PALFINGER

PK 63002 EH

O SISTEMA DE GIRO INFINITO AUMENTA A EFICIÊNCIA DO GUINDASTE DURANTE TODO O SEU CICLO DE VIDA

LIFETIME EXCELLENCE

LONGOS ALCANCES
E PRECISÃO

- Maior eficiência e agilidade devido ao sistema de giro infinito
- Conforto durante as operações através da utilização do controle remoto
- Facilidade na movimentação de cargas pesadas em espaços restritos
- Baixo peso estrutural devido ao uso de aços de primeira classe e alta resistência
- Diversidade de aplicações em pequenas ou grandes alturas
- Máxima confiabilidade devido ao PAL 50

PALFINGER

EXCELÊNCIA EM DESIGN E PERFORMANCE

15 Benefícios

Sistema de giro infinito
Eficiência e rapidez nas operações

Os movimentos de giro são mais rápidos e precisos.

Power Link Plus
Flexibilidade nas operações

Devido a sua geometria, o braço articulado permite uma inclinação negativa de até 15°, o que possibilita a fácil movimentação em espaços de baixo acesso.

Controle remoto
Melhor visualização da carga e segurança

Permite que o operador se desloque para o ponto de melhor visualização da movimentação da carga, além disso, afasta-o da zona de perigo.

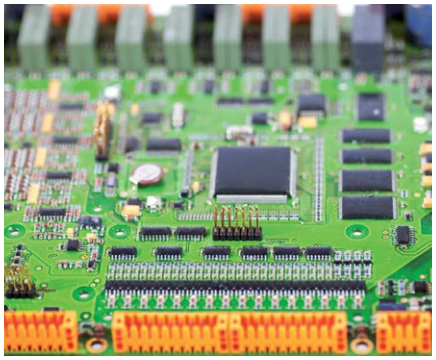

Paltronic 50
Perfeito monitoramento das funções

Através de modernos sistemas eletrônicos, o Paltronic 50 oferece segurança e conforto para o operador. Realiza o monitoramento das funções do equipamento e facilita o diagnóstico quando necessário.

Fly-Jib
Precisão e conforto na operação

Funciona como uma extensão articulada do guindaste, permitindo as movimentações de cargas em locais de difícil acesso onde guindaste comuns não alcançam.

Design Funcional
Praticidade e ganhos técnicos

Cobertura especiais que evitam danos e sujeiras no comando de operação e mangueiras. Maior vida útil aos seus componentes e melhor aparência.

Cilindros das sapatas escamoteáveis
Originalidade do chassi do caminhão

Equipado de série neste modelo, a instalação sobre veículos é realizada sem a necessidade de mover periféricos do chassi do veículo, como tanques, paralamas, baterias e outros.

Auto-lubrificação de lanças
Otimização do tempo

Com elementos deslizantes fabricados com material sintético e pintura especial, o sistema de lanças funciona sem a necessidade do operador. Isto gera economia de tempo, dinheiro e proteção ao meio ambiente.

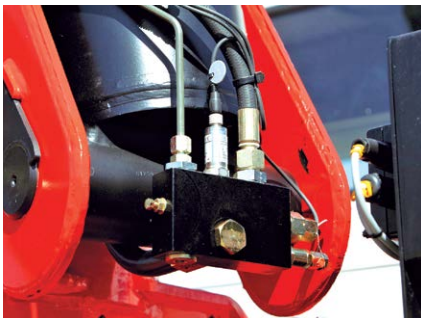

Válvulas pilotadas
Proteção para o sistema

Estas válvulas previnem que as lanças articuladas cedam e estão fixadas de forma totalmente protegidas contra danos. Como padrão as mesmas são instaladas nos cilindros de inclinação, elevação e extensão.

Proteção contra sobrecarga
Segurança e prevenção contra quebras

Este sistema não permite que a capacidade máxima de carga do guindaste seja ultrapassada. Isto garante segurança durante a operação e prevenção de quebras estruturais.

Sistema regenerativo
Agilidade e redução no tempo de operação

O sistema regenerativo acelera a velocidade de abertura de lanças em até 30% mais do que um guindaste convencional. O resultado é um equipamento mais ágil e redução no tempo de operação.

Pintura cataforética (KTL)
Durabilidade e proteção do equipamento

Antigamente encontrado somente na indústria automotiva, este processo garante a dupla proteção da superfície, mantendo a boa aparência durante todo o ciclo de vida e melhorando o valor de revenda.

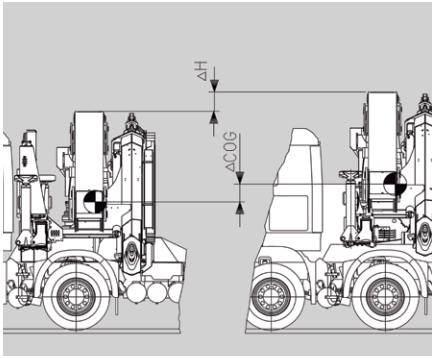

Base integrada
Baixo centro de gravidade

A integração do guindaste pode ser feita diretamente no chassi do veículo, oferecendo uma baixa altura de operação e transporte, além de aumentar a estabilidade do veículo.

Preparação hidráulica para acessórios
Multifuncionalidade

Com este opcional, é possível equipar o guindaste e transformá-lo em uma ferramenta versátil e multifuncional para as mais diversas aplicações do mercado.

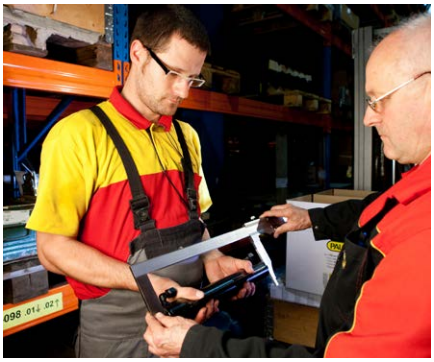

Pós-vendas e assistência técnica
Serviço altamente qualificado

Com uma ampla rede de atendimento em todo o Brasil e países da América do Sul, as peças originais podem ser obtidas facilmente, além de técnicos especializados disponíveis para melhor atendê-lo.

PK 63002 EH

ALTA PERFORMANCE

Ideal para grandes alcances.

E

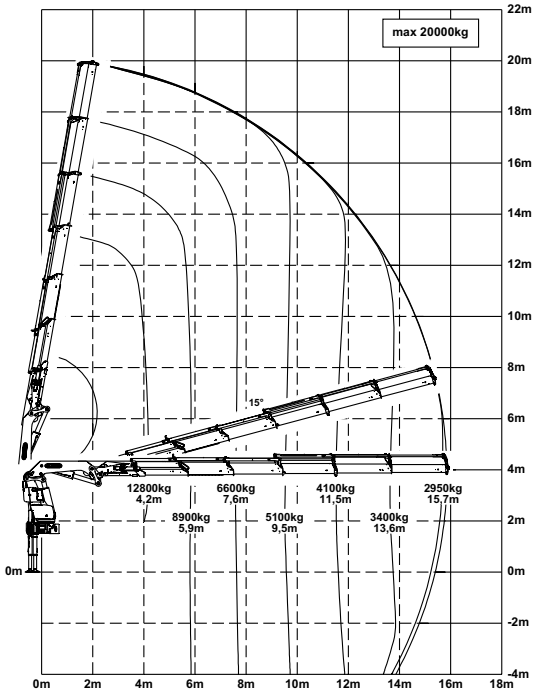

F

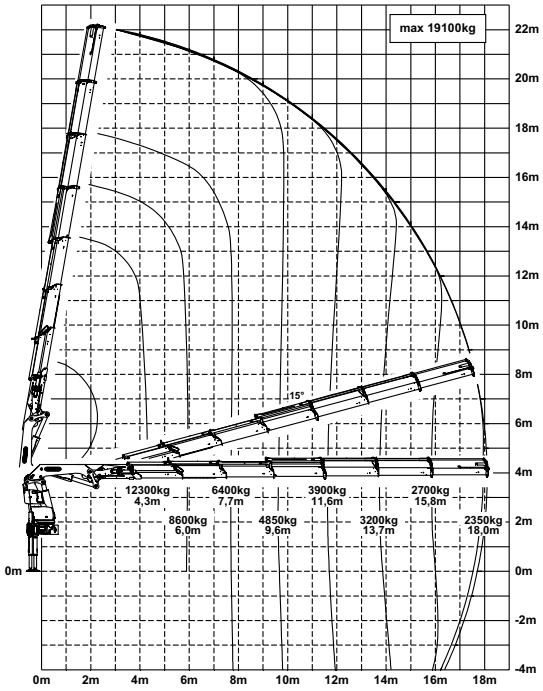

G

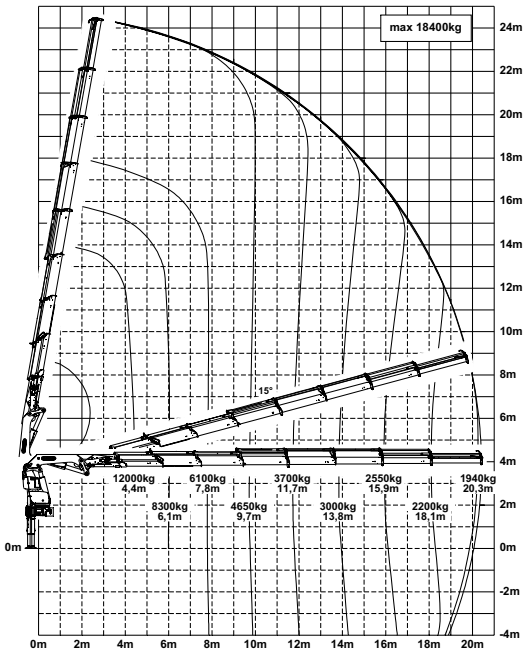

E PJ125E JV1

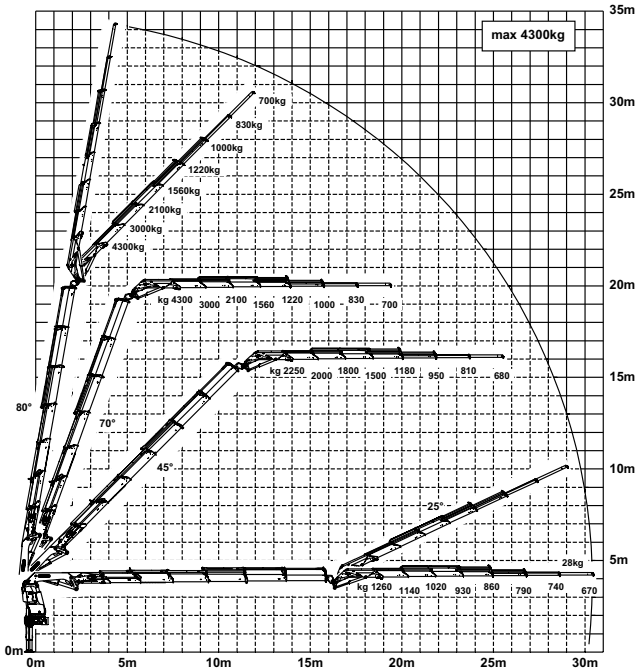

Los alcances están indicados con el brazo principal a 20º y por ello no son los alcances máximos de la grúa.

DIMENSÕES PERFEITAS

Especificações técnicas
NBR 14768 | EN 12999

Momento máximo de elevação	59,4 mt
Capacidade máxima de elevação	22000 kg
Alcance máximo hidráulico horizontal	20,4 m
Alcance máximo vertical	25,1 m
Ângulo de giro	infinito
Torque de giro	7,0 tm

Abertura das sapatas (R3X)	8,6m
Espaço para montagem (std.)	1,56 m
Largura em posição de transporte	2,55 m
Pressão máxima de trabalho	350 bar
Vazão recomendada da bomba	80 a 100 l/min
Peso (std.)	5040 kg

* Capacidade nominal teórica

KTL protected | Paltronic 50 controlled | RRC Radio Remote Control operated

DIMENSÕES (mm)

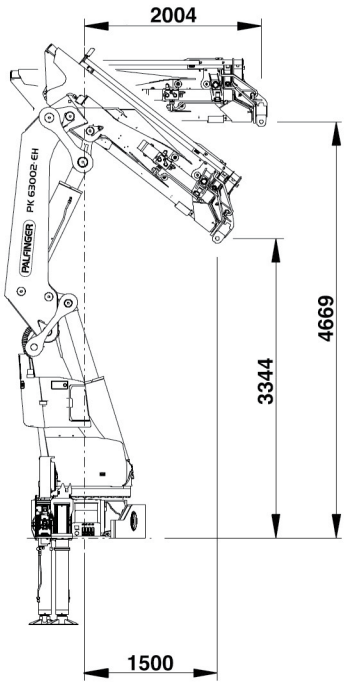

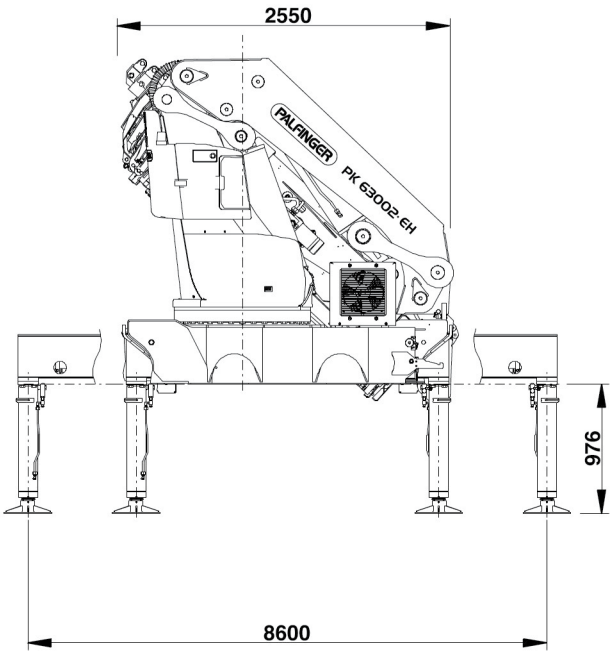

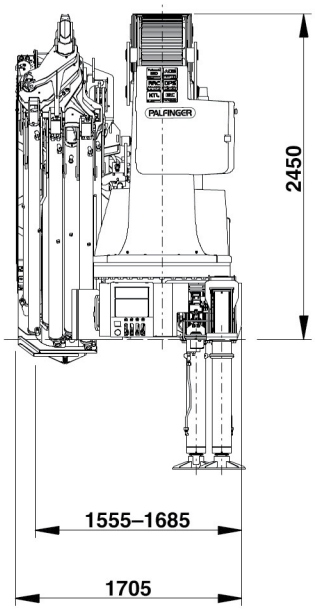

PALFINGER

Os equipamentos apresentados neste folheto nem sempre correspondem à versão Standard. A empresa se reserva o direito de alterar e introduzir melhoramentos em seus projetos, a qualquer tempo, ou mesmo descontinuá-los independentemente de aviso prévio ou comunicação. Para sua montagem, deverão ser obedecidas as normas e regulamentos específicos do CONTRAN e do fabricante do caminhão. Imagens meramente ilustrativas.

MADAL PALFINGER S/A - Rua Flávio Francisco Bellini, 350, Bairro Salgado Filho, CEP 95098-170
Fone (54) 3026.7000 | Caxias do Sul - RS - Brasil - E-mail: vendas@palfinger.com
SAC - Serviço de Atendimento ao Cliente: 0800 51 2366

CAT-PK63002EHe-BR

PALFINGER.COM