PALFINGER

PK 5.001 SLD 1 | PK 5.001 SLD 3 | PK 5.501 SLD 5

EL SISTEMA DE ENLACE MEJORA LA GEOMETRÍA DE LA GRÚA

LIFETIME EXCELLENCE

UTILIZACIÓN OPTIMA DE NUESTRA CARGA

- Tiempos de carga más cortos debído a la extensión de alta velocidad.
- Perfecta tecnología de recubrimiento.
- Máxima utilización del área de trabajo gracias a su sistema HPSC.
- Diseño ligero y tecnológico.

PALFINGER
PK 5.001 SLD3

TRABAJO EFICIENTE
AL MÁXIMO NIVEL

Single Link
Mayor potencia en el gancho

La extensión articulada mejora significativamente el movimiento de la grúa geometría.

Recuperador de caudal
Tareas mucho más eficientes

El recuperador de caudal incorporado le permite a la grúa trabajar con una mayor velocidad y eficiencia.

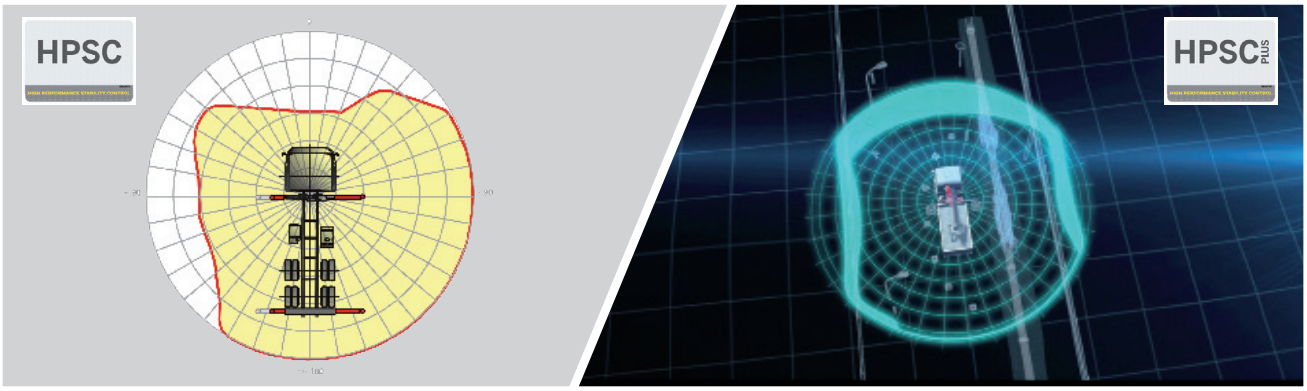

HPSC*
Espacio de trabajo aprovechado al máximo

El posicionamiento variable de los estabilizador del Sistema de Control de Estabilidad de Alto Rendimiento hace posible utilizar la capacidad de elevación al máximo. Siendo posible la realización de trabajos en espacios reducidos.

HPSC-Plus LOAD*
Mayor alcance gracias a su detección de cargas

HPSC-Plus LOAD es un módulo adicional que amplía el sistema de estabilidad HPSC. Gracias al control de la inclinación, la capacidad de elevación se puede maximizar utilizando la carga del camión.

Paltronic*
Control y Seguridad

El PALTRONIC , ofrece la última técnologia de control para la grúa de producción en serie. La electrónica diseñada a medida opera y monitorea la grúa y ofrece más eficiencia en uso y seguridad.

Radiocontrol remoto*
Facilidad de operación

Los mandos a distancia por radio control PALFINGER están equipados con una palanca lineal o palanca cruzada y proporcionan la mayor comodidad posible para el operador. Todos los modelos EH disponen de pantalla LED que informan al operador de la grúa.

Hose equipment for attachments*
Versátiles y fáciles de usar

El equipo de mangueras nos ofrece un medio más fácil para conectar los equipos auxiliares. A su vez se encuentra prote-gidas con cobertores para una mayor protección.

Sistema de iluminación*
Una grúa segura en condiciones de poca iluminación

Con la luz integrada en el panel de control y el destaque de las funciones de la grúa, las operaciones en ambientes con poca iluminación se tornan más seguras. Las Luces de alerta LED en los gatos de estabilización, también ayudan a prevenir posibles colisiones o accidentes.

Panel de comando
Toda la información a nuestro alcance

Toda la información importante sobre la grúa se puede ver en el panel de comando principal. Un indicador digital cuenta y muestra las horas de funcionamiento. Las palancas de control ergonómicas y el paquete de iluminación opcional brindan una mayor seguridad y comodidad incluso en condiciones de poca visibilidad.

Tecnología de protección
Protección de la superficie

El recubrimiento KTL sienta las bases para una perfecta protección de la superficie de la grúa. Luego
los componentes se recubren nuevmente con un acabado de bicompo-nente. Retención de alto valor y excelente protección contra la corrosión durante toda la vida útil de una grúa.

* Accesorios y equipamientos opcionales

PK 5.001 SLD 1 (NON-CE)

DIMENSIONES PERFECTAS

STD

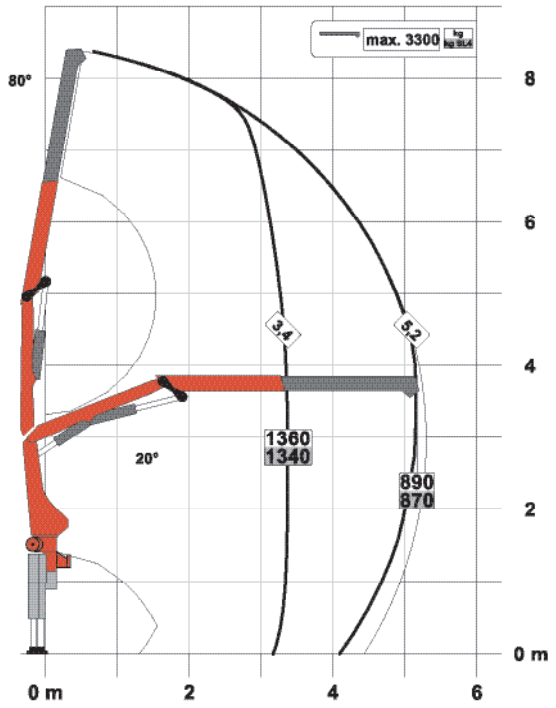

A

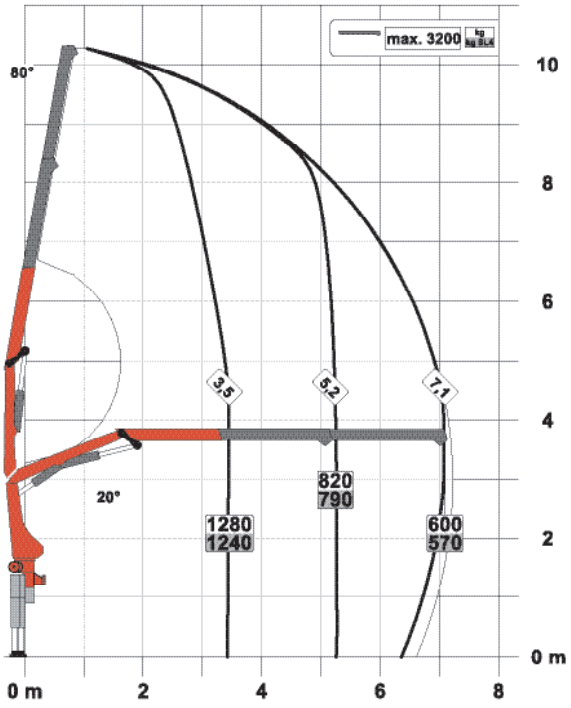

C

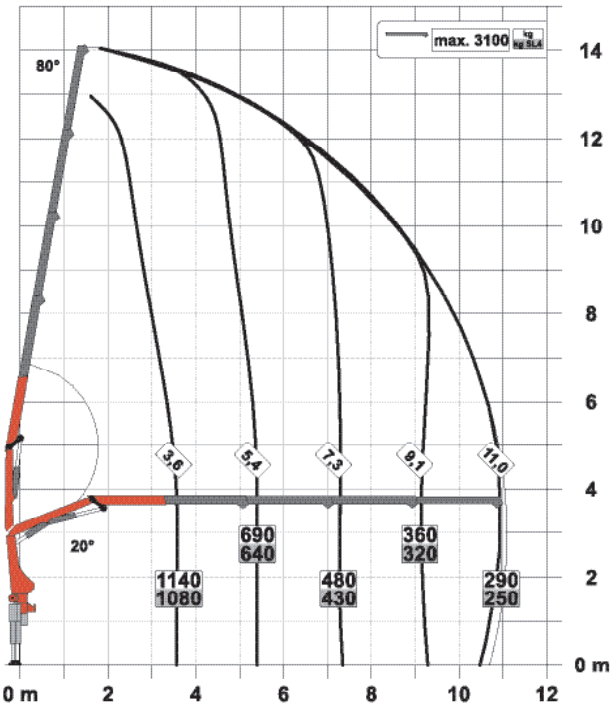

B

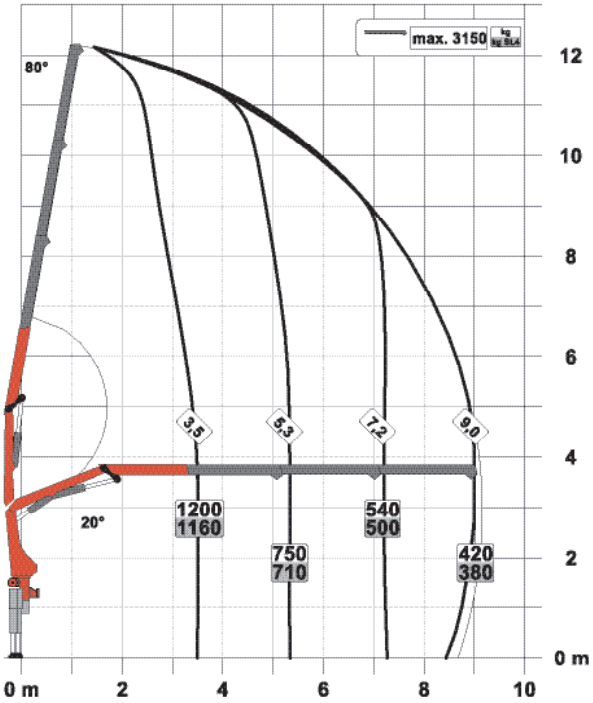

SLD 1 (NON-CE)

- Single Link
- Opcional:
  - Protección de sobrecarga OSK
  - Radio control remoto
- NON-CE mode

Especificaciones técnicas
EN 12999 HC1 HD4/S2

Punto máximo de elevación	4.6 mt/45.0 kNm	33,190 ft.lb
Capacidad máxima	3300 kg/32.4 kN	7,300 lb
Alcance hidráulico máximo	11.1 m	36’ 5’’
Alance manual máximo	12.7 m	41’ 8’’
Ángulo de giro	400°	
Torque de giro	0.6 mt/5.9 kNm	4,350 ft.lb
Anchura de apoyo (std./max.)	2.9 m / 5.0 m	9’ 6" / 16' 3"
Anchura de apoyo (std.)	0.66 m	2' 2"
Anchura grúa plegada	2.10 m	6' 11"
Presión de trabajo	330 bar	4,785 psi
Caudal recomendado	from 15 l/min to 25 l/min	4.0 US gpm 6.6 US gpm
Peso propio (std.)	695 kg	1,530 lb

PK 5.001 SLD 3

PERFECT DIMENSIONS

STD

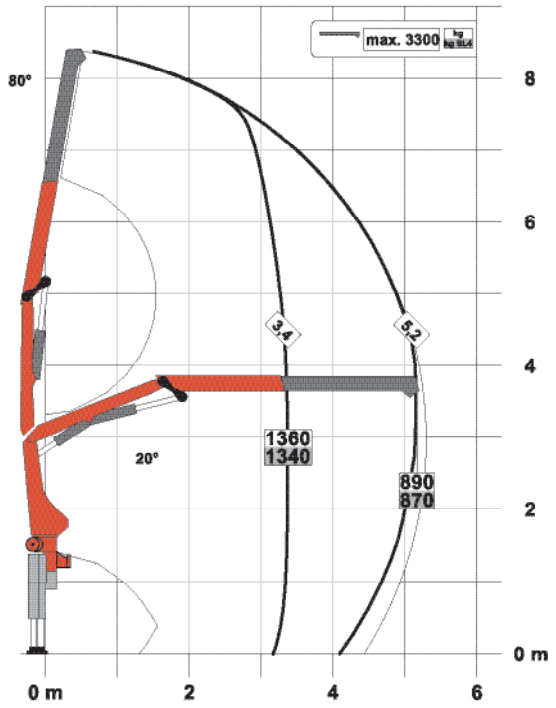

A

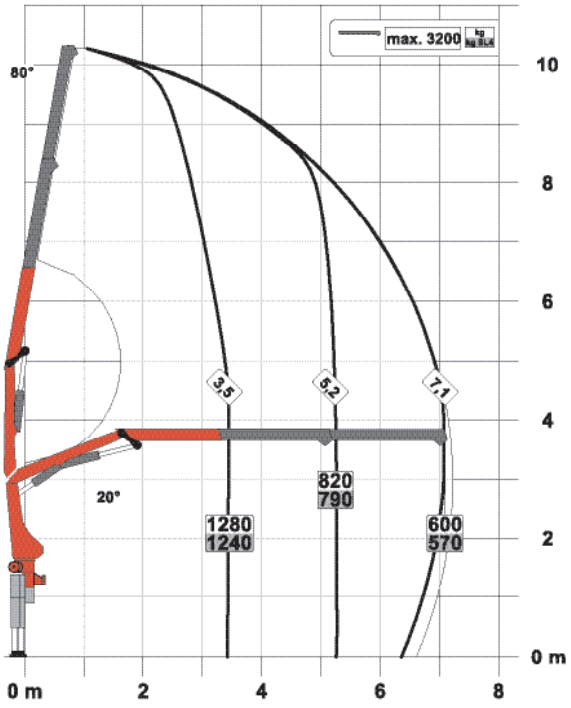

C

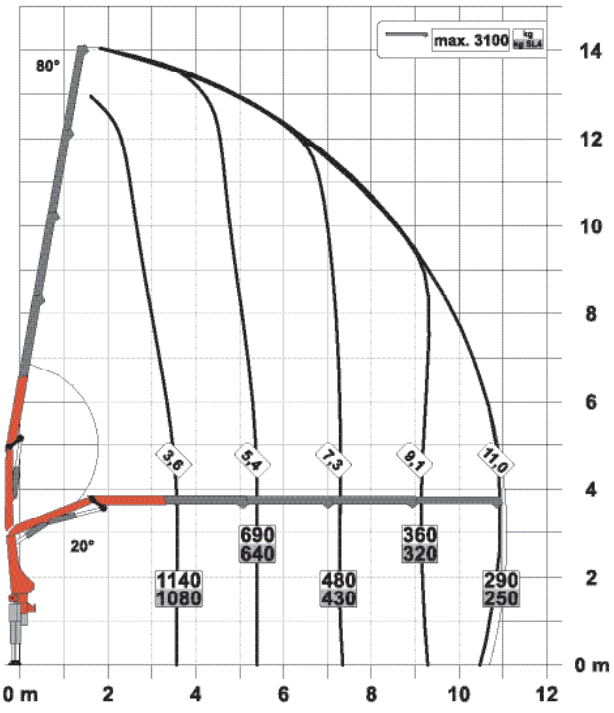

B

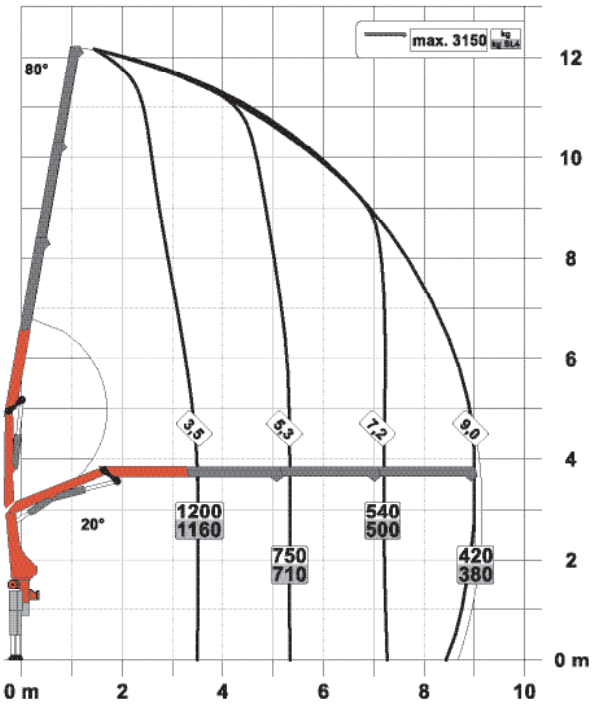

SLD 3

- Single Link
- Paltronic overload protection
- Optional:
  - Stability monitoring system ISC-S (standard for CE), HPSC-L, HPSC-E
  - Radio remote control
- NON-CE and CE model

Especificaciones técnicas
EN 12999 HC1 HD4/S2

Punto máximo de elevación	4.6 mt/45.0 kNm	33,190 ft.lb
Capacidad máxima	3300 kg/32.4 kN	7,300 lb
Alcance hidráulico máximo	11.1 m	36' 5''
Alance manual máximo	12.7 m	41' 8''
Ángulo de giro	400°	
Torque de giro	0.6 mt/5.9 kNm	4,350 ft.lb
Anchura de apoyo (std./max.)	2.9 m / 5.0 m	9' 6" / 16' 3"
Anchura de apoyo (std.)	0.66 m	2' 2"
Anchura grúa plegada	2.10 m	6' 11"
Presión de trabajo	330 bar	4,785 psi
Caudal recomendado	from 15 l/min to 25 l/min	4.0 US gpm 6.6 US gpm
Peso propio (std.)	695 kg	1,530 lb

PK 5.501 SLD 5

PERFECT DIMENSIONS

STD

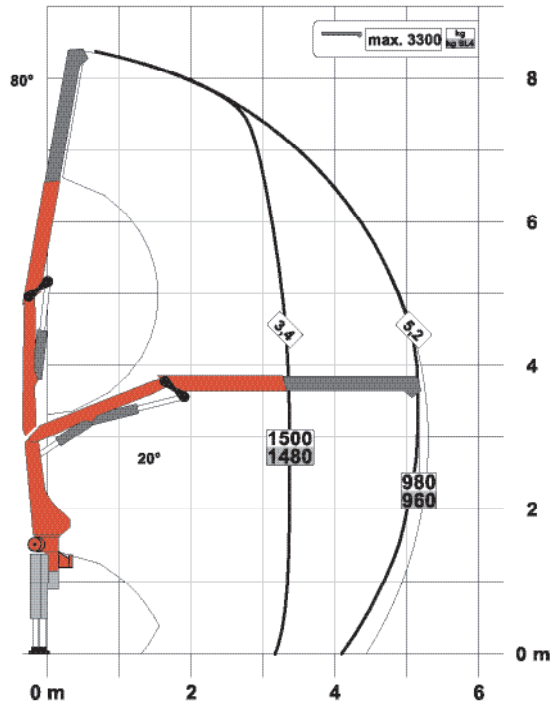

A

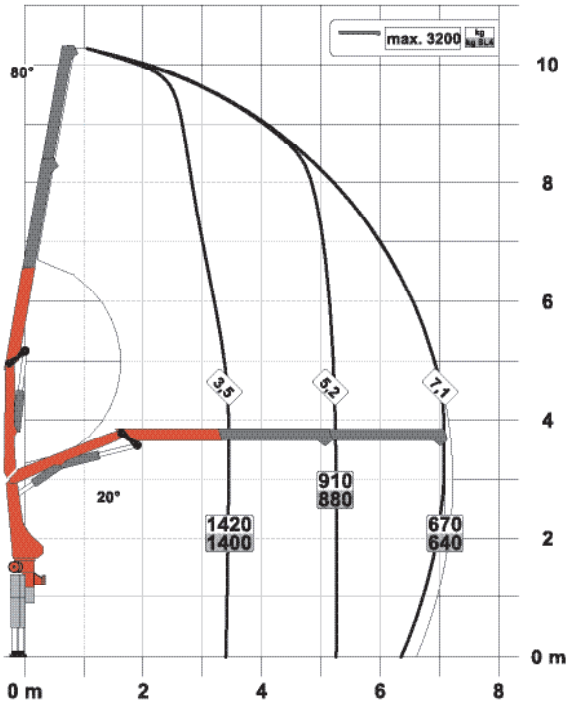

C

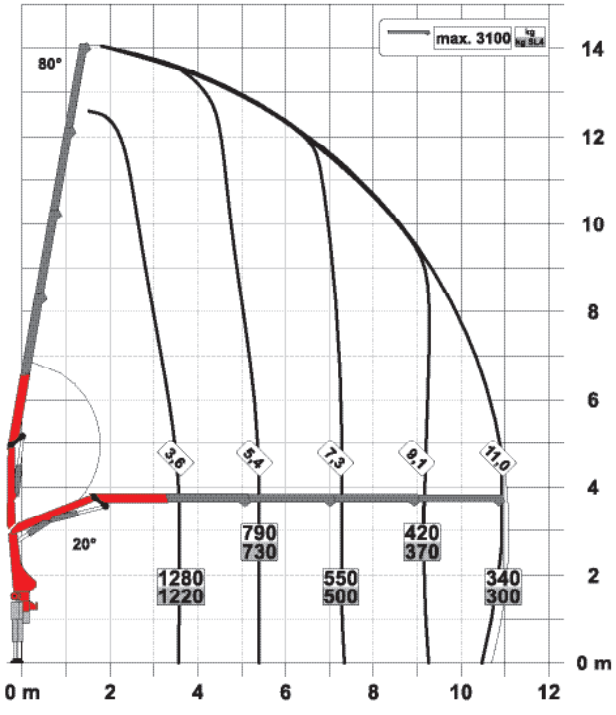

B

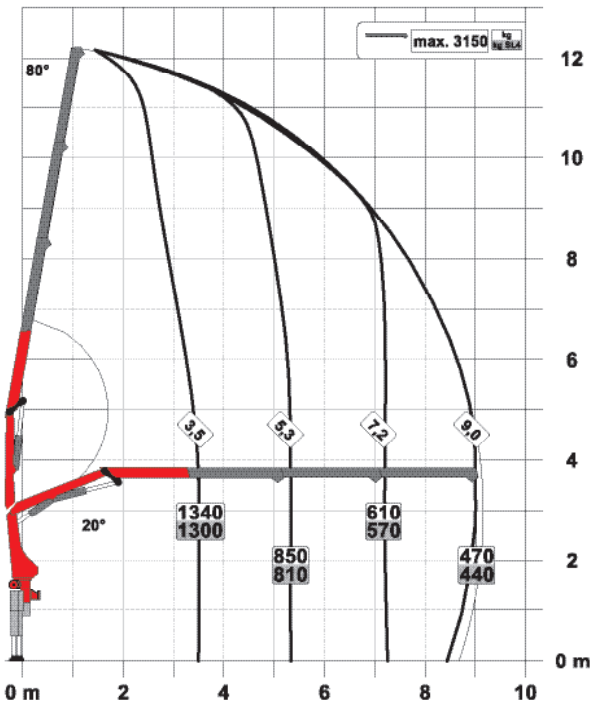

SLD 5

- Single Link
- Paltronic overload protection
- A-HPLS
- Load Sensing valve
- Radio remote control with LED display
- Optional:
  - Stability monitoring system ISC-S (standard for CE), HPSC-L, HPSC-E
- NON-CE and CE model

Technical specifications
EN 12999 HC1 HD4/S2

Punto máximo de elevación	5.1 mt/49.8 kNm	36,730 ft.lb
Capacidad máxima	3300 kg/32.4 kN	7,300 lb
Alcance hidráulico máximo	11.1 m	36' 5''
Alance manual máximo	12.7 m	41' 8''
Ángulo de giro	400°	
Torque de giro	0.6 mt/5.9 kNm	4,350 ft.lb
Anchura de apoyo (std./max.)	2.9 m / 5.0 m	9' 6" / 16' 3"
Anchura de apoyo (std.)	0.66 m	2' 2"
Anchura grúa plegada	2.10 m	6' 11"
Presión de trabajo	360 bar	5,220 psi
Caudal recomendado	from 20 l/min	5.3 US gpm
	to 30 l/min	7.9 US gpm
Peso propio (std.)	725 kg	1,600 lb

DIMENSIONES

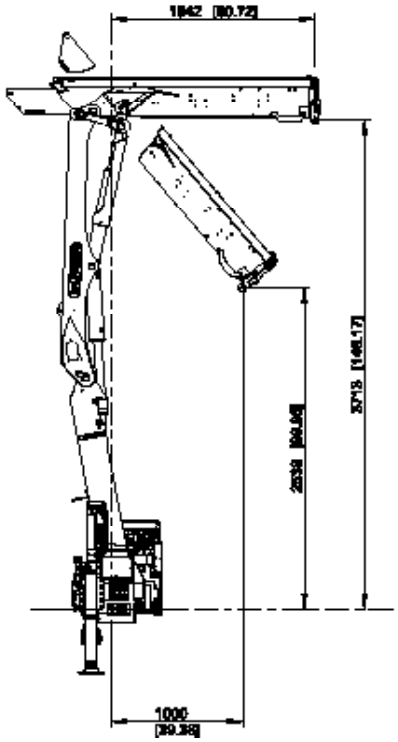

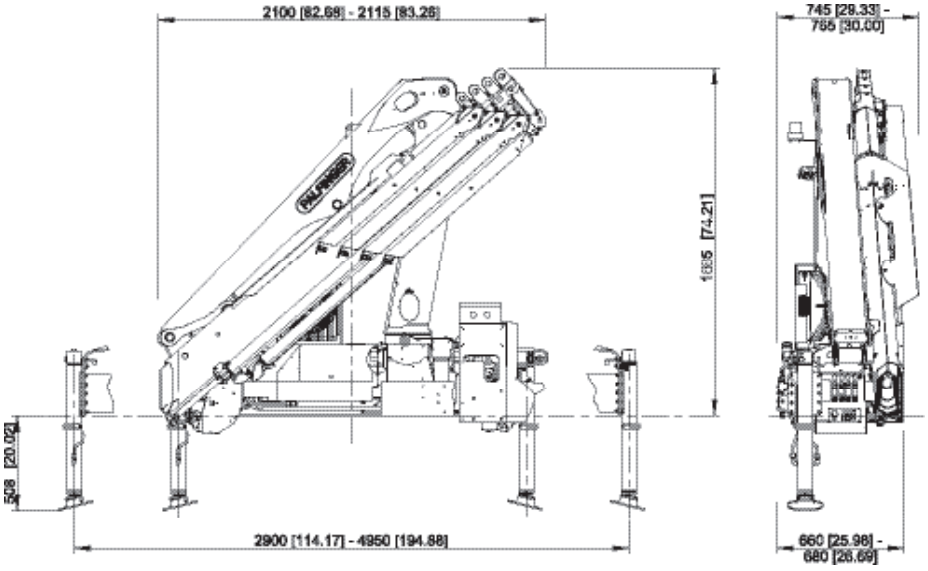

Las grúas de las imágenes están equipadas con elementos parcialmente personalizados y no siempre corresponden al equipamiento de serie. Deben considerarse las regulacionespropias de cada país a la hora de configurar las grúas. Los datos relativos a las dimensionesno son vinculantes. Se reservan los derechos a cambios, errores y fallos de traducción

MADAL PALFINGER S/A - Rua Flávio Francisco Bellini, 350, Bairro Salgado Filho, CEP 95098-170Fone (54) 3026.7000 | Caxias do Sul - RS - Brasil - E-mail: vendas@palfinger.comSAC - Serviço de Atendimento ao Cliente: 0800 51 2366.

CAT-PK5.001SLD-ES

PALFINGER.COM