GUINDASTES FLORESTAIS E PARA RECICLAGEM

PALFINGER

EPSILON TF70
CARREGAMENTO DE MADEIRA EM DIFERENTES DIMENSÕES

A VERSATILIDADE DA PALFINGER EPSILON

Alta flexibilidade, inovação na produção e uma rede global de vendas e serviços fazem da PALFINGER uma empresa reconhecida mundialmente. Desde 1932, a Multinacional Austríaca é a principal fabricante de soluções hidráulicas para elevação.

Em 1980, juntamente com a empresa EPSILON, foi fundado o principal fabricante de Guindastes Florestais e para Reciclagem. Já em 2001, a MADAL, com sede em Caxias do Sul, foi incorporada ao Grupo PALFINGER, o qual opera a nível mundial.

Com o intuito de complementar o portfólio de produtos da empresa e satisfazer as necessidades do mercado atual, engenheiros brasileiros e austríacos desenvolveram uma nova solução para o carregamento florestal que, muito provavelmente, excederá as expectativas com relação a carga e descarga de madeira.

Ao investir no novo PALFINGER EPSILON TF70, você adquire um equipamento desenvolvido minuciosamente, por uma empresa reconhecida internacionalmente e que realiza com facilidade e ótimo desempenho as operações florestais diárias.

TRABALHOS EXTREMOS EXIGEM UM EQUIPAMENTO DE ALTO DESEMPENHO, CAPAZ DE REALIZAR QUALQUER TAREFA

EPSILON TF70

Instalação hidraúlica
Acabamento de proteção para o sistema hidráulico

Resfriador de óleo
Desempenho hidráulico perfeito

Reservatório de Óleo
Integrado e de fácil manutenção

Estabilizadores
Estáveis e rápidos

Acoplamento do Reboque
Fácil acoplamento / desacoplamento no trator

Chassi para trator
Robusto e durável

TÉCNICA BEM-SUCEDIDA COM EXCELENTE TRABALHO DE BASE

10 Benefícios do PALFINGER EPSILON TF70

Desenvolvido e produzido com elevados padrões de qualidade, o PALFINGER EPSILON TF70 oferece funcionalidade e segurança operacional nos mais altos níveis.

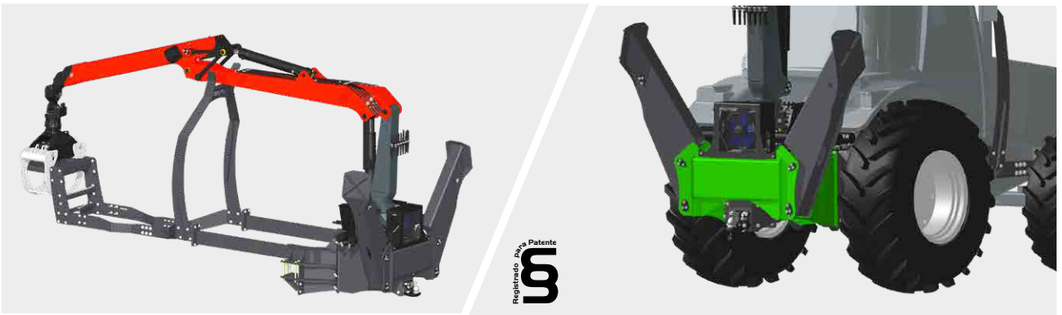

Chassi para tratores
Robusto e durável

Dividido em 3 módulos, os engenheiros do PALFINGER EPSILON TF70 deram durante o seu desenvolvimento prioridade à manutenção do trator.

Reservatório de óleo
Integrado e de fácil manutenção

A estrutura de base do PALFINGER EPSILON TF70 é composta por um reservatório de óleo integrado no chassi com capacidade de 200 litros. A inovação permite uma redução no raio de giro do trator. Possui fácil manutenção devido ao fácil acesso aos filtros e reservatório.

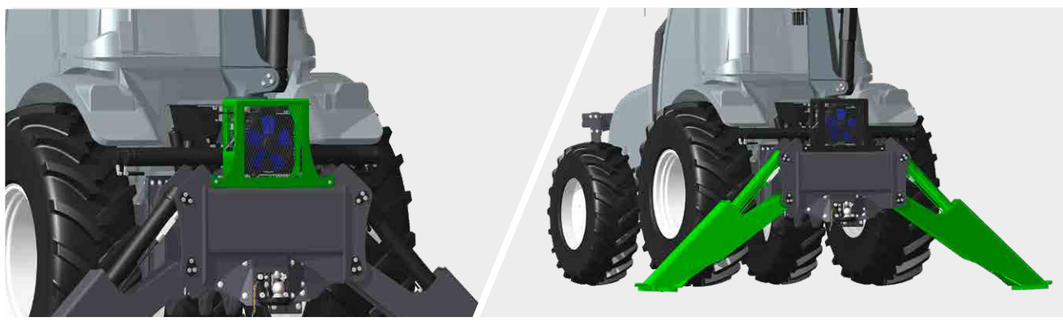

Radiador do óleo
Desempenho hidráulico perfeito

O radiador de óleo do equipamento está montado no módulo traseiro do chassi em uma posição protegida. Esta instalação regula a temperatura do óleo e garante um desempenho hidráulico perfeito.

Estabilizadores
Estáveis e rápidos

A geometria ideal reduz o tempo necessário para o processo de estabilização, permitindo uma operação mais produtiva. As mangueiras e os cilindros estão integrados nos estabilizadores de forma protegida.

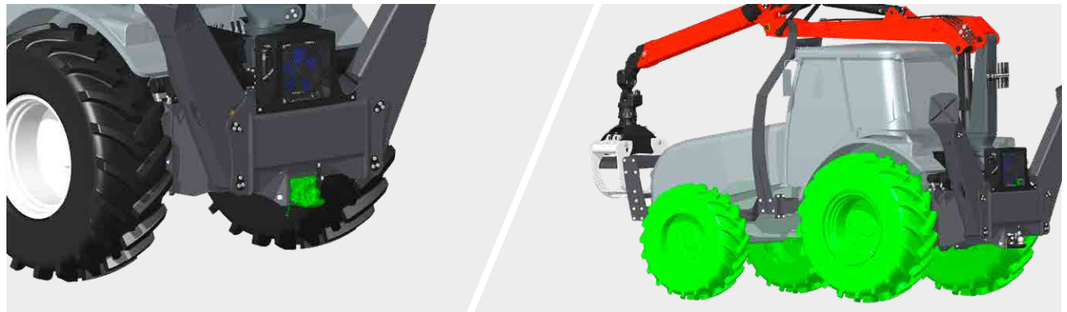

Acoplamento do reboque no trator
Fácil acoplamento / desacoplamento no trator

O sistema de acoplamento garante uma elevada força de tração e fácil desacoplamento. Desta forma, é assegurada a utilização flexível do trator. Uma Nova Geração.

Distribuição de cargas no trator
Perfeito equilíbrio

Ótima distribuição de cargas no eixo dianteiro e traseiro. Posição de estacionamento e transporte perfeitas.

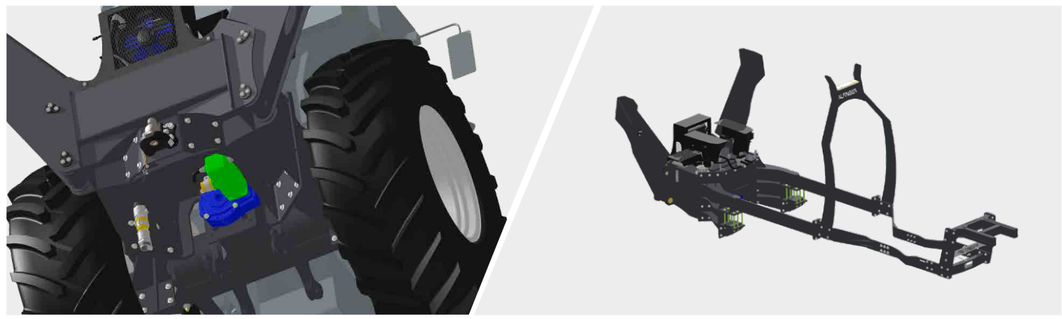

Sistema Hidráulico
Alta performance e produtividade

Bomba dupla de pistões com alta vazão permitindo o carregamento da madeira de forma mais rápida.

Componentes parafusados
Fácil desmontagem

Fácil desmontagem dos módulos do chassi (itens parafusados) obtendo assim uma fácil manutenção das partes do trator.

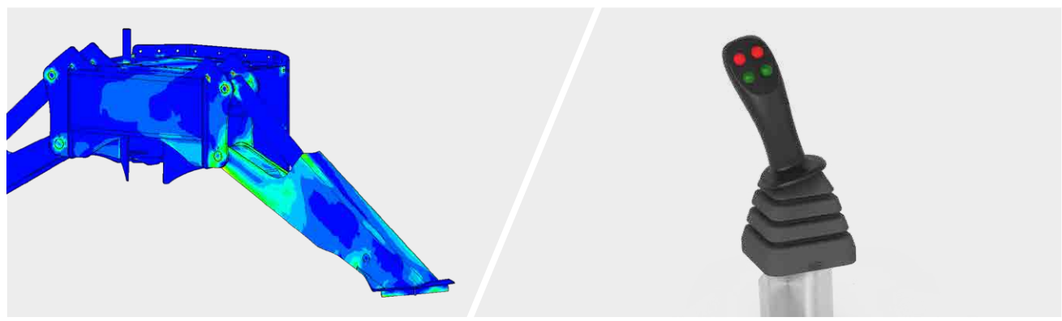

Tecnologia de elementos finitos
Redução do peso

Todos os componentes de suporte e fixação no trator são otimizados e projetados com aços de alta resistência. O resultado é uma redução do peso próprio do carregador e uma estabilidade segura durante o carregamento.

Controle
Operação perfeita

Dois joysticks ergonômicos e pilotados hidraulicamente permitem a operação do guindaste e dos estabilizadores. Trabalho sem esforço ao operador.

PALFINGER EPSILON TF70

ALTO DESEMPENHO

Maior volume carregado em menor tempo.

DIMENSÕES

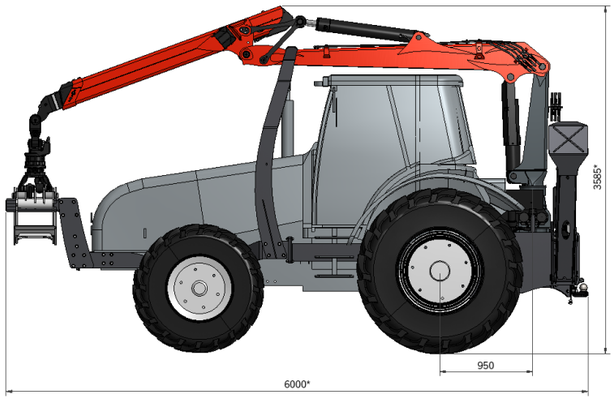

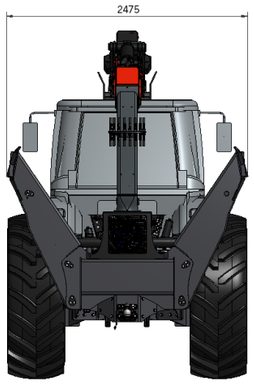

* VARIAM CONFORME DIMENSÕES DO TRATOR

ESTABILIZADORES

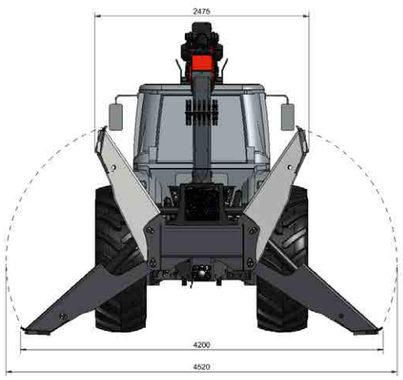

DADOS TÉCNICOS

PALFINGER EPSILON TF70	
Peso próprio do chassi	1.300 kg
Peso do guindaste C70FB69*	1.090 kg
Volume do reservatório de óleo	200 l
Comprimento total	6 m
Largura total	2,5 m

*sem garra / sem rotator

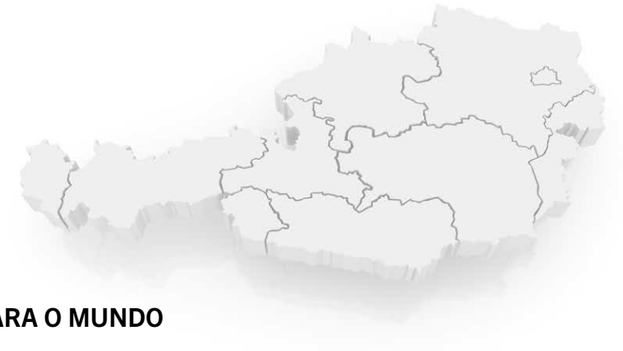

C70FB69

PRODUZIDO NA ÁUSTRIA E DISPONIBILIZADO PARA O MUNDO

O Guindaste C70FB69 com Garra é fabricado no Centro de Inovação da PALFINGER EPSILON na Europa e exportado para o Brasil.

Utilização:
O Guindaste da Classe C é o equipamento certo para a utilização no Carregador Florestal. A relação ideal entre peso próprio e capacidade de elevação, garante máxima performance e alta produtividade. Com uma extensão de 6 metros, a Garra Florestal PALFINGER FG27, permite elevar 820 kg.

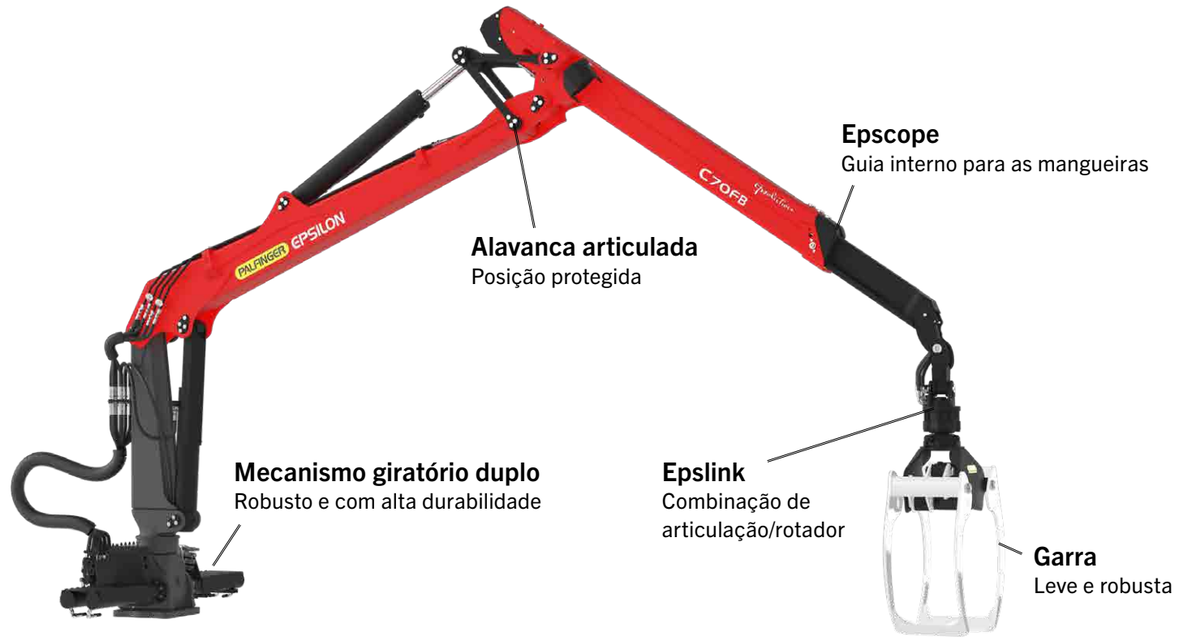

DADOS TÉCNICOS

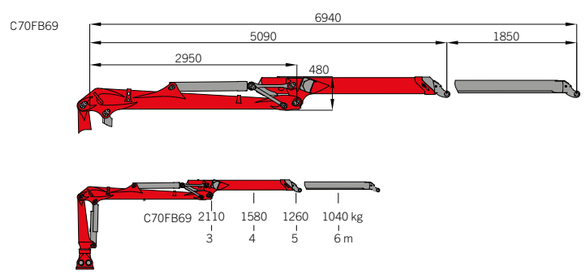

C70FB69		
Torque de elevação líquido	[kNm]	63
Alcance	[m]	6,9
Torque de giro líquido	[kNm]	20
Ângulo de giro	[°]	425
Peso próprio*	[kg]	1090
Pressão de operação	[bar]	200
Capacidade recomendada da bomba	[l/min]	2x70

*sem garra / sem rotator

ACESSÓRIOS

FG27 | FG37 | FG43

As garras PALFINGER EPSILON possuem uma construção robusta, pontos de apoio vedados e mancais de bronze de alta qualidade.

Em função da utilização, a PALFINGER recomenda a seguinte combinação de uso:

FG27 em combinação com C70FB
FG37 em combinação com C70FB ou M70F
FG43 em combinação com M70F

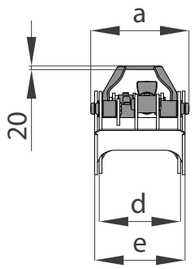

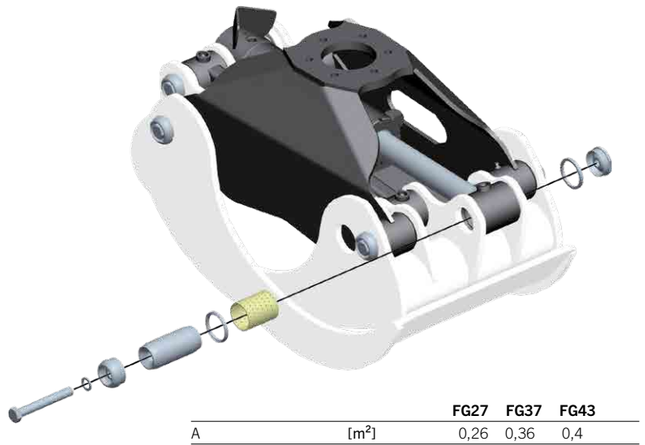

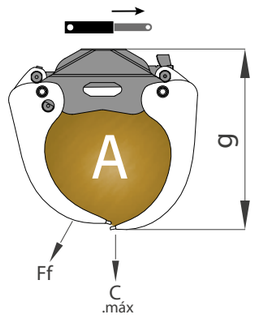

		FG27	FG37	FG43
A	[m²]	0,26	0,36	0,4
Ff max.**	[kg]	4000	5000	
Pressão de operação	[MPa]	25		23
C max.*	[kN]	14,1	13,1	18,9
Peso	[kg]	170	180	225
a	[mm]	470		540
b	[mm]	820	930	950
c	[mm]	540	570	600
d	[mm]	390		450
e	[mm]	440		500
f	[mm]	760	800	770
g	[mm]	860	920	1000
h	[mm]	1480	1570	1880
i	[mm]	100		120

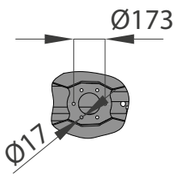

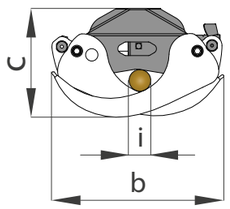

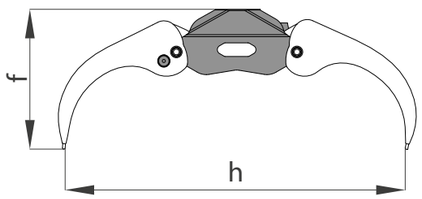

*Cmax: Carga máxima **Ffmax: Força de fechamento máxima

OFICINA MÓVEL PALFINGER

ATENDIMENTO AO CLIENTE NO LOCAL DE APLICAÇÃO

Com o intuito de otimizar tempo de manutenção dos equipamentos e trazer ainda mais facilidade aos clientes, a PALFINGER oferece serviços práticos, rápidos e de alta qualidade através de Oficinas Móveis, que atendem no próprio local de aplicação do equipamento. Todos os veículos estão equipados com bancadas de trabalho, peças de reposição e ferramentas para a execução dos mais variados tipos de serviços.

Equipe qualificada
Funcionários altamente qualificados, treinados na fábrica da PALFINGER.

Flexibilidade
Nós vamos até você, onde quer que esteja.

Segurança e desempenho
Nosso serviço de assistência oficina móvel garante uma operação segura dos seus equipamentos com o máximo desempenho.

Maior disponibilidade e produtividade
Uma assistência técnica rápida e fácil permite economizar tempo e custos.

PALFINGER.COM

PALFINGER

Os equipamentos apresentados neste folheto nem sempre correspondem à versão Standard. A empresa se reserva o direito de alterar e introduzir melhoramentos em seus projetos, a qualquer tempo, ou mesmo descontinuá-los independentemente de aviso prévio ou comunicação. Para sua montagem, deverão ser obedecidas as normas e regulamentos específicos do CONTRAN e do fabricante do caminhão. Imagens meramente ilustrativas. As representações da capacidade de carga são ilustrações normalizadas e não correspondem à posição ideal do braço em que pode ser alcançada.

MADAL PALFINGER S/A - Rua Flávio Francisco Bellini, 350, Bairro Salgado Filho, CEP 95098-170
Fone (54) 3026.7000 | Caxias do Sul - RS - Brasil - E-mail: vendas@palfinger.com
SAC - Serviço de Atendimento ao Cliente: 0800 51 2366

CAT-EPSTF70b-BR