PALFINGER

PK 6500 PERFORMANCE

DÒNG CẨU 6 MÉT TẤN SẢN PHẨM GỌN NHẸ NHẤT VÀ NHANH NHẤT

LIFETIME EXCELLENCE

SẢN PHẨM LÍ TƯỞNG CHO VIỆC BỐC DỠ HÀNG NHANH CHÓNG LẮP TRÊN DÒNG XE TẢI HẠNG NHẸ

Cẩu gập PK 6500 là sản phẩm lý tưởng gắn trên các thiết bị nhỏ, thích hợp dùng cho ngành quản lý đô thị. Phiên bản tiêu chuẩn được trang bị mọi thứ cần thiết cho các công việc hằng ngày: nhận biết nhu cầu và áp dụng công nghệ tiên tiến của PALFINGER. Điều này mang đến sự an toàn, đáng tin cậy cho sản phẩm và cung cấp hiệu suất làm việc cao cho mọi tác vụ. Người sử dụng cũng có thể tin tưởng vào dịch vụ bảo hành đi kèm.

CẨU GẬP PK 6500 PERFORMANCE THÔNG SỐ KĨ THUẬT TỐI ƯU CHO MỌI HOẠT ĐỘNG

8 đặc điểm nổi bật

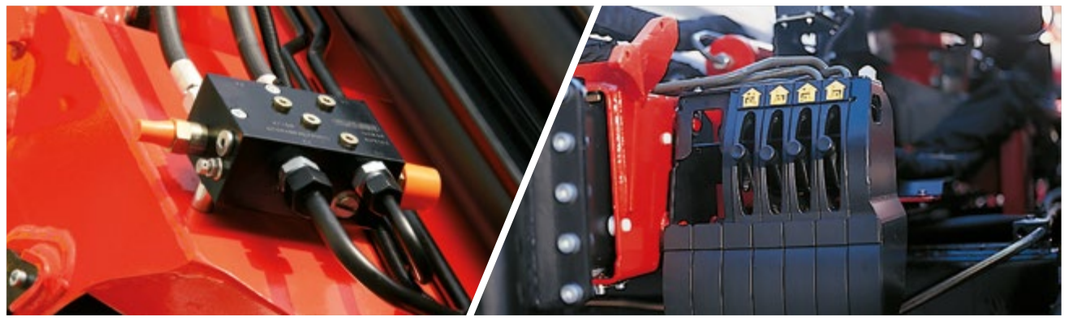

Hệ thống đốt cần với tốc độ ra cần nhanh
Thực hiện nhiệm vụ hiệu quả

Chức năng hồi tiếp dòng dầu giúp tăng tốc độ vận hành ra đốt cần. Cẩu hoạt động nhanh và hiệu suất hơn.

Bộ điều khiển cần cẩu dễ sử dụng
Hiển thị tất cả thông tin rõ ràng

Các cần điều khiển được bố trí khoa học tại bảng điều khiển. Cung cấp sự thoải mái, tiện dụng và hiệu suất trong công việc. Bảng điều khiển được lắp đặt tiện lợi cho việc bảo dưỡng.

Điều khiển từ xa
Làm việc trực tiếp với người vận hành

Thiết bị tùy chọn điều khiển từ xa PALFINGER với truyền dẫn dữ liệu số hóa cung cấp tối đa sự an toàn và tiện lợi. Màn hình hiển thị tích hợp tại tay cầm thông báo liên tục cho người vận hành trạng thái tải hiện tại của cần cẩu một cách liên tục.

Ống dầu dẫn bên trong cần cẩu
Được bảo vệ tối đa nhờ thiết kế nhỏ gọn

Tại các đốt cần không có ống thủy lực giữa các xi lanh. Ống dầu dẫn bên trong tạo nên một thiết kế nhỏ gọn.

Trang bị ống thủy lực cho các thiết bị phụ trợ
Đa năng và thân thiện với người dùng

Tùy chọn cung cấp các đường ống dẫn dầu cho thiết bị phụ trợ. Các ống được dẫn hướng bên trong máng cuộn nhỏ gọn và do đó được bảo vệ tốt.

Thiết bị bảo vệ quá tải thủy lực (OSK)
Chức năng bảo vệ an toàn tích hợp

Thiết bị an toàn bảo vệ quá tải thủy lực là một chức năng tùy chọn thêm. Trong trường hợp quá tải, chức năng này ngay lập tức chặn bất kỳ chuyển động nào gây ra sự tăng mô men tải.

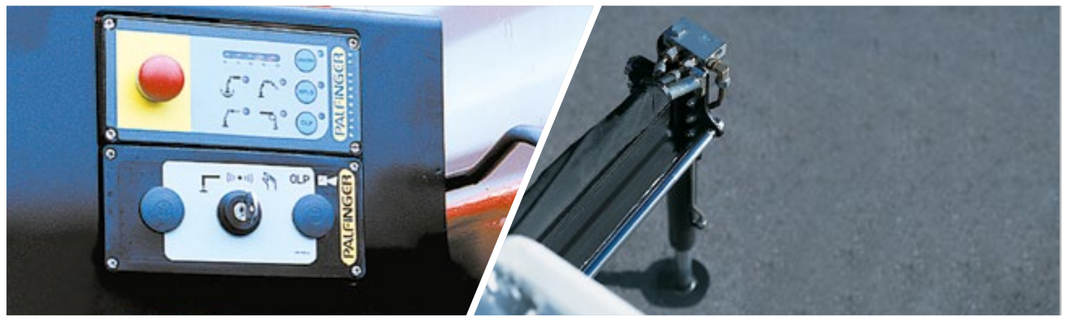

PAL 50
Thuận tiện và an toàn

Tùy chọn hệ thống điều khiển điện tử PALTRONIC 50 mang lại sự an toàn và tiện lợi.

Khẩu độ chân chống lớn
Cho khả năng cân bằng tối ưu

Cẩu gập PK 6500 Peformance phù hợp với tất cả các thiết kế sắt xi xe tải thông thường. Có 3 kích thước độ rộng chân chống: 3m (cơ), 4.4m (cơ hoặc thủy lực) và 5m (thủy lực).

KTL protected

PERFORMANCE

Tầm với thủy lực xa nhất trong phân khúc.

PK 6500 Performance

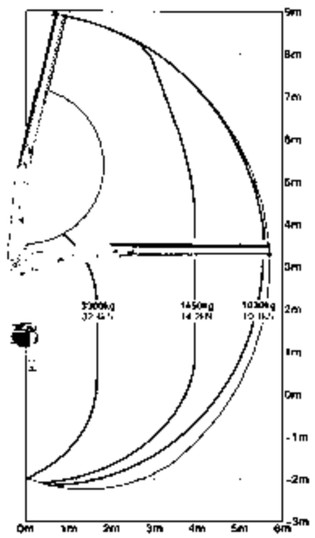

PK 6500 A Performance

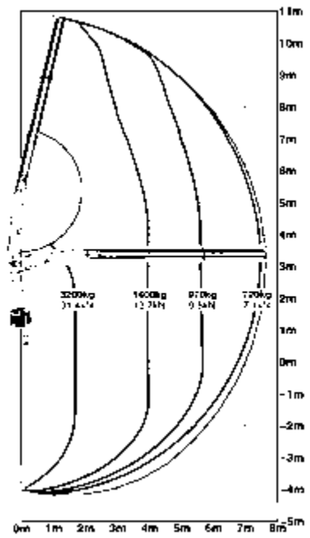

PK 6500 B Performance

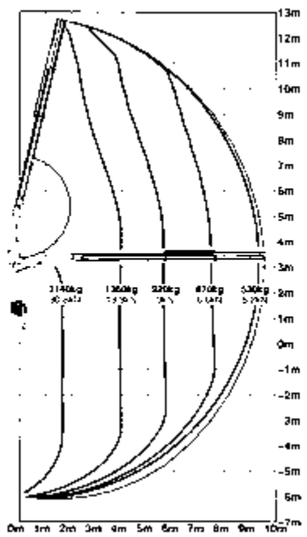

Sức nâng

1.6 m	5′ 3″	3300 kg	7280 lbs	**STD**
4.0 m	13′ 1″	1450 kg	3200 lbs	
5.6 m	18′ 4″	1030 kg	2270 lbs	
1.6 m	5′ 1″	3200 kg	7050 lbs	**A**
4.0 m	13′ 1″	1400 kg	3090 lbs	
5.6 m	18′ 4″	970 kg	2140 lbs	
7.5 m	24′ 7″	720 kg	1590 lbs	
1.6 m	5′ 1″	3140 kg	6920 lbs	**B**
4.0 m	13′ 1″	1360 kg	3000 lbs	
5.6 m	18′ 4″	920 kg	2030 lbs	
7.5 m	24′ 7″	670 kg	1480 lbs	
9.4 m	30′ 10″	530 kg	1170 lbs	
11.4 m*	37′ 5″	330 kg	730 lbs	
13.0 m*	42′ 8″	220 kg	490 lbs	

Thông số kĩ thuật
DIN 15018 H1-B3

Mô men nâng cực đại	5.8 mt/56.9 kNm	41950 ft.lbs
Sức nâng tối đa	3300 kg/32.4 kN	7280 lbs
Tầm với thủy lực lớn nhất	9.6 m	31′6″
Tầm với lớn nhất	13.1 m	42′12″
Góc xoay	400 °	
Mô men xoay	0.7 mt/6,9 kNm	5090 ft.lbs
Tầm với	5.7 m	18′8″
Khẩu độ chân chống tiêu chuẩn	3.0 m	19′10″
Khẩu độ chân chống tối đa	5.0 m	16′5″
Không gian lắp đặt cần thiết	0.57 m	1′10″
Chiều rộng cẩu khi gập gọn	2.3 m	7′7″
Áp suất làm việc tối đa	315 bar	4568 psi
Công suất máy bơm khuyến nghị với tùy chọn thiết bị điều khiển từ xa	20 l/min	5.3 US gal./min
Trọng lượng cẩu tiêu chuẩn	708 kg	1560 lbs

KÍCH THƯỚC

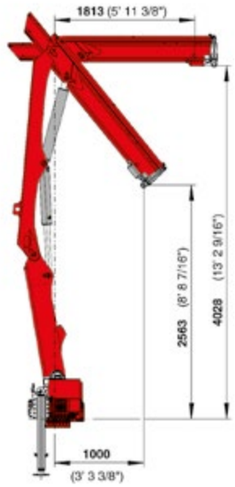

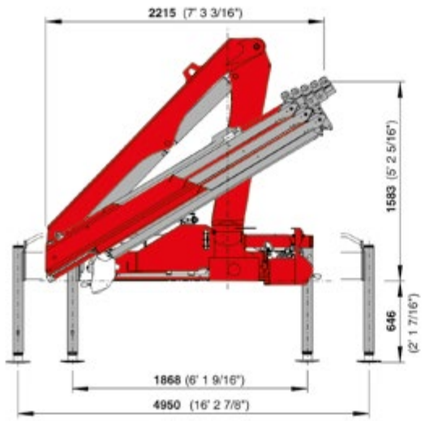

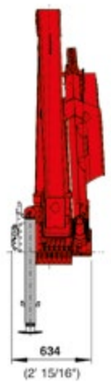

Tầm với nêu trên được đặt trong điều kiện cần đặt ở góc 20°, vì vậy không phải ở mức tầm với tối đa.

CHIỀU DÀI CẦN KHI MỞ RỘNG

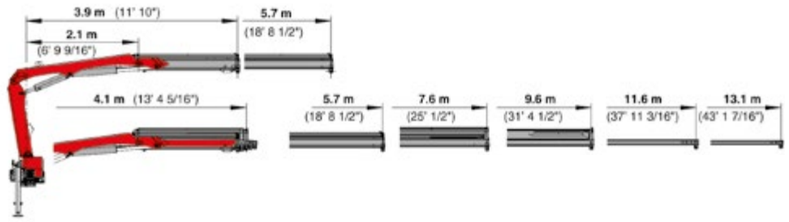

PK 6500

*Đốt dầm vận hành bằng tay

KP-PK6500M2+VN

Sản phẩm được giới thiệu này là một phần của trang bị tùy chọn và có thể không tương thích với phiên bản tiêu chuẩn. Các quy định cụ thể theo quốc gia phải được tuân thủ. Kích thước có thể thay đổi tùy thuộc vào việc thay đổi thông số kỹ thuật, các lỗi và dịch thuật sai.