PALFINGER

C500 | C750 | C1000 | C1500
их модификации

ГИДРОБОРТЫ PALFINGER ДЛЯ КОММЕРЧЕСКИХ АВТОМОБИЛЕЙ

LIFETIME EXCELLENCE

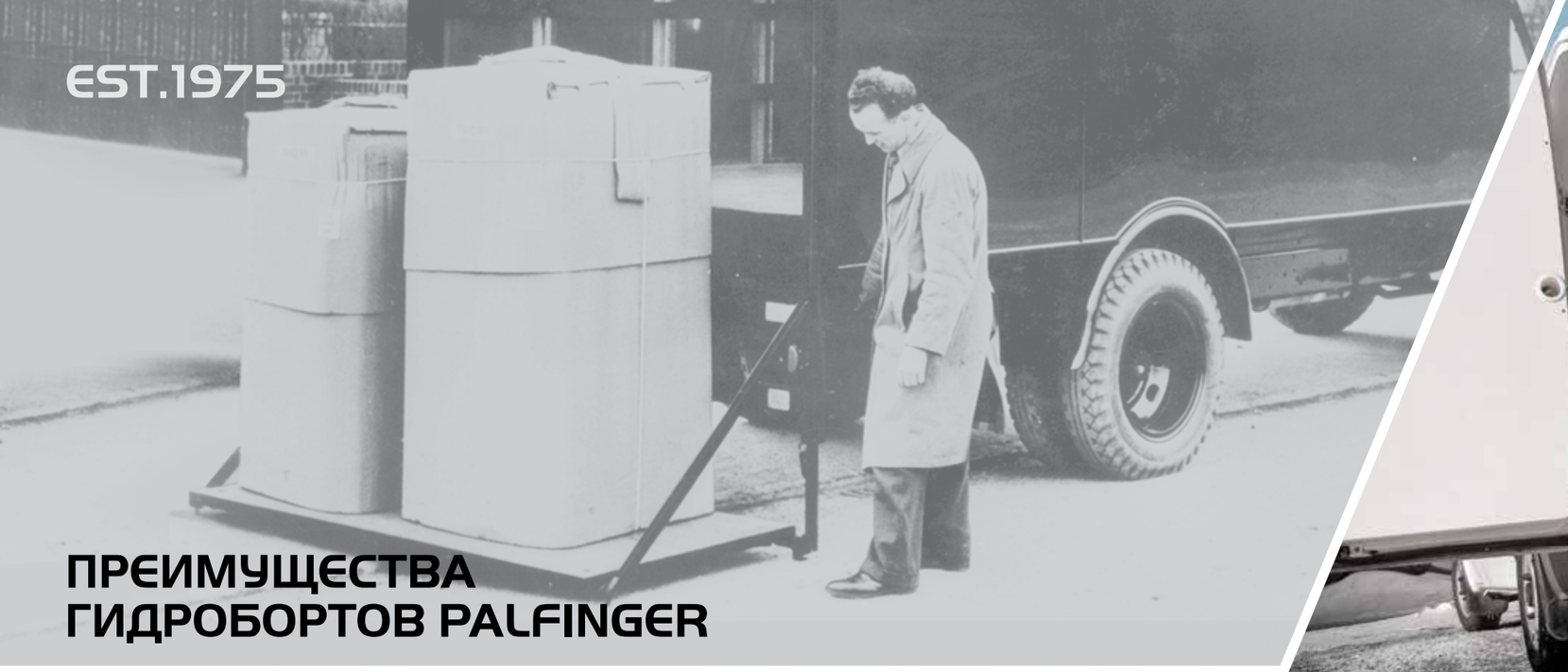

ПРЕИМУЩЕСТВА ГИДРОБОРТОВ PALFINGER

Уже более 50 лет гидроборты PALFINGER успешно обеспечивают безопасную загрузку и разгрузку грузовиков и транспортных средств.

Предлагая более 40 различных моделей и 170 их конфигураций, PALFINGER обеспечивает обслуживание транспортных средств грузоподъемностью от 500 до 4000 кг.

Гидроборты PALFINGER зарекомендовали себя в качестве высоконадежных изделий, отвечающих требованиям самых строгих стандартов безопасности. Мы постоянно оправдываем эти высокие ожидания с каждым новым изделием, добавляемым в нашу линейку продукции.

При разработке нового гидроборта PALFINGER всегда уделяет пристальное внимание потребностям конечных пользователей и кузовостроителей. Операторы хотят, чтобы гидроборт был надежным, прочным и легким, в то время как кузовостроители нуждаются в решениях, которые были бы просты в установке и минимизировали затраты на установку. Наш ассортимент изделий для коммерческого транспорта малой грузоподъемности соответствует этим важным критериям.

Современный рост объемов поставок сопровождается повышением ответственности. Основное внимание в автомобильной промышленности уделяется сокращению выбросов, снижению веса и электрификации автопарка.

Компания PALFINGER готова способствовать осуществлению данного перехода к экологической рациональности и повышению эффективности.

Наш модельный ряд гидробортов для коммерческих автомобилей разнообразен и предлагает:

- Сверхлегкий вес, обеспечивающий увеличение полезной нагрузки и снижение выбросов углекислого газа
- Простую и быструю установку за счет использования изготовленных по индивидуальному заказу монтажных кронштейнов
- Прочную конструкцию, позволяющую сократить время простоя до абсолютного минимума
- Гибкие решения для оптимизации работы вашего автомобиля
- Индивидуальные программные решения, позволяющие адаптировать гидроборт под ваши требования
- Опцию оптимального четырехстороннего комплекта уплотнений, устраняющего необходимость в задних дверях, что дополнительно снижает вес и время доступа к вашим грузам
- Дополнительная опция в виде компактного пульта управления, обеспечивающего эргономичный доступ к элементам управления, расположенным на боковой стороне автомобиля.
- Такие опции, как шаровое шарнирное соединение и дистанционное управление через Bluetooth.

ГИДРОБОРТ ДЛЯ ЛЮБЫХ НУЖД

Мы понимаем, что каждый клиент уникален, и ожидания всегда высоки, когда дело касается удовлетворения разнообразных потребностей. Palfinger предлагает полный спектр индивидуальных решений для любых нужд при эксплуатации вашего коммерческого транспорта малой грузоподъемности.

Наше решение для фургонов является универсальным, оптимизированным по массе, простым в использовании и весьма надежным. Оно станет идеальным помощником для любого вашего фургона.

Наша хорошо зарекомендовавшая себя серия C — это идеальное решение для интенсивного использования в любых условиях. В комплект также входят универсальные монтажные кронштейны.

ТАБЛИЦА ПОДБОРА ОПТИМАЛЬНОГО ГИДРОБОРТА

ДЛЯ ФУРГОНОВ С ГРУЗОПОДЪЕМНОСТЬЮ ДО 12,0 ТОННЕ

Модель	C 500 VAN/FLEX	C 750 L	C 750 S	C 1000 L	C 1000 S	C 1500 LX	C 1500 S
Полезная грузоподъемность, кг	500/600	750	750	1000	1000	1500	1500
Минимальная масса изделия, кг	151/160	199	210	282	376	390	517
Время монтажа, мин	150	180	180	210	210	255	255
Количество гидроцилиндров	2	2	4	4	4	4	4
Максимальная высота подъёма, мм	780	1060	1190	1210	1546	1546	1793
Страница в каталоге	4	6		8		10	

Необходимость снятия запасного колеса зависит от автомобиля. Вышеприведенная информация является лишь общим указанием к применению.

ГИДРОБОРТЫ ДЛЯ ТРАНСПОРТА ГРУЗОПОДЪЕМНОСТЬЮ 500 КГ

МНОГОЦЕЛЕВОЙ ГИДРОБОРТ ДЛЯ ВСЕХ РАСПРОСТРАНЕННЫХ ТИПОВ ФУРГОНОВ

Фургонные гидроборты просты в установке и позволяют упростить перемещение тележек и поддонов. Доступны различные варианты исполнения подъемников, которые точно соответствуют потребностям оператора.

- Индивидуальные установочные комплекты для всех распространенных типов фургонов.
- Быстрое и простое крепление.
- Оптимальное соотношение грузоподъемности и веса.
- Грузоподъемность 600 кг под заказ.
- Опциональное съемное шаровое шарнирное соединение.
- С алюминиевой платформой AluLite 30 или AluLite 40L VAN FLEX.
- Стыковая накладка (накладки) в комплекте.
- Рамка регистрационного знака с подсветкой.

МОДИФИКАЦИИ С 500 И ОСОБЕННОСТИ

C 500 VAN
Для поддонов и тележек.

- Полноразмерная платформа.
- Разнообразие размеров платформ.
- С упорной планкой размером 900 мм в стандартной комплектации.

C 500 VAN FLEX
Универсальность на каждый день.

- Складная платформа, обеспечивающая полноразмерную платформу и легкий доступ.
- Возможность использования двери для входа и выхода.
- С двумя упорными планками размером 450 мм в стандартной комплектации.

ОСНОВНЫЕ ПАРАМЕТРЫ

ГРУЗОПОДЪЕМНОСТЬ

a, мм	Q, кг
600	500
700	430
820	360
1120	260

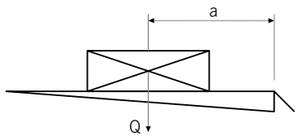

ШАРОВОЕ ШАРНИРНОЕ СОЕДИНЕНИЕ
для VAN и VAN FLEX

ТЕХНИЧЕСКИЕ ХАРАКТЕРИСТИКИ

Модель алюминиевой платформы 1400 x 1575	C 500 VAN	C 500 VAN FLEX
Время монтажа гидробота на автомобиль, мин	150	150
Минимальная масса изделия, кг	151	160
Грузоподъемность, кг	500 / 600*	500 / 600*
Несущая балка, мм	120x80	120x80
Кол-во цилиндров подъема / наклона	1 / 1	1 / 1
Расстояние между подъемными рычагами, мм	510	510

ГАБАРИТНЫЕ РАЗМЕРЫ

Показатели	C 500 VAN | C 500 VAN FLEX
Подъемный рычаг, мм	500
H max, мм	780
H min, мм	450
F max, мм	340
K min, мм	546
D min, мм	814 (926)

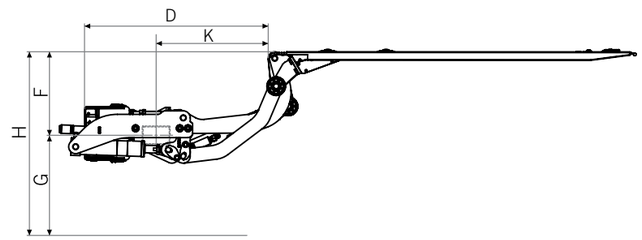

УСТАНАВЛИВАЮТСЯ НА АВТОМОБИЛИ:

C 500 VAN

Mercedes Benz Sprinter 3
VW Crafter
MAN TGE
Iveco Daily | Iveco Daily
Citroen Jumper (R)
Fiat Ducato
Peugeot Boxer
Ford Transit
Renault Master
Opel Movano
Nissan NV 400
Hyundai HD35
Gazelle NEXT

Другие автомобили по запросу.

C 500 VAN FLEX

Mercedes Benz Sprinter 906 / 907
VW Crafter
MAN TGE
Iveco Daily | Iveco Daily
Citroen Jumper (R)
Fiat Ducato
Peugeot Boxer
Ford Transit
Renault Master
Opel Movano
Nissan NV 400
Gazelle NEXT

Другие автомобили по запросу.

ГИДРОБОРТЫ ДЛЯ ТРАНСПОРТА ГРУЗОПОДЪЕМНОСТЬЮ 750 КГ

ГИДРОБОРТ ДЛЯ ЛЮБОГО ВАРИАНТА ИСПОЛНЕНИЯ: ОБЛЕГЧЕННЫЙ, ПРОЧНЫЙ И УНИВЕРСАЛЬНЫЙ

В данном сегменте малой и средней грузоподъемности PALFINGER предлагает легкие и прочные гидроборты, оснащенные двумя или четырьмя гидроцилиндрами для небольших фургонов грузоподъемностью до 5.5 т.

- Легкий гидроборт для небольших фургонов полной массой от 3,5 т и 5,5 т.
- Грузоподъемность 750 кг.
- Устойчивый к кручению двухцилиндровый подъемный механизм C 750 L.
- Надежный четырехцилиндровый подъемный механизм C 750 S.
- Ровное, параллельное движение к погрузочному полу.
- Цельный противоподкатный брус в стандартной комплектации.
- Простое крепление благодаря болтовым монтажным пластинам.

МОДИФИКАЦИИ C 750 И ОСОБЕННОСТИ

C 750 L
Легкий гидроборт.

- Самый легкий гидроборт в нашей линейке продуктов серии 750.
- Инновационный механизм обеспечивает плавное плоскопараллельное движение платформы от уровня земли до верхнего положения погрузки.
- Специализированные монтажные кронштейны для различных транспортных средств.
- Компактная конструкция для оптимальной транспортировки и быстрой установки.
- Усовершенствованное шаровое шарнирное соединение.

C 750 S
Многоцелевой гидроборт.

- Надежный четырехцилиндровый подъемный механизм.
- Для целей укомплектования монтажные пластины взаимозаменяемы с моделью C 750 L.
- Цельное противоподкатное устройство/опционально в виде трехсекционного устройства.
- Крепление для шарового шарнирного соединения поставляется с трехсекционным противоподкатным устройством.

ОСНОВНЫЕ ПАРАМЕТРЫ

ГРУЗОПОДЪЕМНОСТЬ

a, мм	Q, кг
600	750
700	650
820	550
1120	400

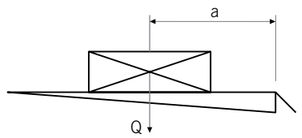

ОБЛЕГЧЕННЫЙ ПОДЪЕМНЫЙ МЕХАНИЗМ
Подъемное оборудование и компоненты версий L являются особенно легкими, что позволяет минимизировать вес всего гидроборта.

ТЕХНИЧЕСКИЕ ХАРАКТЕРИСТИКИ

Модель алюминиевой платформы 1400 x 1575	C 750 L	C 750 S
Время монтажа гидробота на автомобиль, мин	180	180
Минимальная масса изделия, кг	199	210
Грузоподъемность, кг	750	750
Несущая балка, мм	120x120	120x80
Расстояние между подъемными рычагами, мм	620	460 / 1120 / 1240
Гидравлический подъемный механизм кол-во цилиндров подъема / наклона	1 / 1	2 / 2
Перекрытие платформой уровня погрузки, мм	-57	-44
Угол наклона платформы, град.	+90...-10	+90...-10

ГАБАРИТНЫЕ РАЗМЕРЫ

Показатели	C 750 L	C 750 S	
Подъемный рычаг, мм	600	550	680
H max, мм	1060	990	1190
H min, мм	680	700	880
F max, мм	580	540	640
F min, мм	420	370	490
D max, мм	700	640	733
D min, мм	565	517	601
K max, мм	578	555	624
K min, мм	443	419	503
G max, мм	500	450	550
G min, мм	260	330	390

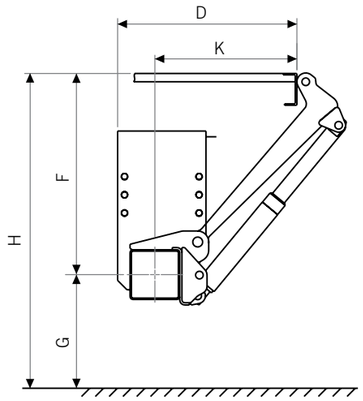

УСТАНАВЛИВАЮТСЯ НА АВТОМОБИЛИ:

C 750 L

MB Sprinter 3 / 5
VW Crafter 30 / 35 / 50
Iveco Daily (C-Profile) 35C-72C
Citroen Jumper (Relay)
Fiat Ducato / Peugeot Boxer

Ford Transit 330-470 V363
Renault Master X62 FWD/RWD
Hyundai HD35
Gazelle NEXT

Другие автомобили по запросу.

C 750 S

MB Sprinter 3 / 4 / 5
VW Crafter 30 / 35 / 50
Iveco Daily (C-Profile) 35C-72C
Citroen Jumper
Fiat Ducato / Peugeot Boxer

Ford Transit 330-470 V363
Renault Master X62 FWD/RWD
Opel Movano X62
Nissan NV400
FWD/RWD
Gazelle NEXT

Другие автомобили по запросу.

ГИДРОБОРТЫ ДЛЯ ТРАНСПОРТА ГРУЗОПОДЪЕМНОСТЬЮ 1000 КГ

ГИДРОБОРТ ДЛЯ ЛЮБОГО ВАРИАНТА ИСПОЛНЕНИЯ: ПРОЧНЫЙ И УНИВЕРСАЛЬНЫЙ

В данном сегменте средней грузоподъемности PALFINGER предлагает легкие и прочные гидроборты, оснащенные четырьмя гидроцилиндрами для фургонов грузоподъемностью от 5 до 12,0 т.

Легкая конструкция — идеальное решение для клиентов, желающих получить максимальную полезную нагрузку, меньший расход топлива и сниженное количество выбросов углекислого газа. В то же время быстрая и простая установка позволяет свести к минимуму затраты на монтаж.

- Легкий гидроборт для фургонов полной массой до 12,0 т.
- Грузоподъемность 1000 кг с расстоянием нагрузки 600 и 700 мм.
- Надежный четырехцилиндровый подъемный механизм.
- Плавное плоскопараллельное движение платформы к погрузочному полу.
- Трёхсекционный противоподкатный брус в стандартной комплектации.
- Простое крепление благодаря болтовым монтажным пластинам.
- Приспособление для муфты с шаровой головкой поставляется опционально с трёхсекционным противоподкатным брусом.

МОДИФИКАЦИИ С 1000 И ОСОБЕННОСТИ

C 1000 L
Проверенный, прочный и универсальный гидроборт.

- Универсальные экологичные монтажные кронштейны для множества различных транспортных средств.
- Трехсекционное противоподкатное устройство.
- Возможность установки шарового шарнирного соединения для сцепки в автопоезд.
- Поставляется с платформой AluLite30/40L или Ferrostar (стальная).

C 1000 S
Универсальный гидроборт для ежедневных распределительных перевозок.

- Четырехцилиндровый подъемный механизм с длиной подъемного рычага от 700 до 900 мм.
- Усиленная конструкция для оптимального использования грузоподъемности.
- Поставляется с платформой AluLite30/40L или Ferrostar (стальная).
- Возможен вариант поставки с узкой платформой на половину ширины двери фургона.
- Большой выбор специального оборудования в наличии.

ОСНОВНЫЕ ПАРАМЕТРЫ

ГРУЗОПОДЪЕМНОСТЬ C 1000 L

a, мм	Q, кг
600	1000
750	800
950	600
1400	400

ГРУЗОПОДЪЕМНОСТЬ C 1000 S

a, мм	Q, кг
700	1000
875	800
1150	600
1700	400

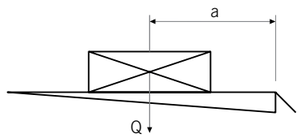

ТЕХНИЧЕСКИЕ ХАРАКТЕРИСТИКИ

Модель алюминиевой платформы 1800 x 2300	C 1000 L	C 1000 S
Время монтажа гидробота на автомобиль, мин	210	210
Расстояние до центра массы груза, мм	600	700
Минимальная масса изделия, кг	282	376
Грузоподъёмность, кг	1000	1000
Несущая балка, мм	180x180	180x180
Расстояние между подъемными рычагами, мм	1100 / 1320	1310
Гидравлический подъемный механизм кол-во цилиндров подъема / наклона	1 / 1	2 / 2
Перекрытие платформой уровня погрузки, мм	-44	-57
Угол наклона платформы, град.	+90...-10	+90...-10

ГАБАРИТНЫЕ РАЗМЕРЫ

Показатели	C 1000 L		C 1000 S		
Подъемный рычаг, мм	600	700	700	800	900
H max, мм	1100	1210	1256	1409	1546
H min, мм	750	820	906	922	998
F max, мм	620	650	728	811	894
F min, мм	420	500	529	572	625
D max, мм	802	871	860	951	1036
D min, мм	617	742	665	777	776
K max, мм	652	721	710	801	886
K min, мм	467	592	515	627	626

G - по согласованию.

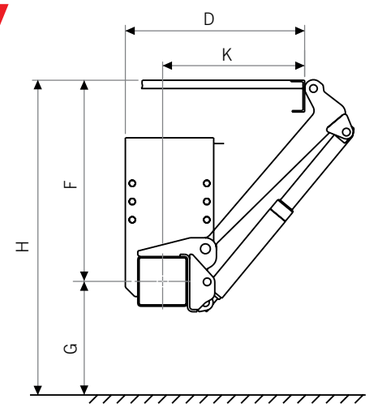

УСТАНАВЛИВАЮТСЯ НА АВТОМОБИЛИ:

C 1000 L

MB Atego / Sprinter 5 т.
VW Crafter 5 / MAN TGE & TGL
Iveco Eurocargo / Daily 50C-72C
Mitzubishi Fuso SZ
Renault D 7.5 Midlum
Hyundai HD78 / Mighty EX9
GAZ Valdai NEXT

Другие автомобили по запросу.

C 1000 S

MB Atego 7.5 / Sprinter 5 т.
MAN TGE & TGL 8-12 т.
Iveco Eurocargo / Daily 50C-120C
Mitzubishi Canter 7C-9C
Renault D-series до 12 т.
Isuzu 5-8 т.
Volvo 8-12 т.
GAZ Valdai NEXT

Другие автомобили по запросу.

ГИДРОБОРТЫ ДЛЯ ТРАНСПОРТА ГРУЗОПОДЪЕМНОСТЬЮ 1500 КГ

ГИДРОБОРТ ДЛЯ ЛЮБОГО ВАРИАНТА ИСПОЛНЕНИЯ: ПРОЧНЫЙ И УНИВЕРСАЛЬНЫЙ

В данном сегменте средней грузоподъемности PALFINGER предлагает легкие и прочные гидроборты, оснащенные четырьмя гидроцилиндрами для фургонов грузоподъемностью от 5 до 12,0 т.

Легкая конструкция — идеальное решение для клиентов, желающих получить максимальную полезную нагрузку, меньший расход топлива и сниженное количество выбросов углекислого газа. В то же время быстрая и простая установка позволяет свести к минимуму затраты на монтаж.

- Гидробрт для фургонов полной массой до 12,0 т.
- Грузоподъемность 1500 кг.
- Надежный четырехцилиндровый подъемный механизм.
- Ровное, параллельное движение к погрузочному полу.
- Трёхсекционный противоподкатный брус в стандартной комплектации.
- Простое крепление благодаря болтовым монтажным пластинам.

МОДИФИКАЦИИ С 1500 И ОСОБЕННОСТИ

C 1500 LX
Проверенный, прочный и универсальный гидроборт.

- Универсальные экологичные монтажные кронштейны для множества различных транспортных средств.
- Трехсекционное противоподкатное устройство.
- Возможность установки шарового шарнирного соединения для сцепки в автопоезд.
- Поставляется с платформой AluLite30/40L или Ferrostar (стальная).

C 1500 S
Универсальный гидроборт для ежедневных распределительных перевозок.

- Четырехцилиндровый подъемный механизм с длиной подъемного рычага от 700 до 1100 мм.
- Усиленная конструкция для оптимального использования грузоподъемности.
- Поставляется с платформой AluLite30/40L или Ferrostar (стальная).
- Возможен вариант поставки с узкой платформой на половину ширины двери фургона.
- Большой выбор специального оборудования в наличии.

ОСНОВНЫЕ ПАРАМЕТРЫ

ГРУЗОПОДЪЕМНОСТЬ C 1500 LX

a, мм	Q, кг
600	1500
720	1250
900	1000
1200	750
2100	470

ГРУЗОПОДЪЕМНОСТЬ C 1500 S

a, мм	Q, кг
1000	1500
1200	1250
1500	1000
1850	800
2400	600

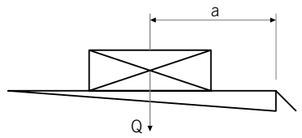

ТЕХНИЧЕСКИЕ ХАРАКТЕРИСТИКИ

Модель алюминиевой платформы 1600 x 2500	C 1500 LX	C 1500 S
Время монтажа гидробота на автомобиль, мин	255	255
Расстояние до центра массы груза, мм	600	1000
Минимальная масса изделия, кг	390	517
Грузоподъёмность, кг	1500	1500
Несущая балка, мм	180x180	180x180
Расстояние между подъемными рычагами, мм	1310	1300
Гидравлический подъемный механизм кол-во цилиндров подъема / наклона	2 / 2	2 / 2
Перекрытие платформой уровня погрузки, мм	-63	-57
Угол наклона платформы, град.	+90...-10	+90...-10

ГАБАРИТНЫЕ РАЗМЕРЫ

Показатели	C 1500 LX			C 1500 S				
Подъемный рычаг, мм	700	800	900	700	800	900	1000	1100
H max, мм	1256	1409	1546	1200	1428	1528	1651	1793
H min, мм	906	922	998	883	916	1006	950	1023
F max, мм	728	811	894	650	817	924	977	1056
F min, мм	529	572	625	508	566	614	569	608
D max, мм	860	951	1036	876	970	1057	1190	1282
D min, мм	665	721	777	768	751	773	871	933
K max, мм	710	801	886	726	820	907	1040	1132
K min, мм	515	571	627	618	601	623	721	783

G - по согласованию.

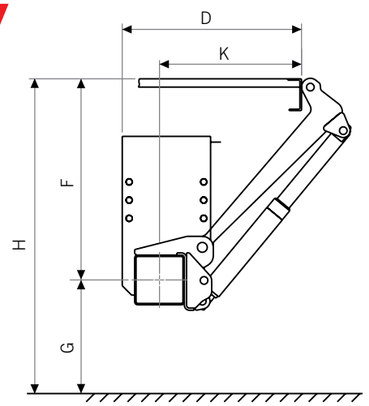

УСТАНАВЛИВАЮТСЯ НА АВТОМОБИЛИ:

C 1500 LX

MB Atego / Sprinter 5 т.
VW Crafter 5 / MAN TGE & TGL
Iveco Eurocargo / Daily 50C-72C

Mitzubishi Fuso SZ
Renault D 7.5 Midlum
Hyundai HD78 / Mighty EX9
KAMAZ Kompas 9 / 12

Другие автомобили по запросу.

C 1500 S

MB Atego 7.5 / Sprinter 5 т.
MAN TGE & TGL 8-12 т.
Iveco Eurocargo / Daily 50C-120C
Mitzubishi Canter 7C-9C

Renault D-series до 12 т.
Isuzu 5-8 т.
Volvo 8-12 т.
KAMAZ Kompas 9 / 12

Другие автомобили по запросу.

СТАНДАРТНЫЕ И ОПЦИОНАЛЬНЫЕ ПЛАТФОРМЫ

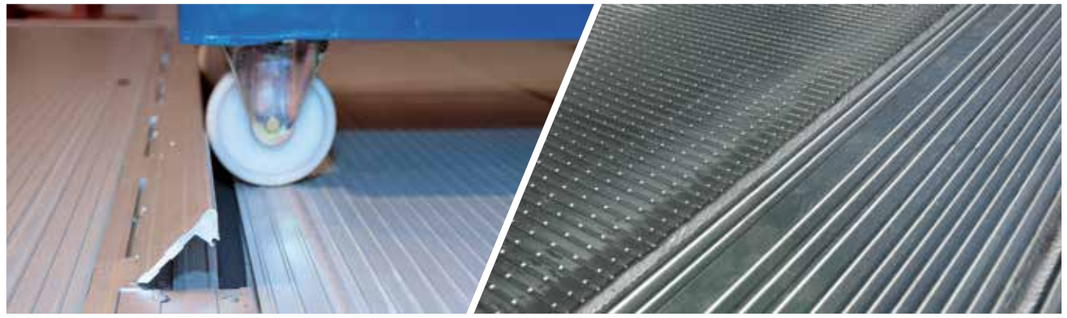

Платформы собственного производства.

- Алюминиевая платформа AluLite (в стандартной комплектации).
- Анодирование платформы (опционально).
- Стальная платформа Ferrostar (опционально).
- Наличие ролл-стопов (опционально).

Поперечные канавки платформы.

- Противоскользящие поперечные канавки класса R10 согласно стандарту DIN 51130 (в стандартной комплектации).
- Двойные противоскользящие поперечные канавки класса R12 (опционально).

Светодиодные сигнальные лампы (опционально).

- Устройство для обеспечения безопастности.
- Современная технология светодиодов с длительным сроком службы.
- Прочный алюминиевый корпус.

Окраска платформы (опционально).

- Для выбора доступны стандартные цвета по шкале RAL.
- Изготовление согласно техническим условиям заказчика.

Комплект уплотнений для фургона (опционально).

- Уплотнение между платформой и кузовом с четырех сторон.
- Отсутствие необходимости в установке тяжелых дорогостоящих задних дверей.

Полимерное покрытие платформы (опционально).

- Снижение уровня шума (PIEK).
- Противоскользящее покрытие класса R12 согласно стандарту DIN 51130.
- Защита поверхности платформы.

СТАНДАРТНЫЕ И ОПЦИОНАЛЬНЫЕ ПОДЪЕМНЫЕ МЕХАНИЗМЫ

Противоподкатное устройство (в стандартной комплектации).

- Цельное противоподкатное устройство.
- Трехсекционное противоподкатное устройство.
- Специальное покрытие KTL для защиты от коррозии.
- Финишное порошковое окрашивание (цвета по шкале RAL под заказ).

Силовой блок с встроенным пультом управления MBB.

- Простота обслуживания.
- Устойчивость к воздействию температур до -25 °C.
- Органическое масло или антифриз (опционально).

Механический/гидравлический стабилизатор (опционально).

- Для стабилизации автомобиля при погрузке/выгрузке.
- Фиксирует уровень фургона при погрузке/выгрузке.

Оси из нержавеющей стали (в стандартной комплектации).

- Высочайшая антикоррозийная устойчивость.
- Простота установки и обслуживания благодаря запатентованной конструкции.

Различные шаровые шарнирные соединения (опционально).

- Для большинства автомобилей устройство устанавливается дополнительно.
- Предназначено для сцепки автопоезда.

Индивидуальная упаковка (опционально).

- Компактный транспортный поддон.
- Оптимизация отгрузки и хранения.
- Простота установки.

СТАНДАРТНЫЕ И ОПЦИОНАЛЬНЫЕ ЭЛЕМЕНТЫ УПРАВЛЕНИЯ

Основной пульт управления (в стандартной комплектации).

- Современный дизайн.
- Эргономичность.
- Небольшой вес.
- Влагозащищённость и грязеустойчивость.
- Фоновая подсветка (опционально).

Подвесной пульт управления (стандартно).

- Две или три кнопки в зависимости от модели.
- Спиральный шнур.
- Петля для подвешивания.
- Магнит, встроенный в корпус, для удобного расположения на корпусе фургона во время работы оператора.

Пульт дистанционного управления (опционально).

- Технология Bluetooth.
- Стандартные подъёмные операции.
- Две дополнительные программируемые кнопки для специфических задач.
- Программная функция SelfLock.

Дополнительный пульт управления 3+1 (опционально).

- Монтируется в корпус фургона.
- Местоположение определяет заказчик.

Ножное управление платформой (опционально).

- Прочный алюминиевый корпус.
- Управление без помощи рук.
- контрольная функция местоположения оператора на платформе.

Рабочее место (в стандартной комплектации).

- Износостойкое.
- Выгравировано на поверхности платформы.
- Контрольная функция местоположения оператора на платформе.

ОПЦИОНАЛЬНОЕ ПРОГРАММНОЕ ОБЕСПЕЧЕНИЕ

Система Quick Down.

- Одновременное открытие и опускание платформы.
- Более эффективная погрузка/выгрузка.
- Быстрый доступ к грузу.

Система Self Lock.

- Блокировка работы гидроборта при удалении оператора на расстояние более 10 м.
- Доступно при применении дистанционного пульта управления.

Система Smooth Tilting.

- Автоматическое снижение скорости платформы при работе с хрупким грузом.
- Высокоточное позиционирование при перемещении платформы.

Система Geo Fencing.

- Открытие гидроборта разрешено только в предварительно установленных зонах согласно системе GPS.

Система Connected Date.

- Передача данных о массе груза на платформе в информационный центр.
- Доступно при наличии весов в платформе (опционально).

Система Easy Move.

- ААвтоматическая подготовка гидроборта к работе (максимальная эффективность для выдвижных гидробортов R-серии).

Программы, создавались согласно требованиям заказчика.

ОПЦИИ АППАРАТНОГО И ПРОГРАММНОГО ОБЕСПЕЧЕНИЯ

Печатная плата программируемого контроллера.

- Возможность подключения к диагностическому ПО.
- Возможность выполнения самодиагностики.
- Программирование под индивидуальные потребности заказчика.

Датчик положения платформы.

- Простота установки в систему через "plug and play".
- Быстрое установка на платформе.

Интерфейс ETMA* (опционально).

- Простое и быстрое подключение при монтаже.
- Для автомобилей поддерживающих данный интерфейс.

НОВЫЙ ПУЛЬТ ДИСТАНЦИОННОГО УПРАВЛЕНИЯ* ДЛЯ ВСЕХ ВАРИАНТОВ ПРИМЕНЕНИЯ

Новый пульт дистанционного управления MBB BT (= Bluetooth®) разработан для максимального удобства использования. Эргономичный дизайн, удобная поверхность и малый вес — все это представляет собой преимущества нового переносного устройства.

Техническое устройство данного пульта дистанционного управления позволяет использовать его для решения сложных повседневных задач, даже при чередовании операций с различными транспортными средствами и другими пультами дистанционного управления.

ПРЕИМУЩЕСТВА ПУЛЬТА MBB BT

- Простота в эксплуатации.
- Настраиваемые варианты использования.
- Прочность и легкий вес.
- Водостойкость.
- Ударопрочность.
- Быстрый заряд и длительный срок службы аккумулятора.
- Интерфейс заряда USB-C.
- Двусторонняя связь.
- Беспроводная технология Bluetooth®.

ОБОЗНАЧЕНИЯ УПРАВЛЕНИЯ

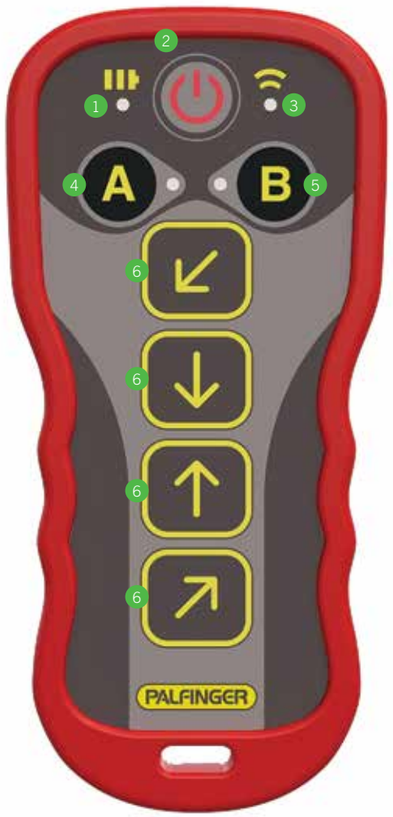

1. **Светодиодный индикатор заряда аккумулятора.**
   Показывает уровень заряда аккумулятора.
2. **Кнопка включения / выключения.**
3. **Светодиодный индикатор состояния.**
   Горит при доступной радиосвязи с гидробортом.
4. **Кнопка выбора A со светодиодным индикатором.**
   Программируемая кнопка может быть предназначена под функции автомобиля.
5. **Кнопка выбора B со светодиодным индикатором.**
   Программируемая кнопки может быть предназначена под функции автомобиля.
6. **Основные функциональные кнопки управления гидробортом.**
   Удобно выполнять все стандартные операции: открывание, опускание, подъем и закрывание.

КОМПАКТНЫЙ ПУЛЬТ ДЛЯ УДОБСТВА ВЫПОЛНЕНИЯ ОПЕРАЦИЙ

Новый компактный пульт управления — это новейший способ управления гидробортом с помощью передовых технологий. Его запатентованная конструкция обеспечивает различные варианты установки на транспортное средство. Гидроборт становится еще удобнее, чем когда-либо.

ПРЕИМУЩЕСТВА НОВОГО ПУЛЬТА УПРАВЛЕНИЯ

- Плоская конструкция.
- Прочность и легкий вес.
- Водостойкость.
- Ударопрочность.
- Эргономичный дизайн.
- Подсветка (опция).
- Индивидуальное программирование (опция).
- Возможность установки в том числе в кузове автомобиля.

ОБОЗНАЧЕНИЯ УПРАВЛЕНИЯ

1. **Кнопка подтверждения операции гидроборта.**
   (EN ISO 13851)
2. **Кнопки выбора операций гидроборта.**

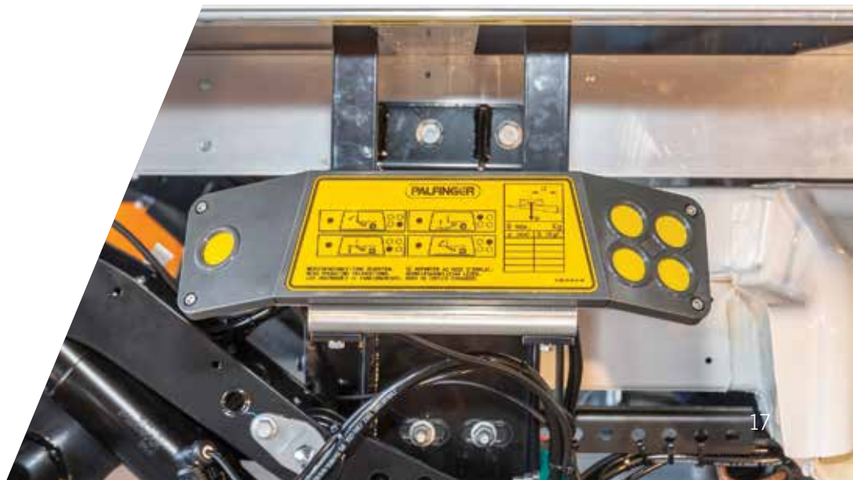

ОБСЛУЖИВАНИЕ КЛИЕНТОВ И ПОЖИЗНЕННЫЕ СЕРВИСНЫЕ УСЛУГИ

МАКСИМАЛЬНАЯ ДОСТУПНОСТЬ.

Наша продукция отличается высочайшим качеством и гарантирует высокоэффективную эксплуатацию. Превосходная долговечность и высокотехнологичное производство позволяют получить ряд довольно прочных и надежных гидробортов. Однако, при необходимости, компания PALFINGER предоставляет всестороннюю поддержку в ремонте, техническом обслуживании и заказе запасных частей. Чтобы получить дополнительную информацию и воспользоваться функцией поиска партнеров по обслуживанию, посетите страницу:

https://www.palfinger.com/ru-ru/poisk-dilera

ДОЛГОВЕЧНОСТЬ

Новейшие производственные технологии позволяют производить компоненты премиум-класса.
Все платформы и компоненты разрабатываются и производятся в соответствии с Директивой 2006/42/EC «О безопасности машин и оборудования», стандартом EN 1756-1 на гидроборты и другими нормами.

СЕТЬ СЕРВИСНЫХ ПАРТНЕРОВ

Найдите своего сервисного партнера с помощью веб-поиска или приложения. В России насчитывается более 100 сервисных партнеров.

СЕРВИСНОЕ ПРИЛОЖЕНИЕ

Система диагностики гидробортов PALFINGER является частью системы PALCODE, которая может помочь в поиске и устранении неисправностей.

ТЕХНИЧЕСКАЯ ПОДДЕРЖКА И ОБУЧЕНИЕ

Поддержка по телефону квалифицированным обслуживающим персоналом.
Кроме того, возможно индивидуальные /групповые технические курсы обучения от завода изготовителя гидробортов.

СПЕЦИАЛИСТЫ ПО ТЕХНИЧЕСКОМУ ОБСЛУЖИВАНИЮ

Обслуживание на месте квалифицированным техническим персоналом, которое минимизирует время простоя и позволяет максимально увеличить производительность гидроборта.

ГАРАНТИЯ

Гарантийный срок на комплектное заводское изделие в России составляет 12 месяцев.

НАЛИЧИЕ ОРИГИНАЛЬНЫХ ЗАПАСНЫХ ЧАСТЕЙ PALFINGER

Благодаря оригинальным запасным частям ваш гидроборт остается оригинальным, что делает его безопасным и надежным.

Безупречная функциональность гидроборта является важным элементом, когда речь идет об обеспечении работоспособности грузового автомобиля. Вот почему компания PALFINGER верит в оригинальность своих запасных частей! Они идеально подходят к гидробортам и, следовательно, упрощают установку/замену или дооснащение.

СУЩЕСТВУЕТ МНОЖЕСТВО ПРИЧИН ИСПОЛЬЗОВАТЬ ОРИГИНАЛЬНЫЕ ЗАПЧАСТИ ПРОИЗВОДСТВА КОМПАНИИ PALFINGER:

- Запасные части соответствуют современному состоянию технологии производства.
- Снижение затрат на техническое обслуживание и ремонт: например, более быстрый монтаж за счет точной подгонки запчастей и гидроборта.
- Необходимые запчасти доставляются быстро и легко, в том числе на следующий день — в регионы, в которых имеется экспресс-доставка.

ПРЕИМУЩЕСТВА СЕРВИСНОЙ СЕТИ PALFINGER:

- Подробная информация о необходимых запчастях, включая наличие на складе.
- Заказ запасных частей с проверкой наличия и отслеживанием поставки.
- Претензии по гарантии на гидроборта и запасные части, продление гарантии, электронная рекламация.

PALFINGER AG

Lamprechtshausener | Bundesstrasse 8 | 5101 Бергхайм | Австрия | +43 662 2281-0

АО «ПОДЪЕМНЫЕ МАШИНЫ» ГРУППА ПАЛФИНГЕР

182112 | Россия | Псковская область | г. Великие Луки | ул. Корниенко, 6
+7 81153 6-39-02 доб.122 | +7 921 448-46-35 | office-pm@palfinger.com

196084 | Россия | Санкт-Петербург | ул. Парковая, 9, «М» | +7 812 303-82-64 | info.spb@palfinger.com

PALFINGER.COM