PALFINGER

PALFINGER TAIL LIFTS

BRUKSANVISNING
BAKGAVELLYFTAR

Bruksanvisning

för

PALFINGER Tail Lifts bakgavellyftar

Bakgavellyftar av standardtyp
Indragbara bakgavellyftar
Vikbara bakgavellyftar
Vertikallyftar

07-500.99-01.00-26 01.08.2019
Saknr: 2023757 A 23591

Innehållsförteckning

Innehållsförteckning 4

Om denna bruksanvisning 6
Dokumentation att fortsätta med 6

Viktig säkerhetsinformation 7
Avsedd användning 7
Personalens kvalifikationer 8
Varningsanvisningar i denna bruksanvisning 8
Detta måste du beakta 9

PALFINGER Tail Lifts – Bakgavellyft 11

Leveransomfattning 12

Så hittar du din modell 13

Modellöversikter 16
Bakgavellyftar av standardtyp 16
Bakgavellyftar av standardtyp 17
Bakgavellyftar av standardtyp 18
Bakgavellyftar i standardutförande
med elektriska cylindrar 19
Indragbara bakgavellyftar 20
Indragningsteknik 21
Vikbara bakgavellyftar 22
Vertikallyftar 23

Förinställa bakgavellyften 24
Ställa in tidpunkt för markanpassning 24
Förinställa plattformslutning 24
Ställa in tryckbrytare på det hydrauliska stödet 25

Allmän manövrering 26
Tillkoppla bakgavellyften 27
Köra ut stödbenen på ditt fordon 29
Kör in stödbenen på ditt fordon 30
Ställa upp resp. fälla ned räcken på plattformen 30
Förflytta plattformen 33
Lasta på eller lasta av plattformen 36
Frånkoppla bakgavellyften 39
Förarhyttstyrning 40

Manöverorgan 42
Sidoplacerade manöverorgan 43
Manövrering via två kabelbundna manöverdon
med vardera tre knappar 96
Tillvalsmöjlighet för manövrering: Fotomkopplare 102
Tillvalsmöjlighet för manövrering:
Kabelanslutet handmanöverdon med två tryckknappar 104
Tillvalsmöjlighet för manövrering:
Kabelanslutet handmanöverdon med tre tryckknappar 106
Tillvalsmöjlighet för manövrering: Kabelanslutet handman
överdon med fyra tryckknappar för MBB C 750 SX 109
Tillvalsmöjlighet för manövrering:
Fjärrkontroll (standard) 112
Specialmanöverdon 114
Specialmanöverdon 116
Specialmanöverdon 118
Programmera knappkod 122

Underhåll och skötsel 128
Underhåll före start 132
Underhåll efter varje användningstillfälle 133
Månatligt underhåll 139
Underhåll kvartalsvis eller halvårsvis 142
Årligt underhåll 142
Kontroller 148

Avhjälpa störningar 149

Tekniska data 166
Lastdiagram 167
Hydraulscheman 173

Smörj- och driftmedel 188
Hydrauloljerekommendation 188
Miljövänliga oljor 188
Rekommendation smörjfett/olja 188

Tillbehör som kan levereras 188

Index 192

Om denna bruksanvisning

Bruksanvisningen innehåller viktig information om säker och korrekt montering, hantering och underhåll av bakgavellyften **PALFINGER Tail Lifts** samt hur man själv kan åtgärda enklare störningar.

▶ Läs denna bruksanvisning fullständigt och i synnerhet kapitlet „Viktig säkerhetsinformation“, innan du börjar arbeta med bakgavellyften.

Dokumentation att fortsätta med

- Montageanvisning
- Montageritning
- Reservdelskatalog (online)
- Kontrollbok
- Undersökning före påbyggnad (på begäran)
- Snabbguide (tillval)
- Komplettering till bruksanvisning (tillval)

Viktig säkerhetsinformation

PALFINGER Tail Lifts bakgavellyft är tillverkad enligt dagens tekniknivå och erkända säkerhetstekniska regler. Trots detta finns det risk för person- och sakskador, om du inte beaktar de allmänna säkerhetsanvisningarna och varningsanvisningarna som följer före handlingsanvisningarna i denna bruksanvisning.

- ▶ Läs därför denna bruksanvisning grundligt och fullständigt, innan du manövrerar bakgavellyften.
- ▶ Förvara bruksanvisningen så att den alltid är tillgänglig för varje användare.
- ▶ Om du säljer eller lånar ut fordonet med bakgavellyften, lämna alltid med bruksanvisningen.

Avsedd användning

- ▶ Använd bakgavellyften uteslutande för att lasta och lossa gods. Därvid får endast den manövrerande personen åka med lyften.
- ▶ Använd endast bakgavellyften tillsammans med karosseri. Om du använder bakgavellyften utan karosseri finns det risk att lyftcylindern faller ur vid för högt lyft och person- eller materiella skador uppstår.
- ▶ Överskrid inte kapacitetsgränserna som anges i tekniska data.

Avsedd användning innebär också att du har läst och förstått denna bruksanvisning, i synnerhet kapitlet „Viktig säkerhetsinformation“.

Icke avsedd användning är då bakgavellyften

- används utanför de användningsområden som beskrivs i den här bruksanvisningen,
- används under förhållanden som avviker från vad som beskrivs i den här bruksanvisningen.

Personalens kvalifikationer

Bakgavellyften får endast manövreras:

- av personer som har läst och förstått bruksanvisningen, främst kapitlen „Viktig säkerhetsinformation“ och „Allmän manövrering“
- och som är förtrogna med bakgavellyftens funktion och hantering.

Varningsanvisningar i denna bruksanvisning

Denna bruksanvisning innehåller varningsanvisningar före uppmaningar att handla, som kan innebära risk för person- eller sakskada.

Varningsanvisningar är utförda på följande sätt:

SIGNALORD	**Beskrivning av farans art och dess källa** Beskrivning av följderna om man inte beaktar faran ▶ Beskrivning av åtgärder för att avvärja faran

Du måste ovillkorligen vidta de beskrivna åtgärderna för att avvärja faran!

Signalordet anger farans allvar:

Signalord	Användning
FARA!	**Markerar en omedelbart hotande allvarlig fara, som med säkerhet leder till svåra skador eller till och med dödsfall om den inte undviks.**
VARNING!	**Markerar en möjlig fara, som kan leda till svåra skador eller till och med dödsfall, om man inte undviker faran.**
VAR FÖRSIKTIG!	**Påvisar en potentiellt farlig situation, som kan leda till medelsvåra eller lätta kroppsskador eller sakskador, om situationen inte undviks.**

Detta måste du beakta

Allmänna anvisningar

- Medför alltid denna bruksanvisning i fordonet.
- Endast verkstäder som har avtal med **PALFINGER Tail Lifts** får genomföra konstruktionsändringar. Din närmaste avtalsverkstad och närmare kontaktinformation hittar du i verkstadsförteckningen.
- Använd endast originalreservdelar från **PALFINGER Tail Lifts** vid underhåll.
- Observera alla olycksförebyggande föreskrifter.

Vid tillkoppling

- Kontrollera dagligen innan bakgavellyften tillkopplas, att alla säkerhets- och varningsanordningar finns på plats och fungerar.
  - Varningsflaggor
  - Varningslampor
  - Hållhandtag
  - Avrullningsskydd

Under drift

- Säkerställ att bakgavellyften är förreglad, innan du tar den i drift.
- Sörj för tillräcklig belysning inom lastningsområdet.
- Transportera aldrig personer på bakgavellyften.
- Lasta alltid bakgavellyften så att vikten fördelas jämnt.
- Säkra nyttolasten på bakgavellyften så att den inte kan falla av. Behållare med obromsade hjul får endast transporteras med bakgavellyften, om du har säkrat dem mot ivägrullning med ett avrullningsskydd.
- Håll rörelseområdet vid fordonet fritt.

Före underhåll

- Stäng av batteriets huvudbrytare eller lossa jordflätan.
- Säkra resp. avlasta fjädrar före utbyte.
- Om hydraulolja sprutar ut, undvik strålen.
- Vid underhållsarbeten under plattformen ska löparna säkras så att de inte kan röra sig nedåt.

Vid bortskaffande

- Bortskaffa oljor och filter enligt föreskrifterna i ditt land.

PALFINGER Tail Lifts – Bakgavellyft

Tack för att du valde en ny bakgavellyft från **PALFINGER Tail Lifts**!

Med mer än 50 års erfarenhet inom området hydrauliska bakgavellyftar är **PALFINGER Tail Lifts** GmbH idag en av de globalt ledande tillverkarna av dessa ytterst värdefulla lastningssystem.

Bakgavellyftarna av märket **PALFINGER Tail Lifts**, men också av tidigare märken som Hubfix, Interlift och Hayons Inter, möter dig idag i mer än 40 länder över hela världen. Man kan hitta över 100 000 bakgavellyftar från fabriken i Bremen, på alla fem kontinenterna.

Det enastående servicenätet med över 2 500 serviceställen enbart i Europa garanterar en gränslös och optimal logistik.

Din nya **PALFINGER Tail Lifts** bakgavellyft har en innovativ och tillförlitlig teknik. Den är tillverkad med stor omsorg av våra medarbetare. Detta ger de bästa förutsättningarna för en lång och störningsfri nyttolivslängd.

För att du ska bli förtrogen med manövreringen av din nya bakgavellyft, ber vi dig läsa igenom den följande bruksanvisningen omsorgsfullt. Här hittar du också de erforderliga säkerhetstekniska anvisningarna för användning av bakgavellyften.

Om du har ytterligare frågor om din bakgavellyft, står serviceteamet från **PALFINGER Tail Lifts** gärna till tjänst.

Leveransomfattning

- Bakgavellyft
- Dekal – ETMA-anvisningar
- Stor typskylt (för plattformen)
- Liten typskylt (för lyftanordningen)
- Skylt för underkörningsskyddet (UFE)
- Lastdiagram
- Bruksanvisning
- Kontrollbok
- Startsats, bestående av:
  - Certifikat för underkörningsskyddet
  - Montageanvisning
  - Snabbguide
  - Stor TÜV-skylt
  - Liten TÜV-skylt

Så hittar du din modell

Varje modell av bakgavellyftarna har i denna bruksanvisning tilldelats en bokstav (**A** till **V**). Du återfinner denna bokstav i anslutning till varje kapitel som innehåller information om din modell. I följande översikt visas vilken bokstav som gäller din modell.

Bakgavellyftar av standardtyp

A

Sidoplacerat manöverorgan

MBB C 1000 S – C 3000 S
MBB C 1000 LD – C 2500 L
MBB C 1500 SZ – C 2500 SZ
MBB C 1500 SK – C 2500 SK
MBB C 750 SPLD SPRD – C 1000 SPL SPR
MBB C 750 LD – C 1000 L / PTC 1000 LLW
MBB C 1000 ML – C 1500 ML
MBB C 1000 ML PRO – C 1500 ML PRO
MBB C 750 S / PTC 750 S
MBB C 750 LX
MBB C 750 SX
MBB C 500 LD – C 750 L / PTC 750 L / PTC 750 LLW
MBB C 750 SPL SPR
MBB C 1500 LX – C 2000 LX

B

Modeller med en cylinder

MBB C 500 LG

C

minifix

MBB C 350 VAN – C 600 VAN
MBB C 500 VAN FLEX

E

Elektrisk cylinder

MBB C 1000 E

Indragbara bakgavellyftar

F

Enkelvikt plattform

MBB R 1000 S – R 2500 S

MBB R 1500 L – R 2500 L

MBB R 1500 L FLAT

MBB R 1500 SK – R 2000 LK

MBB R 1500 S TRAIL –
R 2500 L TRAIL

MBB R 1500 S TRUCK –
R 2000 L TRUCK

MBB R 1000 S TRUCK-LGD –
R 2000 L TRUCK-LGD

MBB R 1500 S TRAIL-LGD –
R 2500 L TRAIL-LGD

MBB R 1000 S TRUCK-CCD –
R 2000 L TRUCK-CCD

MBB R 1500 S TRAIL-CCD –
R 2500 L TRAIL-CCD

G

Dubbelvikt plattform

MBB R 1500 SH – R 2000 LH

MBB R 750 SM – R 2000 LM

Vikbara bakgavellyftar

K

Modeller med fyra cylindrar

MBB F 1000 SH – F 2000 LH

MBB F 1000 SX – F 2000 LX

L

Modeller med två cylindrar

MBB F 1000 LD – F 1500 LU

MBB F 1000 L – F 1500 L

M

Modeller med en cylinder

MBB F 600 L

MBB C 600 L

Vertikallyftar

V

Standard-vertikallyft

MBB V 4000 S

Modellöversikter

A Bakgavellyftar av standardtyp

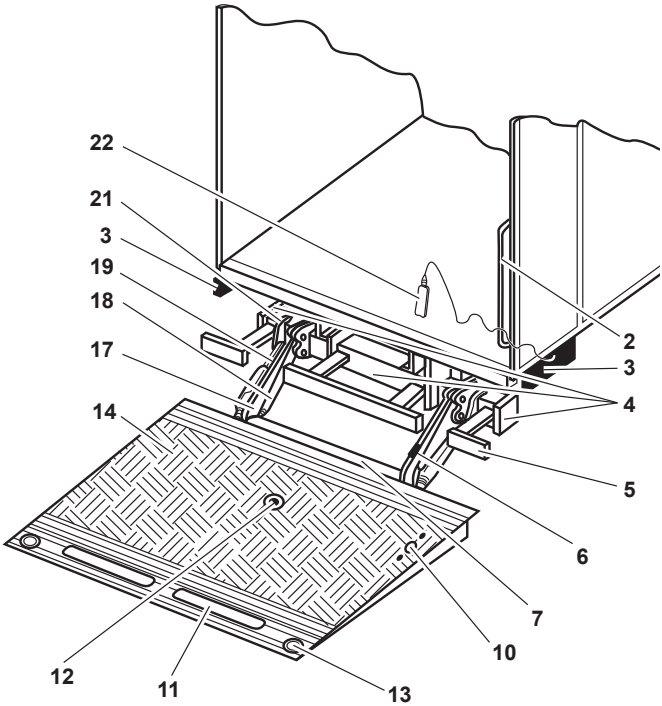

2 Hållhandtag för påbyggnad (ingår ej i leveransen)

3 Sidoplacerad manöverlåda

4 Hydraulaggregat

5 Underkörningsskydd

6 Lutningskontakt b13, lutningsgivare b15

7 Lutningskontakt b16, lutningsgivare b15

10 Fotomkopplare

11 Påkörningsskena (avrullningsskydd, tillval)

12 Nyttolastens tyngdpunkt

13 Varningslampor (tillval)

14 Plattform

17 Torsionsram

18 Lyftcylinder

19 Tippcylinder

21 Stativrör

22 Kabelbundet manöverdon

B Bakgavellyftar av standardtyp

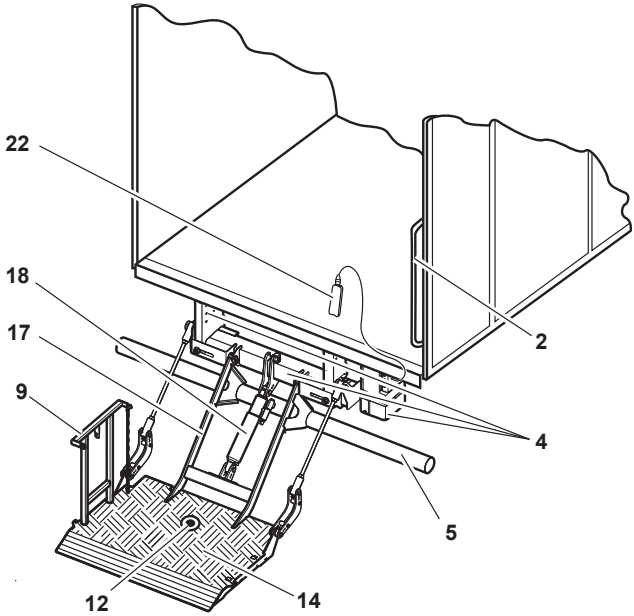

2	Hållhandtag för påbyggnad (ingår ej i leveransen)	**12**	Nyttolastens tyngdpunkt
4	Hydraulaggregat	**14**	Plattform
5	Underkörningsskydd	**17**	Torsionsram
9	Räcke	**18**	Lyftcylinder
		22	Kabelbundet manöverdon

C Bakgavellyftar av standardtyp

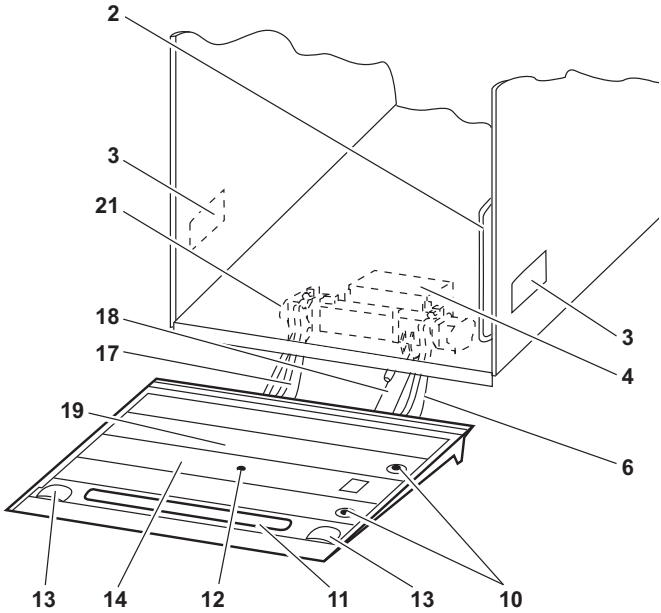

2 Hållhandtag för påbyggnad (ingår ej i leveransen)

3 Sidoplacerad manöverlåda

4 Hydraulaggregat

6 Lutningskontakt b13

10 Fotomkopplare

11 Påkörningsskena (avrullningsskydd, tillval)

12 Nyttolastens tyngdpunkt

13 Varningslampor (tillval)

14 Plattform

17 Torsionsram

18 Lyftcylinder

19 Tippcylinder (dold under plattform)

21 Stativrör

E Bakgavellyftar i standardutförande med elektriska cylindrar

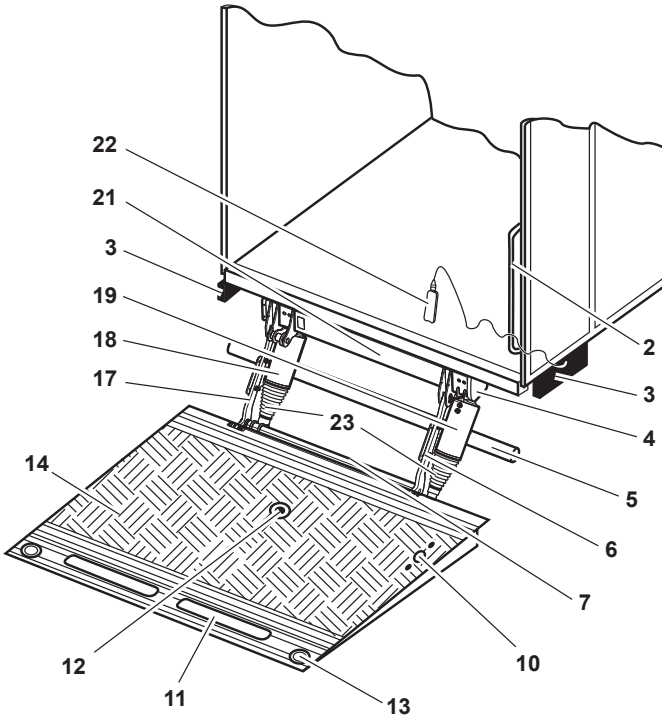

2	Hållhandtag för påbyggnad (ingår inte i leveransen)	**12**	Nyttolastens tyngdpunkt
3	Sidoplacerad manöverlåda	**13**	Varningslampor (tillval)
4	Effektdel	**14**	Plattform
5	Underkörningsskydd	**17**	Torsionsram
6	Lutningsgivare b15	**18**	Lyftcylinder
7	Lutningsgivare b15	**19**	Tippcylinder
10	Fotomkopplare	**21**	Stativrör
11	Påkörningsskena (avrullningsskydd, tillval)	**22**	Kabelbundet manöverdon
		23	Bälg

F G Indragbara bakgavellyftar

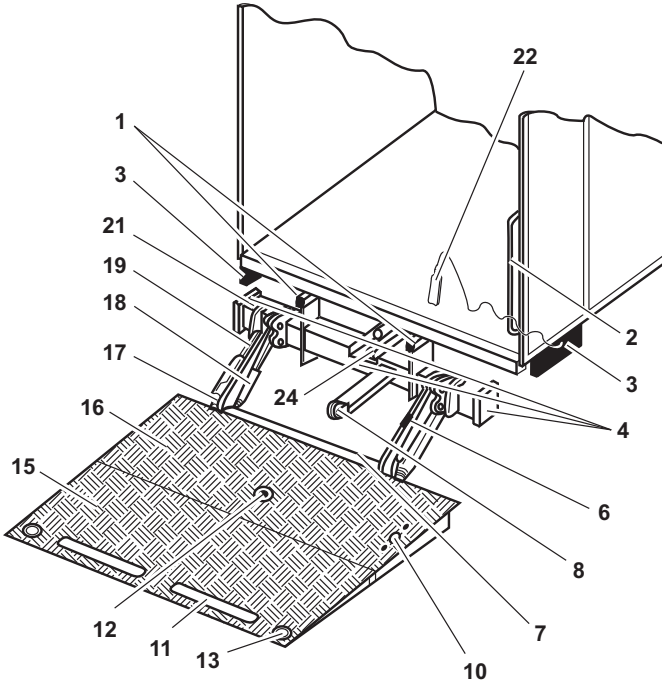

1 Åkskenor

2 Hållhandtag för påbyggnad (ingår inte i leveransen)

3 Sidoplacerad manöverlåda

4 Hydraulaggregat

6 Lutningskontakt b13, lutningsgivare b15

7 Lutningskontakt b16, lutningsgivare b15

8 Brytrulle

10 Fotomkopplare (tillval)

11 Påkörningsskena (avrullningsskydd, tillval)

12 Nyttolastens tyngdpunkt

13 Varningslampor (tillval)

15 Plattformens vikbara del

16 Plattformens fasta del

17 Torsionsram

18 Lyftcylinder

19 Tippcylinder

21 Stativrör

22 Kabelbundet manöverdon

24 Åkcylinder

Indragningsteknik

F

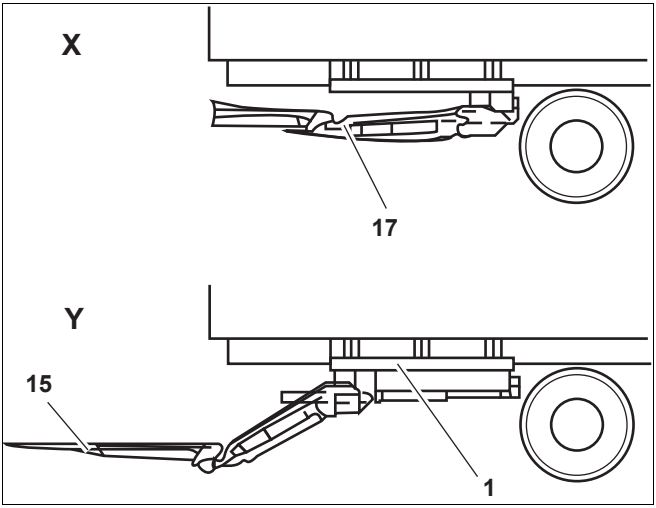

G

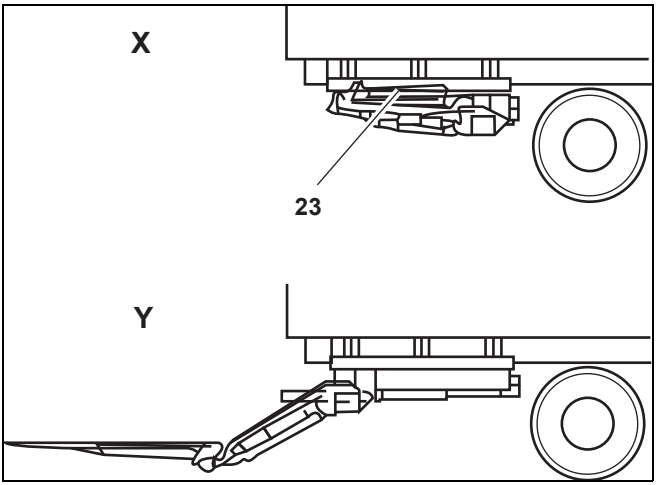

1 Åkskenor

15 Plattformens vikbara del

17 Torsionsram

23 Plattformspaket

X Transportposition

Y Driftposition

K L M Vikbara bakgavellyftar

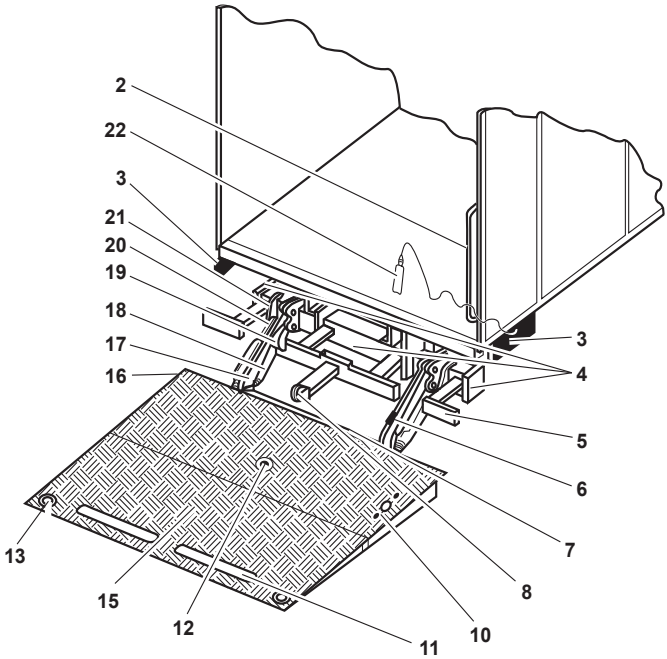

2 Hållhandtag för påbyggnad (ingår inte i leveransen)

3 Sidoplacerad manöverlåda

4 Hydraulaggregat

5 Underkörningsskydd

6 Lutningskontakt b13, lutningsgivare b15

7 Lutningskontakt b16, lutningsgivare b15

8 Brytrulle

10 Fotomkopplare (tillval)

11 Påkörningsskena (avrullningsskydd, tillval)

12 Nyttolastens tyngdpunkt

13 Varningslampor (tillval)

15 Plattformens vikbara del

16 Plattformens fasta del

17 Torsionsram

18 Lyftcylinder

19 Tippcylinder

20 Rulle på underkörningsskydd

21 Stativrör

22 Kabelbundet manöverdon

V Vertikallyftar

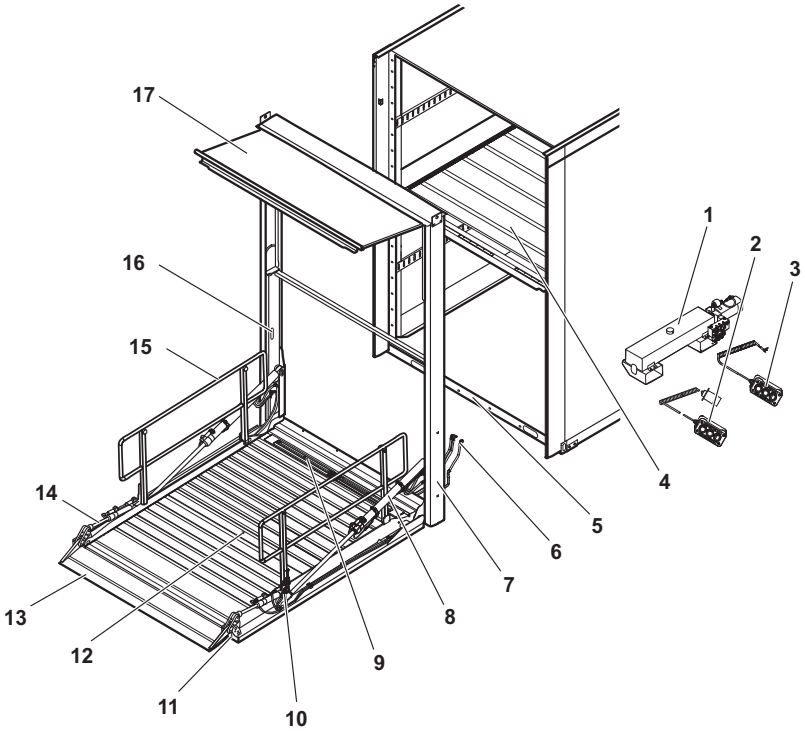

1 Aggregat med oljetank

2 Kabelbundet manöverdon 1

3 Kabelbundet manöverdon 2

4 Fordonsdäck 2

5 Fordonsdäck 1

6 Hydraulslangar (förbindelse till aggregat)

7 Styrningsram

8 Stängningscylinder

9 Avrullningsskydd fordonsriktning

10 Lutningsgivare b15 (fabriksinställd, ändra inte positionen)

11 Varningslampa

12 Nyttolastens tyngdpunkt

13 Passagebrygga (avrullningsskydd utåtriktning)

14 Tippcylinder

15 Räcke

16 Löpare

17 Portalklaff

Förinställa bakgavellyften

I detta kapitel hittar du grundläggande inställningar, som möjliggör en komfortabel och säker användning.

A C F

Ställa in tidpunkt för markanpassning

Endast på elstyrda system med lutningskontakt b13 kan verkstaden fastställa tidpunkten då plattformen efter nedsättning på marken ska övergå till tippförloppet (markanpassning).

För att ställa in tidpunkten för markanpassning:

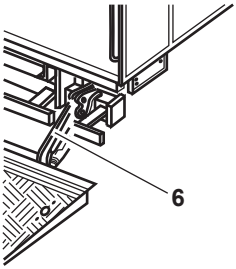

- ▶ Lossa fästskruven på lutningskontakt b13 **(6)**.
- ▶ För att markanpassningen ska ske ”**tidigare**” ska lutningskontakt b13 **(6)** vridas några millimeter medurs.
  För att markanpassningen ska ske ”**senare**” ska lutningskontakt b13 **(6)** vridas några millimeter moturs.
- ▶ Dra fast fästskruven på lutningskontakt b13 **(6)** på nytt.
- ▶ Kontrollera att plattformen nu övergår till tippförloppet vid den önskade tidpunkten.
- ▶ Kontrollera att fjäderbrickan är monterad mellan lutningskontakten och skruven, och vik kanten på plåtsäkringen.

  Tidpunkten då plattformen ska lutas är nu förinställd. Plattformen lutas i motsvarande grad tidigare eller senare.

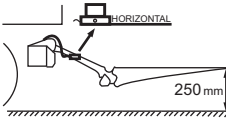

A E F G K

Förinställa plattformslutning

Efter att plattformen har lyfts upp från marken, intar den på nytt det av dig inställda läget. Du har alltså möjlighet att ställa in plattformens lutning något större eller mindre.

- ▶ Ställ in det önskade övre läget med hjälp av tryckknappen ”öppna/stäng” på manöverelementet (se ”Manöverorgan” från sida 42). Detta är endast möjligt med en b15 lutningsgivare på plattformen.

A

Ställa in tryckbrytare på det hydrauliska stödet

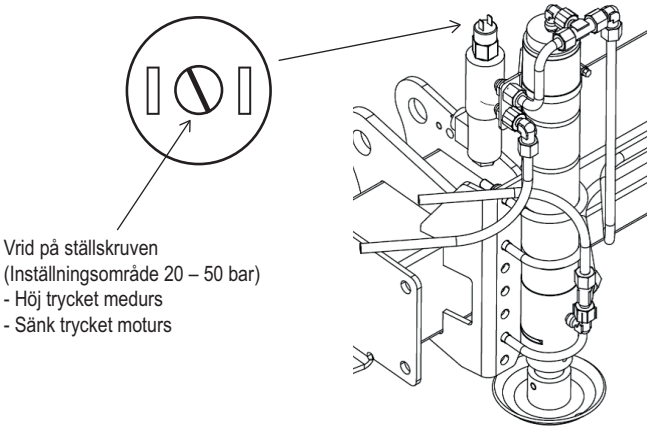

Tryckbrytaren kan efterjustera stödet om det hydrauliska stödet höjer upp fordonet för mycket resp. om stöden inte når marken.

Härvid måste ställskruven vridas på tryckbrytaren.

Sänk anliggningstrycket på stöden genom att vrida ställskruven ett varv moturs.

Höj anliggningstrycket på stöden genom att vrida ställskruven ett varv medurs.

Kontrollera anliggningstrycket efter inställningen genom att sänka stöden. Upprepa inställningen om stödet inte stängs av som önskat.

Allmän manövrering

I detta kapitel hittar du grundläggande information som du måste beakta vid manövreringen. Denna information gäller alla bakgavellyftar.

▶ Läs hela kapitlet uppmärksamt och i synnerhet varningsanvisningen nedan.

VAR FÖRSIKTIG!

BÜW

Risk för urladdning av batteriet!

När symbolen till vänster finns på ett manöverelement till din bakgavellyft, är bakgavellyften utrustad med ett batteriövervakningssystem (BÜW).
Om batterikapaciteten sjunker under gränsvärdet, ljuder en signal och bakgavellyften stängs av automatiskt för att skona batteriet. Batterispänningen är då så låg, att endast en enda motorstart är möjlig. Om du fortsätter att använda bakgavellyften, kommer du inte att kunna starta fordonet mer!

▶ Starta fordonets motor genast när du har hört signalen, för att ladda upp batteriet på nytt!

Observera: Information om rekommenderad batterikapacitet finns i motsvarande tabell på sida 166.

Tillkoppla bakgavellyften

VAR FÖRSIKTIG!

Risk för kroppsskada eller sakskada genom otillräcklig avspärrning!

Personer kan skadas eller sakskador kan uppstå på ditt fordon, bakgavellyften eller andra fordon, om du inte beaktar följande:

- ▶ Innan arbetet påbörjas, säkerställ att alla säkerhets- och varningsanordningar är på plats och att de är funktionsdugliga.
- ▶ Stanna endast på sådana platser där det är tillåtet enligt vägtrafikförordningen.
- ▶ Säkra fordonet mot ivägrullning, t.ex. med handbroms, ilagd växel eller stoppkil.
- ▶ Spärra av trafikområdet före på- eller avlastning med varningsflaggor och varningslampor. I synnerhet måste man spärra av runt de manöverorgan för bakgavellyften som befinner sig ute i trafiken.

För inkoppling av bakgavellyften finns det fyra möjligheter, beroende av modellen:

- Omkopplare i förarhytten
- Nyckelomkopplare på det sidoplacerade manöverelementet
- Knappkod på det sidoplacerade manöverelementet
- Batterihuvudbrytare

Tillkoppling av bakgavellyften med **omkopplaren** i förarhytten:

▶ Ställ omkopplaren i förarhytten i läge ”TILL”.

Omkopplarens markering är inte längre synlig.
Bakgavellyftens driftberedskap indikeras av en optisk signal i förarhytten.
Om fordonet är utrustat med en startspärr, kan fordonet inte startas.

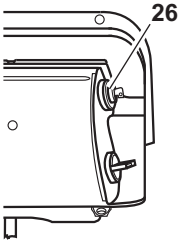

Tillkoppling av bakgavellyften med **nyckelomkopplaren (26)** på den sidoplacerade manöverlådan:

▶ Sätt i nyckeln i nyckelomkopplarens lås och vrid nyckeln medurs.

Bakgavellyftens driftberedskap indikeras av en optisk signal i förarhytten.

Tillkoppling av bakgavellyften med **knappkod** på det sidoplacerade manöverelementet:

▶ Ange knappkoden med knappkombinationen för lyft och stängning (se ”Programmera knappkod” från sida 122).

Bakgavellyftens driftberedskap indikeras av en optisk signal i förarhytten.

Tillkoppling av bakgavellyften med **batteriets huvudbrytare**:

▶ Vrid batteriets huvudbrytare medurs tills kammen hakar i.

Bakgavellyftens driftberedskap indikeras av en optisk signal i förarhytten.

Köra ut stödbenen på ditt fordon

VAR FÖRSIKTIG!

Skada på fordonet!

Fordonets ram kan skadas om marken har otillräcklig bärförmåga eller om hydrauliska stödben är felaktigt justerade.

- ▶ Säkerställ att markens bärförmåga för stödbenen är tillräcklig!
- ▶ Lyft aldrig fordonet med hjälp hydrauliska stödben!
- ▶ Justera stödbenen upprepade gånger medan du lastar fordonet.

VAR FÖRSIKTIG!

Risk för kroppsskada eller sakskada vid fordon med luftfjädring

Om du inte blockerar luftfjädringen på ditt fordon, blir axlarna helt avlastade och vikten kommer att vila på stödbenen. Det kan leda till skador på personer, din bakgavellyft, ditt fordon eller lasten.

- ▶ Ställ manöverspaken för luftfjädringen på ditt fordon i läge ”Blockerad”!

Fordon med mekaniska stödben

Mekaniska stödben förhindrar ramskador. När du lastar ditt fordon, glider stödbenen igenom.

Utkörning av mekaniska stödben:

- ▶ Lossa klämanordningen.
- ▶ Sänk ned stödbenen mot marken.
- ▶ Dra fast klämanordningen på nytt för hand.

Fordon med hydrauliska stödben

- ▶ För utkörning av hydrauliska stödben, se ”Manövrering med tvåhandsstyrning och hydrauliska stöd” från sida 48.

Kör in stödbenen på ditt fordon

Inkörning av mekaniska stödben

- ▶ Lossa klämanordningen.
- ▶ Skjut stödbenen upp till transportposition.
- ▶ Dra fast klämanordningen på nytt för hand.

Inkörning av hydrauliska stödben

VAR FÖRSIKTIG!

Risk för ramskador!

På luftfjädrade fordon kan hela vikten komma att ligga på stödbenen.

- ▶ Innan du kör in stödbenen, lyft fordonet med hjälp av luftfjädringen, så att stödbenen avlastas.

- ▶ För inkörning av hydrauliska stödben, se ”Manövrering med tvåhandsstyrning och hydrauliska stöd” från sida 48.

Ställa upp resp. fälla ned räcken på plattformen

Bakgavellyftens plattform är beroende på modell säkrad med ett räcke. Två grundtyper av räcken kan användas:

- ett P-räcke
- ett A-räcke

Gör så här för att ställa upp resp. fälla ned räckena på plattformen:

Ställa upp P-räcke

▶ Sväng det aktuella räcket 90° uppåt tills det hakar fast ordentligt.

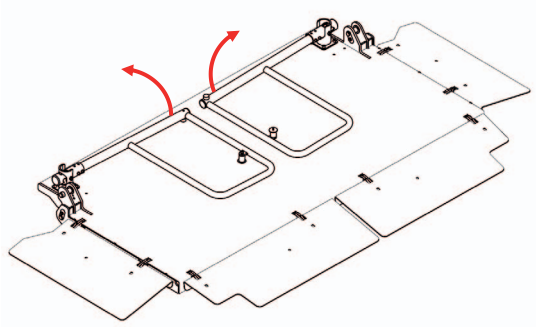

Fälla ned P-räcke

▶ Dra det aktuella räcket uppåt (**1**) för att låsa upp.

▶ Sväng det aktuella räcket inåt (**2**) tills den magnetiska bufferten möter plattformen.

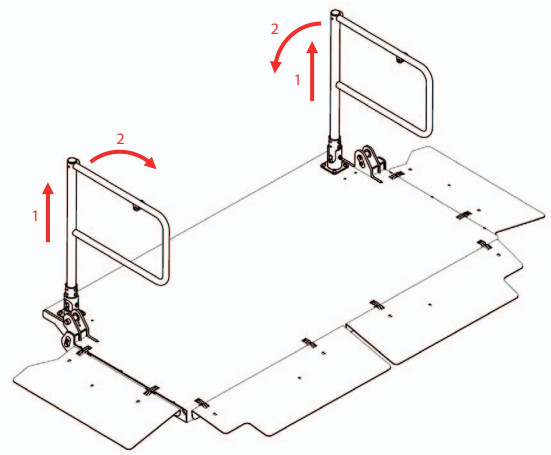

Ställa upp A-räcke

- ▶ Dra det aktuella räcket kort mot mitten av plattformen (**1**).
- ▶ Sväng det aktuella räcket 90° uppåt (**2**) och sänk ned det tills det hakar fast ordentligt.

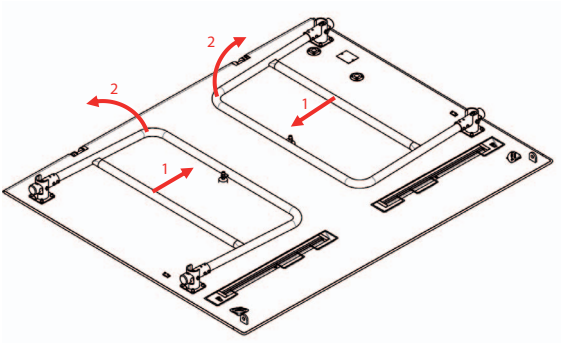

Fälla ned A-räcke

- ▶ Dra det aktuella räcket uppåt (**1**).
- ▶ Sväng sedan det aktuella räcket inåt (**2**) tills den magnetiska bufferten möter plattformen.

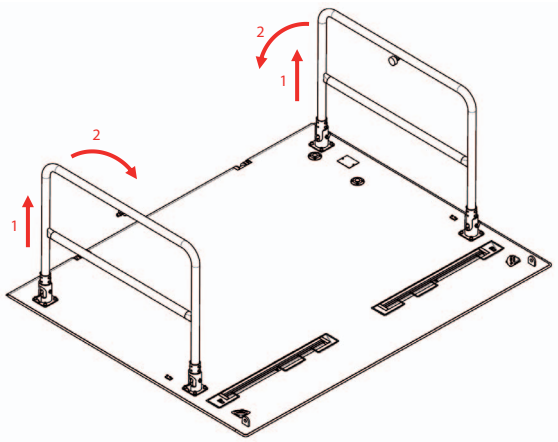

Förflytta plattformen

VAR FÖRSIKTIG!

Risk för kroppsskada och sakskada när plattformen förflyttas!

Personer kan skadas vid automatisk förflyttning av plattformen. Fordon och andra föremål som befinner sig inom arbetsområdet kan skadas. Nyttolast kan falla ned och skadas eller skada personer.

- ▶ Säkerställ att det finns tillräcklig plats för bakgavellyften bakom fordonet.
- ▶ Håll personer borta från arbetsområdet medan plattformen rör sig.
- ▶ Iaktta nyttolasten, arbetsområdet och kontaktpunkten mot fordonet, medan du manövrerar plattformen.
- ▶ Se till så att manöverelementen uteslutande används för att förflytta plattformen.
- ▶ Ställ endast in plattformslutningen i obelastat tillstånd.

VAR FÖRSIKTIG!

Skaderisk genom otillräcklig fasthållning eller för lite plats på plattformen!

Personer kan falla ned från plattformen och skada sig.

- ▶ Vid lastning av plattformen, lämna tillräckligt mycket fritt utrymme för operatören (minst 50 x 60 cm).
- ▶ Endast den person som manövrerar plattformen får åka med.
- ▶ Håll aldrig fast dig i nyttolasten, utan håll i hållhandtaget!
- ▶ Iaktta nyttolasten och arbetsområdet medan du manövrerar plattformen.

Plattformens rörelse är beroende av modellen och det tillhörande sidoplacerade manöverelementet. Tillhörande anvisning hittar du i kapitel ”Manöverorgan” från sida 42.

Begreppsdefinitioner

Du kan göra följande med plattformen:

- **Öppna**

Plattformen öppnas och rör sig ur sin lodräta transportposition till den önskade driftpositionen. Denna position lagras och vid lyft kommer den att intas på nytt, efter markanpassningen.

- **Stänga**

Plattformen stängs och rör sig ur sin vågräta driftposition till den lodräta transportpositionen.

- **Köra ut**

Plattformen åker ut från utrymmet under fordonet.

- **Köra in**

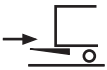

Plattformen åker in under fordonet.

- **Fälla ut**

Plattformen fälls ut från transportpositionen till driftpositionen.

- **Fälla in**

Plattformen fälls från driftpositionen till transportpositionen.

- **Sänka**

Plattformen rör sig nedåt i vågrät position.

- **Lyfta**

Plattformen rör sig uppåt i vågrät position.

- **Markanpassning**

  Efter sänkning tippar plattformen ur driftpositionen och lägger sig på marken.
  Den vikbara modellen **M** tippar gradvis medan den sänks.

- **Vågrätt läge**

  Innan plattformen lyfts från marken, tippar den till den vågräta driftposition, som lagrades vid öppning.
  Den vikbara modellen **M** tippar gradvis medan den lyfts till vågrät driftposition.

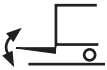

- **Inställning av plattformslutning**

  Plattformen lutas flackare eller brantare från den önskade driftpositionen.

Öppna/fälla ut/köra ut plattformen samt ställa in plattformslutningen

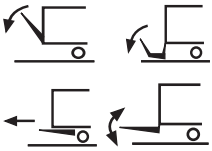

▶ Lossa plattformens förregling (om sådan finns).

▶ Beroende på modell, öppna, fäll eller kör bakgavellyften med manöverelementet på sidan eller det handkabelanslutna manöverelementet, enligt beskrivningen i kapitlet ”Manöverorgan” från sida 42.

▶ Beroende på modell, vrid vridomkopplaren för att öppna resp. stänga plattformen, enligt beskrivningen i kapitel ”Manöverorgan” från sida 42, tills den obelastade plattformen har nått den önskade lutningen.

Sänka plattformen

Medan plattformen sänks bibehåller den sin vågräta position. Efter att plattformen har lagt sig på marken, lutas plattformen tills plattformskanten ligger på marken.

▶ Beroende på modell, sänk plattformen med det sidoplacerade manöverelementet, fotomkopplaren eller det handkabelanslutna manöverelementet, enligt beskrivningen i kapitlet ”Manöverorgan” från sida 42.

Plattformen sänks långsamt nedåt och lägger sig automatiskt på marken.

Lyfta plattformen

Innan plattformen lyfts, lutas den till vågrät position. Medan plattformen lyfts, bibehåller den sin vågräta position.

- ▶ Beroende på modell, lyft plattformen med det sidoplacerade manöverelementet, fotomkopplaren eller det handkabelanslutna manöverelementet, enligt beskrivningen i kapitlet ”Manöverorgan” från sida 42.

Stänga/fälla in/köra in plattformen

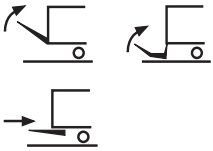

- ▶ Beroende på modell, stäng, fäll eller kör plattformen med manöverelementet på sidan eller det handkabelanslutna manöverelementet, enligt beskrivningen i kapitlet ”Manöverorgan” från sida 42.
- ▶ Stäng plattformens förregling (om sådan finns).

Lasta på eller lasta av plattformen

VAR FÖRSIKTIG!

Skada på bakgavellyften genom felaktig lastning!

Bakgavellyften kan skadas, om plattformen lastas tungt eller ojämnt.

- ▶ Lasta plattformen som mest med den vikt som anges i kapitlet ”Tekniska data” från sida 166. Ta därvid också hänsyn till den medåkande personen. Lasttabellen hittar du också vid det sidoplacerade manöverelementet.
- ▶ Lasta mitt på plattformen. Nyttolastens tyngdpunkt ska ligga så nära fordonet som möjligt. Om du lastar på ena sidan av plattformen, får nyttolastens vikt uppgå till högst 50 % av den tillåtna nyttolasten.
- ▶ Lasta behållare med obromsade hjul endast när ett avrullningsskydd (påkörningsskenor eller fördjupningar) finns monterade på bakgavellyften. Säkra alltid behållare med obromsade hjul med detta avrullningsskydd.

VAR FÖRSIKTIG!

Skaderisk!

Personer kan falla ned från plattformen och skada sig.

- ▶ Lasta plattformen så att det finns tillräckligt mycket fritt utrymme (minst 50 x 60 cm) för operatören.

VAR FÖRSIKTIG!

Risk för person- och sakskador om stöd saknas!

Om det saknas stöd för fordonet finns det risk att plattformens lutning kan förändras på grund av icke-tillåtet axeltryck och eftergift på luft- resp. bladfjädringen och att lasten därigenom kommer i rörelse. Det kan leda till personskador och svåra skador på plattformen.

- ▶ Säkerställ att lägsta framaxeltrycket för fordonet inte underskrids.
- ▶ Säkerställ att högsta bakaxeltryck för fordonet inte överskrids.

Lasta på eller av plattformen på marken

- ▶ Rulla eller lyft upp nyttolasten på plattformen.
- ▶ Säkra behållare med obromsade hjul genom anbringade bromsanordningar eller med avrullningsskyddet på bakgavellyften.

Lasta på eller lasta av plattformen vid en lastkaj

VAR FÖRSIKTIG!

Fallrisk vid avlastning vid en lastkaj!

Om man lastar på eller lastar av fordonet vid en lastkaj och det finns en kant mellan lastkajen och plattformen, finns det risk för personer att falla.

- ▶ Vid avlastning och fordonets uppåtfjädring i samband med detta, sänk ned plattformen manuellt.

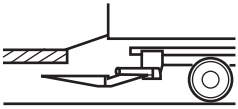

Om du ska lasta fordonet vid en lastkaj, har du två möjligheter:

1. Du kan använda en separat passagebrygga. Säkerställ då att det finns tillräckligt mycket plats för bakgavellyften under lastkajen (se figuren till vänster)!

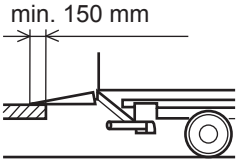

2. Du kan använda själva bakgavellyften som en passagebrygga till lastkajen. Säkerställ då att plattformskanten räcker minst 150 mm över lastkajen (se figuren till vänster).

Observera: Den maximala lasten får inte överskridas.

Bakgavellyftarna är utrustade med ett flytläge. Flytläget är en säkerhetsteknisk funktion. Om fordonet sänker sig vid lastning, gör funktionen att plattformen följer efter automatiskt. Detta gäller inte vertikallyftar.

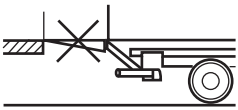

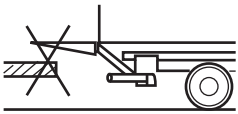

Vid lossning har flytläget ingen funktion. Du måste själv sänka plattformen. På så sätt förhindrar du uppkomsten av ett snubbelställe i änden av plattformen.

Frånkoppla bakgavellyften

Du får frånkoppla bakgavellyften först när plattformen är stängd och infälld.

VAR FÖRSIKTIG!

Risk för kroppsskada eller sakskada genom olåst bakgavellyft!

Personer, fordon eller föremål i offentlig vägtrafik kan skadas, om bakgavellyften fälls ut oavsiktligt och når ut i den omgivande trafiken.

▶ Förregla bakgavellyften efter infällning innan körningen påbörjas.

▶ Säkerställ att varningslamporna **(25)** i förarhytten är släckta.

För frånkoppling av bakgavellyften finns det olika möjligheter, beroende av modellen:

- Omkopplare i förarhytten
- Nyckelomkopplare på det sidoplacerade manöverelementet
- Knappkod på det sidoplacerade manöverelementet
- Batterihuvudbrytare
- Förarhyttstyrning med kamerasystem

Frånkoppling av bakgavellyften med **omkopplaren** i förarhytten:

▶ Ställ omkopplaren på kontrollenheten i förarhytten i läge ”FRÅN”.

Den optiska signalen, som indikerar bakgavellyftens driftberedskap, slocknar. Bakgavellyften är nu frånkopplad.

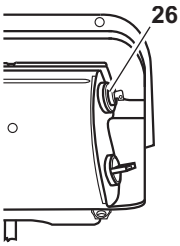

Frånkoppling av bakgavellyften med **nyckelomkopplaren(26)** på det sidoplacerade manöverelementet:

▶ Sätt i nyckeln i nyckelomkopplarens lås och vrid nyckeln moturs.

▶ Ta ur nyckeln.

Den optiska signalen, som indikerar bakgavellyftens driftberedskap, slocknar. Bakgavellyften är nu frånkopplad.

Frånkoppling av bakgavellyften med **knappkod** på det sidoplacerade manöverelementet:

▶ Ange knappkoden med knappkombinationen för lyft och stängning (se ”Programmera knappkod” från sida 122).

Den optiska signalen, som indikerar bakgavellyftens driftberedskap, slocknar. Bakgavellyften är nu frånkopplad.

Frånkoppling av bakgavellyften med **batteriets huvudbrytare**:

▶ Vrid batteriets huvudbrytare moturs tills kammen hakar i.

Den optiska signalen, som indikerar bakgavellyftens driftberedskap, slocknar. Bakgavellyften är nu frånkopplad.

Förarhyttstyrning

Observera: Ta om det finns en förarhyttstyrning med kamerasystem hänsyn till kompletteringen av bruksanvisningen, som följer med förarhyttstyrning som separat dokument.

Manöverorgan

I detta kapitel beskrivs manöverorganen för olika modeller av bakgavellyften. För att identifiera din modell, se ”Så hittar du din modell”, sida 13.

VAR FÖRSIKTIG!

Olycks- och skaderisk!

Om någon säkerhets- eller varningsanordning på bakgavellyften är skadad eller saknas, kan det leda till person- eller sakskador.

▶ Säkerställ att alla säkerhets- och varningsanordningar är på plats och att de fungerar.

Du har flera möjligheter att manövrera bakgavellyften:

1. med det sidoplacerade manöverorganet (se respektive modell sida 42 till sida 122),
2. med joystick (se sida 56),
3. med två kabelbundna manöverdon (vid vertikallyft, se sida 96),
4. med fotomkopplaren (tillval, se sida 102) eller
5. med det kabelbundna manöverdonet (tillval, se sida 104) eller
6. med fjärrkontrollen (tillval, se sida 112) eller
7. med specialmanöverorganen (tillval, se sida 114).

Observera: I denna bruksanvisning beskrivs standardprogrammet. Specialprogram avviker från denna beskrivning eller har utökade funktioner. Vår kundtjänst kan lämna mer information om din variant.

Sidoplacerade manöverorgan

Manövrering med de sidoplacerade manöverorganen hittar du, beroende på din modell av bakgavellyft, vid:

AE	sida 44 till sida 54
A	sida 54
B	sida 88 till sida 94
C	sida 58
F	sida 60 till sida 66
G	sida 72 till sida 80
K	sida 84 till sida 86
L	sida 88 till sida 90
M	sida 88 till sida 94

A E Manövrering med tvåhandsstyrning

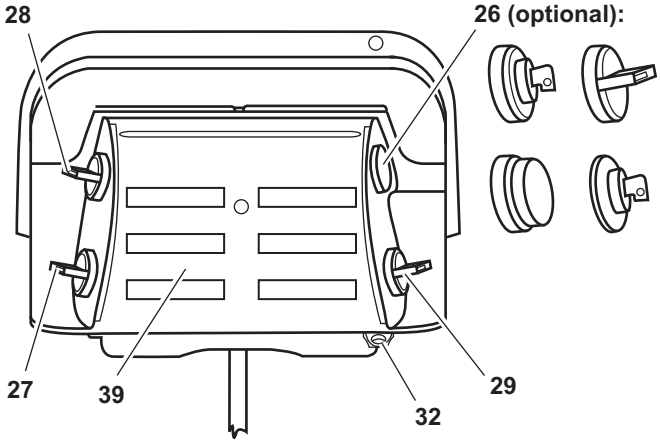

26 Tillval: nyckelomkopplare, vridomkopplare, nödstoppsknapp, E30-nyckel

27 Vridomkopplare: lyft/sänk

28 Vridomkopplare: öppna/stäng

29 Vridomkopplare: extraknapp

32 Låsögla

39 Märkskylt

FARA!

Olycks- och skaderisk!

Vid manövrering av bakgavellyften kan person- och sakskador uppkomma, om du inte beaktar anvisningarna i kapitlet ”Allmän manövrering”.

▶ Läs först kapitel ”Allmän manövrering” från s. 26, innan du manövrerar din bakgavellyft.

Observera: I denna bruksanvisning beskrivs standardprogrammet. Specialprogram avviker från denna beskrivning eller har utökade funktioner. Vår kundtjänst kan lämna mer information om din variant.

Öppna plattformen

- Lossa plattformens förregling (om sådan finns).
- Vrid vridomkopplarna **(28)** och **(29)** samtidigt nedåt och håll båda vridna tills plattformen står i vågrät position.

  Om det finns ett extra lastningsskydd, sänks plattformen något innan den fälls till den vågräta driftpositionen.

Sänka plattformen

- Vrid vridomkopplarna **(27)** och **(29)** samtidigt nedåt och håll båda i detta läge tills plattformen har nått ned på marken.

  Efter sänkning ned till marken tippar plattformen och lägger sig på marken.

Lyfta plattformen

- Vrid vridomkopplarna **(27)** och **(29)** samtidigt uppåt och håll båda i detta läge tills plattformen har nått golvet på fordonets lastutrymme.

  Plattformen tippar sedan till vågrät resp. förinställd position, innan den lyfts.

Stänga plattformen

- Vrid vridomkopplarna **(28)** och **(29)** samtidigt uppåt och håll båda i detta läge tills plattformen har stängts.

  Om det finns ett extra lastningsskydd, stängs plattformen sedan till ca 80° och sänker sig något. Därefter åker den till den lodräta transportpositionen och lyfter sig in i lastningsskyddet.
- Stäng plattformens förregling (om sådan finns).

A Manövrering med tvåhandsstyrning utan automatisk markanpassning

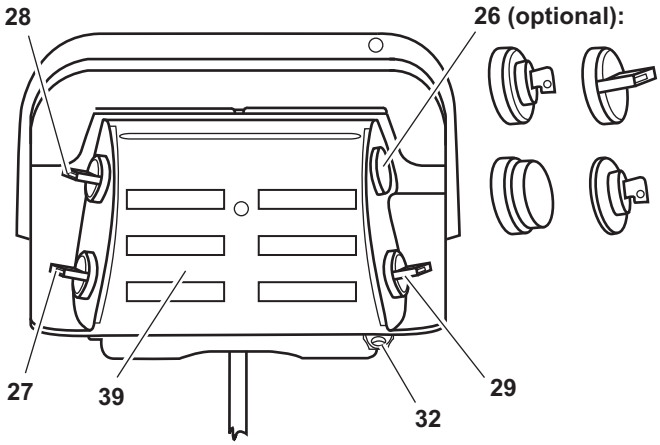

26 Tillval: nyckelomkopplare, vridomkopplare, nödstoppsknapp, E30-nyckel

27 Vridomkopplare: lyft/sänk

28 Vridomkopplare: öppna/stäng

29 Vridomkopplare: extraknapp

32 Låsögla

39 Märkskylt

FARA!

Olycks- och skaderisk!

Vid manövrering av bakgavellyften kan person- och sakskador uppkomma, om du inte beaktar anvisningarna i kapitlet ”Allmän manövrering”.

▶ Läs först kapitel ”Allmän manövrering” från s. 26, innan du manövrerar din bakgavellyft.

Observera: I denna bruksanvisning beskrivs standardprogrammet. Specialprogram avviker från denna beskrivning eller har utökade funktioner. Vår kundtjänst kan lämna mer information om din variant.

Öppna plattformen

- Lossa plattformens förregling (om sådan finns).
- Vrid vridomkopplarna **(28)** och **(29)** samtidigt nedåt och håll båda vridna tills plattformen står i vågrät position.

Sänka plattformen

- Vrid vridomkopplarna **(27)** och **(29)** samtidigt nedåt och håll båda i detta läge tills plattformen har nått marken.

Markanpassa

När plattformen har sänkt sig ned till marken:

- Vrid vridomkopplarna **(28)** och **(29)** samtidigt nedåt.

  Plattformen tippar och lägger sig på marken.

Vågrätt läge

- Vrid vridomkopplarna **(28)** och **(29)** samtidigt uppåt och håll båda vridna tills plattformen står i vågrätt läge.

Lyfta plattformen

- Vrid vridomkopplarna **(27)** och **(29)** samtidigt uppåt och håll båda i detta läge tills plattformen har nått golvet på fordonets lastutrymme.

Stänga plattformen

- Vrid vridomkopplarna **(28)** och **(29)** samtidigt uppåt och håll båda i detta läge tills plattformen har stängts.

  Plattformen går till den lodräta transportpositionen.
- Stäng plattformens förregling (om sådan finns).

A Manövrering med tvåhandsstyrning och hydrauliska stöd

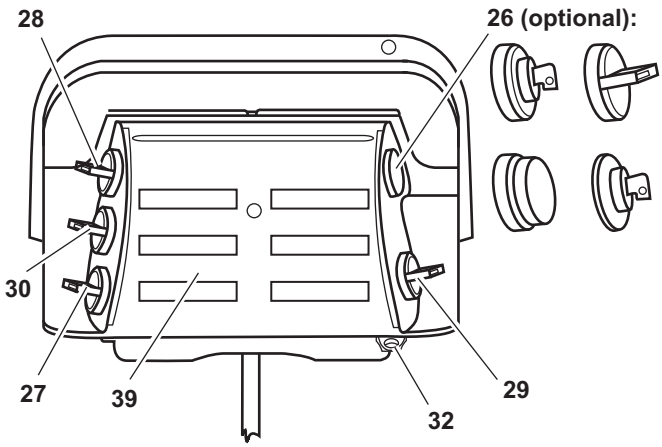

26 Tillval: nyckelomkopplare, vridomkopplare, nödstoppsknapp, E30-nyckel

27 Vridomkopplare: lyft/sänk

28 Vridomkopplare: öppna/stäng

29 Vridomkopplare: extraknapp

30 Vridomkopplare: In- och utkörning

32 Låsögla

39 Märkskylt

FARA!

Olycks- och skaderisk!

Vid manövrering av bakgavellyften kan person- och sakskador uppkomma, om du inte beaktar anvisningarna i kapitlet ”Allmän manövrering”.

▶ Läs först kapitel ”Allmän manövrering” från s. 26, innan du manövrerar din bakgavellyft.

Observera: I denna bruksanvisning beskrivs standardprogrammet. Specialprogram avviker från denna beskrivning eller har utökade funktioner. Vår kundtjänst kan lämna mer information om din variant.

Utkörning av de hydrauliska stöden

▶ Vrid vridomkopplaren **(30)** nedåt, tills stöden går lätt emot marken.

Öppna plattformen

▶ Lossa plattformens förregling (om sådan finns).

▶ Vrid vridomkopplarna **(27)** och **(29)** samtidigt nedåt och håll båda vridna tills plattformen står i vågrät position.

Om det finns ett extra lastningsskydd, sänks plattformen sedan innan den fälls till den vågräta driftpositionen.

Sänka plattformen

▶ Vrid vridomkopplarna **(27)** och **(29)** samtidigt nedåt och håll båda i detta läge tills plattformen har nått ned på marken.

Efter sänkning ned på marken tippar plattformen och lägger sig på marken.

Lyfta plattformen

▶ Vrid vridomkopplarna **(27)** och **(29)** samtidigt uppåt och håll båda i detta läge tills plattformen har nått golvet på fordonets lastutrymme.

Plattformen tippar sedan till vågrät resp. förinställd position, innan den lyfts.

Stänga plattformen

▶ Vrid vridomkopplarna **(28)** och **(29)** samtidigt uppåt och håll båda i detta läge tills plattformen har stängts.

Om det finns ett extra lastningsskydd, stängs plattformen sedan till ca 80° och sänker sig något. Därefter åker den till den lodräta transportpositionen och lyfter sig in i lastningsskyddet.

▶ Stäng plattformens förregling (om sådan finns).

Inkörning av de hydrauliska stöden

▶ Vrid vridomkopplaren **(30)** uppåt, tills stöden är helt inkörda.

A Manövrering med tvåhandsstyrning och hydrauliskt underkörningsskydd

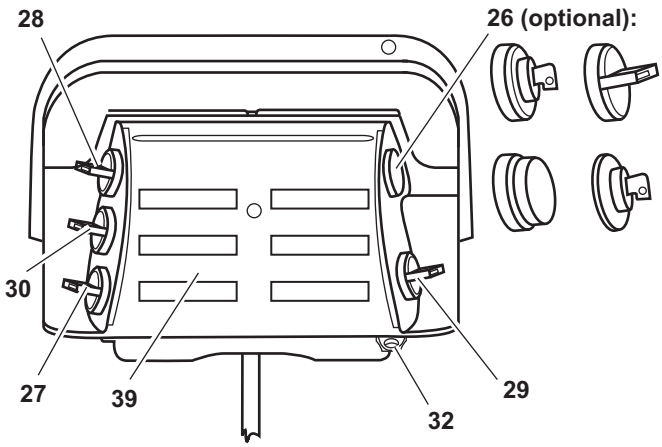

26 Tillval: nyckelomkopplare, vridomkopplare, nödstoppsknapp, E30-nyckel

27 Vridomkopplare: lyft/sänk

28 Vridomkopplare: öppna/stäng

29 Vridomkopplare: extraknapp

30 Vridomkopplare: Lyfta /sänka underkörningsskyddet

32 Låsögla

39 Märkskylt

FARA!

Olycks- och skaderisk!

Vid manövrering av bakgavellyften kan person- och sakskador uppkomma, om du inte beaktar anvisningarna i kapitlet ”Allmän manövrering”.

▶ Läs först kapitel ”Allmän manövrering” från s. 26, innan du manövrerar din bakgavellyft.

Observera: I denna bruksanvisning beskrivs standardprogrammet. Specialprogram avviker från denna beskrivning eller har utökade funktioner. Vår kundtjänst kan lämna mer information om din variant.

Lyfta det hydrauliska underkörningsskyddet

▶ Vrid vridomkopplaren **(30)** uppåt, tills underkörningsskyddet har nått det övre ändläget.

Öppna plattformen

▶ Lossa plattformens förregling (om sådan finns).

▶ Vrid vridomkopplarna **(27)** och **(29)** samtidigt nedåt och håll båda vridna tills plattformen står i vågrät position.

Om det finns ett extra lastningsskydd, sänks plattformen sedan innan den fälls till den vågräta driftpositionen.

Sänka plattformen

▶ Vrid vridomkopplarna **(27)** och **(29)** samtidigt nedåt och håll båda i detta läge tills plattformen har nått ned på marken.

Efter sänkning ned på marken tippar plattformen och lägger sig på marken.

Lyfta plattformen

▶ Vrid vridomkopplarna **(27)** och **(29)** samtidigt uppåt och håll båda i detta läge tills plattformen har nått golvet på fordonets lastutrymme.

Plattformen tippar sedan till vågrät resp. förinställd position, innan den lyfts.

Stänga plattformen

▶ Vrid vridomkopplarna **(28)** och **(29)** samtidigt uppåt och håll båda i detta läge tills plattformen har stängts.

Om det finns ett extra lastningsskydd, stängs plattformen sedan till ca 80° och sänker sig något. Därefter åker den till den lodräta transportpositionen och lyfter sig in i lastningsskyddet.

▶ Stäng plattformens förregling (om sådan finns).

Sänka det hydrauliska underkörningsskyddet

▶ Vrid vridomkopplaren **(30)** nedåt, tills underkörningsskyddet har nått det undre ändläget.

A E Manövrering med enhandsstyrning

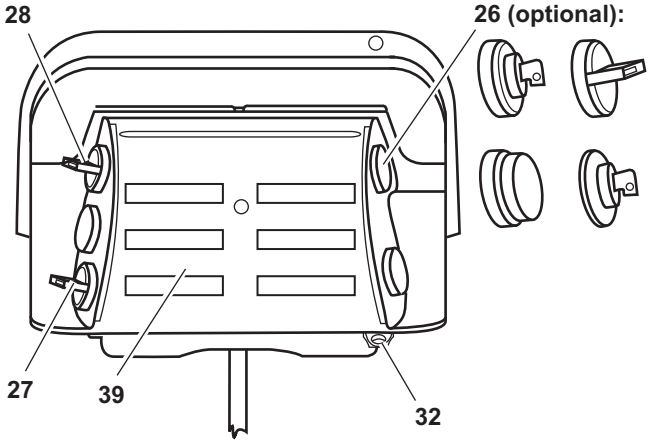

26 Tillval: nyckelomkopplare, vridomkopplare, Nödstopp-knapp, E30-nyckel

27 Vridomkopplare: lyft/sänk

28 Vridomkopplare: öppna/stäng

32 Låsögla

39 Märkskylt

FARA!

Olycks- och skaderisk!

Vid manövrering av bakgavellyften kan person- och sakskador uppkomma, om du inte beaktar anvisningarna i kapitlet ”Allmän manövrering”.

▶ Läs först kapitel „Allmän manövrering“ från s. 26 innan du manövrerar din bakgavellyft.

Observera: I denna bruksanvisning beskrivs standardprogrammet. Specialprogram avviker från denna beskrivning eller har utökade funktioner. Vår kundtjänst kan lämna mer information om din variant.

Öppna plattformen

- Lossa plattformens förregling (om sådan finns).
- Vrid vridomkopplaren **(28)** nedåt och håll den vriden tills plattformen står i den vågräta driftpositionen.

  Om det finns ett extra lastningsskydd, sänks plattformen sedan innan den fälls till den vågräta driftpositionen.

Sänka plattformen

- Vrid vridomkopplaren **(27)** nedåt och håll den i detta läge tills plattformen har gått ned på marken.

  Efter sänkning ned på marken tippar plattformen och lägger sig på marken.

Lyfta plattformen

- Vrid vridomkopplaren **(27)** uppåt och håll den i detta läge tills plattformen har nått golvet på fordonets lastutrymme.

  Plattformen tippar sedan till vågrät resp. förinställd position, innan den lyfts.

Stänga plattformen

- Vrid vridomkopplaren **(28)** uppåt och håll den i detta läge tills plattformen har stängts.

  Om det finns ett extra lastningsskydd, stängs plattformen sedan till ca 80° och sänker sig något. Därefter åker den till den lodräta transportpositionen och lyfter sig in i lastnings-skyddet.
- Stäng plattformens förregling (om sådan finns).

A Manövrering med enhandsstyrning och hydrauliska stöd

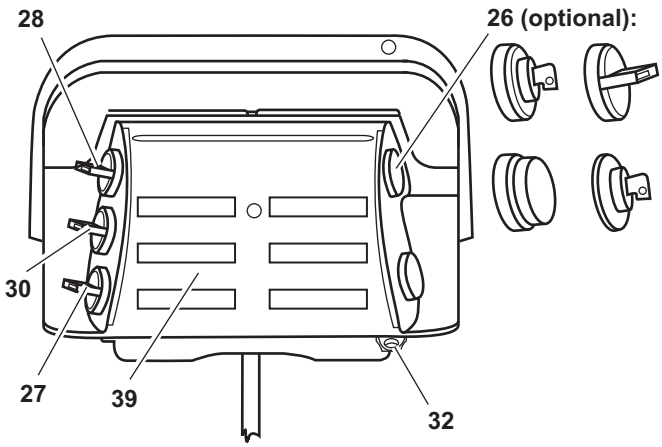

26 Tillval: nyckelomkopplare, vridomkopplare, Nödstopp-knapp, E30-nyckel

27 Vridomkopplare: lyft/sänk

28 Vridomkopplare: öppna/stäng

30 Vridomkopplare: In- och utkörning

32 Låsögla

39 Märkskylt

FARA!

Olycks- och skaderisk!

Vid manövrering av bakgavellyften kan person- och sakskador uppkomma, om du inte beaktar anvisningarna i kapitlet ”Allmän manövrering”.

▶ Läs först kapitel „Allmän manövrering“ från s. 26 innan du manövrerar din bakgavellyft.

Observera: I denna bruksanvisning beskrivs standardprogrammet. Specialprogram avviker från denna beskrivning eller har utökade funktioner. Vår kundtjänst kan lämna mer information om din variant.

Utkörning av de hydrauliska stöden

▶ Vrid vridomkopplaren **(30)** nedåt, tills stöden går lätt emot marken.

Öppna plattformen

▶ Lossa plattformens förregling (om sådan finns).

▶ Vrid vridomkopplaren **(28)** nedåt och håll den vriden tills plattformen står i den vågräta driftpositionen.

Om det finns ett extra lastningsskydd, sänks plattformen sedan innan den fälls till den vågräta driftpositionen.

Sänka plattformen

▶ Vrid vridomkopplaren **(27)** nedåt och håll den i detta läge tills plattformen har gått ned på marken.

Efter sänkning ned på marken tippar plattformen och lägger sig på marken.

Lyfta plattformen

▶ Vrid vridomkopplaren **(27)** uppåt och håll den i detta läge tills plattformen har nått golvet på fordonets lastutrymme.

Plattformen tippar sedan till vågrät resp. förinställd position, innan den lyfts.

Stänga plattformen

▶ Vrid vridomkopplaren **(28)** uppåt och håll den i detta läge tills plattformen har stängts.

Om det finns ett extra lastningsskydd, stängs plattformen sedan till ca 80° och sänker sig något. Därefter åker den till den lodräta transportpositionen och lyfter sig in i lastningsskyddet.

▶ Stäng plattformens förregling (om sådan finns).

Inkörning av de hydrauliska stöden

▶ Vrid vridomkopplaren **(30)** uppåt, tills stöden är helt inkörda.

A Manövrering med joystick

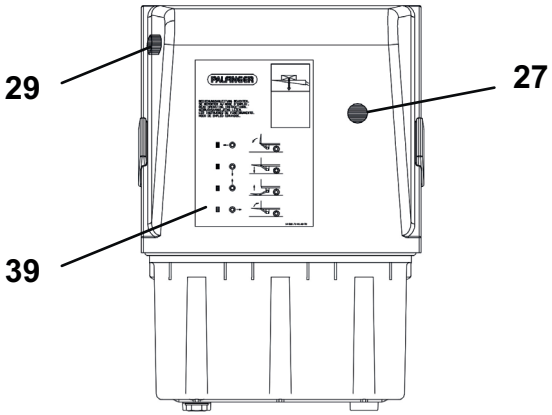

27 Joystick: Lyfta/ Sänka/ Öppna/ Stänga

29 Tryckknapp: extraknapp

39 Märkskylt

FARA!

Olycks- och skaderisk!

Vid manövrering av bakgavellyften kan person- och sakskador uppkomma, om du inte beaktar anvisningarna i kapitlet ”Allmän manövrering”.

▶ Läs först kapitel „Allmän manövrering“ från s. 26 innan du manövrerar din bakgavellyft.

Observera: I denna bruksanvisning beskrivs standardprogrammet. Specialprogram avviker från denna beskrivning eller har utökade funktioner. Vår kundtjänst kan lämna mer information om din variant.

Öppna plattformen

- Lossa plattformens förregling (om sådan finns).
- Tryck på knappen **(29)** och för samtidigt joysticken **(27)** åt vänster (åt höger i körriktningen) eller åt vänster (åt vänster i körriktningen) och håll båda så tills plattformen står vågrätt.

Sänka plattformen

- Tryck på knappen **(29)** och för samtidigt joysticken **(27)** nedåt och håll båda i detta läge tills plattformen har nått ned på marken.

  Efter sänkning ned på marken tippar plattformen och lägger sig på marken.

Lyfta plattformen

- Tryck på knappen **(29)** och för samtidigt joysticken **(27)** uppåt och håll båda i detta läge tills plattformen har nått fordonsgolvet.

  Plattformen tippar sedan till vågrät resp. förinställd position, innan den lyfts.

Stänga plattformen

- Tryck på knappen **(29)** och för samtidigt joysticken **(27)** åt höger (åt höger i körriktningen) eller åt vänster (åt vänster i körriktningen) och håll båda så tills plattformen har stängts.
- Stäng plattformens förregling (om sådan finns).

C Manövrering med tvåhandsstyrning och tryckknappar

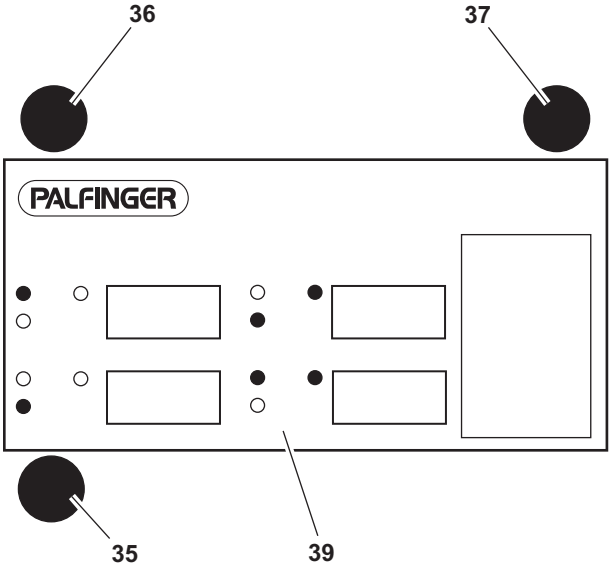

35 Tryckknapp: sänk/lyft

36 Tryckknapp: öppna/stäng

37 Tryckknapp: lyft/stäng

39 Märkskylt

FARA!

Olycks- och skaderisk!

Vid manövrering av bakgavellyften kan person- och sakskador uppkomma, om du inte beaktar anvisningarna i kapitlet ”Allmän manövrering”.

▶ Läs först kapitel „Allmän manövrering“ från s. 26 innan du manövrerar din bakgavellyft.

Observera: I denna bruksanvisning beskrivs standardprogrammet. Specialprogram avviker från denna beskrivning eller har utökade funktioner. Vår kundtjänst kan lämna mer information om din variant.

Öppna plattformen

- Lossa plattformens förregling (om sådan finns).
- Håll tryckknappen **(36)** intryckt, tills plattformen står i den vågräta driftpositionen.

Sänka plattformen

- Håll tryckknappen **(35)** intryckt, tills plattformen har gått ned på marken.

  Efter sänkning ned på marken tippar plattformen och lägger sig på marken.

Lyfta plattformen

- Håll tryckknapparna **(35)** och **(37)**intryckta samtidigt, tills plattformen har nått golvet på fordonets lastutrymme.

  Plattformen tippar sedan till vågrät resp. förinställd position, innan den lyfts.

Stänga plattformen

- Håll tryckknapparna **(36)** och **(37)**intryckta, tills plattformen har nått sin lodräta transportposition.
- Stäng plattformens förregling (om sådan finns).

F Manövrering med tvåhandsstyrning

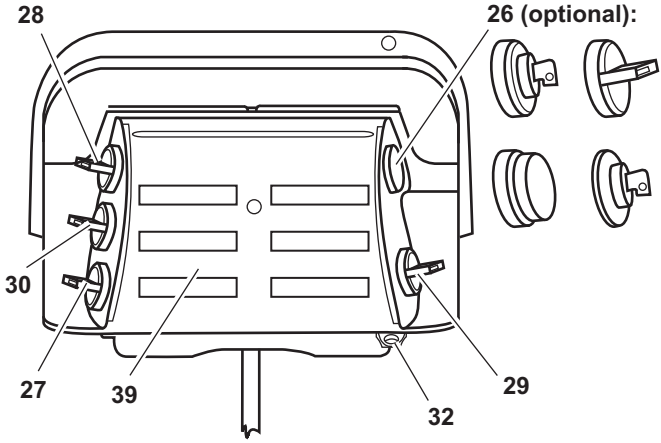

26 Tillval: nyckelomkopplare, vridomkopplare, Nödstopp-knapp, E30-nyckel

27 Vridomkopplare: lyft/sänk

28 Vridomkopplare: öppna/stäng

29 Vridomkopplare: extraknapp

30 Vridomkopplare: In- och utkörning

32 Låsögla

39 Märkskylt

FARA!

Olycks- och skaderisk!

Vid manövrering av bakgavellyften kan person- och sakskador uppkomma, om du inte beaktar anvisningarna i kapitlet ”Allmän manövrering”.

▶ Läs först kapitel „Allmän manövrering“ från s. 26 innan du manövrerar din bakgavellyft.

Observera: I denna bruksanvisning beskrivs standardprogrammet. Specialprogram avviker från denna beskrivning eller har utökade funktioner. Vår kundtjänst kan lämna mer information om din variant.

Utkörning och utfällning av plattformen

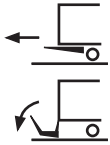

- Lossa plattformens förregling (om sådan finns).
- Vrid vridomkopplarna **(27)** och **(29)** samtidigt nedåt och håll båda i detta läge tills plattformen har sänkt sig.

  Plattformen sänker sig för att kunna köras ut utan hinder.
- Vrid vridomkopplaren **(30)** nedåt och håll den vriden tills plattformen är helt utkörd.
- Vrid vridomkopplarna **(27)** och **(29)** samtidigt nedåt och håll båda vridna tills den hopvikta plattformen har gått ned på marken.
- Skydda händerna med handskar.
- Dra i handtaget med båda händerna för att fälla ut plattformens vikbara del.

Sänka plattformen

- Vrid vridomkopplarna **(27)** och **(29)** samtidigt nedåt och håll båda i detta läge tills plattformen har gått ned på marken och lagt sig på marken.

  Efter sänkning ned till marken tippar plattformen och lägger sig på marken.

Lyfta plattformen

- Vrid vridomkopplarna **(27)** och **(29)** samtidigt uppåt och håll båda i detta läge tills plattformen har nått golvet på fordonets lastutrymme.

  Plattformen tippar sedan till vågrät resp. förinställd position, innan den lyfts in i lastningsposition.

Infällning och inkörning av plattformen

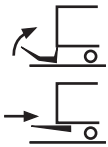

- Skydda händerna med handskar.
- Dra i handtaget med båda händerna för att fälla in plattformens vikbara del.
- Stäng plattformens förregling (om sådan finns).
- Vrid vridomkopplarna **(27)** och **(29)** samtidigt uppåt och håll båda i detta läge tills plattformen har nått inkörningshöjden.
- Vrid vridomkopplaren **(30)** uppåt och håll den i detta läge tills plattformen är helt inkörd. Se till att plattformen kan köras in utan hinder.
- Vrid vridomkopplarna **(27)** och **(29)** samtidigt uppåt och håll båda i detta läge tills plattformen har nått vibrationsskyddet.

F Manövrering med tvåhandsstyrning easy move®

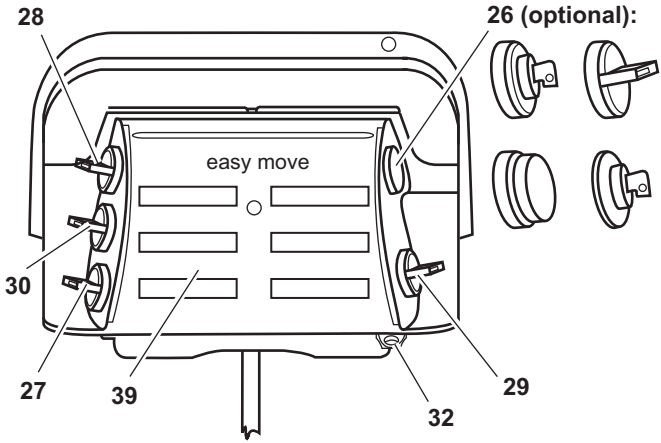

26 Tillval: nyckelomkopplare, vridomkopplare, Nödstopp-knapp, E30-nyckel

27 Vridomkopplare: lyft/sänk

28 Vridomkopplare: öppna/stäng

29 Vridomkopplare: extraknapp

30 Vridomkopplare: In- och utkörning

32 Låsögla

39 Märkskylt

FARA!

Olycks- och skaderisk!

Vid manövrering av bakgavellyften kan person- och sakskador uppkomma, om du inte beaktar anvisningarna i kapitlet ”Allmän manövrering”.

▶ Läs först kapitel „Allmän manövrering“ från s. 26 innan du manövrerar din bakgavellyft.

Observera: I denna bruksanvisning beskrivs standardprogrammet. Specialprogram avviker från denna beskrivning eller har utökade funktioner. Vår kundtjänst kan lämna mer information om din variant.

Utkörning och utfällning av plattformen

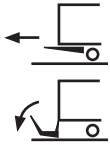

- Lossa plattformens förregling (om sådan finns).
- Vrid vridomkopplaren **(30)** nedåt och håll den i detta läge tills plattformen är utkörd.

  Plattformen sänker sig för att kunna köras ut utan hinder och åker sedan ut.
- Vrid vridomkopplarna **(27)** och **(29)** samtidigt nedåt och håll båda vridna tills den hopvikta plattformen har gått ned på marken.
- Skydda händerna med handskar.
- Dra i handtaget med båda händerna för att fälla ut plattformens vikbara del.

Sänka plattformen

- Vrid vridomkopplarna **(27)** och **(29)** samtidigt nedåt och håll båda i detta läge tills plattformen har gått ned på marken och lagt sig på marken.

  Efter sänkning ned till marken tippar plattformen och lägger sig på marken.

Lyfta plattformen

- Vrid vridomkopplarna **(27)** och **(29)** samtidigt uppåt och håll båda i detta läge tills plattformen har nått golvet på fordonets lastutrymme.

  Plattformen tippar sedan till vågrät resp. förinställd position, innan den lyfts in i lastningsposition.

Infällning och inkörning av plattformen

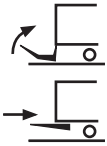

- Skydda händerna med handskar.
- Dra i handtaget med båda händerna för att fälla in plattformens vikbara del.
- Vrid vridomkopplaren **(30)** uppåt och håll den i detta läge tills plattformen är helt inkörd. Se till att plattformen kan köras in utan hinder.

  Den hopvikta plattformen lyfter resp. sänker sig automatiskt, tills den optimala inkörningspositionen är nådd. Därefter går plattformen in till ändläge och lyfter sig sedan in i vibrationsskyddet.
- Stäng plattformens förregling (om sådan finns).

F Manövrering med enhandsstyrning

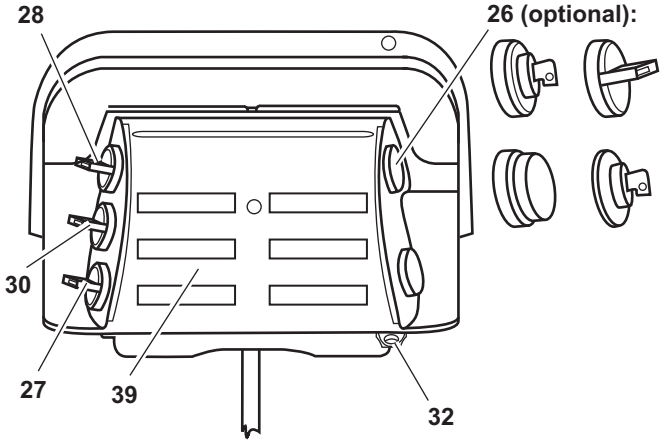

26 Tillval: nyckelomkopplare, vridomkopplare, Nödstopp-knapp, E30-nyckel

27 Vridomkopplare: lyft/sänk

28 Vridomkopplare: öppna/stäng

30 Vridomkopplare: In- och utkörning

32 Låsögla

39 Märkskylt

FARA!

Olycks- och skaderisk!

Vid manövrering av bakgavellyften kan person- och sakskador uppkomma, om du inte beaktar anvisningarna i kapitlet ”Allmän manövrering”.

▶ Läs först kapitel „Allmän manövrering“ från s. 26 innan du manövrerar din bakgavellyft.

Observera: I denna bruksanvisning beskrivs standardprogrammet. Specialprogram avviker från denna beskrivning eller har utökade funktioner. Vår kundtjänst kan lämna mer information om din variant.

Utkörning och utfällning av plattformen

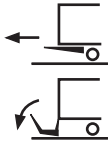

- ▶ Lossa plattformens förregling (om sådan finns).
- ▶ Vrid vridomkopplaren **(27)** nedåt och håll den i detta läge tills plattformen har sänkt sig.

  Plattformen sänker sig för att kunna köras ut utan hinder.
- ▶ Vrid vridomkopplaren **(30)** nedåt och håll den vriden tills plattformen är helt utkörd.
- ▶ Vrid vridomkopplaren **(27)** nedåt och håll den vriden tills den hopvikta plattformen har gått ned på marken.
- ▶ Skydda händerna med handskar.
- ▶ Dra i handtaget med båda händerna för att fälla ut plattformens vikbara del.

Sänka plattformen

- ▶ Vrid vridomkopplaren **(27)** nedåt och håll den i detta läge tills plattformen har gått ned på marken och lagt sig på marken.

  Efter sänkning ned till marken tippar plattformen och lägger sig på marken.

Lyfta plattformen

- ▶ Vrid vridomkopplaren **(27)** uppåt och håll den i detta läge tills plattformen har nått golvet på fordonets lastutrymme.

  Plattformen tippar sedan till vågrät resp. förinställd position, innan den lyfts in i lastningsposition.

Infällning och inkörning av plattformen

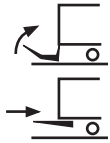

- ▶ Skydda händerna med handskar.
- ▶ Dra i handtaget med båda händerna för att fälla in plattformens vikbara del.
- ▶ Vrid vridomkopplaren **(27)** uppåt och håll den i detta läge tills plattformen har nått inkörningshöjden.
- ▶ Vrid vridomkopplaren **(30)** uppåt och håll den i detta läge tills plattformen är helt inkörd. Se till att plattformen kan köras in utan hinder.
- ▶ Vrid vridomkopplaren **(27)** uppåt och håll den i detta läge tills plattformen har nått vibrationsskyddet.
- ▶ Stäng plattformens förregling (om sådan finns).

F Manövrering med enhandsstyrning easy move®

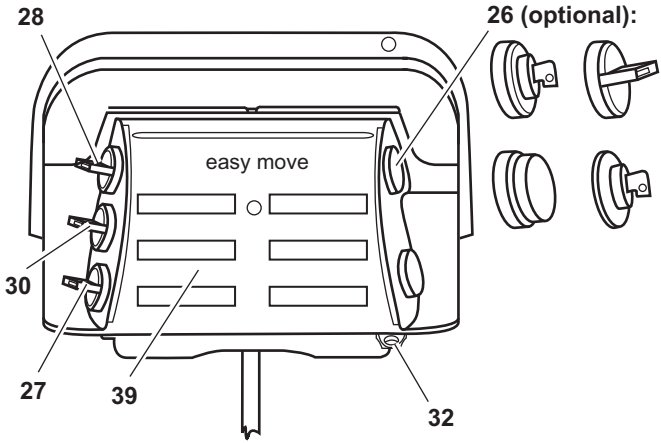

26 Tillval: nyckelomkopplare, vridomkopplare, Nödstopp-knapp, E30-nyckel

27 Vridomkopplare: lyft/sänk

28 Vridomkopplare: öppna/stäng

30 Vridomkopplare: In- och utkörning

32 Låsögla

39 Märkskylt

FARA!

Olycks- och skaderisk!

Vid manövrering av bakgavellyften kan person- och sakskador uppkomma, om du inte beaktar anvisningarna i kapitlet ”Allmän manövrering”.

▶ Läs först kapitel „Allmän manövrering“ från s. 26 innan du manövrerar din bakgavellyft.

Observera: I denna bruksanvisning beskrivs standardprogrammet. Specialprogram avviker från denna beskrivning eller har utökade funktioner. Vår kundtjänst kan lämna mer information om din variant.

Utkörning och utfällning av plattformen

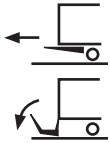

- Lossa plattformens förregling (om sådan finns).
- Vrid vridomkopplaren **(30)** nedåt och håll den i detta läge tills plattformen är utkörd.

  Plattformen sänker sig för att kunna köras ut utan hinder och åker sedan ut.
- Vrid vridomkopplaren **(27)** nedåt och håll den vriden tills den hopvikta plattformen har gått ned på marken.
- Skydda händerna med handskar.
- Dra i handtaget med båda händerna för att fälla ut plattformens vikbara del.

Sänka plattformen

- Vrid vridomkopplaren **(27)** nedåt och håll den i detta läge tills plattformen har gått ned på marken och lagt sig på marken.

  Efter sänkning ned till marken tippar plattformen och lägger sig på marken.

Lyfta plattformen

- Vrid vridomkopplaren **(27)** uppåt och håll den i detta läge tills plattformen har nått golvet på fordonets lastutrymme.

  Plattformen tippar sedan till vågrät resp. förinställd position, innan den lyfts in i lastningsposition.

Infällning och inkörning av plattformen

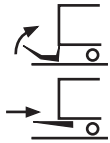

- Skydda händerna med handskar.
- Dra i handtaget med båda händerna för att fälla in plattformens vikbara del.
- Vrid vridomkopplaren **(30)** uppåt och håll den i detta läge tills plattformen är helt inkörd. Se till att plattformen kan köras in utan hinder.

  Den hopvikta plattformen lyfter resp. sänker sig automatiskt, tills den optimala inkörningspositionen är nådd. Därefter går plattformen in till ändläge och åker sedan in i vibrationsskyddet.
- Stäng plattformens förregling (om sådan finns).

F

Manövrering med tvåhandsstyrning till MBB R 1500 L FLAT

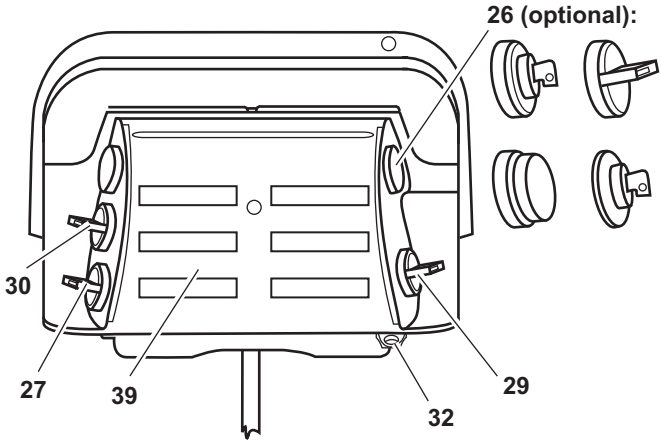

26 Tillval: nyckelomkopplare, vridomkopplare, Nödstopp-knapp, E30-nyckel

27 Vridomkopplare: lyft/sänk

29 Vridomkopplare: extraknapp

30 Vridomkopplare: In- och utkörning

32 Låsögla

39 Märkskylt

FARA!

Olycks- och skaderisk!

Vid manövrering av bakgavellyften kan person- och sakskador uppkomma, om du inte beaktar anvisningarna i kapitlet ”Allmän manövrering”.

▶ Läs först kapitel „Allmän manövrering“ från s. 26 innan du manövrerar din bakgavellyft.

Observera: I denna bruksanvisning beskrivs standardprogrammet. Specialprogram avviker från denna beskrivning eller har utökade funktioner. Vår kundtjänst kan lämna mer information om din variant.

Utkörning och utfällning av plattformen

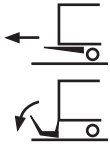

- Lossa plattformens förregling (om sådan finns).
- Vrid vridomkopplarna **(27)** och **(29)** samtidigt nedåt och håll båda i detta läge tills plattformen har sänkt sig.

  Plattformen sänker sig för att kunna köras ut utan hinder.
- Vrid vridomkopplaren **(30)** nedåt och håll den vriden tills plattformen är helt utkörd.
- Vrid vridomkopplarna **(27)** och **(29)** samtidigt nedåt och håll båda vridna tills den hopvikta plattformen har gått ned på marken.
- Skydda händerna med handskar.
- Dra i handtaget med båda händerna för att fälla ut plattformens vikbara del.

Sänka plattformen

- Vrid vridomkopplarna **(27)** och **(29)** samtidigt nedåt och håll båda i detta läge tills plattformen har gått ned på marken och lagt sig på marken.

Lyfta plattformen

- Vrid vridomkopplarna **(27)** och **(29)** samtidigt uppåt och håll båda i detta läge tills plattformen har nått golvet på fordonets lastutrymme.

Infällning och inkörning av plattformen

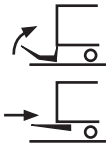

- Skydda händerna med handskar.
- Dra i handtaget med båda händerna för att fälla in plattformens vikbara del.
- Stäng plattformens förregling (om sådan finns).
- Vrid vridomkopplarna **(27)** och **(29)** samtidigt uppåt och håll båda i detta läge tills plattformen har nått inkörningshöjden.
- Vrid vridomkopplaren **(30)** uppåt och håll den i detta läge tills plattformen är helt inkörd. Se till att plattformen kan köras in utan hinder.
- Vrid vridomkopplarna **(27)** och **(29)** samtidigt uppåt och håll båda i detta läge tills plattformen har nått vibrationsskyddet.

F

Manövrering med enhandsstyrning till MBB R 1500 L FLAT

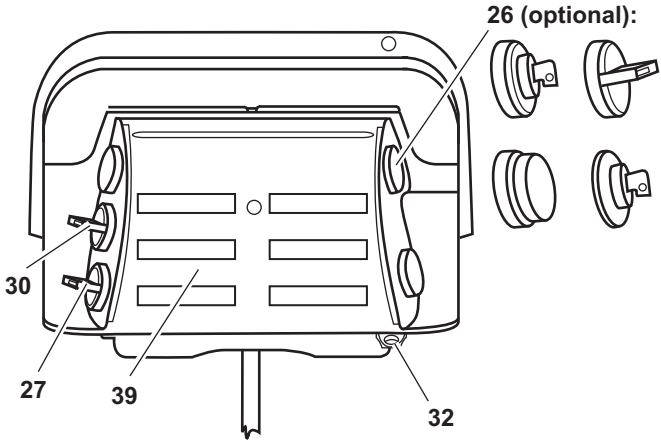

26 Tillval: nyckelomkopplare, vridomkopplare, Nödstopp-knapp, E30-nyckel

27 Vridomkopplare: lyft/sänk

30 Vridomkopplare: In- och utkörning

32 Låsögla

39 Märkskylt

FARA!

Olycks- och skaderisk!

Vid manövrering av bakgavellyften kan person- och sakskador uppkomma, om du inte beaktar anvisningarna i kapitlet ”Allmän manövrering”.

▶ Läs först kapitel „Allmän manövrering“ från s. 26 innan du manövrerar din bakgavellyft.

Observera: I denna bruksanvisning beskrivs standardprogrammet. Specialprogram avviker från denna beskrivning eller har utökade funktioner. Vår kundtjänst kan lämna mer information om din variant.

Utkörning och utfällning av plattformen

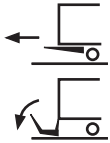

- ▶ Lossa plattformens förregling (om sådan finns).
- ▶ Vrid vridomkopplaren **(27)** nedåt och håll den i detta läge tills plattformen har sänkt sig.

  Plattformen sänker sig för att kunna köras ut utan hinder.
- ▶ Vrid vridomkopplaren **(30)** nedåt och håll den vriden tills plattformen är helt utkörd.
- ▶ Vrid vridomkopplaren **(27)** nedåt och håll den vriden tills den hopvikta plattformen har gått ned på marken.
- ▶ Skydda händerna med handskar.
- ▶ Dra i handtaget med båda händerna för att fälla ut plattformens vikbara del.

Sänka plattformen

- ▶ Vrid vridomkopplaren **(27)** nedåt och håll den i detta läge tills plattformen har gått ned på marken och lagt sig på marken.

Lyfta plattformen

- ▶ Vrid vridomkopplaren **(27)** uppåt och håll den i detta läge tills plattformen har nått golvet på fordonets lastutrymme.

Infällning och inkörning av plattformen

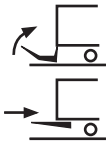

- ▶ Skydda händerna med handskar.
- ▶ Dra i handtaget med båda händerna för att fälla in plattformens vikbara del.
- ▶ Vrid vridomkopplaren **(27)** uppåt och håll den i detta läge tills plattformen har nått inkörningshöjden.
- ▶ Vrid vridomkopplaren **(30)** uppåt och håll den i detta läge tills plattformen är helt inkörd. Se till att plattformen kan köras in utan hinder.
- ▶ Vrid vridomkopplaren **(27)** uppåt och håll den i detta läge tills plattformen har nått vibrationsskyddet.
- ▶ Stäng plattformens förregling (om sådan finns).

G Manövrering med tvåhandsstyrning för MBB R 1500 SH - R 2000 LH (dubbelvikt plattform med tvärbalk)

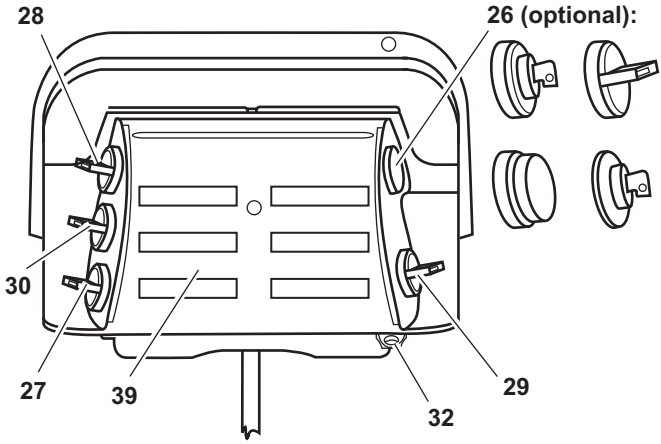

26 Tillval: nyckelomkopplare, vridomkopplare, Nödstoppsknapp, E30-nyckel

27 Vridomkopplare: lyft/sänk

28 Vridomkopplare: öppna/stäng

29 Vridomkopplare: extraknapp

30 Vridomkopplare: In- och utkörning

32 Låsögla

39 Märkskylt

FARA!

Olycks- och skaderisk!

Vid manövrering av bakgavellyften kan person- och sakskador uppkomma, om du inte beaktar anvisningarna i kapitlet ”Allmän manövrering”.

▶ Läs först kapitel ”Allmän manövrering” från s. 26 innan du manövrerar din bakgavellyft.

Observera: I denna bruksanvisning beskrivs standardprogrammet. Specialprogram avviker från denna beskrivning eller har utökade funktioner. Vår kundtjänst kan lämna mer information om din variant.

Utkörning och utfällning av plattformen

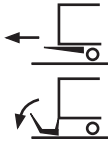

- Lossa plattformens förregling (om sådan finns).
- Vrid vridomkopplaren **(30)** nedåt och håll den i detta läge tills plattformen har vikts ut en gång.

  Plattformen sänker sig något och åker sedan ut. Därefter sänker den sig ned på marken och viker ut sig en gång.
- Skydda händerna med handskar.
- Dra i handtaget med båda händerna för att fälla ut plattformens vikbara del.

Lyfta plattformen

- Vrid vridomkopplarna **(27)** och **(29)** samtidigt uppåt och håll båda i detta läge tills plattformen har nått golvet på fordonets lastutrymme.

  Plattformen tippar sedan till vågrät resp. förinställd position, innan den lyfts in i lastningsposition.

Sänka plattformen

- Vrid vridomkopplarna **(27)** och **(29)** samtidigt nedåt och håll båda i detta läge tills plattformen har gått ned på marken och lagt sig på marken.

  Efter sänkning ned till marken tippar plattformen och lägger sig på marken.

Inställning av BDF-position

- Vrid vridomkopplarna **(27)** och **(29)** samtidigt uppåt och håll båda i detta läge tills plattformen har nått golvet på fordonets lastutrymme.
- Vrid vridomkopplaren **(30)** uppåt och håll den i detta läge tills plattformen står i lastningsposition.
- Förskjut ryttaren på åkskenan tills den yttre givaren blir påverkad.

Körning till BDF-position

- ▶ Vrid vridomkopplarna **(27)** och **(29)** samtidigt uppåt och håll båda i detta läge tills torsionsramen står över sin vågräta position.
- ▶ Vrid vridomkopplaren **(30)** uppåt.

  Plattformen åker till den inställda BDF-positionen.
- ▶ Vrid vridomkopplarna **(27)** och **(29)** samtidigt uppåt och håll båda vridna tills plattformen står i lastningspositionen.

Infällning och inkörning av plattformen

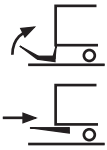

- ▶ Vrid vridomkopplarna **(27)** och **(29)** samtidigt nedåt och håll båda i detta läge tills plattformen har nått marken.
- ▶ Skydda händerna med handskar.
- ▶ Dra i handtaget med båda händerna för att fälla in plattformens vikbara del.
- ▶ Stäng plattformens förregling (om sådan finns).
- ▶ Vrid vridomkopplaren **(30)** uppåt och håll den i detta läge tills plattformen har nått vibrationsskyddet.

  Plattformen fälls automatiskt och lyfter sig sedan till inkörningspositionen. Därefter åker den in fullständigt och lyfter sig in i vibrationsskyddet.

G Manövrering med tvåhandsstyrning för MBB R 750 SM - R 2000 LM (dubbelvikt plattform utan tvärbalk)

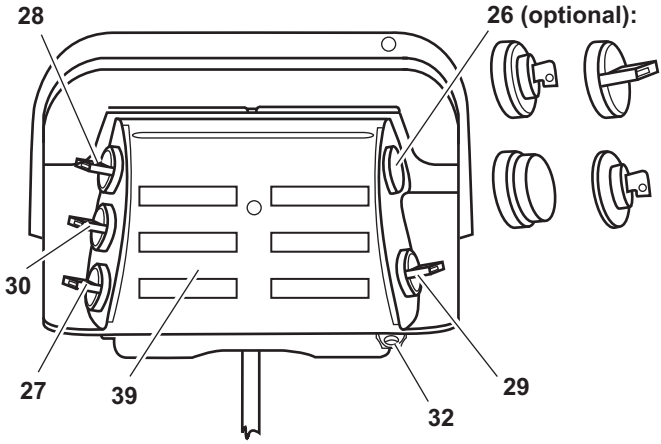

26 Tillval: nyckelomkopplare, vridomkopplare, Nödstoppsknapp, E30-nyckel

27 Vridomkopplare: lyft/sänk

28 Vridomkopplare: öppna/stäng

29 Vridomkopplare: extraknapp

30 Vridomkopplare: In- och utkörning

32 Låsögla

39 Märkskylt

FARA!

Olycks- och skaderisk!

Vid manövrering av bakgavellyften kan person- och sakskador uppkomma, om du inte beaktar anvisningarna i kapitlet ”Allmän manövrering”.

▶ Läs först kapitel ”Allmän manövrering” från s. 26, innan du manövrerar din bakgavellyft.

Observera: I denna bruksanvisning beskrivs standardprogrammet. Specialprogram avviker från denna beskrivning eller har utökade funktioner. Vår kundtjänst kan lämna mer information om din variant.

Utkörning och utfällning av plattformen

- Lossa plattformens förregling (om sådan finns).
- Vrid vridomkopplaren **(30)** nedåt och håll den i detta läge tills plattformen har nått sin vågräta position.

  Plattformen sänker sig något och åker sedan ut. Därefter sänker den sig ned på marken och vrider sig till ungefär lodrät position.
- Skydda händerna med handskar.
- Vrid med båda händerna plattformen ca 20° framåt.
- Vrid vridomkopplaren **(30)** nedåt och håll den vriden tills plattformen ligger på marken.

  Plattformen sänker sig ned på marken och viker sedan ut sig en gång.
- Skydda händerna med handskar.
- Dra i handtaget med båda händerna för att fälla ut plattformens andra vikbara del.

Lyfta plattformen

- Vrid vridomkopplarna **(27)** och **(29)** samtidigt uppåt och håll båda i detta läge tills plattformen har nått golvet på fordonets lastutrymme.

  Plattformen tippar sedan till vågrät resp. förinställd position, innan den lyfts in i lastningsposition.

Sänka plattformen

- Vrid vridomkopplarna **(27)** och **(29)** samtidigt nedåt och håll båda i detta läge tills plattformen har gått ned på marken och lagt sig på marken.

  Efter sänkning ned till marken tippar plattformen och lägger sig på marken.

Inställning av BDF-position

- ▶ Vrid vridomkopplarna **(27)** och **(29)** samtidigt uppåt och håll båda i detta läge tills plattformen har nått golvet på fordonets lastutrymme.
- ▶ Vrid vridomkopplaren **(30)** uppåt och håll den i detta läge tills plattformen står i lastningspositionen.
- ▶ Förskjut ryttaren på åkskenan tills den yttre givaren blir påverkad.

Körning till BDF-position

- ▶ Vrid vridomkopplarna **(27)** och **(29)** samtidigt uppåt och håll båda i detta läge tills torsionsramen står över sin vågräta position.
- ▶ Vrid vridomkopplaren **(30)** uppåt.

  Plattformen åker till den inställda BDF-positionen.
- ▶ Vrid vridomkopplarna **(27)** och **(29)** samtidigt uppåt och håll båda vridna tills plattformen står i lastningspositionen.

Infällning och inkörning av plattformen

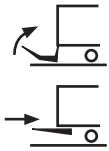

- ▶ Vrid vridomkopplarna **(27)** och **(29)** samtidigt nedåt och håll båda i detta läge tills plattformen har nått marken.
- ▶ Skydda händerna med handskar.
- ▶ Fäll in passageplåten (om sådan finns).
- ▶ Dra i handtaget med båda händerna för att fälla in plattformens vikbara del.
- ▶ Vrid vridomkopplaren **(30)** uppåt och håll den i detta läge tills plattformen står i sin lodräta position.
- ▶ Luta plattformen med båda händerna ca 20°.
- ▶ Vrid vridomkopplaren **(30)** uppåt och håll den i detta läge tills plattformen har nått vibrationsskyddet.

  Efter att plattformen har fällt sig automatiskt, lyfter den sig sedan in i vibrationsskyddet.
- ▶ Stäng plattformens förregling (om sådan finns).

G Manövrering med tvåhandsstyrning för MBB R 750 SM - R 2000 LM (dubbelvikt plattform med tvärbalk)

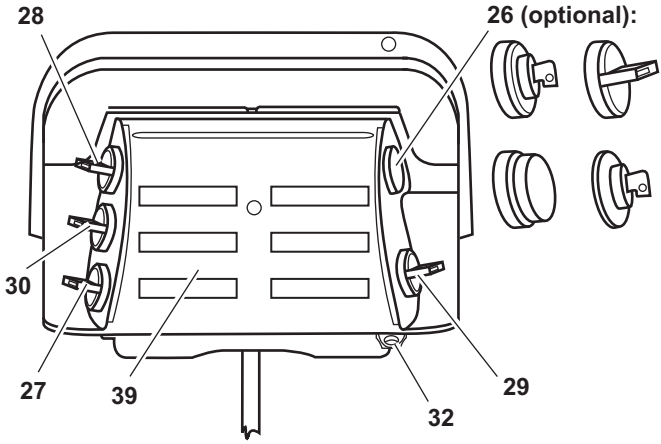

26 Tillval: nyckelomkopplare, vridomkopplare, Nödstoppsknapp, E30-nyckel

27 Vridomkopplare: lyft/sänk

28 Vridomkopplare: öppna/stäng

29 Vridomkopplare: extraknapp

30 Vridomkopplare: In- och utkörning

32 Låsögla

39 Märkskylt

FARA!

Olycks- och skaderisk!

Vid manövrering av bakgavellyften kan person- och sakskador uppkomma, om du inte beaktar anvisningarna i kapitlet ”Allmän manövrering”.

▶ Läs först kapitel ”Allmän manövrering” från s. 26 innan du manövrerar din bakgavellyft.

Observera: I denna bruksanvisning beskrivs standardprogrammet. Specialprogram avviker från denna beskrivning eller har utökade funktioner. Vår kundtjänst kan lämna mer information om din variant.

Utkörning och utfällning av plattformen

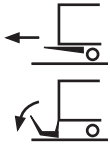

- Lossa plattformens förregling (om sådan finns).
- Vrid vridomkopplarna **(27)** och **(29)** samtidigt nedåt och håll båda i detta läge tills plattformen har sänkt sig.

  Plattformen sänker sig för att kunna köras ut utan hinder.
- Vrid vridomkopplaren **(30)** nedåt och håll den vriden tills plattformen är helt utkörd.
- Vrid vridomkopplarna **(27)** och **(29)** samtidigt nedåt och håll båda vridna tills den hopvikta plattformen har gått ned på marken.
- Skydda händerna med handskar.
- Fatta med båda händerna i plattformskanten för att fälla plattformen bakåt.
- Dra med båda händerna i plattformens vikbara del för att fälla den bakåt.

Sänka plattformen

- Vrid vridomkopplarna **(27)** och **(29)** samtidigt nedåt och håll båda i detta läge tills plattformen har gått ned på marken och lagt sig på marken.

  Efter sänkning ned till marken tippar plattformen och lägger sig på marken.

Lyfta plattformen

- Vrid vridomkopplarna **(27)** och **(29)** samtidigt uppåt och håll båda i detta läge tills plattformen har nått golvet på fordonets lastutrymme.

  Plattformen tippar sedan till vågrät resp. förinställd position, innan den lyfts in i lastningsposition.

Infällning och inkörning av plattformen

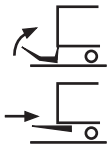

- ▶ Skydda händerna med handskar.
- ▶ Fatta med båda händerna i plattformskanten för att fälla in plattformen.
- ▶ Dra med båda händerna i plattformens vikbara del för att fälla den inåt.
- ▶ Stäng plattformens förregling (om sådan finns).
- ▶ Sväng plattformen mot rullen på stativröret.
- ▶ Vrid vridomkopplarna **(27)** och **(29)** samtidigt uppåt och håll båda i detta läge tills plattformen har nått inkörningshöjden.
- ▶ Vrid vridomkopplaren **(30)** uppåt och håll den i detta läge tills plattformen är helt inkörd. Se till att plattformen kan köras in utan hinder.

Vrid vridomkopplarna **(27)** och **(29)** samtidigt uppåt och håll båda i detta läge tills plattformen har nått vibrationsskyddet.

K Manövrering med tvåhandsstyrning

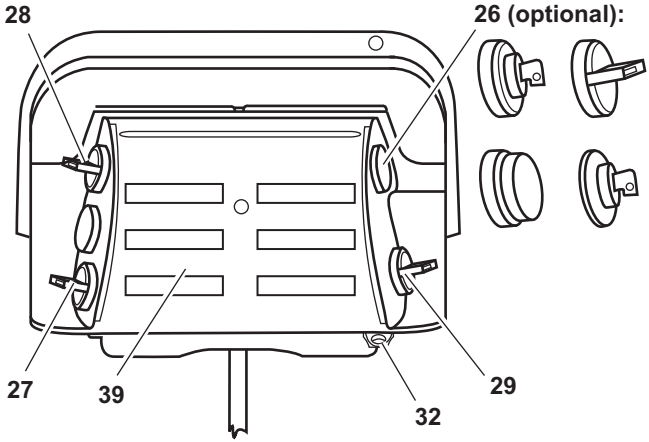

26 Tillval: nyckelomkopplare, vridomkopplare, Nödstopp-knapp, E30-nyckel

27 Vridomkopplare: lyft/sänk

28 Vridomkopplare: öppna/stäng

29 Vridomkopplare: extraknapp

32 Låsögla

39 Märkskylt

FARA!

Olycks- och skaderisk!

Vid manövrering av bakgavellyften kan person- och sakskador uppkomma, om du inte beaktar anvisningarna i kapitlet ”Allmän manövrering”.

▶ Läs först kapitel „Allmän manövrering“ från s. 26 innan du manövrerar din bakgavellyft.

Observera: I denna bruksanvisning beskrivs standardprogrammet. Specialprogram avviker från denna beskrivning eller har utökade funktioner. Vår kundtjänst kan lämna mer information om din variant.

Fälla ut plattformen

- Lossa plattformens förregling (om sådan finns).
- Vrid vridomkopplarna **(27)** och **(29)** samtidigt nedåt och håll båda i detta läge tills plattformen närmar sig sin lodräta position.

  Plattform sänker sig något och svänger sedan ut på brytrullen nära sin lodräta position.
- Skydda händerna med handskar.
- Dra med båda händerna i handtaget för att fälla ut plattformen bakåt.
- Vrid vridomkopplarna **(28)** och **(29)** samtidigt nedåt och håll båda i detta läge tills plattformen har nått sin vågräta position.
- Fäll ut plattformens vikbara del med båda händerna till driftpositionen.

Sänka plattformen

- Vrid vridomkopplarna **(27)** och **(29)** samtidigt nedåt och håll båda i detta läge tills plattformen har nått ned på marken.

  Efter sänkning ned till marken tippar plattformen och lägger sig på marken.

Lyfta plattformen

- Vrid vridomkopplarna **(27)** och **(29)** samtidigt uppåt och håll båda i detta läge tills plattformen har nått lastningspositionen.

Fälla in plattformen

- Säkerställ att plattformen ligger i vågrät position på marken.
- Skydda händerna med handskar.
- Fäll plattformens vikbara del ur driftpositionen ned på plattformens fasta del.
- Vrid vridomkopplarna **(28)** och **(29)** samtidigt uppåt och håll båda i detta läge tills plattformen har nått sin lodräta position.
- Skydda händerna med handskar.
- Tryck med båda händerna plattformen mot brytrullen.
- Vrid vridomkopplarna **(27)** och **(29)** samtidigt uppåt och håll båda i detta läge tills plattformen har nått transportpositionen.
- Stäng plattformens förregling (om sådan finns).

K Manövrering med enhandsstyrning

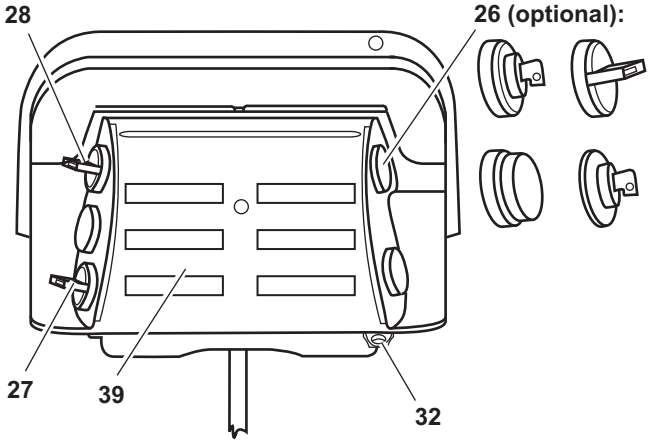

26 Tillval: nyckelomkopplare, vridomkopplare, Nödstopp-knapp, E30-nyckel

27 Vridomkopplare: lyft/sänk

28 Vridomkopplare: öppna/stäng

32 Låsögla

39 Märkskylt

FARA!

Olycks- och skaderisk!

Vid manövrering av bakgavellyften kan person- och sakskador uppkomma, om du inte beaktar anvisningarna i kapitlet ”Allmän manövrering”.

▶ Läs först kapitel „Allmän manövrering“ från s. 26 innan du manövrerar din bakgavellyft.

Observera: I denna bruksanvisning beskrivs standardprogrammet. Specialprogram avviker från denna beskrivning eller har utökade funktioner. Vår kundtjänst kan lämna mer information om din variant.

Fälla ut plattformen

- ▶ Lossa plattformens förregling (om sådan finns).
- ▶ Vrid vridomkopplaren **(27)** nedåt och håll den i detta läge tills plattformen har nått sin vågräta position.

  Plattform sänker sig något och svänger sedan ut på brytrullen nära sin lodräta position.
- ▶ Skydda händerna med handskar.
- ▶ Dra med båda händerna i handtaget för att fälla ut plattformen bakåt.
- ▶ Vrid vridomkopplaren **(28)** nedåt och håll den i detta läge tills plattformen har nått sin vågräta position.
- ▶ Fäll ut plattformens vikbara del med båda händerna till driftpositionen.

Lyfta plattformen

- ▶ Vrid vridomkopplaren **(27)** uppåt och håll den i detta läge tills plattformen har nått lastningspositionen.

Sänka plattformen

- ▶ Vrid vridomkopplaren **(27)** nedåt och håll den i detta läge tills plattformen har gått ned på marken.

  Efter sänkning ned till marken tippar plattformen och lägger sig på marken.

Fälla in plattformen

- ▶ Säkerställ att plattformen ligger i vågrät position på marken.
- ▶ Skydda händerna med handskar.
- ▶ Fäll plattformens vikbara del med båda händerna ur driftpositionen ned på plattformens fasta del.
- ▶ Vrid vridomkopplaren **(28)** uppåt och håll den i detta läge tills plattformen har nått sin lodräta position.

  Plattformen rör sig ur sin vågräta driftposition till den lodräta positionen.
- ▶ Skydda händerna med handskar.
- ▶ Tryck med båda händerna plattformen mot brytrullen.
- ▶ Vrid vridomkopplaren **(27)** uppåt och håll den i detta läge tills plattformen har nått transportpositionen.
- ▶ Stäng plattformens förregling (om sådan finns).

B L M Manövrering med tvåhandsstyrning

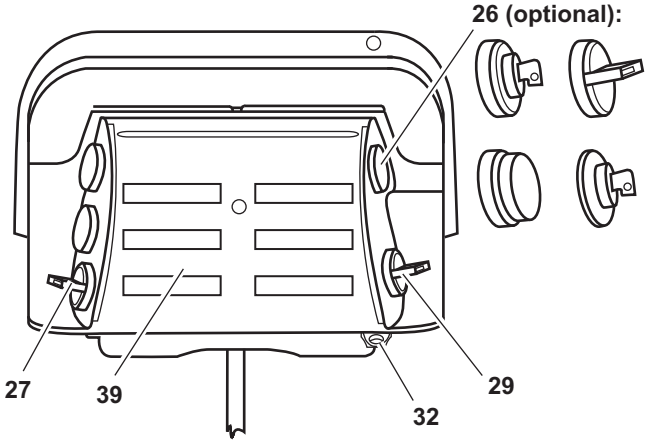

26 Tillval: nyckelomkopplare, vridomkopplare, Nödstopp-knapp, E30-nyckel

27 Vridomkopplare: lyft/sänk

29 Vridomkopplare: extraknapp

32 Låsögla

39 Märkskylt

FARA!

Olycks- och skaderisk!

Vid manövrering av bakgavellyften kan person- och sakskador uppkomma, om du inte beaktar anvisningarna i kapitlet ”Allmän manövrering”.

▶ Läs först kapitel „Allmän manövrering“ från s. 26 innan du manövrerar din bakgavellyft.

Observera: I denna bruksanvisning beskrivs standardprogrammet. Specialprogram avviker från denna beskrivning eller har utökade funktioner. Vår kundtjänst kan lämna mer information om din variant.

Fälla ut plattformen

- ▶ Lossa plattformens förregling (om sådan finns).
- ▶ Vrid vridomkopplarna **(27)** och **(29)** samtidigt nedåt och håll båda i detta läge tills plattformen har gått ned på marken.
- ▶ Skydda händerna med handskar.
- ▶ Dra i handtaget med båda händerna för att fälla ut plattformens vikbara del.

Lyfta plattformen

- ▶ Vrid vridomkopplarna **(27)** och **(29)** samtidigt uppåt och håll båda i detta läge tills plattformen har nått lastningspositionen.

  Plattformen rör sig sedan till vågrät resp. förinställd position och lyfts sedan.

Sänka plattformen

- ▶ Vrid vridomkopplarna **(27)** och **(29)** samtidigt nedåt och håll båda i detta läge tills plattformen har nått ned på marken.

  Efter sänkning ned till marken tippar plattformen och lägger sig på marken.

Fälla in plattformen

- ▶ Säkerställ att plattformen ligger i vågrät position på marken.
- ▶ Skydda händerna med handskar.
- ▶ Fäll plattformens vikbara del med båda händerna ur driftpositionen ned på plattformens fasta del.
- ▶ Stäng plattformens förregling (om sådan finns).
- ▶ Sväng plattformen mot rullen på stativröret.
- ▶ Vrid vridomkopplarna **(27)** och **(29)** samtidigt uppåt och håll båda i detta läge tills plattformen har svängts in under fordonet.

  Plattformen lyfts och svängs in under fordonet.

B L M Manövrering med enhandsstyrning

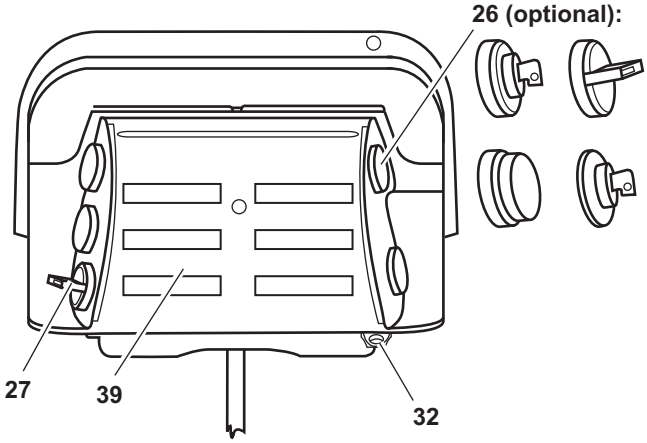

26 Tillval: nyckelomkopplare, vridomkopplare, Nödstopp-knapp, E30-nyckel

27 Vridomkopplare: lyft/sänk

32 Låsögla

39 Märkskylt

FARA!

Olycks- och skaderisk!

Vid manövrering av bakgavellyften kan person- och sakskador uppkomma, om du inte beaktar anvisningarna i kapitlet ”Allmän manövrering”.

▶ Läs först kapitel „Allmän manövrering“ från s. 26 innan du manövrerar din bakgavellyft.

Observera: I denna bruksanvisning beskrivs standardprogrammet. Specialprogram avviker från denna beskrivning eller har utökade funktioner. Vår kundtjänst kan lämna mer information om din variant.

Fälla ut plattformen

- ▶ Lossa plattformens förregling (om sådan finns).
- ▶ Vrid vridomkopplaren **(27)** nedåt och håll den i detta läge tills plattformen har gått ned på marken.
- ▶ Skydda händerna med handskar.
- ▶ Dra i handtaget med båda händerna för att fälla ut plattformens vikbara del.

Lyfta plattformen

- ▶ Vrid vridomkopplaren **(27)** uppåt och håll den i detta läge tills plattformen har nått lastningspositionen.

  Plattformen rör sig sedan till vågrät resp. förinställd position och lyfts sedan.

Sänka plattformen

- ▶ Vrid vridomkopplaren **(27)** nedåt och håll den i detta läge tills plattformen har lagt sig på marken.

  Efter sänkning ned till marken tippar plattformen och lägger sig på marken.

Fälla in plattformen

- ▶ Säkerställ att plattformen ligger i vågrät position på marken.
- ▶ Skydda händerna med handskar.
- ▶ Fäll plattformens vikbara del med båda händerna ur driftpositionen ned på plattformens fasta del.
- ▶ Stäng plattformens förregling (om sådan finns).
- ▶ Sväng plattformen mot rullen på stativröret.
- ▶ Vrid vridomkopplaren **(27)** uppåt och håll den i detta läge tills plattformen har svängts in under fordonet.

  Plattformen lyfts och svängs in under fordonet.

M

Manövrering F 600 L

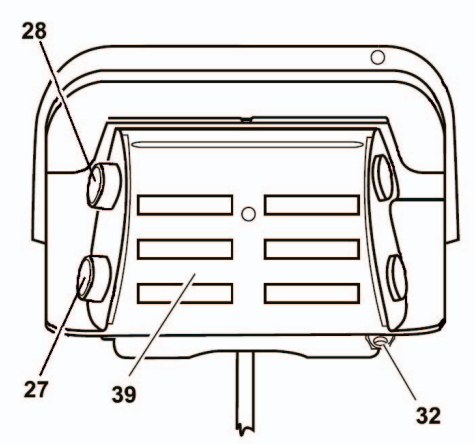

27 Tryckknapp: Sänka

28 Tryckknapp: Lyfta

32 Låsögla

39 Märkskylt

FARA!

Olycks- och skaderisk!

Vid manövrering av bakgavellyften kan person- och sakskador uppkomma, om du inte beaktar anvisningarna i kapitlet ”Allmän manövrering”.

▶ Läs först kapitel „Allmän manövrering“ från s. 26 innan du manövrerar din bakgavellyft.

Fälla ut plattformen

- ▶ Lossa plattformens förregling (om sådan finns).
- ▶ Tryck på knappen **(27)** och håll den intryckt tills plattformen har gått ned på marken.
- ▶ Skydda händerna med handskar.
- ▶ Dra i handtaget med båda händerna för att fälla ut plattformens vikbara del.

Lyfta plattformen

- ▶ Tryck på knappen **(28)** och håll den intryckt tills plattformen har nått lastningspositionen.

  Plattformen rör sig sedan till vågrät resp. förinställd position och lyfts sedan.

Sänka plattformen

- ▶ Tryck på knappen **(27)** och håll den intryckt tills plattformen har gått ned på marken.

  Efter sänkning ned till marken tippar plattformen och lägger sig på marken.

Fälla in plattformen

- ▶ Säkerställ att plattformen ligger i vågrät position på marken.
- ▶ Skydda händerna med handskar.
- ▶ Fäll plattformens vikbara del med båda händerna ur driftpositionen ned på plattformens fasta del.
- ▶ Stäng plattformens förregling (om sådan finns).
- ▶ Sväng plattformen mot rullen på stativröret.
- ▶ Tryck på knappen **(28)** och håll den intryckt tills plattformen har svängts in under fordonet.

  Plattformen lyfts och svängs in under fordonet.

B M

Manövrering med enhandsstyrning

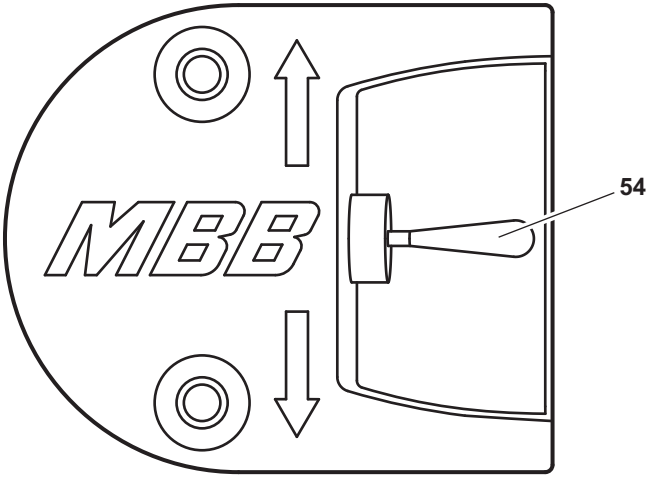

54 Vippomkopplare

FARA!

Olycks- och skaderisk!

Vid manövrering av bakgavellyften kan person- och sakskador uppkomma, om du inte beaktar anvisningarna i kapitlet ”Allmän manövrering”.

▶ Läs först kapitel „Allmän manövrering“ från s. 26 innan du manövrerar din bakgavellyft.

Fälla ut plattformen

- ▶ Lossa plattformens förregling (om sådan finns).
- ▶ Tryck vippomkopplaren **(54)** nedåt och håll den i detta läge tills torsionsramen berör marken.
- ▶ Skydda händerna med handskar.
- ▶ Dra med båda händerna i handtaget för att svänga plattformen till vågrät position.
- ▶ Dra i handtaget med båda händerna för att fälla ut plattformens vikbara del.

Sänka plattformen

- ▶ Tryck vippomkopplaren **(54)** nedåt och håll den i detta läge tills plattformen, medan höjden avtar, nått samma lutning som marken.

Lyfta plattformen

- ▶ Tryck vippomkopplaren **(54)** uppåt och håll den i detta läge tills plattformen, medan höjden tilltar, nått lastningspositionen.

Fälla in plattformen

- ▶ Säkerställ att plattformen ligger i vågrät position på marken.
- ▶ Skydda händerna med handskar.
- ▶ Fäll upp plattformens spets på plattformen.
- ▶ Stäng plattformens förregling (om sådan finns).
- ▶ Sväng plattformen mot rullen på stativröret.

V Manövrering via två kabelbundna manöverdon med vardera tre knappar

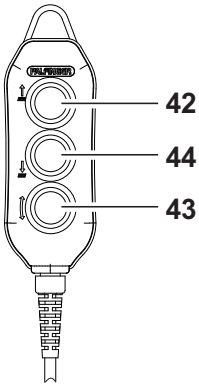

Kabelbundet manöverdon 1

42	Tryckknapp: Lyfta plattform
43+42	Tryckknapp: Stänga plattform
44	Tryckknapp: Sänka plattform
43+44	Tryckknapp: Öppna plattform

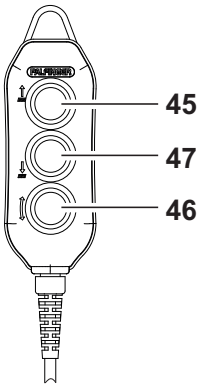

Kabelbundet manöverdon 2

45	Tryckknapp: Lyfta plattform
46+45	Tryckknapp: Fälla in passagebrygga
47	Tryckknapp: Sänka plattform
46+47	Tryckknapp: Fälla ut passagebrygga

Observera: Från och med 2019 används det avbildade kabelanslutna handmanöverdonet. Tänk på: Äldre modeller av det kabelanslutna handmanöverdonet har en annan beläggning av knapparna.

Kabelbundet manöverdon 1 (modell fram till maj 2019)

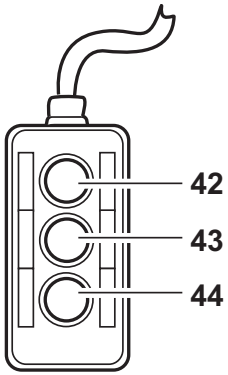

42 Tryckknapp: Lyfta plattform

43+42 Tryckknapp: Stänga plattform

44 Tryckknapp: Sänka plattform

43+44 Tryckknapp: Öppna plattform

Kabelbundet manöverdon 2 (modell fram till maj 2019)

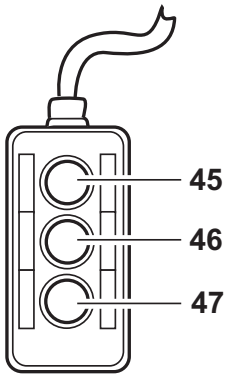

Kabelbundet manöverdon 2

45 Tryckknapp: Lyfta plattform

46+45 Tryckknapp: Fälla in passagebrygga

47 Tryckknapp: Sänka plattform

46+47 Tryckknapp: Fälla ut passagebrygga

FARA!

Olycks- och skaderisk!

Vid manövrering av vertikallyften kan person- och sakskador uppkomma, om du inte följer anvisningarna i kapitlet ”Allmän manövrering”.

▶ Läs först kapitel ”Allmän manövrering” från sida 26 innan du manövrerar din vertikallyft.

FARA!

Klämrisk på grund av fel manöverposition!

Vid manövrering med det kabelanslutna handmanöverdonet kan person- och sakskador orsakas av att operatören står på fel ställe, om nedanstående anvisningar inte beaktas.

- ▶ Manövrera plattformen med det kabelanslutna handmanöverdonet endast från de markerade manöverpositionerna (se bilden nedan).
- ▶ När du står inne i fordonskroppen och manövrerar plattformen med det kabelanslutna handmanöverdonet ska du hålla ett minsta avstånd på 250 mm till lastkanten.
- ▶ Tänk vid manövreringen på att du aldrig får befinna dig i området kring klämkanten mellan plattformen och fordonskroppen.
- ▶ Vid manövrering ska du endast stå på de ytor som är markerade med fotsymboler på plattformen.
- ▶ När du står på marken och manövrerar plattformen ska du ha ett minsta avstånd på 1 m till plattformens alla kanter.
- ▶ Försäkra dig om att du ser hela arbetsområdet ordentligt och att det inte finns några personer i närheten av plattformen.

Manöverpositioner kabelanslutet handmanöverdon

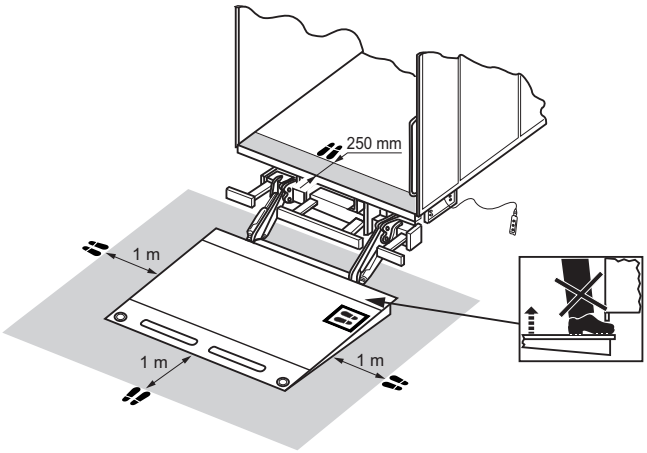

FARA!

Olycks- och skaderisk!

Vid manövrering av vertikallyften kan person- och sakskador orsakas av att plattformen faller ned eller av nedfallande föremål, om nedanstående anvisningar inte beaktas.

- ▶ Ställ alltid upp de båda fallsäkringarna (räcken) innan du kör plattformen.
- ▶ Vid lastning av rullbehållare utan bromsar ska passagebryggan alltid ställas lodrätt, så att den fungerar som avrullningsskydd.
- ▶ Använd avrullningsskyddet på plattformens fordonssida för att förhindra att behållaren rullar in i fordonet okontrollerat.
- ▶ Lasta plattformen så att det finns tillräckligt mycket fritt utrymme (minst 50 x 60 cm) för operatören.
- ▶ Vid manövrering av vertikallyften från plattformen ska endast det kabelanslutna manöverdonet 2 användas. Eftersom detta kabelanslutna manöverdon endast styr funktionerna ”Lyfta”och ”Sänka” plattformen samt ”Fälla in” och ”Fälla ut” passagebryggan, förhindrar detta att ”Öppna” resp. ”Stänga” sker av misstag och därmed att plattformen lutar.

VAR FÖRSIKTIG!

Risk för personskada eller skada på fordonet!

Fordonet eller lasten kan skadas om underlaget har för dålig bärförmåga.

- ▶ Kontrollera att underlaget har tillräcklig bärförmåga för att hantera fordonets bakre del och lasten.
- ▶ Kontrollera när rampen belastas att passagebryggan ligger tillräckligt långt upp på rampen.

Öppna plattformen

▶ Tryck in knapp **(43)** på det kabelanslutna handmanöverdonet 1 och håll den i detta läge. Tryck direkt därefter på knapp **(44)** på samma handmanöverdon. Håll båda tryckknapparna i denna position tills plattformen står vågrätt.

Observera: När plattformen lastas kan du utjämna eventuella höjdskillnader med funktionerna ”Öppna” eller ”Stänga”.

Uppställning av fallsäkring (räcke)

▶ Ta tag i ett av räckena som ligger på plattformen och ställ det lodrätt.

▶ Säkra räcket. Häng spännlåsets ögla i kroken.

▶ Upprepa dessa steg på det andra räcket.

Lyfta plattformen

▶ Öppna portalklaffen vid behov. Detta krävs om du vill använda det övre lastdäcket.

▶ Tryck antingen på knapp **(42)** på det kabelanslutna handmanöverdonet 1 eller på knapp **(45)** på det kabelanslutna handmanöverdonet 2 och håll den i detta läge tills plattformen har nått önskad höjd.

Sänka plattformen

▶ Tryck antingen på knapp **(44)** på det kabelanslutna manöverdonet 1 eller på knapp **(47)** på det kabelanslutna handmanöverdonet 2 och håll den i detta läge tills plattformen har nått önskad höjd.

Fälla ut passagebrygga

▶ Tryck in knapp **(46)** på det kabelanslutna handmanöverdonet 2 och håll den i detta läge. Tryck direkt därefter på knapp **(47)** på samma handmanöverdon. Håll båda tryckknapparna i denna position tills passagebryggan har nått önskad position.

Fälla in passagebryggan

▶ Tryck in knapp **(46)** på det kabelanslutna handmanöverdonet 2 och håll den i detta läge. Tryck direkt därefter på knapp **(45)** på samma handmanöverdon. Håll båda tryckknapparna i denna position tills passagebryggan har nått önskad position.

Nedfällning av fallsäkringen

▶ Öppna spännlåset på det första räcket och fäll ihop räcket på plattformen.

▶ Upprepa detta på det andra räcket.

Stänga plattformen

▶ Tryck in knapp **(43)** på det kabelanslutna manöverdonet 1 och håll den i detta läge. Tryck direkt därefter på knapp **(42)** på samma handmanöverdon. Håll båda tryckknapparna i denna position tills plattformen är helt stängd.

A B C E F G K L M

Tillvalsmöjlighet för manövrering: Fotomkopplare

Plattform med 2 fotomkopplare (standard)

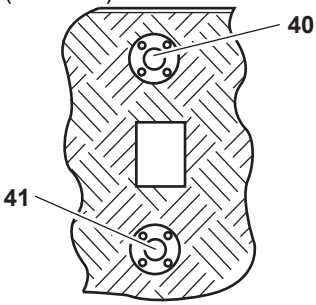

40 Fotomkopplare (på plattformskanten)

41 Fotomkopplare

Plattform med 3 fotomkopplare (styrning med Basic-kretskort)

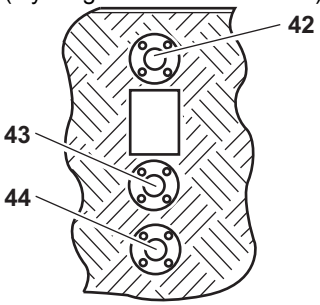

42 Extra fotomkopplare (på plattformskanten)

43 Fotomkopplare lyfta

44 Fotomkopplare sänka

FARA!

Olycks- och skaderisk!

Vid manövrering av bakgavellyften kan person- och sakskador uppkomma, om du inte beaktar anvisningarna i kapitlet ”Allmän manövrering”.

▶ Läs först kapitel ”Allmän manövrering” från s. 26 innan du manövrerar din bakgavellyft.

Sänka plattformen

Plattform med 2 fotomkopplare

▶ Trampa på fotomkopplaren **(40)** och håll den i nedtryckt läge.

▶ Trampa på fotomkopplaren **(41)**, men tidigast efter en sekund och senast efter tre sekunder och håll den i nedtryckt läge.

Plattformen sänks nedåt och lägger sig automatiskt på marken.

Observera: Om inte båda fotomkopplarna har trampats ned inom tre sekunder, spärras fotomkopplarna under en kort tid. Vänta några sekunder innan du upprepar förfarandet.

Plattform med 3 fotomkopplare

▶ Trampa på fotomkopplaren **(44)** och den extra fotomkopplaren **(42)**.

Plattformen sänks nedåt och lägger sig automatiskt på marken.

Lyfta plattformen

Plattform med 2 fotomkopplare

▶ Trampa på fotomkopplaren **(41)** och håll den i nedtryckt läge.

▶ Trampa på fotomkopplaren **(40)**, men tidigast efter en sekund och senast efter tre sekunder och håll den i nedtryckt läge.

Plattformen tippar sedan till vågrät position innan den lyfts.

Observera: Om inte båda fotomkopplarna har trampats ned inom tre sekunder, spärras fotomkopplarna under en kort tid. Vänta några sekunder innan du upprepar förfarandet.

Plattform med 3 fotomkopplare

▶ Trampa på fotomkopplaren **(43)** och den extra fotomkopplaren **(42)**.

Plattformen tippar sedan till vågrät position innan den lyfts.

A B C E F G K L M

Tillvalsmöjlighet för manövrering: Kabelanslutet handmanöverdon med två tryckknappar

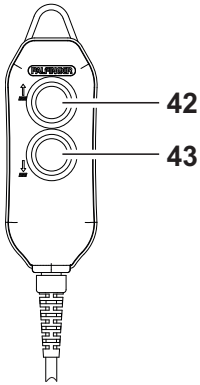

42 Tryckknapp: Lyfta

43 Tryckknapp: Sänka

FARA!

Olycks- och skaderisk!

Vid manövrering av bakgavellyften kan person- och sakskador uppkomma, om du inte beaktar anvisningarna i kapitlet ”Allmän manövrering”.

▶ Läs först kapitel ”Allmän manövrering” från sida 26 innan du manövrerar din bakgavellyft.

FARA!

Klämrisk på grund av fel manöverposition!

Vid manövrering med det kabelanslutna handmanöverdonet kan person- och sakskador orsakas av att operatören står på fel ställe, om nedanstående anvisningar inte beaktas.

- ▶ Manövrera plattformen med det kabelanslutna handmanöverdonet endast från de markerade manöverpositionerna (se bilden nedan).
- ▶ När du står inne i fordonskroppen och manövrerar plattformen med det kabelanslutna handmanöverdonet ska du hålla ett minsta avstånd på 250 mm till lastkanten.
- ▶ Tänk vid manövreringen på att du aldrig får befinna dig i området kring klämkanten mellan plattformen och fordonskroppen.
- ▶ Vid manövrering ska du endast stå på de ytor som är markerade med fotsymboler på plattformen.
- ▶ När du står på marken och manövrerar plattformen ska du ha ett minsta avstånd på 1 m till plattformens alla kanter.
- ▶ Försäkra dig om att du ser hela arbetsområdet ordentligt och att det inte finns några personer i närheten av plattformen.

Manöverpositioner kabelanslutet handmanöverdon

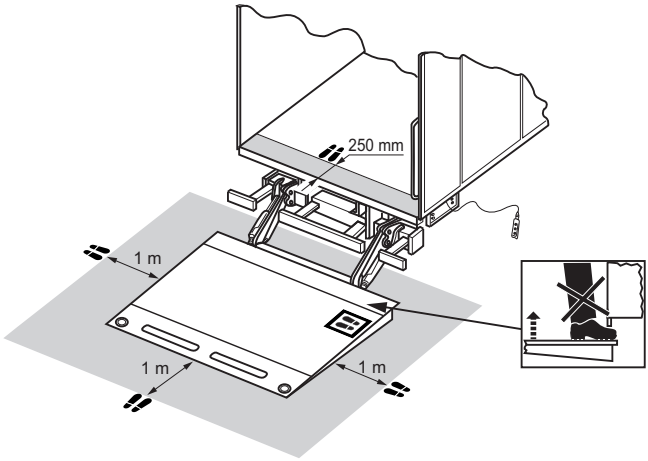

Sänka plattformen

▶ Tryck in tryckknappen **(43)** och håll den i detta läge tills plattformen har lagt sig på marken.

Efter sänkning ned till marken tippar plattformen och lägger sig på marken.

Lyfta plattformen

▶ Tryck in tryckknappen **(42)** och håll den i detta läge tills plattformen har nått lastningspositionen.

Plattformen tippar sedan till vågrät position innan den lyfts.

A C E F G K L M

Tillvalsmöjlighet för manövrering: Kabelanslutet handmanöverdon med tre tryckknappar

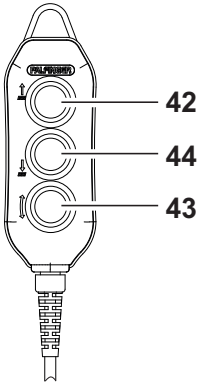

42 Tryckknapp: Lyfta
43 Tryckknapp: Luta
44 Tryckknapp: Sänka

Observera: Från och med 2019 används det avbildade kabelanslutna handmanöverdonet. Tänk på: Äldre modeller av det kabelanslutna handmanöverdonet har en annan beläggning av knapparna.

Kabelanslutet handmanöverdon med tre tryckknappar (modell fram till maj 2019)

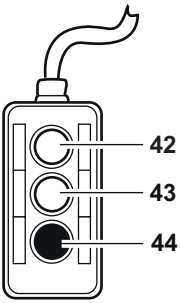

42 Tryckknapp: Lyfta

43 Tryckknapp: Luta

44 Tryckknapp: Sänka

FARA!

Olycks- och skaderisk!

Vid manövrering av bakgavellyften kan person- och sakskador uppkomma, om du inte beaktar anvisningarna i kapitlet ”Allmän manövrering”.

▶ Läs först kapitel ”Allmän manövrering” från sida 26 innan du manövrerar din bakgavellyft.

FARA!

Klämrisk på grund av fel manöverposition!

Vid manövrering med det kabelanslutna handmanöverdonet kan person- och sakskador orsakas av att operatören står på fel ställe, om nedanstående anvisningar inte beaktas.

▶ Manövrera plattformen med det kabelanslutna handmanöverdonet endast från de markerade manöverpositionerna (se bilden nedan).

▶ När du står inne i fordonskroppen och manövrerar plattformen med det kabelanslutna handmanöverdonet ska du hålla ett minsta avstånd på 250 mm till lastkanten.

▶ Tänk vid manövreringen på att du aldrig får befinna dig i området kring klämkanten mellan plattformen och fordonskroppen.

▶ Vid manövrering ska du endast stå på de ytor som är markerade med fotsymboler på plattformen.

▶ När du står på marken och manövrerar plattformen ska du ha ett minsta avstånd på 1 m till plattformens alla kanter.

▶ Försäkra dig om att du ser hela arbetsområdet ordentligt och att det inte finns några personer i närheten av plattformen.

Manöverpositioner kabelanslutet handmanöverdon

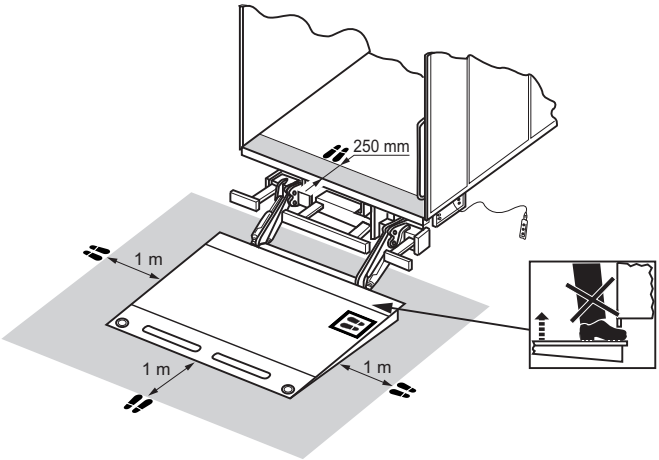

Sänka plattformen

▶ Tryck in tryckknappen **(44)** och håll den i detta läge tills plattformen har lagt sig på marken.

Efter sänkning ned till marken tippar plattformen och lägger sig på marken.

Lyfta plattformen

▶ Tryck in tryckknappen **(42)** och håll den i detta läge tills plattformen har nått lastningspositionen.

Plattformen tippar sedan till vågrät position innan den lyfts.

Ställa plattformen vågrätt

▶ För att ställa in plattformen till en brantare lutning, tryck in tryckknapparna **(42)** och **(43)** samtidigt.

▶ För att ställa in plattformen till en mindre brant lutning, tryck in tryckknapparna **(43)** och **(44)** samtidigt.

A

Tillvalsmöjlighet för manövrering: Kabelanslutet handmanöverdon med fyra tryckknappar för MBB C 750 SX

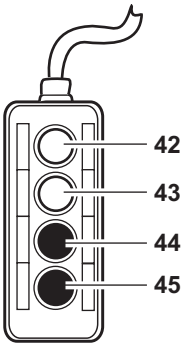

42 Tryckknapp: Lyfta
43 Tryckknapp: Sänka
44 Tryckknapp: Lyfta saxen
45 Tryckknapp: Sänka saxen

FARA!

Olycks- och skaderisk!

Vid manövrering av bakgavellyften kan person- och sakskador uppkomma, om du inte beaktar anvisningarna i kapitlet ”Allmän manövrering”.

▶ Läs först kapitel ”Allmän manövrering” från sida 26 innan du manövrerar din bakgavellyft.

FARA!

Klämrisk på grund av fel manöverposition!

Vid manövrering med det kabelanslutna handmanöverdonet kan person- och sakskador orsakas av att operatören står på fel ställe, om nedanstående anvisningar inte beaktas.

- ▶ Manövrera plattformen med det kabelanslutna handmanöverdonet endast från de markerade manöverpositionerna (se bilden nedan).
- ▶ När du står inne i fordonskroppen och manövrerar plattformen med det kabelanslutna handmanöverdonet ska du hålla ett minsta avstånd på 250 mm till lastkanten.
- ▶ Tänk vid manövreringen på att du aldrig får befinna dig i området kring klämkanten mellan plattformen och fordonskroppen.
- ▶ Vid manövrering ska du endast stå på de ytor som är markerade med fotsymboler på plattformen.
- ▶ När du står på marken och manövrerar plattformen ska du ha ett minsta avstånd på 1 m till plattformens alla kanter.
- ▶ Försäkra dig om att du ser hela arbetsområdet ordentligt och att det inte finns några personer i närheten av plattformen.

Manöverpositioner kabelanslutet handmanöverdon

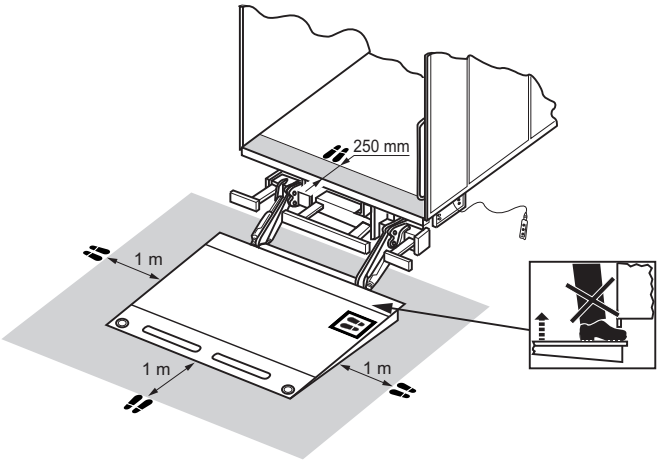

Sänka plattformen

▶ Tryck in tryckknappen **(43)** och håll den i detta läge tills plattformen har lagt sig på marken.

Efter sänkning ned till marken tippar plattformen och lägger sig på marken.

Lyfta plattformen

▶ Tryck in tryckknappen **(42)** och håll den i detta läge tills plattformen har nått lastningspositionen.

Plattformen tippar sedan till vågrät position innan den lyfts.

Lyfta saxen

▶ Tryck in tryckknappen **(44)** och håll den i detta läge tills plattformen har nått lastningspositionen.

Sänka saxen

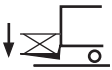

▶ Tryck in tryckknappen **(45)** och håll den i detta läge tills plattformen har nått lastningspositionen.

A C F G K L

Tillvalsmöjlighet för manövrering: Fjärrkontroll (standard)

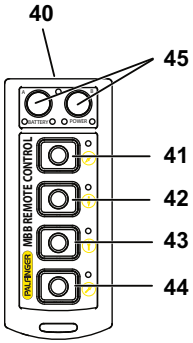

40 Skjutströmbrytare: På/av
41 Tryckknapp: Öppna
42 Tryckknapp: Sänka
43 Tryckknapp: Lyfta
44 Tryckknapp: Stänga
45 Tryckknapp: Specialfunktion

FARA!

Olycks- och skaderisk!

Vid manövrering av bakgavellyften kan person- och sakskador uppkomma, om du inte beaktar anvisningarna i kapitlet ”Allmän manövrering”.

▶ Läs först kapitel „Allmän manövrering“ från s. 26 innan du manövrerar din bakgavellyft.

Observera: En utförlig beskrivning av fjärrkontrollen finns i handboken som ligger i fjärrkontrollens förpackning.

Observera: I denna bruksanvisning beskrivs standardprogrammet. Specialprogram avviker från denna beskrivning eller har utökade funktioner. Vår kundtjänst kan lämna mer information om din variant.

Till-/frånkoppling av fjärrkontrollen

▶ Skjut brytaren **(40)** uppåt för tillkoppling. Sändaren förblir tillkopplad tills brytaren **(40)** skjuts nedåt.

Sänka plattformen

▶ Tryck in tryckknappen **(42)** och håll den i detta läge tills plattformen har lagt sig på marken.

Efter sänkning ned till marken tippar plattformen och lägger sig på marken.

Lyfta plattformen

▶ Tryck in tryckknappen **(43)** och håll den i detta läge tills plattformen har nått lastningspositionen.

Plattformen tippar sedan till vågrät position innan den lyfts.

Öppna plattformen

▶ Lossa plattformens förregling (om sådan finns).

▶ Tryck in tryckknappen **(41)** och håll den i detta läge tills plattformen är helt öppen.

Om det finns ett extra lastningsskydd, sänks plattformen något innan den fälls till den vågräta driftpositionen.

Stänga plattformen

▶ Tryck in tryckknappen **(44)** och håll den i detta läge tills plattformen är helt stängd.

Om det finns ett extra lastningsskydd stängs plattformen sedan till ca 80° och sänker sig något. Därefter åker den till den lodräta transportpositionen och lyfter sig in i lastnings-skyddet.

▶ Stäng plattformens förregling (om sådan finns).

Ställa plattformen vågrätt

▶ För att ställa i en brantare lutning på plattformen trycker du på tryckknappen **(44)**.

▶ För att ställa in plattformen till en mindre brant lutning, eller lägga ned plattformen på marken, trycker du in tryckknappen **(41)**.

A C E K L Specialmanöverdon

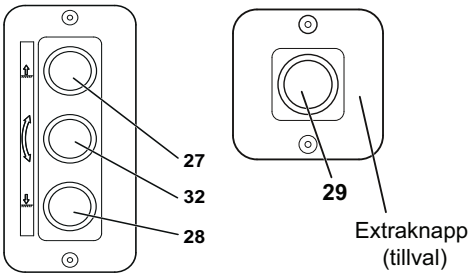

27 Tryckknapp: lyft/stäng
28 Tryckknapp: sänk/öppna
29 Tryckknapp: extraknapp
32 Tryckknapp: stäng/öppna

FARA!

Olycks- och skaderisk!

Vid manövrering av bakgavellyften kan person- och sakskador uppkomma, om du inte beaktar anvisningarna i kapitlet ”Allmän manövrering”.

▶ Läs först kapitel ”Allmän manövrering” från s. 26 innan du manövrerar din bakgavellyft.

Observera: I denna bruksanvisning beskrivs standardprogrammet. Specialprogram avviker från denna beskrivning eller har utökade funktioner. Vår kundtjänst kan lämna mer information om din variant.

Öppna plattformen

▶ Lossa plattformens förregling (om sådan finns).

▶ Aktivera tryckknapparna **(28), (32)** och som tillval **(29)** samtidigt tills plattformen står i den vågräta driftspositionen.

Sänka plattformen

▶ Aktivera tryckknappen **(28)** och som tillval **(29)** samtidigt tills plattformen har lagt sig på marken.

Efter sänkning ned till marken tippar plattformen och lägger sig på marken.

Lyfta plattformen

▶ Aktivera tryckknapparna **(27)** och som tillval **(29)** samtidigt tills plattformen har nått golvet i fordonets lastutrymme.

Plattformen tippar sedan till vågrät resp. förinställd position, innan den lyfts.

Stänga plattformen

▶ Aktivera tryckknapparna **(27), (32)** och som tillval **(29)** samtidigt tills plattformen har stängts.

F G Specialmanöverdon

27 Tryckknapp: lyft/stäng
28 Tryckknapp: sänk/öppna
32 Tryckknapp: stäng/öppna
29 Tryckknapp: extraknapp
30 Tryckknapp: Köra ut
31 Tryckknapp: Köra in

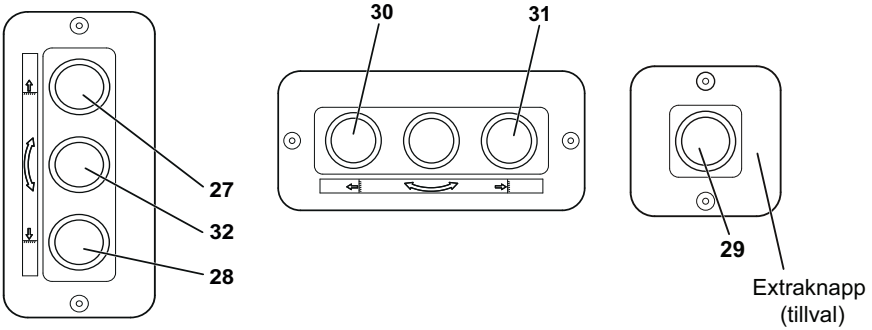

FARA!

Olycks- och skaderisk!

Vid manövrering av bakgavellyften kan person- och sakskador uppkomma, om du inte beaktar anvisningarna i kapitlet ”Allmän manövrering”.

▶ Läs först kapitel ”Allmän manövrering” från s. 26, innan du manövrerar din bakgavellyft.

Observera: I denna bruksanvisning beskrivs standardprogrammet. Specialprogram avviker från denna beskrivning eller har utökade funktioner. Vår kundtjänst kan lämna mer information om din variant.

Sänka plattformen

▶ Aktivera tryckknappen **(28)** och som tillval **(29)** samtidigt tills plattformen har lagt sig på marken.

Efter sänkning ned till marken tippar plattformen och lägger sig på marken.

Lyfta plattformen

▶ Aktivera tryckknapparna **(27)** och som tillval **(29)** samtidigt tills plattformen har nått golvet i fordonets lastutrymme.

Plattformen tippar sedan till vågrät resp. förinställd position, innan den lyfts.

Ställa plattformen vågrätt

- ▶ För att ställa in en brantare lutning på plattformen trycker du på tryckknapparna **(27), (32)** och som tillval **(29)** samtidigt tills plattformen har nått önskad lutning.
- ▶ För att ställa in en flackare lutning på plattformen trycker du på tryckknapparna **(28), (32)** och som tillval **(29)** samtidigt tills plattformen har nått önskad lutning.

Utkörning och utfällning av plattformen

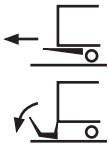

- ▶ Lossa plattformens förregling (om sådan finns).
- ▶ Aktivera tryckknapparna **(28)** och som tillval **(29)** samtidigt tills plattformen har sänkts.

  Plattformen sänker sig för att kunna köras ut utan hinder.
- ▶ Aktivera tryckknappen **(30)** tills plattformen är helt utkörd.
- ▶ Aktivera tryckknapparna **(28)** och som tillval **(29)** samtidigt tills den hopvikta plattformen når marken.
- ▶ Skydda händerna med handskar.
- ▶ Dra i handtaget med båda händerna för att fälla ut plattformens vikbara del.

Infällning och inkörning av plattformen

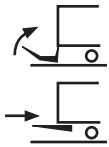

- ▶ Skydda händerna med handskar.
- ▶ Dra i handtaget med båda händerna för att fälla in plattformens vikbara del.
- ▶ Stäng plattformens förregling (om sådan finns).
- ▶ Aktivera tryckknapparna **(27)** och som tillval **(29)** samtidigt tills plattformen har nått inkörningshöjd.
- ▶ Aktivera tryckknappen **(31)** tills plattformen är helt inkörd. Se till att plattformen kan köras in utan hinder.
- ▶ Aktivera tryckknapparna **(27)** och som tillval **(29)** samtidigt tills plattformen har nått vibrationsskyddet.

A C E K L Specialmanöverdon

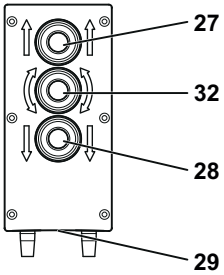

27 Tryckknapp: lyft/stäng
28 Tryckknapp: sänk/öppna
29 Tryckknapp: extraknapp
32 Tryckknapp: stäng/öppna

FARA!

Olycks- och skaderisk!

Vid manövrering av bakgavellyften kan person- och sakskador uppkomma, om du inte beaktar anvisningarna i kapitlet ”Allmän manövrering”.

▶ Läs först kapitel ”Allmän manövrering” från s. 26, innan du manövrerar din bakgavellyft.

Observera: I denna bruksanvisning beskrivs standardprogrammet. Specialprogram avviker från denna beskrivning eller har utökade funktioner. Vår kundtjänst kan lämna mer information om din variant.

Öppna plattformen

▶ Lossa plattformens förregling (om sådan finns).
▶ Aktivera tryckknapparna **(28), (32)** och **(29)** samtidigt tills plattformen står i den vågräta driftspositionen.

Sänka plattformen

▶ Aktivera tryckknapparna **(28)** och **(29)** samtidigt tills plattformen har lagt sig på marken.

Efter sänkning ned till marken tippar plattformen och lägger sig på marken.

Lyfta plattformen

▶ Aktivera tryckknapparna **(27)** och **(29)** samtidigt tills plattformen har nått golvet i fordonets lastutrymme.

Plattformen tippar sedan till vågrät resp. förinställd position, innan den lyfts.

Stänga plattformen

▶ Aktivera tryckknapparna **(27), (32)** och **(29)** samtidigt tills plattformen har stängts.

Alla modeller

Specialmanöverdon för hydrauliska stöd

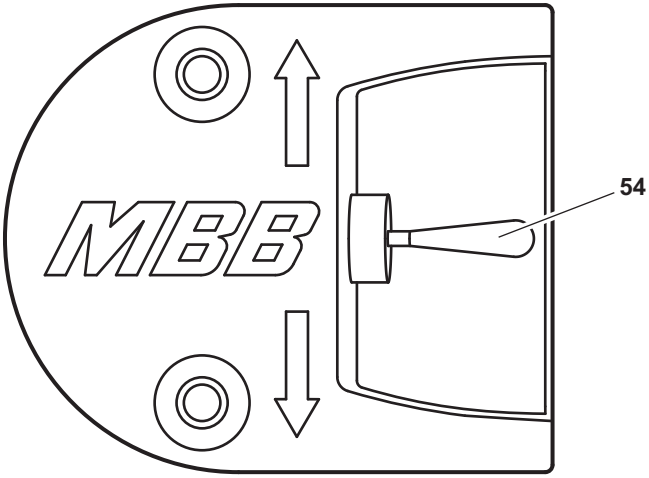

54 Vippomkopplare

FARA!

Olycks- och skaderisk!

Vid manövrering av bakgavellyften kan person- och sakskador uppkomma, om du inte beaktar anvisningarna i kapitlet ”Allmän manövrering”.

▶ Läs först kapitel ”Allmän manövrering” från s. 26, innan du manövrerar din bakgavellyft.

Utkörning av de hydrauliska stöden

▶ Tryck vippomkopplaren (**54**) nedåt tills stöden går lätt emot marken.

Inkörning av de hydrauliska stöden

▶ Tryck vippomkopplaren (**54**) uppåt tills stöden är helt inkörda.

A

Programmera knappkod

Observera: Denna funktion finns inte med i standardprogrammet och måste beställas separat.

▶ Du kan tillkoppla bakgavellyften med en knappkod. Fabriksinställningen är:

Knappar som ska tryckas in (knappkombination)		
Lyfta	**Stänga**	**Lyfta**
3 gånger	**3 gånger**	**3 gånger**

För att ändra denna knappkod:

▶ Öppna plattformen.

▶ Sänk ned plattformen, tills den ligger på marken.

▶ Öppna stativrörets täckkåpa (till höger i färdriktningen) eller öppna hydraulaggregatets lock.

▶ Lossa kontaktdon J 30.

▶ Frånkoppla elsystemet.

▶ Bygla kontakterna J 30/5, 6, 14, 3 med kontakt 4 (servicekontaktdon).

▶ Tillkoppla elsystemet.

Bakgavellyften befinner sig nu i programmeringsläge.

▶ Lossa servicekontaktdonet och sätt på kontaktdon J 30 för det sidoplacerade manöverelementet.

▶ Ange den önskade koden på det sidoplacerade manöverelementet så här:

Knappar som ska tryckas in (knappkombination)		
Lyfta	**Stänga**	**Lyfta**
x gånger	**x gånger**	**x gånger**

Håll knapparna intryckta minst en sekund varje gång de används.

Varningslamporna kopplas på vid varje knappinmatning.

Programmeringsläget lämnas om inmatningen var korrekt. Nu kan bakgavellyften manövreras.

Om inmatningen var felaktig blinkar varningslamporna kort 5 gånger efter varandra. Inmatningen måste göras om.

Nollställa serviceräkneverk (underhållsräkneverk)

Underhåll ska utföras efter 5 000 lyft. Kontrollenheten visar att gränsvärdet har uppnåtts genom att den blinkar med hög frekvens i 2 sekunder efter inkopplingen. För att sedan nollställa serviceräkneverket gör du så här:

- ▶ Stäng plattformen, men låt kontrollenheten vara inkopplad.
- ▶ Lossa kontaktdon J 11.
- ▶ Lossa kontaktdon J 30.
- ▶ Sätt på servicekontaktdonet.
- ▶ Sätt på kontaktdon J 11.

  Serviceräkneverket är nollställt.
- ▶ Lossa servicekontaktdonet på nytt.
- ▶ Sätt på kontaktdon J 30 på nytt.
- ▶ Lossa kontaktdon J 11 och sätt på den på nytt.

  Därigenom kopplas bakgavellyften om till driftläge.

Observera: Serviceräkneverket kan även återställas med diagnosprogrammet.

Felsökning

Denna funktion är tillgänglig endast i vissa programversioner. Vår kundtjänst kan lämna mer information. Så här genomför du felsökningen:

- ▶ Koppla in kontrollenheten.
- ▶ Öppna plattformen tills den står vågrätt.
- ▶ Lossa kontaktdon J 11.
- ▶ Lossa kontaktdon J 30.
- ▶ Sätt på servicekontaktdonet.
- ▶ Sätt på kontaktdon J 11.
- ▶ Lossa servicekontaktdonet.
- ▶ Sätt på kontaktdon J 30.

  Nu indikeras varje ingång med signal på Warnfix-lamporna med fast sken.

  Om din bakgavellyft inte är utrustad med Warnfix, måste du koppla en provlampa till stift 7 i kontaktdon J3.
- ▶ Lossa kontaktdon J 11 och sätt på den på nytt.

  Bakgavellyften kopplas tillbaka till driftläge.

Observera: Felsökningen kan även genomföras med diagnosprogrammet.

Felidentifiering via 7-segment-indikering

Denna funktion är tillgänglig endast på MBB Control.

Statusmeddelanden *(7 segment, statiskt, system-LED blinkar grönt (2 Hz)*	
Status	**Beskrivning**
Status 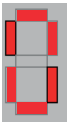	**Anläggning inkopplad, system i ordning, kontrollenhet avstängd**
Status 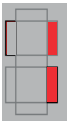	**Anläggning inkopplad, system i ordning, kontrollenhet inkopplad**

Felmeddelanden *(7 segment, blinkande (0,5 Hz), system-LED blinkar rött (2 Hz)*		
Status	**Beskrivning**	**Felåterställning genom**
Fel	**Underspänning**	**Koppla till/från kontrollenhet**

Felmeddelanden *(7 segment, blinkande (0,5 Hz), system-LED blinkar rött (2 Hz)*		
Status	**Beskrivning**	**Felåterställning genom**
Fel 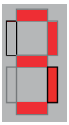	**På lutningskontakt styrarm (B13): Till-signal trots stängd lyft -> Kortslutning på B13 Vid MBB Control Eco -> B16 Lutningskontakt defekt**	**Felåterställning sker automatiskt så snart de korrekta värdena åter har uppnåtts**
Fel 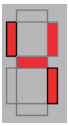	**Lutningsgivare styrarm (B15): Felaktig givarsignal**	
Fel 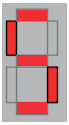	**Lutningsgivare huvud (B15): Felaktig givarsignal**	
Fel 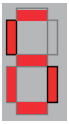	**Warnfix: Kortslutning identifierad**	**Koppla till/från kontrollenhet eller stäng bakgavellyft**
Fel 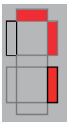	**Koffertbelysning/kontrollenhet-LED: Kortslutning identifierad**	
Fel 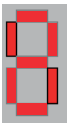	**Allmänt kortslutningsfel på ytteran-läggningen**	**Koppla till/från kontrollenhet eller gör kretskortet spänningslöst**

Ventilspoleövervakning *(finns inte på alla modeller)*		
Status	**Beskrivning**	**Felåterställning genom**
Fel 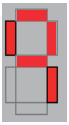	**Vid lyft identifierades felet ”motstånd spole motorrelä”**	**Felåterställning sker automatiskt så snart de korrekta värdena åter har uppnåtts**
Fel 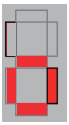	**Inte belagd resp. reserverad**	
Fel 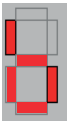	**Vid öppning identifierades felet ”motstånd ventilsp. öppna S3_S4” eller ”motstånd motorrelä”**	
Fel 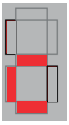	**Vid stängning identifierades felet ”motstånd motorrelä” eller ”S5”**	**Felåterställning sker automatiskt så snart de korrekta värdena åter har uppnåtts**
Fel 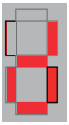	**Vid sänkning identifierades felet ”motstånd ventilsp. sänka_S1_S2”**	

Servicefunktioner *(finns inte på alla modeller)*		
Status	**Beskrivning**	**Deaktivering genom**
Fel 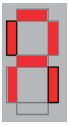	**Spänning på J1/2 saknas -> kontrollera säkring.**	**Felåterställning sker automatiskt så snart det finns spänning på J1/2.**
Fel 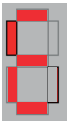	**Nödprogram, sensorik överbryggas. Aktivering genom aktivering av knapparna ”Öppna” och ”Sänka” i mer än 10 sekunder.**	**Koppla till/från kontrollenhet**
Fel 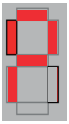	**Ingångarnas feldiagnos är aktiv. Warnfix aktiveras vid varje knappaktivering.**	**Borttagning av servicekontaktdonet**
Fel 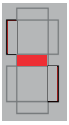	**Funktionen ”Selflock” har aktiverats. Bakgavellyften är spärrad genom radiomottagare (t.ex. ICP). Selflock = automatisk spärrning av manöverpanelen när fordonet lämnas**	**Återställa funktionen ”Selflock”: Koppla till/från kontrollenhet eller placera åter radiosändaren i närheten av mottagaren**
Fel 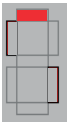	**Gränssnittet efter kortslutning på stickkontakt ”JP” (CAN) har deaktiverats.**	**Gör kretskortet strömlöst under några sekunder**
Fel 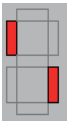	**Fel specialfunktion (t.ex. fotocell i vertikallyftsprogrammet. V-SCL) defekt**	**Växla från bakgavellyft till nöddrift/byt ut fotocell**

Underhåll och skötsel

FARA!

Olycks- och skaderisk!

Vid underhåll av bakgavellyften resp. vertikallyften kan person- och sakskador uppkomma, om du inte beaktar anvisningarna i kapitlet ”Allmän manövrering”.

▶ Läs först kapitel ”Allmän manövrering” från sida 26 innan du manövrerar din bakgavellyft eller vertikallyft.

A B C F G K L M

Underhållsintervaller

Åtgärder	Dagligen	Efter varje användning	Varje månad	Kvartalsvis	Halvårsvis	Varje år
Kontroll att säkerhets- och varningsanordningarna finns på plats och fungerar	X					
Rengöring av bakgavellyften		X				
Kontroll av batteriet		X				
Kontroll av elmotorns kolborstar		X				
Kontroll av oljenivåer och eventuell påfyllning			X			
Kontroll att skruvar och muttrar är åtdragna			X			
Kontroll att hydraulsystemets förskruvningar och ledningar sitter fast						X
Smörjning av lager med litet underhållsbehov		X				
Smörjning av åkskenorna				X		
Byte av oljor						X
Spruta vaxspray på kretskort		X				
Kontrollera att markeringar för nyttolastens tyngdpunkt och placering (vid manövrering med kabelanslutet manöverdon) är identifierbara och förbättra dem vid behov med slitagesäker färg.		X				

Åtgärder	Dagligen	Efter varje användning	Varje månad	Kvartalsvis	Halvårsvis	Varje år
Vid indragbara bakgavellyftar Rengör och smörj åkskenor		X				
Vid ståtider > 3 månader: Förflytta bakgavellyften flera gånger (öppna, sänk, lyft, stäng)				X		

E

Underhållsintervaller

Åtgärder	Dagligen	Efter varje användning	Varje månad	Kvartalsvis	Halvårsvis	Varje år
Kontroll att säkerhets- och varningsanordningarna finns på plats och fungerar	X					
Rengöring av bakgavellyften		X				
Kontroll av batteriet		X				
Kontroll att skruvar och muttrar är åtdragna			X			
Smörjning av lager med litet underhållsbehov		X				
Kontroll av bälgarna			X			
Spruta vaxspray på kretskort		X				
Kontrollera att markeringar för nyttolastens tyngdpunkt och placering (vid manövrering med kabelanslutet manöverdon) är identifierbara och förbättra dem vid behov med slitagesäker färg.		X				
Vid ståtider > 3 månader: Förflytta bakgavellyften flera gånger (öppna, sänk, lyft, stäng)				X		

Beroende på användningstillfällen och yttre omständigheter kan underhållsintervallerna behöva förkortas.

V Underhållsintervaller

FARA!

Olycks- och skaderisk!

Vid underhåll under vertikallyftens plattform kan person- och sakskador uppkomma, om du inte säkrar plattformen.

▶ Säkra löpare resp. plattform så att de inte kan röra sig nedåt.

Åtgärder	Dagligen	Efter varje användning	Varje månad	Kvartalsvis	Halvårsvis	Varje år
Kontroll att säkerhets- och varningsanordningarna finns på plats och fungerar	X					
Rengöring av vertikallyften		X				
Rengör och smörj löparytorna i styrningsramen					X	
Kontroll av batteriet		X				
Kontroll av elmotorns kolborstar		X				
Kontroll av oljenivåer och eventuell påfyllning			X			
Kontroll att skruvar och muttrar är åtdragna			X			
Kontroll att hydraulsystemets förskruvningar och ledningar sitter fast						X
Smörjning av lager med litet underhållsbehov		X				
Smörjning av åkskenorna					X	
Byte av oljor						X
Spruta vaxspray på kretskort		X				
Kontrollera att markeringar för nyttolastens tyngdpunkt är identifierbara och förbättra dem vid behov med slitagesäker färg.		X				
Vid ståtider > 3 månader: Förflytta bakgavellyften flera gånger (öppna, sänk, lyft, stäng)				X		

Alla modeller

Underhåll före start

Kontroll av säkerhets- och varningsanordningar

Bakgavellyftens säkerhetsanordningar uppfyller de gällande föreskrifterna vid varje aktuell tidpunkt.

▶ Innan färden påbörjas, kontrollera att alla säkerhets- och varningsanordningar är funktionsdugliga.

▶ Byt eller reparera skadade och ej funktionsdugliga säkerhets- och varningsanordningar.

Beroende på modell ingår följande bland säkerhets- och varningsanordningarna:

- Halkfri yta på plattformen
- Avrullningsskydd på plattformen (tillval)
- Fasthållningsmöjlighet för medåkande manövrerande person (ingår ej i bakgavellyftens leveransomfattning)
- Blinkande varningslampor på plattformen
- Varningsflaggor bakom plattformen
- Förreglingsfunktion på plattformen (tillval)
- Styrning med båda fötterna vid lyft och sänkning av plattformen
- Nyckelomkopplare på den sidoplacerade manöverlådan på släpvagn eller påhängsvagn
- Kontrollenhet med omkopplare för till- och frånkoppling i låsbar förarhytt
- Optisk signal på kontrollenhet i förarhytt vid tillkopplad bakgavellyft och/eller öppen plattform
- Spärrventiler mot ledningsbrott på lyftcylindrar och tippcylindrar (undantaget variant E)
- Flödesventiler för begränsning av sänk- och öppningshastighet (undantaget variant E)

Underhåll efter varje användningstillfälle

Alla modeller

Rengöring av bakgavellyften

VAR FÖRSIKTIG!

Lackskador!

Om du rengör bakgavellyften med högtryckstvätt, kan det orsaka lackskador upp till sex veckor efter lackeringen.

▶ Rengör bakgavellyften med högtryckstvätt tidigast sex veckor efter lackeringen.

Följande delar av bakgavellyften får inte rengöras med högtryckstvätt:

- Kolvstänger och cylindertätningar
- Sidoplacerade manöverorgan
- Magnetventiler (undantaget variant E)
- Fotmanövrerad styrning
- Varningslampor och varningsflaggor
- Bälg

Alla modeller

Kontroll av batteriet

▶ Underhåll batteriet på vanligt sätt.

A B C F G K L M V

Kontroll av elmotorns kolborstar

VAR FÖRSIKTIG!

Risk för brännskada av överhettad elmotor!

Slitna och smutsiga kolborstar kan leda till ökat strömbehov. Elmotorn kan överhettas av denna orsak.

▶ Rengör kolborstarna då och då.

▶ Låt en servicetekniker i en avtalsverkstad byta slitna eller smutsiga kolborstar.

▶ Rengör då och då kolborstarna i hydraulaggregatets elmotor och rengör dem från koldamm.

Alla modeller

Spruta vaxspray på kretskort

För att skydda kontakterna från korrosion:

▶ Spruta beroende på väderförhållanden och saltvattenkontakt in kretskort och kontaktdon med vaxspray.

Smörjning och inoljning

▶ Smörj de koniska smörjnipplarna, vid behov åkskenorna och efter varje rengöring med högtryckstvätt.

När det gäller plastglidlagren måste smörjoljan (se kapitel ”Smörj- och driftmedel” från sida 188) sprejas in i lagret från sidan.

Smörjning och inoljning:

▶ Kör plattformen till parkeringsläge.

▶ Rengör plastglidlagren.

▶ Spreja in smörjoljan i alla 8 plastglidlagren från båda sidorna.

▶ Tryck 1-2 sprejstötar per plastglidlager.

▶ Låt smörjoljan verka 1-2 minuter.

▶ Testa plattformens alla funktioner (öppna, sänka, lyft, stänga) minst tre gånger fullt ut.

Smörjmedlet fördelar sig i glidlagret.

▶ Upprepa smörjningen efter behov.

▶ Rengör de ställen som är nedsmutsade med smörjmedel.

Kontrollera/ återställ plattformsmarkeringar

Alla markeringar på plattformen måste vara identifierbara. De visar nyttolastens tyngdpunkt och användarens placering när bakgavellyften manövreras via det kabelanslutna manöverdonet.

▶ Kontrollera att markeringarna är identifierbara och förbättra dem vid behov med slitagesäker färg.

Stående plattformar

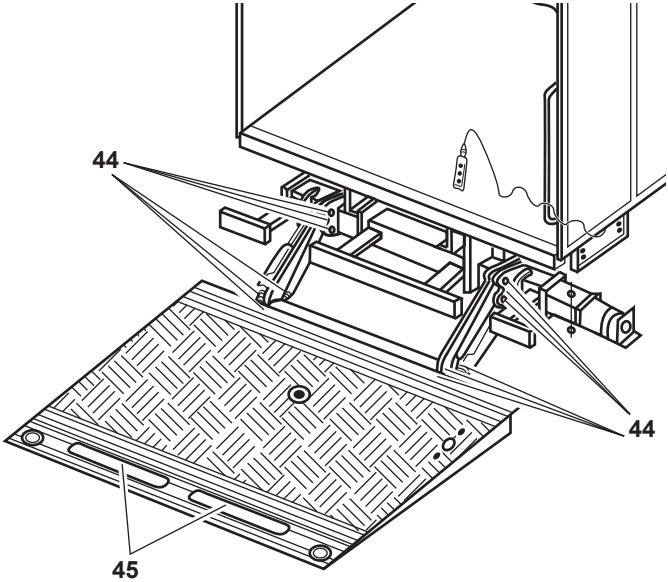

44 Konisk smörjnippel

45 Lager för avrullningsskydd

Smörjning och inoljning:

- ▶ Rengör de koniska smörjnipplarna.
- ▶ Pressa in smörjfett med en smörjspruta i de koniska smörjnipplarna **(44)**, tills lagerstället är fyllt (se kapitlet ”Smörj- och driftmedel” från sida 188).
- ▶ Olja in avrullningsskyddets lager **(45)** (se kapitlet ”Smörj- och driftmedel” från sida 188).

F G Indragbar modell

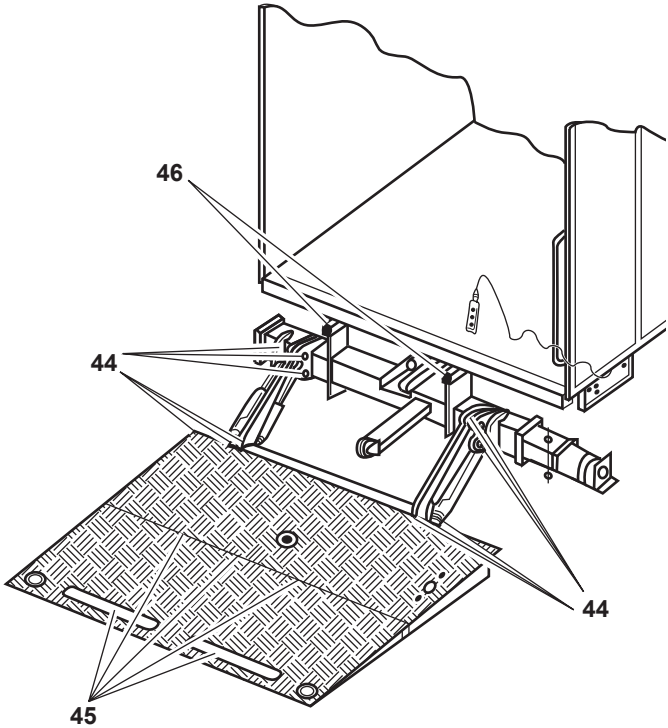

44 Konisk smörjnippel

45 Avrullningsskyddets lager och vikplattformens länkage

46 Glidkonsoler i åkskenorna (smörj med sprej)

Smörjning och inoljning:

- ▶ Rengör de koniska smörjnipplarna.
- ▶ Pressa in smörjfett med en smörjspruta i de koniska smörjnipplarna **(44)**, tills lagerstället är fyllt (se kapitlet ”Smörj- och driftmedel” från sida 188).
- ▶ Olja in avrullningsskyddets lager och länkaget i plattformen **(45)**.
- ▶ Smörj glidkonsolerna i åkskenorna med fett **(46)** (se kapitel ”Smörj- och driftmedel” från sida 188).

K L M

Vikbar modell:

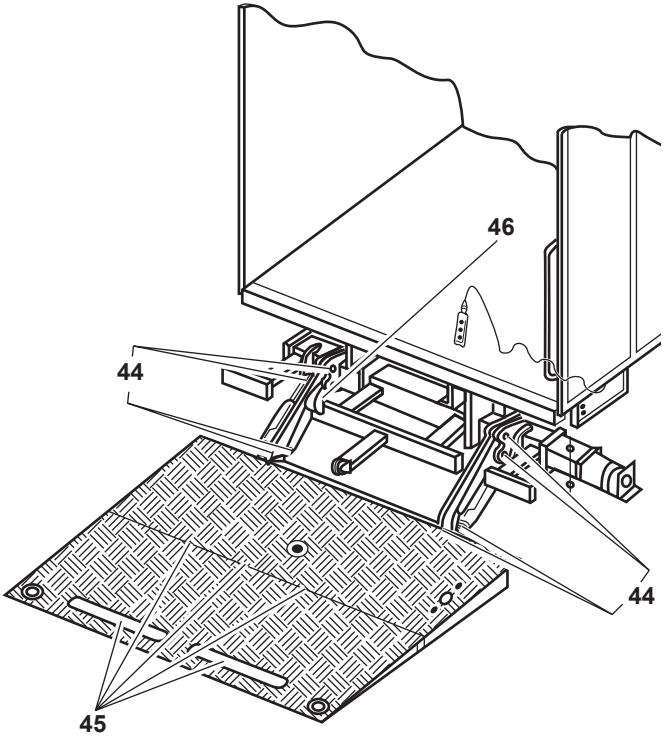

44 Konisk smörjnippel

45 Avrullningsskyddets lager och vikplattformens länkage

46 Lager på åkskenorna

Smörjning och inoljning:

- ▶ Rengör de koniska smörjnipplarna **(44)**.
- ▶ Pressa in smörjfett med en smörjspruta i de koniska smörjnipplarna **(44)**, tills lagerstället är fyllt (se kapitlet ”Smörj- och driftmedel” från sida 188).
- ▶ Olja in avrullningsskyddets lager och länkaget i plattformen **(45)**.
- ▶ Smörj glidkonsolerna i åkskenorna med fett **(46)** (se kapitel ”Smörj- och driftmedel” från sida 188).

V Vertikallyftar

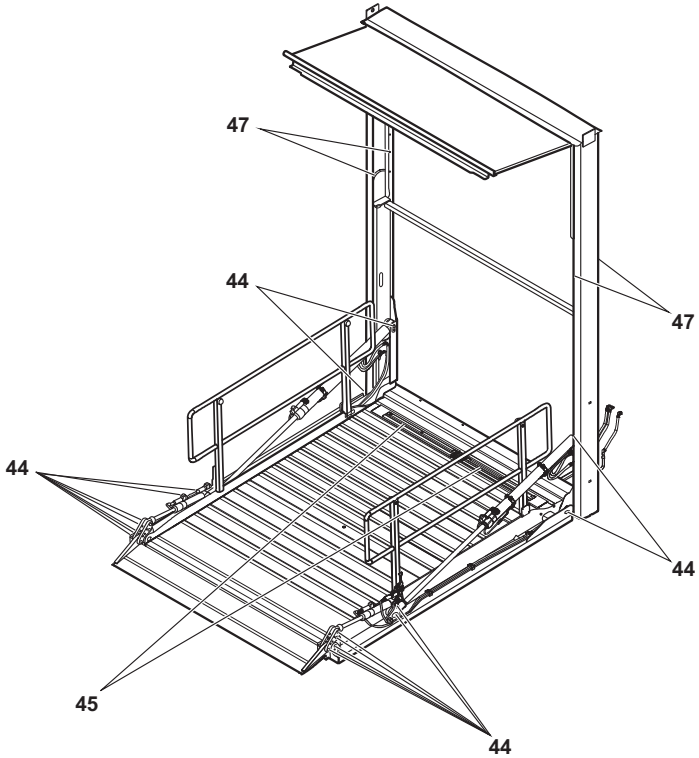

44 Konisk smörjnippel

45 Lager för avrullningsskydd

47 Löparens glidytor

Smörjning och inoljning:

- ▶ Rengör de koniska smörjnipplarna **(44)**.
- ▶ Pressa in smörjfett med en smörjspruta i de koniska smörjnipplarna **(44)**, tills lagerstället är fyllt (se kapitlet ”Smörj- och driftmedel” från sida 188).
- ▶ Olja in avrullningsskyddets lager **(45)** (se kapitlet ”Smörj- och driftmedel” från sida 188).
- ▶ Rengör alla glidytor **(47)** på löparen i styrningsramen och smörj in dem jämnt med fett för tung belastning.

Månatligt underhåll

Kontroll av oljenivån

A B C

Bakgavellyftar av standardtyp

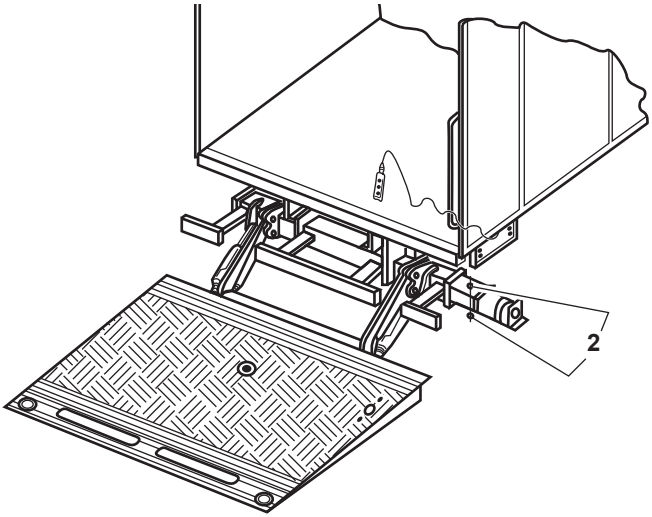

F G

Indragbar modell

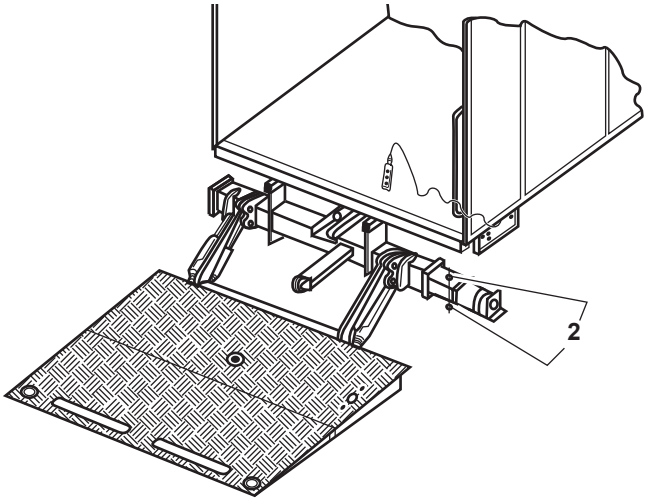

K L M

Vikbar modell:

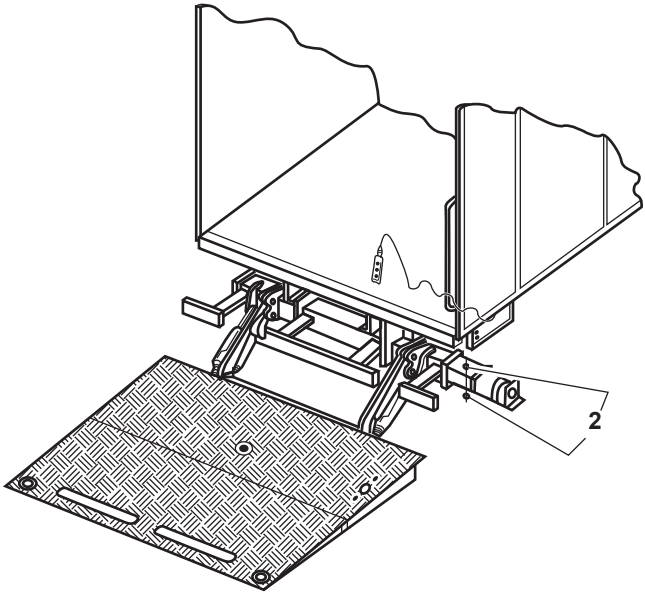

2 Hydraulaggregat på stativröret

Inskjutningsaggregat:

Kontroll av oljenivån:

- ▶ Sänk ned bakgavellyften, tills plattformen ligger på marken.
- ▶ Kör eventuellt in alla stödben.
- ▶ Öppna stativrörets högra lock.
- ▶ Lossa hydraulaggregatets fästskruv på stativröret **(2)**.
- ▶ Dra ut hydraulaggregatet, tills kontrollmärket på oljetanken blir synligt.
- ▶ Kontrollera med hjälp av indikeringen eller en oljesticka, att oljenivån befinner sig inom det föreskrivna området.
- ▶ Fyll vid behov på olja tills oljenivån befinner sig inom det markerade området.
- ▶ Skjut in hydraulaggregatet i stativröret igen och sätt fast det med fästskruven **(2)**.
- ▶ Stäng locket på stativröret.

Låd-, universal- eller vändaggregat:

Kontroll av oljenivån:

- ▶ Sänk ned bakgavellyften, tills plattformen ligger på marken.
- ▶ Kör eventuellt in alla stödben.
- ▶ Demontera locket på aggregatet.
- ▶ Kontrollera med hjälp av indikeringen eller en oljesticka, att oljenivån befinner sig inom det föreskrivna området.
- ▶ Fyll vid behov på olja tills oljenivån befinner sig inom det markerade området.
- ▶ Montera locket på aggregatet igen.

Alla modeller

Kontroll att skruvar och muttrar är åtdragna

- ▶ Kontrollera att alla skruvar och muttrar är åtdragna.
- ▶ Var särskilt noga med alla lagerbultar med tillhörande skruvar och alla fästelement för hjälpramen och bakgavellyftens infästning!
- ▶ Dra fast lösa skruvar och muttrar.

A B C F G K L M V

Kontroll att hydraulsystemets förskruvningar och ledningar sitter fast

- ▶ Kontrollera alla förskruvningar och ledningar på hydraulsystemet. Säkerställ att skruvarna är åtdragna och att hydraulslangarna är oskadade.
- ▶ Dra fast lösa skruvar.
- ▶ Byt skadade hydraulslangar omedelbart.
- ▶ Byt i varje fall hydraulslangarna efter tre år. Tillverkningsdatum är instansat på kopplingarna.

Alla modeller

Kontroll av bälgarna

- ▶ Säkerställ att båda bälgarna är oskadda och att de sitter fast på kolvstången och på cylindern.
- ▶ Byt genast ut skadade bälgar.

Underhåll kvartalsvis eller halvårsvis

Alla modeller

Smörjning av lager med litet underhållsbehov

- ▶ Rengör lagren med lågt underhållsbehov och vid behov åkskenorna.
- ▶ Smörj lagren med lågt underhållsbehov och vid behov åkskenorna med smörjfett.

Observera: Om du använder bakgavellyften mycket ofta, måste du smörja lagren med lågt underhållsbehov oftare än bara en gång om året.

Förflytta bakgavellyften

Vid ståtider på över 3 månader måste bakgavellyften förflyttas flera gånger.

- ▶ Öppna, lyft, sänk och stäng bakgavellyften med motsvarande manöverorgan.
- ▶ Upprepa detta ca 5 gånger.

Årligt underhåll

A B C F G K L M

Byte av hydraulolja

VAR FÖRSIKTIG!

Kropps- eller sakskada av gammal olja!

Om du inte byter olja i hydraulaggregatet varje år, kan det samlas kondensvatten, speciellt vid låga temperaturer. Bakgavellyftens funktion störs av detta. Personer eller egendom kan skadas.

- ▶ Byt hydraulolja en gång varje år.
- ▶ Genomför helst oljebytet kort innan vintern infaller.

Inskjutningsaggregat:

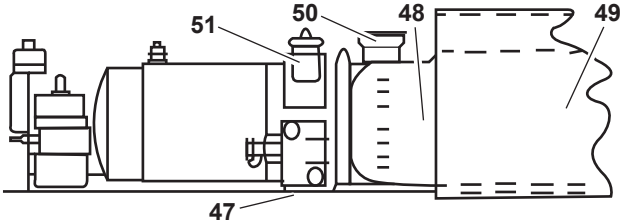

Lådaggregat:

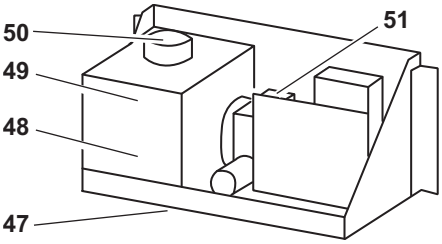

47 Oljeavtappningsskruv
48 Hydrauloljetank
49 Sugfilter i oljetanken
50 Luftningsfilter
51 Ventilblock

Universalaggregat:

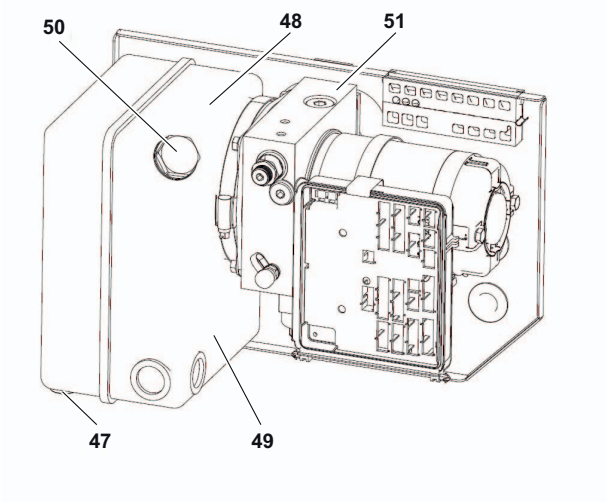

Vändaggegat

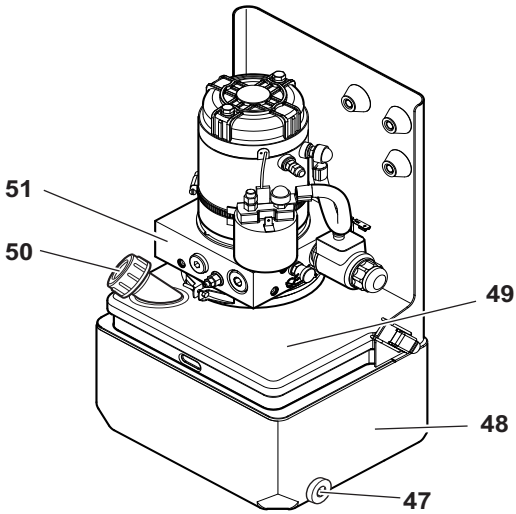

47 Oljeavtappningsskruv
48 Hydrauloljetank
49 Sugfilter i oljetanken
50 Luftningsfilter
51 Ventilblock

Byte av hydraulolja:

- ▶ Sänk ned bakgavellyften, tills plattformen ligger på marken (se kapitlet ”Manöverorgan” från sida 42).
- ▶ **Vid inskjutningsaggregat:**
  Dra ut hydraulaggregatet så långt att ventilblocket **(51)** går fritt (se kapitlet ”Kontroll av oljenivån” från sida 139).
  Vid låd-, universal- eller vändaggregat:
  Demontera locket på aggregatet.

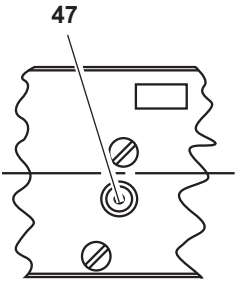

- ▶ Ställ ett tillräckligt stort kärl under oljeavtappningsskruven **(47)**.
- ▶ Lossa oljeavtappningsskruven **(47)** med en 6 mm insexnyckel och låt oljan rinna ned i kärlet.

Om hydrauloljan är starkt förorenad, måste du rengöra **(48)** hydrauloljetanken:

- ▶ Lossa klämman mellan hydrauloljetanken **(48)** och ventilblocket **(51)**.
- ▶ Tappa ur oljan.
- ▶ Dra loss hydrauloljetanken **(48)** från aggregatet och gör ren den utanför hydraulaggregatet.
- ▶ Byt också sugfiltret i oljetanken **(49)** och luftningsfiltret **(50)**.
- ▶ Skjut tillbaka den rengjorda hydrauloljetanken i aggregatet och sätt i oljeavtappningsskruven **(47)** på nytt.
- ▶ Fyll på olja till märket på oljetanken eller oljestickan.

Observera: Använd endast olja som finns med i listan i kapitlet ”Smörj- och driftmedel” från sida 188.

- ▶ Kör systemet genom något förlopp två gånger efter påfyllning av oljetanken.
- ▶ Kontrollera oljenivån (se kapitlet ”Kontroll av oljenivån” från sida 139) och om så behövs, fyll på olja eller tappa av olja.
- ▶ **Vid inskjutningsaggregat:**
  Stäng hydraulaggregatet med locket i stativröret och sätt fast det.
  Vid låd-, universal- eller vändaggregat:
  Montera locket på aggregatet igen.
- ▶ Bortskaffa den gamla oljan på vederbörligt sätt.

V Byte av hydraulolja

VAR FÖRSIKTIG!

Kropps- eller sakskada av gammal olja!

Om du inte byter olja i hydraulaggregatet varje år, kan det samlas kondensvatten, speciellt vid låga temperaturer. Vertikallyftens funktion störs av detta. Personer eller egendom kan skadas.

- ▶ Byt hydraulolja en gång varje år.
- ▶ Genomför helst oljebytet kort innan vintern infaller.

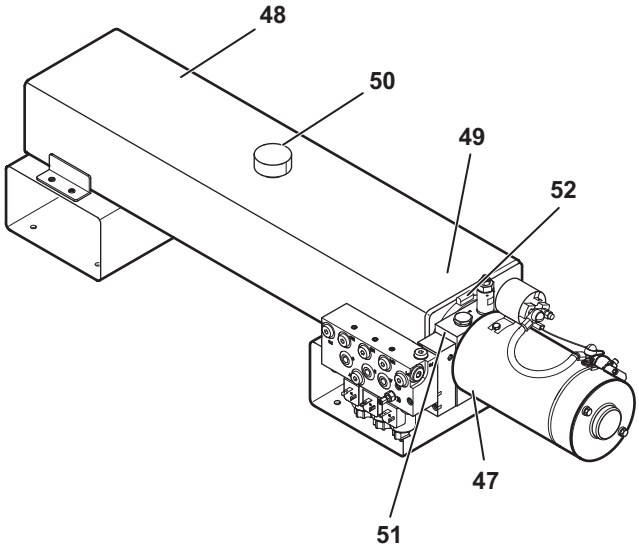

47 Oljeavtappningsskruv
48 Hydrauloljetank
49 Sugfilter i oljetanken
50 Luftningsfilter
51 Ventilblock
52 Spännklämma

Byte av hydraulolja:

- ▶ Stäng plattformen med infälld passagebrygga så att all hydraulolja rinner tillbaka till hydrauloljetanken (se kapitel ”Manöverorgan” från sida 42).
- ▶ Ta bort luftningsfiltret **(50)**.
- ▶ Sug ut hydrauloljan via påfyllningsöppningen.

Om hydrauloljan är starkt förorenad, måste du rengöra **(48)** hydrauloljetanken:

- ▶ Ta bort tankanslaget på tankens baksida.
- ▶ Lossa spännklämman **(52)**
- ▶ Dra bort hydrauloljetanken **(48)** från ventilblocket **(51)**. Var uppmärksam på sug- och returledningarna och sugfiltret **(49)** i hydrauloljetanken **(48)**.
- ▶ Lyft ut hydrauloljetanken **(48)** uppåt ur styrningen och rengör den utanför fordonet.
- ▶ Sätt tillbaka hydrauloljetanken **(48)** och anslut den igen. Utför de steg som beskrivs ovan i omvänd ordning.
- ▶ Fyll på olja till märket på oljestickan. Olja ska fyllas på upp till 2/3 av oljestickan.

Observera: Använd endast olja som finns med i listan i kapitlet ”Smörj- och driftmedel” från sida 188.

- ▶ Kör systemet genom något förlopp två gånger efter påfyllning av oljetanken.
- ▶ Kontrollera oljenivån (se kapitlet ”Kontroll av oljenivån” från sida 139) och om så behövs, fyll på olja eller tappa av olja.
- ▶ Stäng hydraulaggregatet med locket i stativröret och sätt fast det.
- ▶ Bortskaffa den gamla oljan på vederbörligt sätt.

Alla modeller

Skydda huvudbrytaren mot korrosion

För att skydda huvudbrytaren mot korrosion med en smältsäkring:

- ▶ Smörj in huvudbrytaren med polfett.

Kontroller

Med varje bakgavellyft levereras en kontrollbok. Du måste låta en fackman på din avtalsverkstad genomföra följande kontroller enligt kontrollboken:

- Kontroll efter montaget, med skriftlig bekräftelse av korrekt idrifttagning i kontrollboken.
- Regelbundna efterkontroller, som måste genomföras varje år. Kontrollens huvudsakliga omfattning beskrivs i kontrollboken. Kontrollerna måste bekräftas skriftligt i kontrollboken.
- Extra kontroller efter omfattande reparationer eller konstruktionsändringar. Kontrollerna måste bekräftas skriftligt i kontrollboken.

Konstruktionsändringar är endast tillåtna efter medgivande från tillverkaren. Om ändringar vidtas på bakgavellyften utan vårt medgivande, upphör rätten till alla garantianspråk. Tillverkaren tar inget ansvar för skador, olyckor osv. Detsamma gäller användning av främmande reservdelar, om deras användning inte har uttryckligen medgivits av oss.

Alla modeller

Avhjälpa störningar

Störningar kan uppstå även på en väl omskött och underhållen bakgavellyft.

Den följande beskrivningen av uppträdande störningar ske ge dig möjlighet att snabbt hitta fel och att åtgärda dem tids- och kostnadseffektivt.

Felsökning och åtgärdande av störningar ska i princip genomföras i avtalsverkstaden. Verkstadsförteckningen ger dig uppgift om var du hittar avtalsverkstäder. Vid behov kan denna förteckning fås utan kostnad från vårt försäljningskontor eller från fabriken.

Vid felsökning bör man i första hand använda en provlampa. Vid felsökning, använd den för ändamålet avsedda jordanslutningen på kretskortet.

Observera: Omkoppling till nöddrift kan göras om en defekt sensor gör att bakgavellyften inte längre kan manövreras. I nöddrift avläses inte sensorerna. Byt till nöddrift genom att göra så här:

▶ Tryck på knapparna ”Öppna”, ”Sänka” och på eventuell ”Extraknapp” i minst 10 sekunder.

I 7-segment-visningen syns ett ”E”. Varje rörelse på bakgavellyften måste nu köras manuellt. Alla automatiska förlopp är avaktiverade.

Före felsökning bör du kontrollera följande:

▶ Säkerställ att bakgavellyften är tillkopplad i förarhytten.

▶ Kontrollera att huvudbrytaren för batteriet är tillkopplad.

▶ Säkerställ att huvudsäkringen för strömförsörjningen är hel.

▶ Kontrollera att de båda manöversäkringarna på hydraulaggregatet resp. på effektdelen är hela.

▶ Kontrollera att säkringen för manöverspänningen vid fordonets batteri är hel på system för 12 V.

- ▶ Säkerställ att fordonets batteri fungerar och kan laddas.
- ▶ Kontrollera att jordkabeln på aggregatet resp. effektdelen ger en oklanderlig jordförbindelse från bakgavellyften till fordonet.
- ▶ Säkerställ att det finns tillräckligt mycket olja i oljetanken (undantaget variant E).
- ▶ Säkerställ att inga mekaniska eller elektriska komponenter är skadade.

VARNING!

Risk för brännskada vid kortslutningar!

Batteriet har förmåga att lämna en hög ström och kan ge farliga brännskador vid kortslutning.

- ▶ Före alla arbeten på elsystemet, stäng av huvudbrytaren för batteriet eller lossa anslutningen från batteriets minuspol.

Om bakgavellyften uppvisar ytterligare störningar, bör du inte åtgärda dem på eget bevåg, utan låta en avtalsverkstad göra det eller avhjälpa dem med hjälp av tabellen nedan. I verkstadsförteckningen hittar du närmaste verkstad och mer kontaktinformation.

A C F G K L M Störningsavhjälpningstabeller

Före tillkoppling		
Störning	**Möjliga orsaker**	**Avhjälpande**
Den optiska indikeringen i förarhytten blinkar snabbt	**Lutningsgivare b15 defekt**	**Byt lutningsgivare b15**

Tillkoppling (lysdiod på kretskortet blinkar i takt med blinkers)		
Störning	**Möjliga orsaker**	**Avhjälpande**
Den optiska indikeringen i förarhytten blinkar snabbt	**Lutningskontakt b13 defekt (kortslutning)**	**Byt lutningskontakt b13**
	Lutningsgivare b15 på länkage defekt	**Byt lutningsgivare b15**
Lysdiod på kretskortet blinkar inte	**Strömbrytare i förarhytten defekt**	**Kontrollera anslutningarna 2 och 4 med provlampa**
	Säkringar e1 eller e2 i aggregat har löst ut	**Byt säkringar**
	Kretskortet i tätningskåpan är defekt	**Byt kretskort**

Öppna (Plattformen öppnas till vågrät driftposition –denna position lagras och intas på nytt vid lyft efter markanpassning)		
Störning	**Möjliga orsaker**	**Avhjälpande**
Plattformen kan inte öppnas med motor	**Utgång J 1/3 ger ingen signal**	**Kontrollera med provlampa enligt kopplingsschema**
	Motorskydd defekt	**Kontrollera motorskyddet**
Plattform kan inte öppnas	**Vridomkopplare, tryckknapp eller vippomkopplare är defekt**	**Kontrollera kontakterna i manöverelementet med provlampa enligt kopplingsschema, använd jordanslutning JK på kretskortet**
	Ventilkontakterna på S 3 eller S 4 får ingen spänning, defekt kabel	**Kontrollera med provlampa**
	Pilotventil S 5 eller ventilkäglan har fastnat	**Rengör eller byt**

Öppna

(Plattformen öppnas till vågrät driftposition –denna position lagras och intas på nytt vid lyft efter markanpassning)

Störning	Möjliga orsaker	Avhjälpande
Varningslamporna på plattformen blinkar inte vid öppnad plattform	Lutningsgivare b15 på plattformen är felinställd eller defekt	Justera eller byt
	Kretskortet är defekt	Byt
	Kontaktdon är defekt	Byt
	Varningslamporna är trasiga	Byt
	Givare b25 är felinställd eller defekt	Justera eller byt

Köra ut

Störning	Möjliga orsaker	Avhjälpande
Plattformen går inte ut, motorn går	Magnetventiler S 7 och S 8 är otäta	Rengör eller byt
	Magnetventil S 8 öppnas inte	Rengör eller byt
	Sänkbromsventil S 11 öppnas inte	Rengör eller byt
	Kolvtätning i åkcylinder är defekt	Byt

Fälla ut
(modell MBB R 1500 SH – R 2000 LH)

Störning	Möjliga orsaker	Avhjälpande
Plattformen fälls inte ut, motorn går	Magnetventiler S 7 och S 8 är otäta	Rengör eller byt
	Magnetventil S 12 öppnas inte	Rengör eller byt
	Ventil S 10 öppnas inte	Rengör eller byt
	Kolvtätning i fällcylinder är defekt	Byt

Sänka

Störning	Möjliga orsaker	Avhjälpande
Plattformen sänker sig inte eller sänker sig långsamt, men öppningen fungerar	Flödesventil R 1 eller R 2 på lyftcylindern har fastnat eller är defekt	Rengör eller byt
	Lagringen är för trög	Smörj lagringspunkterna
	Hydrauloljan är för tjock	Byt olja till en oljesort enligt rekommendation
Plattformen sänker sig inte vid manövrering med fotomkopplare	Du har tryckt ned de båda fotomkopplarna för snabbt (< 1 s) eller för långsamt (> 3 s) efter varandra	Frigör båda fotomkopplarna, vänta några sekunder, upprepa sedan
	Fotomkopplare är defekt	Lossa kontaktdonet i plattformen, kontrollera fotomkopplarna med en ledningsprovare
	Kabel nr 2 till plattformen är defekt	Tryck ned båda fotomkopplarna och kontrollera spänningen på kontakterna J 3/6 och J 3/5 på kretskortet med provlampa
Plattformen sänker sig inte vid manövrering med sidoplacerat manöverelement	Vridomkopplare, tryckknapp eller vippomkopplare är defekt	Kontrollera kontakterna i manöverelementet med provlampa enligt kopplingsschema, använd jordanslutning JK på kretskortet
	Kretskortet ger ingen utsignal till kontakt J 4/15	Lossa kontaktdon J 4, kontrollera på plint 15 med provlampa
	Kretskortet ger ingen utsignal till kontakt J 1/12	Lossa kontaktdon J 1, kontrollera på plint 12 med provlampa
	Ventilkontakterna på S 1 eller S 2 får ingen spänning (defekt kabel)	Kontrollera med provlampa
	Ventil S 5 i aggregatet aktiveras inte	Kontrollera med provlampa
Plattformen tippar medan den sänker sig	Lutningskontakt b13 är felaktigt inställd	Ställ in
Plattformen tippar av sig själv	Magnetventilerna S 3 och S 4 för tippcylindern är förorenade eller defekta	Rengör eller byt
	Kolvtätningen i tippcylindern är defekt	Byt
Plattformen går ned automatiskt	Magnetventilerna S 1 och S 2 för lyftcylindern är förorenade eller defekta	Rengör eller byt

Markanpassning (plattformen tippar nedåt)		
Störning	**Möjliga orsaker**	**Avhjälpande**
Nödmanövrering: Tryck in knappen ”Öppna” (28) och extraknappen (29) på det sidoplacerade manöverelementet, tills plattformen tippar		
Plattformen tippar inte nedåt	**Lutningskontakt b13 är felinställd eller defekt**	**Ställ in lutningskontakt b13 så att plattformen tippar nedåt när den har kommit ned mot marken**
	Kretskortet ger ingen utsignal till kontakt J 4/14	**Kontrollera med provlampa på anslutning bl (signal) på kontaktdon J 41 (lutningskontakt)**
	Ventilkontakterna på S 3 eller S 4 får ingen spänning (defekt kabel)	**Lossa kontaktdon J 4, kontrollera på plint 14 med provlampa**
	Magnetventilerna S 3 och S 4 för tippcylindern är förorenade eller defekta	**Rengör eller byt**
	Kretskortet har lagrat ett fel	**Gör strömlöst, kontrollera med provlampa**
	Pilotventil R 5 eller ventilkäglan har fastnat eller är defekt	**Rengör eller byt**
	Kretskortet är defekt	**Byt**
Plattformen tippar inte nedåt , den optiska indikeringen i förarhytten blinkar snabbt	**Lutningsgivare b15 på länkage defekt**	**Byt lutningsgivare b15**

Lyfta plattformen från marken (plattformen tippar den till den vågräta driftpositionen, som lagrades vid öppning)		
Störning	**Möjliga orsaker**	**Avhjälpande**
Vid manövrering med fotomkopplare tippar inte plattformen till den vågräta driftpositionen	Du har tryckt ned de båda fotomkopplarna för snabbt (kortare tid än 1 s) eller för långsamt (längre tid än 3 s) efter varandra	Frigör båda fotomkopplarna, vänta några sekunder, upprepa sedan
	Fotomkopplare är defekt	Lossa kontaktdonet i plattformen, kontrollera fotomkopplarna med en ledningsprovare
	Kabel nr 2 till plattformen är defekt	Tryck ned båda fotomkopplarna och kontrollera spänningen på kontakterna J 3/6 och J 3/5 på kretskortet med provlampa
Plattformen tippar inte till vågrätt läge	Styrventil S 5 har fastnat eller är defekt	Rengör eller byt
	Lutningsgivare b15 är defekt	Byt
Vid lyft tippar plattformen förbi det förinställda läget	Lutningsgivare b15 är defekt	Byt
	Styrventil S 5 har fastnat eller är defekt	Rengör eller byt
Plattformen tippar inte till den vågräta driftpositionen, utan lyfts	Kretskortet ger ingen utsignal till kontakt J 1/12	Kontrollera med provlampa på kontaktdon J 1, plint 12, använd jordanslutning JK på kretskortet
	Ventil S 5 i aggregatet aktiveras inte	Kontrollera med provlampa
Plattformen tippar inte till den vågräta driftpositionen utan lyfts, den optiska indikeringen i förarhytten blinkar snabbt	Lutningsgivare b15 plattform är defekt	Byt lutningsgivare b15
Plattformen tippar förbi det förinställda läget när man lyfter plattformen	Lutningsgivare b15 är defekt	Byt
	Styrventilen har fastnat eller är defekt	Rengör eller byt

Lyfta
(plattformen går upp till lastutrymmets kant)

Störning	Möjliga orsaker	Avhjälpande
Plattform lyfts inte	Vridomkopplare, tryckknapp eller vippomkopplare är defekt	Kontrollera kontakterna i manöverelementet med provlampa enligt kopplingsschema, använd jordanslutning JK på kretskortet
	Kretskortet ger ingen utsignal till kontakt J 1/3	Kontrollera kretskortet enligt kopplingsschema på kontakt J 1/3 med provlampa
	Motorskyddet i aggregatet tillkopplas inte eller är defekt	Kontrollera motorskydd med provlampa
Plattform lyfts inte trots att hydraulaggregatet går	Styrventil S 5 har fastnat eller är defekt	Rengör eller byt
	Magnetventilerna S 1 och S 2 för lyftcylindern är förorenade eller defekta	Rengör eller byt
	Sugfiltret på pumpen är igensatt	Rengör eller byt
	Plattformen är överbelastad	Minska belastningen enligt lasttabellen
	Hydraulpumpen är defekt	Byt
	Elmotorn är defekt	Byt
	Ventilkäglan är smutsig eller defekt	Rengör eller byt
	Tryckbegränsningsventilen är felinställd eller defekt	Justera först, plombera sedan eller byt

Stänga
(plattformen stänger)

Störning	Möjliga orsaker	Avhjälpande
Plattformen stänger inte	Vridomkopplare, tryckknapp eller vippomkopplare är defekt	Kontrollera kontakterna i manöverelementet med provlampa enligt kopplingsschema
	Kretskortet ger ingen utsignal till kontakt J 1/3 eller J 1/12	Kontrollera kretskortet enligt kopplingsschema på kontakterna J 1/3 och J 1/12 med provlampa
	Motorskyddet eller ventil S 5 i aggregatet aktiveras inte	Kontrollera med provlampa
Låst i ändläge står plattformen inte i höjd med golvet i fordonets lastutrymme	Vid monteringen har infästningsänden inte monterats tillräckligt styvt	Förstärk infästningsänden enligt montageritningen.
	Ett lager har havererat (vid långvarig användning)	Byt lagerbultar och lagerbussningar

Köra in

Störning	Möjliga orsaker	Avhjälpande
Plattformen går inte in, motorn går	Magnetventiler S 7 och S 8 är otäta	Rengör eller byt
	Magnetventil S 7 öppnas inte	Rengör eller byt
	Magnetventil S 11 öppnas inte	Rengör eller byt
	Kolvtätning i åkcylinder är defekt	Byt

Fälla in (vid modell MBB R 1500 SH – R 2000 LH)

Störning	Möjliga orsaker	Avhjälpande
Plattformen fälls inte ut, motorn går	Magnetventiler S 7 och S 8 är otäta	Rengör eller byt
	Magnetventil S 12 öppnas inte	Rengör eller byt
	Magnetventil S 9 öppnas inte	Rengör eller byt
	Kolvtätning i fällcylinder är defekt	Byt

Tillkoppla Warnfix

(Warnfix tillkopplas automatiskt vid öppning eller utkörning av plattformen, vänster och höger lampa tillkopplas parallellt)

Störning	Möjliga orsaker	Avhjälpande
Varningslampor blinkar inte	Kortslutning i lampa eller kablage	Åtgärda kortslutningen
	Lampa defekt	Byt
	Givare b25 defekt	Byt

E Störningsavhjälpningstabeller

Före tillkoppling		
Störning	**Möjliga orsaker**	**Avhjälpande**
Den optiska indikeringen i förarhytten blinkar snabbt	Lutningsgivare b15 defekt	Byt lutningsgivare b15

Tillkoppling (lysdiod på kretskortet blinkar i takt med blinkers)		
Störning	**Möjliga orsaker**	**Avhjälpande**
Den optiska indikeringen i förarhytten blinkar snabbt	Lutningskontakt b13 defekt (kortslutning)	Byt lutningsgivare b15
	Lutningsgivare b15 på länkage defekt	Byt lutningsgivare b15
Lysdiod på kretskortet blinkar inte	Strömbrytare i förarhytten defekt	Kontrollera anslutningarna 2 och 4 med provlampa
	Säkringar i effektdel e1 eller e2 har löst ut	Byt säkringar
	Kretskortet i tätningskåpan är defekt	Byt kretskort

Öppna (plattformen öppnas till vågrät driftposition –denna position lagras och intas på nytt vid lyft efter markanpassning)		
Störning	**Möjliga orsaker**	**Avhjälpande**
Plattform kan inte öppnas	Vridomkopplare, tryckknapp eller vippomkopplare är defekt	Kontrollera kontakterna i manöverorganet med provlampa enligt kopplingsschema, använd jordanslutning JK på kretskortet
	Motorskydd -K4 eller relä -K5 defekt	Kontrollera motorskydd och relä
	Utgång J4/14, JK eller J43/90 ger ingen signal	Kontrollera med provlampa enligt kopplingsschema
Varningslamporna på plattformen blinkar inte vid öppnad plattform	Lutningsgivare b15 på plattformen är felinställd eller defekt	Justera eller byt
	Kretskortet är defekt	Byt
	Kontaktdon är defekt	Byt
	Varningslamporna är trasiga	Byt

Sänka

Störning	Möjliga orsaker	Avhjälpande
Plattformen sänker sig inte, men öppningen fungerar	Lyftcylinder klämmer	Aktivera lyft kort, upprepa sedan sänkning
	Lagringen är för trög	Smörj lagringspunkterna
	Utgång J4/15 eller J42/81 ger ingen signal	Kontrollera med provlampa enligt kopplingsschema
	Motorskydd -K2 eller relä -K7 defekt	Kontrollera motorskydd och relä
Plattformen sänker sig inte vid manövrering med fotomkopplare	Du har tryckt in de båda fotomkopplarna för snabbt (kortare tid än 1 s) eller för långsamt (längre tid än 3 s) efter varandra	Frigör båda fotomkopplarna, vänta några sekunder, upprepa sedan
	Fotomkopplare är defekt	Lossa kontaktdonet i plattformen, kontrollera fotomkopplarna med en ledningsprovare
	Kabel nr 2 till plattformen är defekt	Tryck ned båda fotomkopplarna och kontrollera spänningen på kontakterna J 3/6 och J 3/5 på kretskortet med provlampa
Plattformen sänker sig inte vid manövrering med sidoplacerade manöverorgan	Vridomkopplare, tryckknapp eller vippomkopplare är defekt	Kontrollera kontakterna i manöverorganet med provlampa enligt kopplingsschema, använd jordanslutning JK på kretskortet
	Kabel nr 3 till manöverorgan defekt	Aktivera vridomkopplare efter varandra och kontrollera spänning på kontakten J30 med provlampa enligt kopplingsschema
Plattformen tippar medan den sänker sig	Lyftcylinder sänks för långsamt resp. inte alls	Smörj lagerpunkter, aktivera lyft kort, upprepa sedan sänkning

Markanpassa
(plattformen tippar nedåt)

Störning	Möjliga orsaker	Avhjälpande
Nödmanövrering: **Tryck in knappen ”Öppna” (28) och extraknappen (29) på den sidoplacerade manöverlådan, tills plattformen tippar**		
Plattformen tippar inte nedåt	**Utgång J4/15, J4/14, JK eller J42/81 ger ingen signal**	**Kontrollera med provlampa enligt kopplingsschema**
	Lagringen är för trög	**Smörj lagringspunkterna**
Plattformen tippar inte nedåt , den optiska indikeringen i förarhytten blinkar snabbt	**Lutningsgivare b15 på länkage defekt**	**Byt lutningsgivare b15**

Lyfta plattformen från marken
(plattformen tippar den till den vågräta driftpositionen, som lagrades vid öppning)

Störning	Möjliga orsaker	Avhjälpande
Vid manövrering med fotomkopplare tippar inte plattformen till den vågräta driftpositionen	**Du har tryckt ned de båda fotomkopplarna för snabbt (kortare tid än 1s) eller för långsamt (längre tid än 3 s) efter varandra**	**Frigör båda fotomkopplarna, vänta några sekunder, upprepa sedan**
	Fotomkopplare är defekt	**Lossa kontaktdonet i plattformen, kontrollera fotomkopplarna med en ledningsprovare**
	Kabel nr 2 till plattformen är defekt	**Tryck ned båda fotomkopplarna och kontrollera spänningen på kontakterna J 3/6 och J 3/5 på kretskortet med provlampa**
Plattformen tippar inte till vågrätt läge, eller tippar längre än till den förinställda positionen	**Lutningsgivare b15 defekt**	**Byt**
Plattformen tippar inte till den vågräta driftpositionen, utan lyfts	**Utgång J43/90, J1/12, JK eller JK ger ingen signal**	**Kontrollera med provlampa enligt kopplingsschema**
	Motorskydd -K3 defekt	**Kontrollera motorskyddet**
Plattformen tippar inte till den vågräta driftpositionen utan lyfts, den optiska indikeringen i förarhytten blinkar snabbt	**Lutningsgivare b15 plattform är defekt**	**Byt**

Lyfta

(plattformen går upp till lastutrymmets kant)

Störning	Möjliga orsaker	Avhjälpande
Plattform lyfts inte	Vridomkopplare, tryckknapp eller vippomkopplare är defekt	Kontrollera kontakterna i manöverorganet med provlampa enligt kopplingsschema, använd jordanslutning JK på kretskortet
	Kretskortet ger ingen utsignal till kontakt J 1/3 eller J 42/81	Kontrollera kretskort med provlampa enligt kopplingsschema
	Motorskydd -K1 defekt	Kontrollera motorskyddet

Stänga

(plattformen stänger)

Störning	Möjliga orsaker	Avhjälpande
Plattformen stänger inte	Vridomkopplare, tryckknapp eller vippomkopplare är defekt	Kontrollera kontakterna i manöverorganet med provlampa enligt kopplingsschema, använd jordanslutning JK på kretskortet
	Kretskortet ger ingen utsignal till kontakt J 1/12, eller J43/90 eller JK	Kontrollera kretskort med provlampa enligt kopplingsschema
	Motorskydd -K1 defekt	Kontrollera motorskyddet
Låst i ändläge står plattformen inte i höjd med golvet i fordonets lastutrymme	Vid monteringen har infästningsänden inte monterats tillräckligt styvt	Förstärk infästningsänden enligt montageritningen
	Ett lager har havererat (vid långvarig användning)	Byt lagerbultar och lagerbussningar

Tillkoppla Warnfix

(Warnfix tillkopplas automatiskt vid öppning eller utkörning av plattformen, vänster och höger lampa tillkopplas parallellt)

Störning	Möjliga orsaker	Avhjälpande
Varningslampa blinkar inte	Kortslutning i lampa eller kablage	Åtgärda kortslutningen
	Lampa defekt	Byt

V Störningsavhjälpningstabeller

Före tillkoppling		
Störning	**Möjliga orsaker**	**Avhjälpande**
Den optiska indikeringen i förarhytten blinkar snabbt	Lutningsgivare b15 defekt	Byt lutningsgivare b15

Tillkoppling (lysdiod på kretskortet blinkar i takt med blinkers)		
Störning	**Möjliga orsaker**	**Avhjälpande**
Lysdiod på kretskortet blinkar inte	Säkringar e1 eller e2 i aggregat har löst ut	Byt säkringar
	Kretskortet i tätningskåpan är defekt	Byt kretskort

Öppna (Plattform öppnas till driftsposition)		
Störning	**Möjliga orsaker**	**Avhjälpande**
Plattformen kan inte öppnas med motor	Utgång J1/3 ger ingen signal	Kontrollera med provlampa enligt kopplingsschema
	Motorskydd defekt	Kontrollera motorskyddet
Plattform kan inte öppnas	Tryckknapp defekt	Kontrollera kontakterna i manöverorganet med provlampa enligt kopplingsschema, använd jordanslutning JK på kretskortet
	Ventilkontakterna på S4 eller S5 får ingen spänning, defekt kabel	Kontrollera med provlampa
	Pilotventil S6 eller ventil-kägla klämmer	Rengör eller byt
Varningslamporna på plattformen blinkar inte vid öppnad plattform	Lutningsgivare b15 på plattformen är felinställd eller defekt	Justera eller byt
	Kretskortet är defekt	Byt
	Kontaktdon är defekt	Byt
	Varningslamporna är trasiga	Byt

Lyfta
(plattformen går upp till lastutrymmets kant)

Störning	Möjliga orsaker	Avhjälpande
Plattform lyfts inte	Tryckknapp defekt	Kontrollera kontakterna i manöverorganet med provlampa enligt kopplingsschema, använd jordanslutning JK på kretskortet
	Kretskortet ger ingen utsignal till kontakt J 1/3	Kontrollera kretskortet enligt kopplingsschema på kontakt J 1/3 med provlampa
	Motorskyddet i aggregatet tillkopplas inte eller är defekt	Kontrollera motorskydd med provlampa
	Termobrytare har löst ut	Låt motorn svalna
Plattform lyfts inte trots att hydraulaggregatet går	Styrventil S 3 har fastnat eller är defekt	Rengör eller byt
	Magnetventilerna S 1 och S 2 för lyftcylindern är förorenade eller defekta	Rengör eller byt
	Sugfiltret på pumpen är igensatt	Rengör eller byt
	Plattformen är överbelastad	Minska belastningen enligt lasttabellen
	Hydraulpumpen är defekt	Byt
	Elmotorn är defekt	Byt
	Ventilkäglan är smutsig eller defekt	Rengör eller byt
	Tryckbegränsningsventilen är felinställd eller defekt	Justera först, plombera sedan eller byt

Sänka
(Plattform körs till marken)

Störning	Möjliga orsaker	Avhjälpande
Plattformen sänker sig inte	Flödesventil R 1 eller R 2 på lyftcylindern har fastnat eller är defekt	Rengör eller byt
	Glidlager trögrörliga	Rengör och smörj glidlager
	Hydrauloljan är för tjock	Byt olja till en oljesort enligt rekommendation
	Magnetventil S 1 eller S 2 är defekt	Rengör eller byt

Sänka

(Plattform körs till marken)

Störning	Möjliga orsaker	Avhjälpande
Plattformen sänker sig inte vid manövrering med kabelbundet manöverdon	Tryckknapp defekt	Kontrollera kontakterna i manöverorganet med provlampa enligt kopplingsschema, använd jordanslutning JK på kretskortet
	Kretskortet ger ingen utsignal till kontakt J 4/15	Lossa kontaktdon J 4, kontrollera på plint 15 med provlampa
	Ventilkontakterna på S 1 eller S 2 får ingen spänning (defekt kabel)	Kontrollera med provlampa
Plattformen går ned automatiskt	Magnetventilerna S 1 och S 2 för lyftcylindern är förorenade eller defekta	Rengör eller byt

Fälla ut

Störning	Möjliga orsaker	Avhjälpande
Passagebryggan fälls inte ut, motorn går	Magnetventiler S 10 och S 11 öppnas inte	Rengör eller byt
	Magnetventil S 7 öppnas inte	Rengör eller byt
	Kolvtätning i tippcylinder defekt	Byt

Fälla in

Störning	Möjliga orsaker	Avhjälpande
Passagebryggan fälls inte in, motorn går	Magnetventil S 7 öppnas inte	Rengör eller byt
	Magnetventil S 12 öppnas inte	Rengör eller byt
	Magnetventil S 13 öppnas inte	Rengör eller byt
	Kolvtätningen i tippcylindern är defekt	Byt

Tillkoppla Warnfix

(Warnfix tillkopplas automatiskt vid öppning, vänster och höger lampa tillkopplas parallellt)

Störning	Möjliga orsaker	Avhjälpande
Varningslampa blinkar inte	Kortslutning i lampa eller kablage	Åtgärda kortslutningen
	Lampa defekt	Byt

Stänga (plattformen stänger)		
Störning	**Möjliga orsaker**	**Avhjälpande**
Plattformen stänger inte resp. endast på en sida	**Nödhandstyrning på tippcylinder aktiv resp. båda aktiva**	**Skruva ur räfflade skruvar på magnetventilerna**
Plattformen stänger inte	**Tryckknapp defekt**	**Kontrollera kontakterna i manöverorganet med provlampa enligt kopplingsschema**
	Kretskortet ger ingen utsignal till kontakt J 1/3 eller J 43/93	**Kontrollera kretskortet enligt kopplingsschema på kontakterna J 1/3 och J 43/93 med provlampa**
	Motorskyddet eller ventil S 7 i aggregatet aktiveras inte	**Kontrollera med provlampa**
	Givare B 25 defekt	**Kontrollera med provlampa enligt kopplingsschema och ersätt vid behov**

Tekniska data

Alla modeller

Rekommenderad batterikapacitet

Vikt hos lasten [kg]	Rekommenderad batterikapacitet
upp till 1 250	12 V = 1 x 143 Ah 24/12 V, 24 V = 2 x 12 V, 2 x 105 Ah
Över 1 250 upp till 1 750	12 V = 1 x 180 Ah 24/12 V, 24 V = 2 x 12 V, 2 x 143 Ah
Över 1750 upp till 4000	24/12 V, 24 V = 2 x 12 V, 2 x 180 Ah

Observera: Om du endast kör korta sträckor med ditt fordon, alltså stadstrafik med mycket lastning, bör du välja närmast större batteristorlek. Dessutom rekommenderar vi att du använder en starkare generator.

Alla modeller

Likströmsgeneratorer för laddning av batteriet

Vikt hos lasten [kg]	Rekommenderade likströmsgeneratorer [Watt]
upp till 1 250	630
Över 1 250 upp till 1 750	730
Över 1750 upp till 4000	1000

Alla modeller

Temperaturområde där bakgavellyften används

Standard	Specialutförande för kyla
-20 °C till +60 °C	-40 °C till +60 °C

Lastdiagram

Tabellerna nedan visar hur tung nyttolasten (Q) får vara. De för din bakgavellyft gällande tabellerna hittar du också på det sidoplacerade manöverelementet.

Nyttolasten (Q) består av allt som befinner sig på plattformen, t.ex. transportgodset, den manövrerande personen och ev. golvgående lastningshjälpmedel.

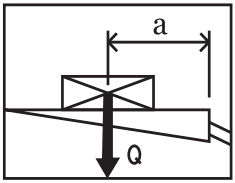

Den maximalt tillåtna nyttolasten (Q) är beroende av lastavståndet (a). Lastavståndet (a) är avståndet mellan lastytans bakkant och nyttolastens tyngdpunkt**(12)**.

Den maximalt tillåtna nyttolasten (Q) för varje maximalt tillåtet lastavstånd (a) är markerat med märken på plattformsytan.

FARA!

Risk för person- och sakskador!

Om du överskrider den maximalt tillåtna nyttolasten (Q) eller det maximalt tillåtna lastavståndet (a), kan bakgavellyften störta! Det kan leda till personskador och svåra skador på bakgavellyften. I sådana fall upphör alla garantier att gälla!

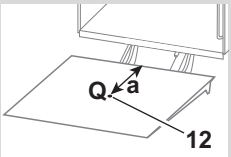

Om du placerar nyttolasten (Q) i mitten mellan den vänstra och högra plattformskanten:

▶ Belasta bakgavellyften högst med nyttolasten (Q) som anges i tabellen intill det aktuella lastavståndet (a)!

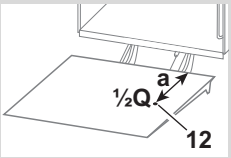

Om du placerar nyttolasten (Q) vid den vänstra eller högra plattformskanten:

▶ Belasta bakgavellyften **högst med halva nyttolasten** (Q/2) som anges i tabellen intill det aktuella lastavståndet (a)!

A

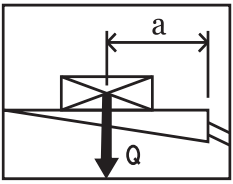

	a [mm]	Q [kg]
MBB C 750 S C 750 L C 750 LX C 750 SX C 750 SPL C 750 SPR PTC 750 S PTC 750 L PTC 750 LLW	600	750
	700	650
	820	550
	1120	400
	1800	250
MBB C 1000 L C 1000 SPL C 1000 SPR C 1000 ML C 1000 ML PRO PTC 1000 LLW	600	1000
	750	800
	950	600
	1400	400
	2400	230
MBB C 1000 S	700	1000
	875	800
	1150	600
	1700	400
	2400	250
MBB C 1250 LD	720	1250
	900	1000
	1200	750
	1800	500
	2400	370
MBB C 1500 L C 1500 LX C 1500 ML C 1500 ML PRO	600	1500
	720	1250
	900	1000
	1200	750
	2400	370
MBB C 1500 S C 1500 SZ C 1500 SK	1000	1500
	1200	1250
	1500	1000
	1850	800
	2400	600

	a [mm]	Q [kg]
MBB C 1750 LD C 1750 SZD	850	1750
	1000	1450
	1300	1150
	1650	900
	2400	600
MBB C 2000 L C 2000 LZ C 2000 LK C 2000 LX	750	2000
	900	1650
	1100	1300
	1600	950
	2400	600
MBB C 2000 S C 2000 SK	1000	2000
	1200	1650
	1500	1350
	1800	1100
	2100	950
MBB C 2500 L	750	2500
	900	2050
	1100	1700
	1600	1150
	2400	750
MBB C 2500 S C 2500 SK C 2500 SZ	1000	2500
	1400	1785
	1600	1560
	1800	1385
	2400	1040
MBB C 3000 S	1000	3000
	1200	2000
	1500	1600
	1800	1300
	2400	1000

B

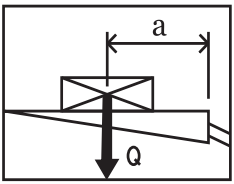

	a [mm]	Q [kg]
MBB C 500 LG	600	500
	700	430
	820	360
	1120	260
	1800	160

C

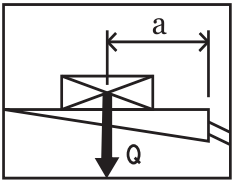

	a [mm]	Q [kg]
MBB C 350 VAN	850	350
	1000	300
	1200	250
	1500	200
	1800	160

	a [mm]	Q [kg]
MBB C 500 VAN C 500 VAN FLEX	600	500
	700	430
	820	360
	1120	260
	1800	160

	a [mm]	Q [kg]
MBB C 600 VAN	600	600
	700	430
	820	360
	1120	260
	1600	160

E

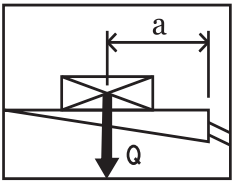

	a [mm]	Q [kg]
MBB C 1000 E	600	1000
	750	800
	950	600
	1400	400
	2400	230

F

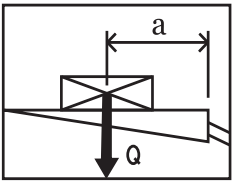

	a [mm]	Q [kg]
MBB R 750 L	600	750
	700	650
	820	550
	1120	400
	1800	250
MBB R 1000 S R 1000 S TRUCK	700	1000
	875	800
	1150	600
	1700	400
	2400	250
MBB R 1000 S TRUCK LGD / CCD	800	1000
	950	840
	1100	725
	1250	640
	1400	570
MBB R 1500 L R 1500 L FLAT R 1500 LX FLAT	600	1500
	720	1250
	900	1000
	1200	750
	2400	370
MBB R 1500 L TRUCK LGD / CCD	700	1500
	850	1235
	1000	1050
	1150	900
	1300	800

	a [mm]	Q [kg]
MBB R 1500 S R 1500 SK R 1500 S TRAIL R 1500 S TRUCK	1000	1500
	1200	1250
	1500	1000
	1850	800
	2400	600
MBB R 2000 L R 2000 LK R 2000 L TRAIL R 2000 L TRUCK	750	2000
	900	1650
	1100	1300
	1600	950
	2400	600
MBB R 2000 S	1000	2000
	1200	1650
	1500	1350
	1800	1100
	2100	950
MBB R 2500 L R 2000 L TRAIL	750	2500
	900	2050
	1100	1700
	1600	1150
	2400	750
MBB R 2500 S	1000	2500
	1400	1785
	1600	1560
	1800	1385
	2400	1040

G

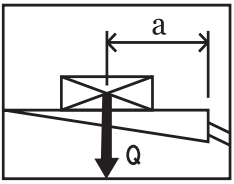

	a [mm]	Q [kg]
MBB R 750 SM	600	750
	700	650
	820	550
	1120	400
	1800	250
MBB R 1000 LM	600	1000
	750	800
	950	600
	1400	400
	2400	230

	a [mm]	Q [kg]
MBB R 1500 SM R 1500 SH	1000	1500
	1200	1250
	1500	1000
	1850	800
	2400	600
MBB R 2000 LM R 2000 LH	750	2000
	900	1650
	1100	1300
	1600	950
	2400	600

K

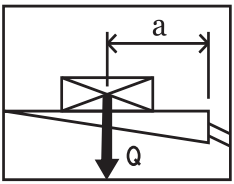

	a [mm]	Q [kg]
MBB F 1000 SH F 1000 SX	600	1000
	750	800
	1000	600
	1500	400
	2400	250
MBB F 1500 LH F 1500 LX	600	1500
	720	1250
	900	1000
	1200	750
	2400	370

	a [mm]	Q [kg]
MBB F 2000 LH F 2000 LX	750	2000
	900	1650
	1100	1300
	1600	950
	2400	600

L

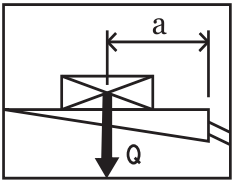

	a [mm]	Q [kg]
MBB F 1000 L	600	750
	700	650
	820	550
	1120	400
	1800	250
MBB F 1000 LD	650	1000
	850	800
	1150	600
	1700	400
	2400	250

	a [mm]	Q [kg]
MBB F 1250 S	550	1250
	650	1000
	900	750
	1350	500
	2400	250
MBB F 1500 L	600	1500
	720	1250
	900	1000
	1200	750
	2400	370

M

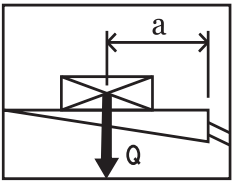

	a [mm]	Q [kg]
MBB F 500 L	600	500
	700	430
	820	360
	1120	260
	1800	160

	a [mm]	Q [kg]
MBB F 600 L C 600 L	600	600
	700	430
	820	360
	1120	260
	1600	160

V

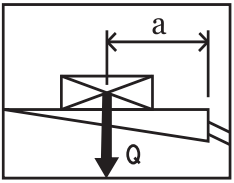

	a [mm]	Q [kg]
MBB V 4000 S	1500	4000
	1750	3400
	2000	3000
	2250	2600
	2500	2400

Hydraulscheman

A K **Bakgavellyft i standardutförande med fyra cylindrar**
96-560.98-00.00-00

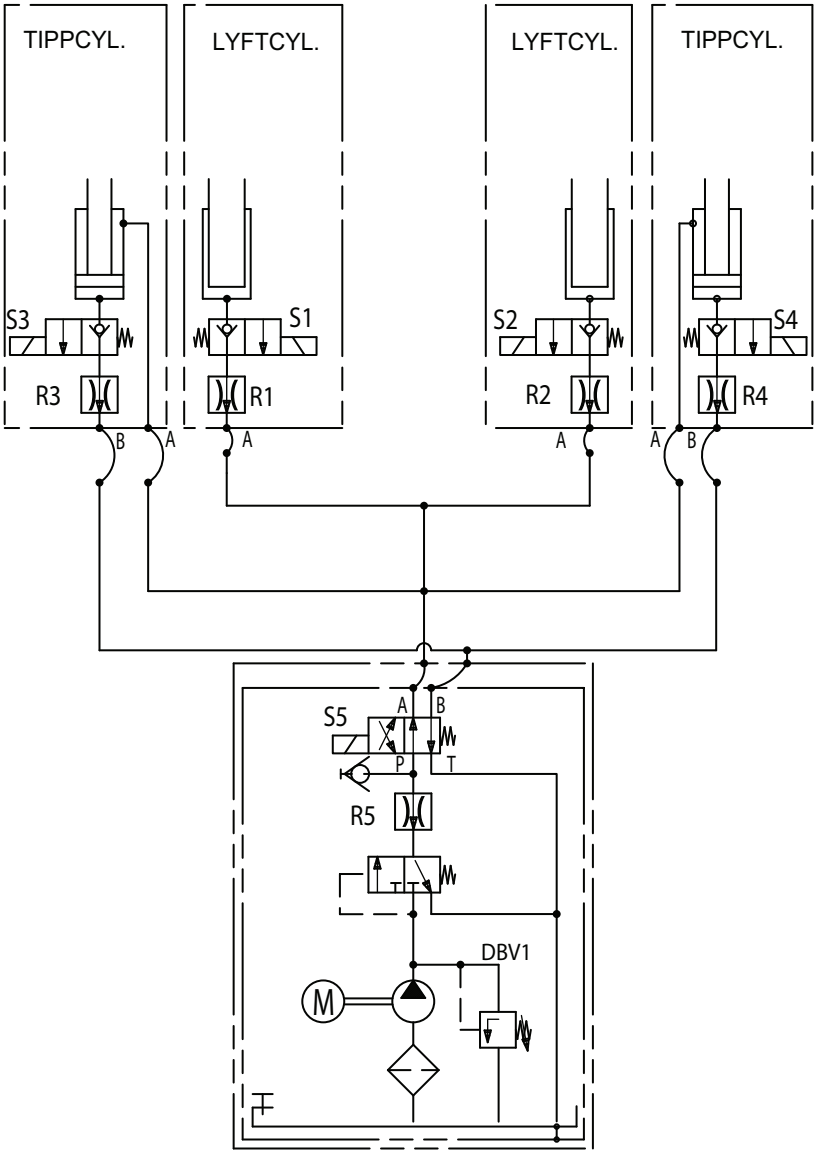

A Bakgavellyft i standardutförande med hydrauliskt underkörningsskydd

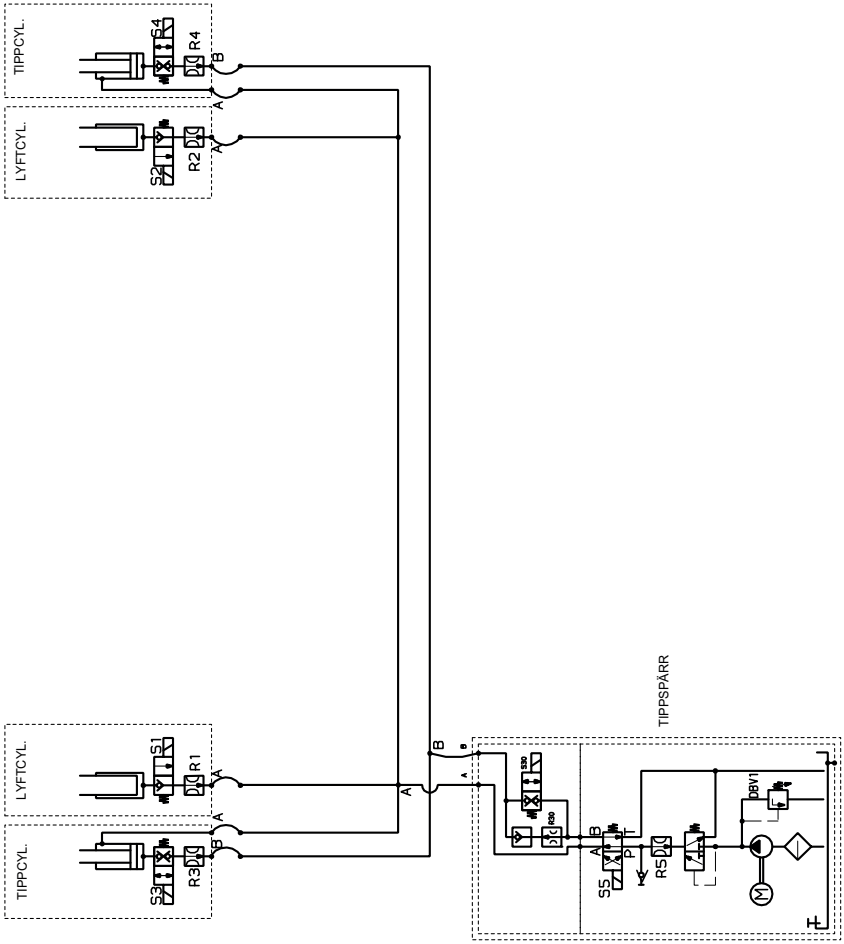

A C Bakgavellyft i standardutförande med två cylindrar

97-510.98-00.00-00

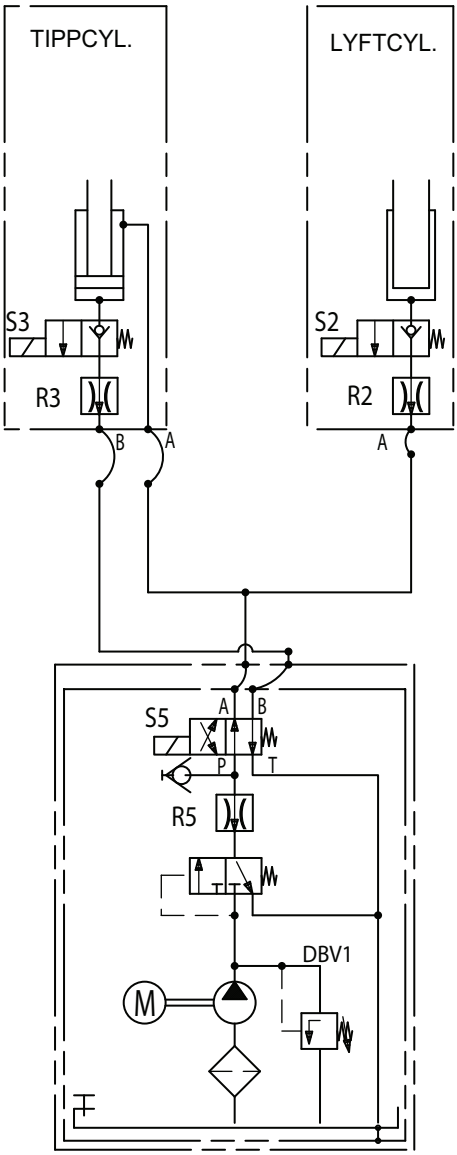

A Bakgavellyft i standardutförande med hydrauliska stöd

96-524.98-01.00-00

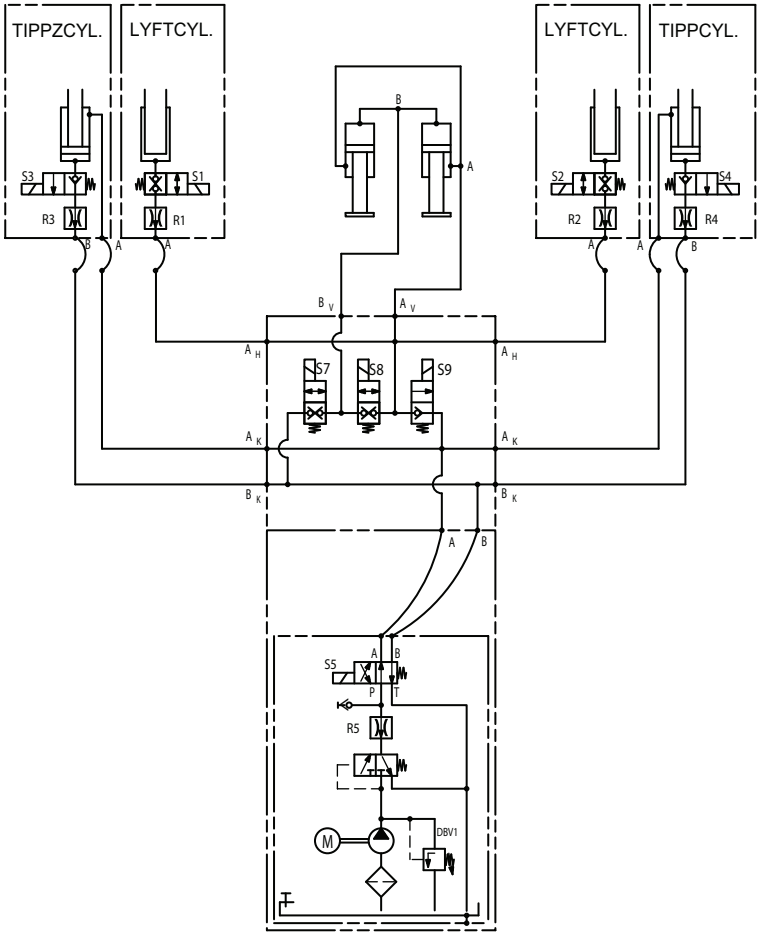

A Bakgavellyft med hydrauliska stöd MBB C 750 L – C 1000 L

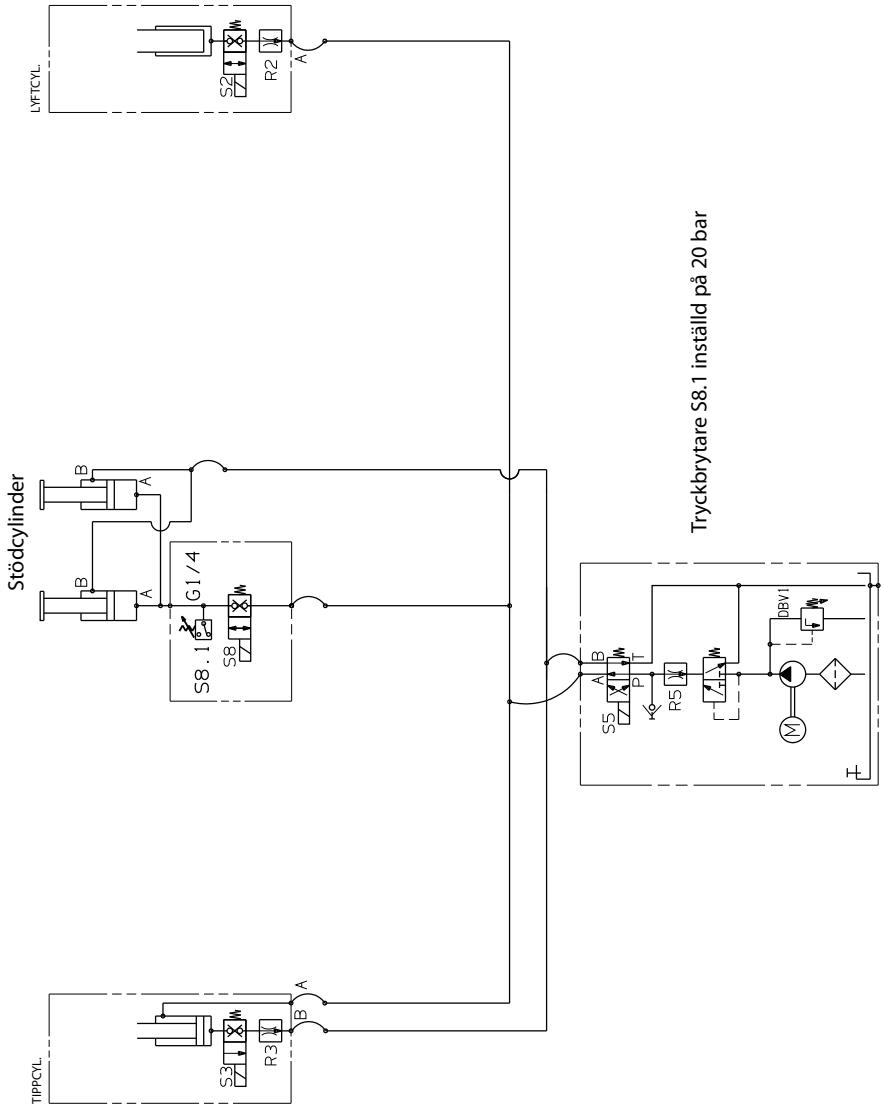

A Bakgavellyft i standardutförande med hydrauliskt underkörningsskydd

99-514.98-01.00-00

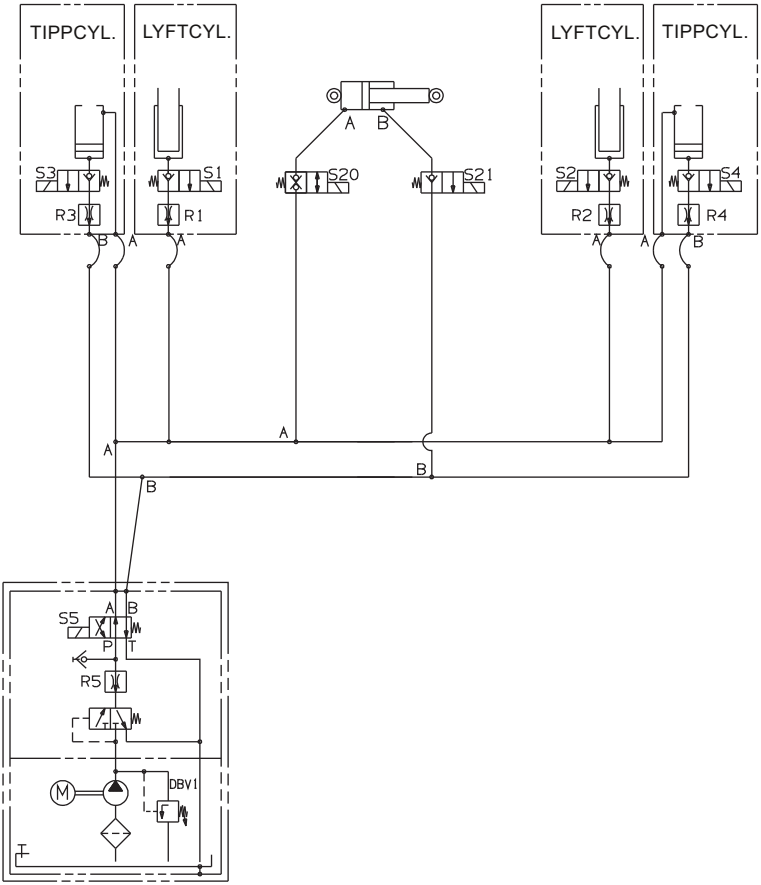

A Bakgavellyft i standardutförande MBB C 750 SX

13-631.98-02.00-00/3

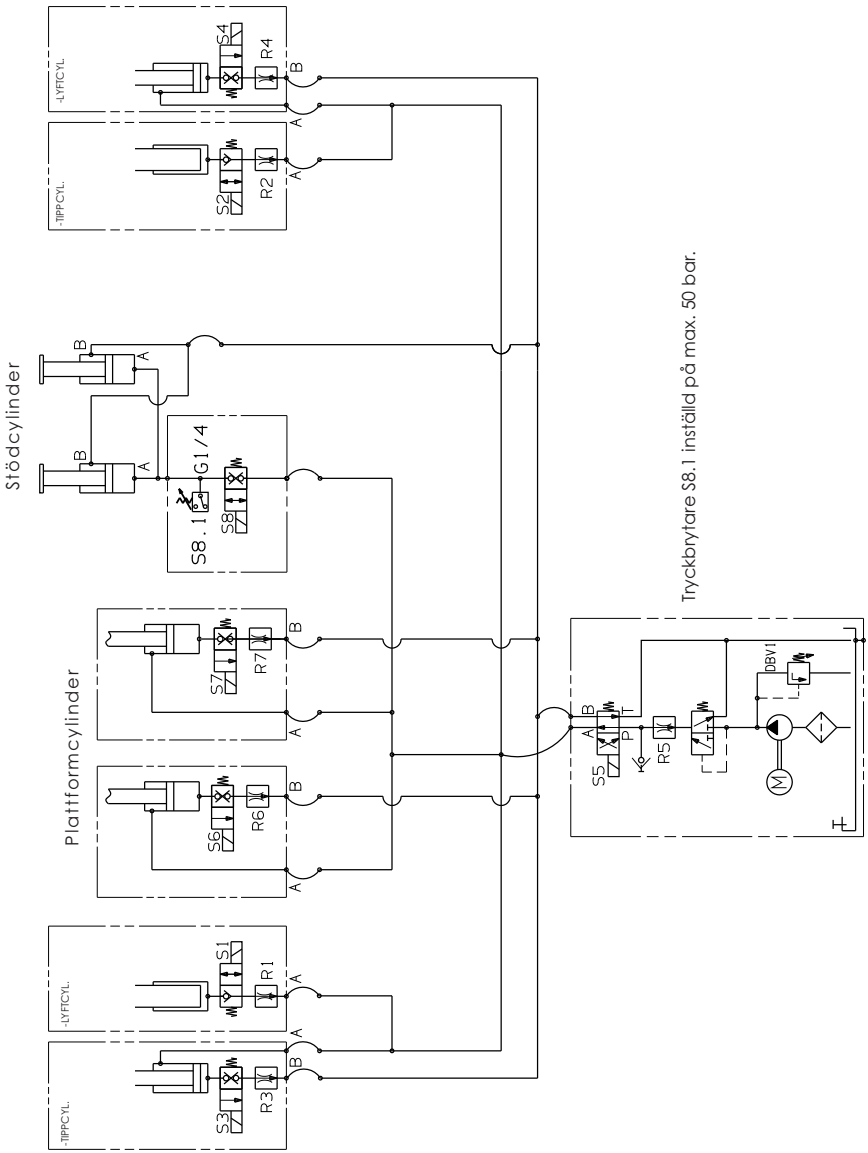

F G Indragbar bakgavellyft

95-585.98-01.00-00

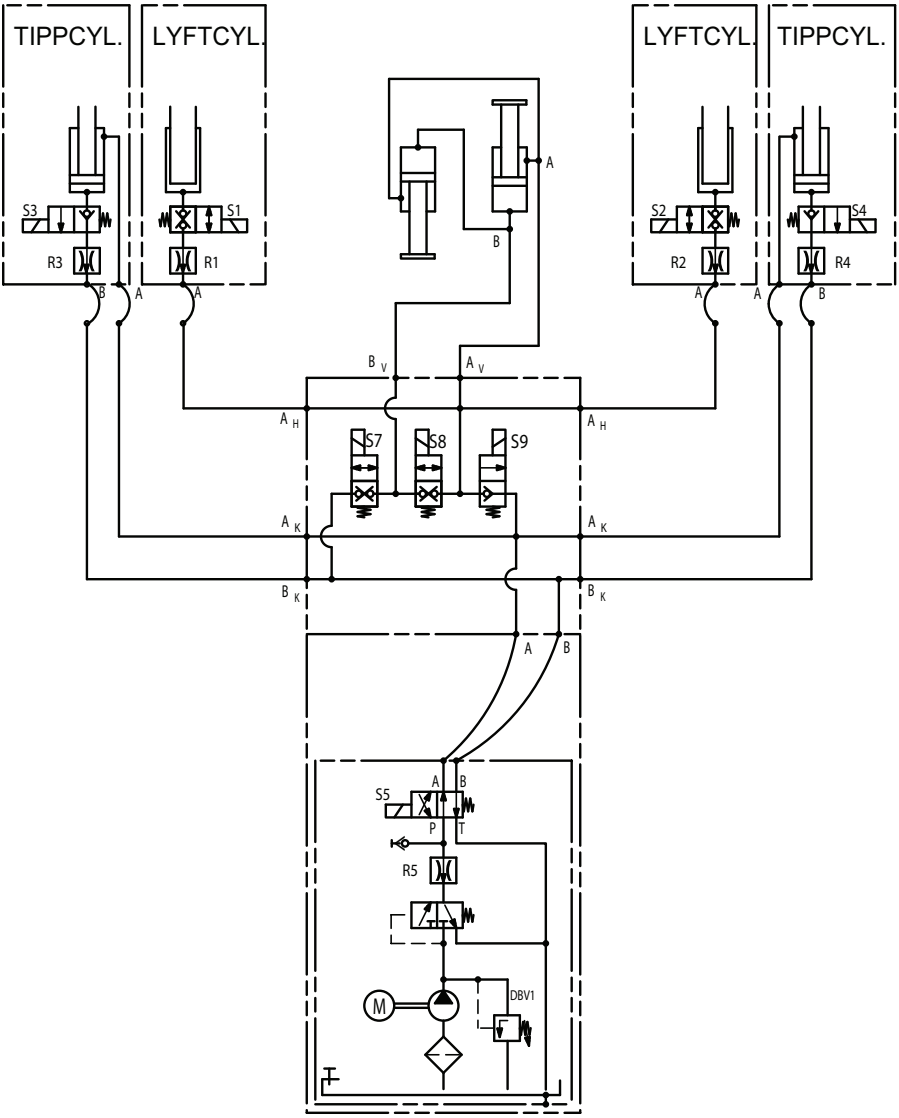

F Indragbar bakgavellyft MBB R 750 L, R 750 SM, R 1000 LM, R 1500 SK och R 2000 LK

00-538.01-98.01-00/3

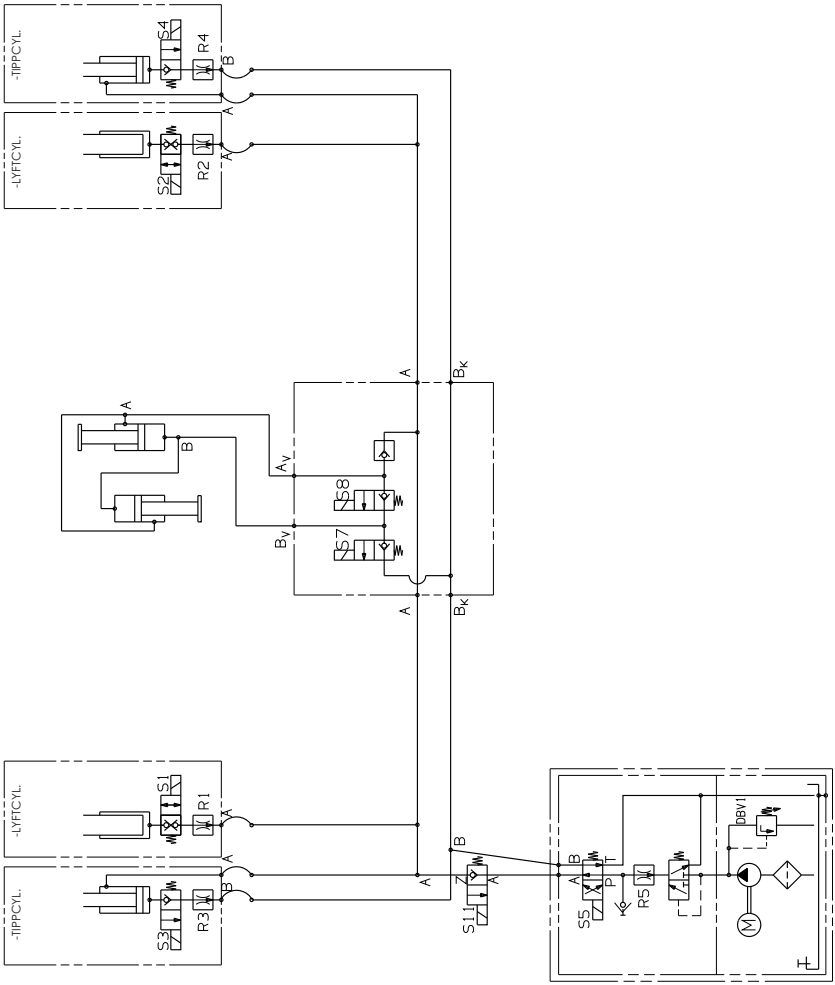

F Indragbar bakgavellyft MBB R 1500 L FLAT
99-553.98-01.00-00/3

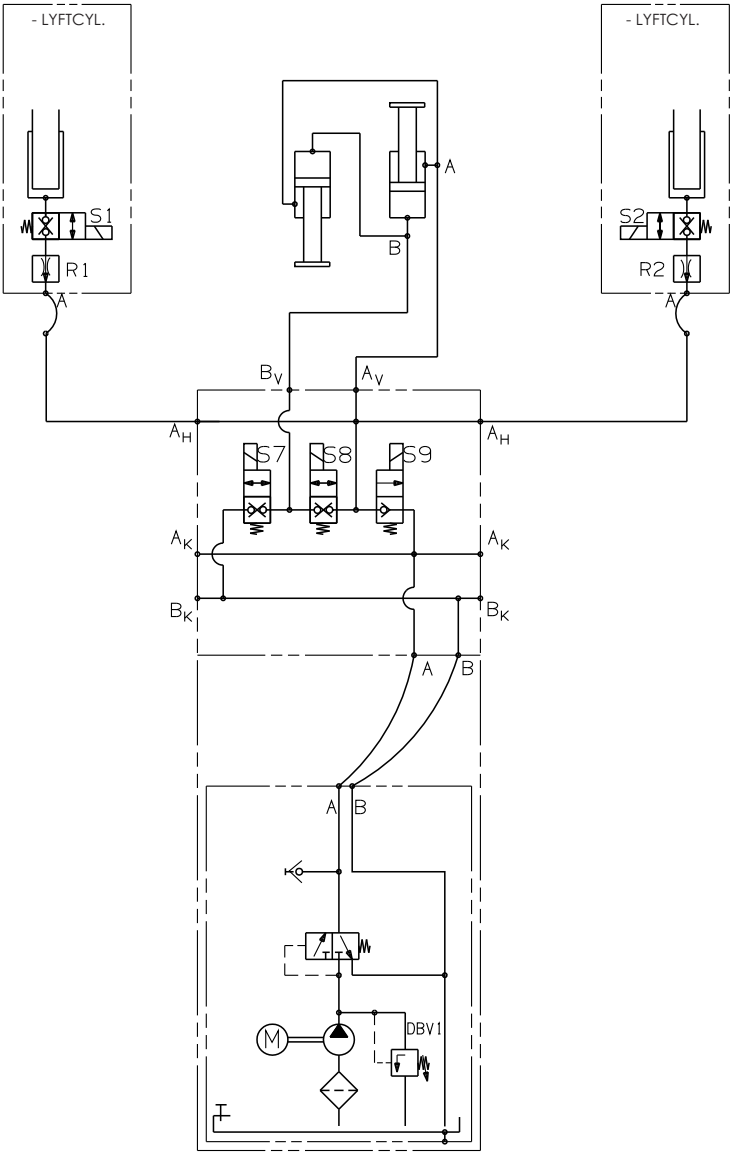

G Indragbar bakgavellyft MBB R 1500 SH och R 2000 LH

00-514.98-00.00-00

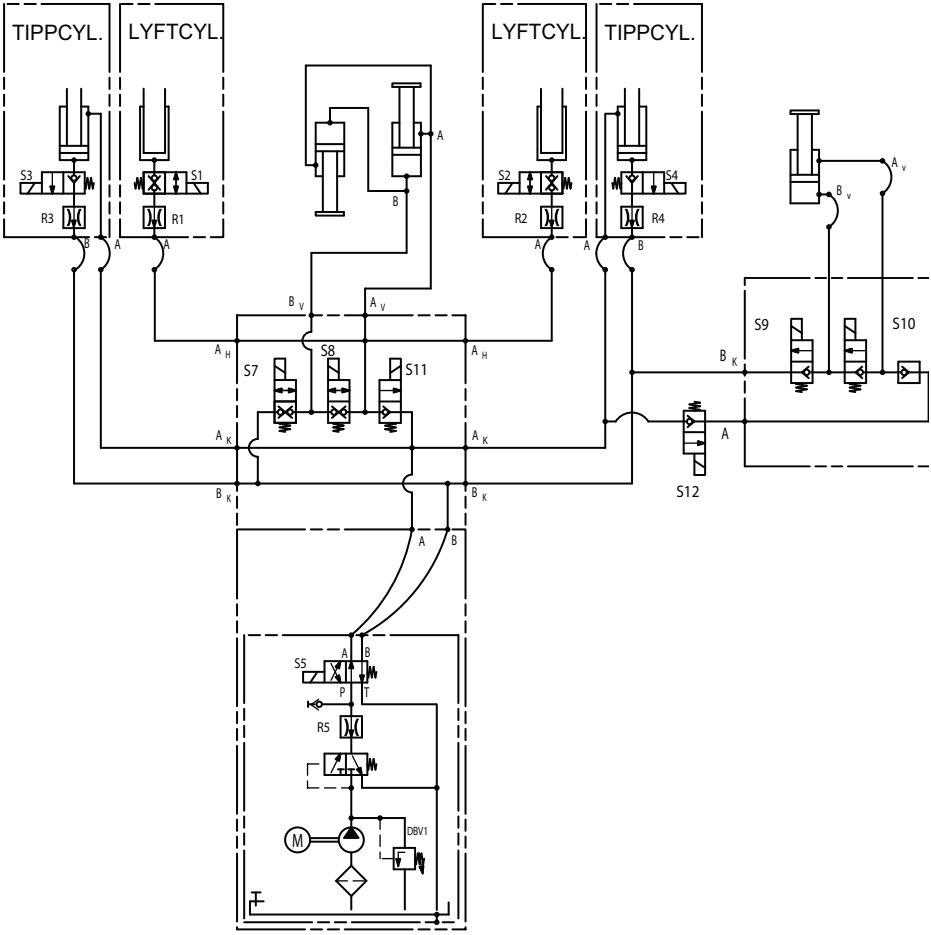

L

Vikbar bakgavellyft
93-505.60-08.00-00

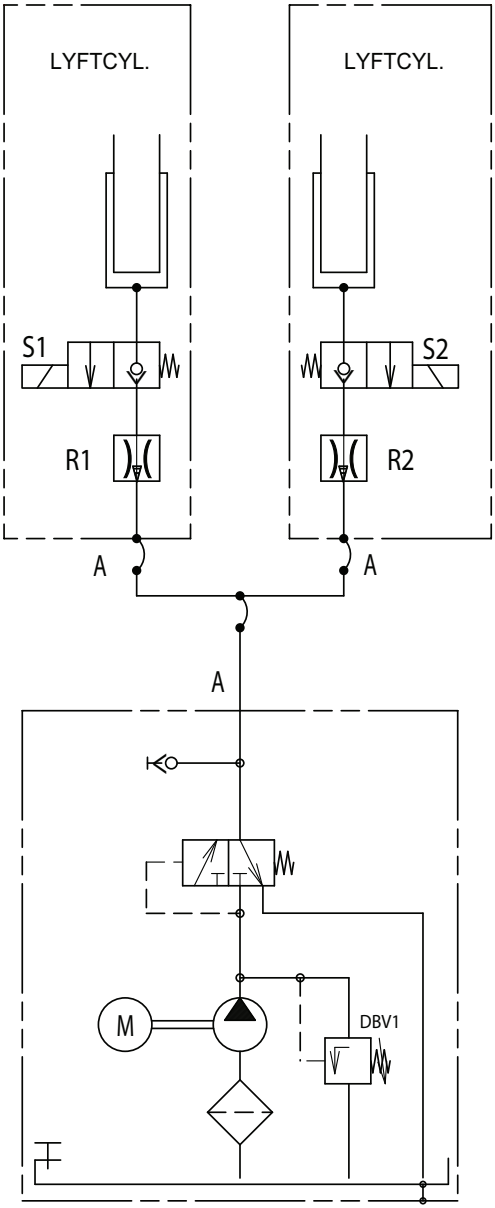

B M **Vikbar bakgavellyft**
02-528.60-08.00-00

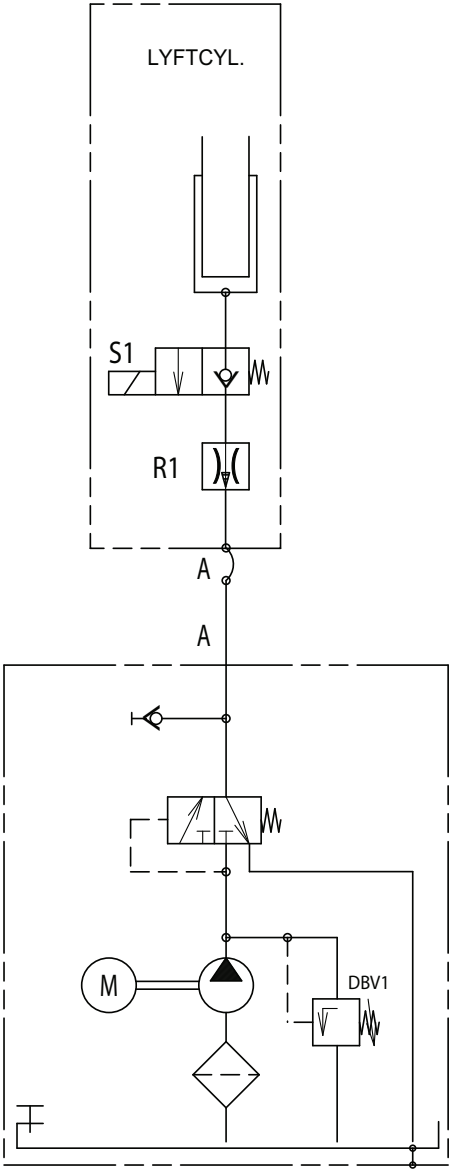

V Vertikallyftar
09-545.98-00.00-00

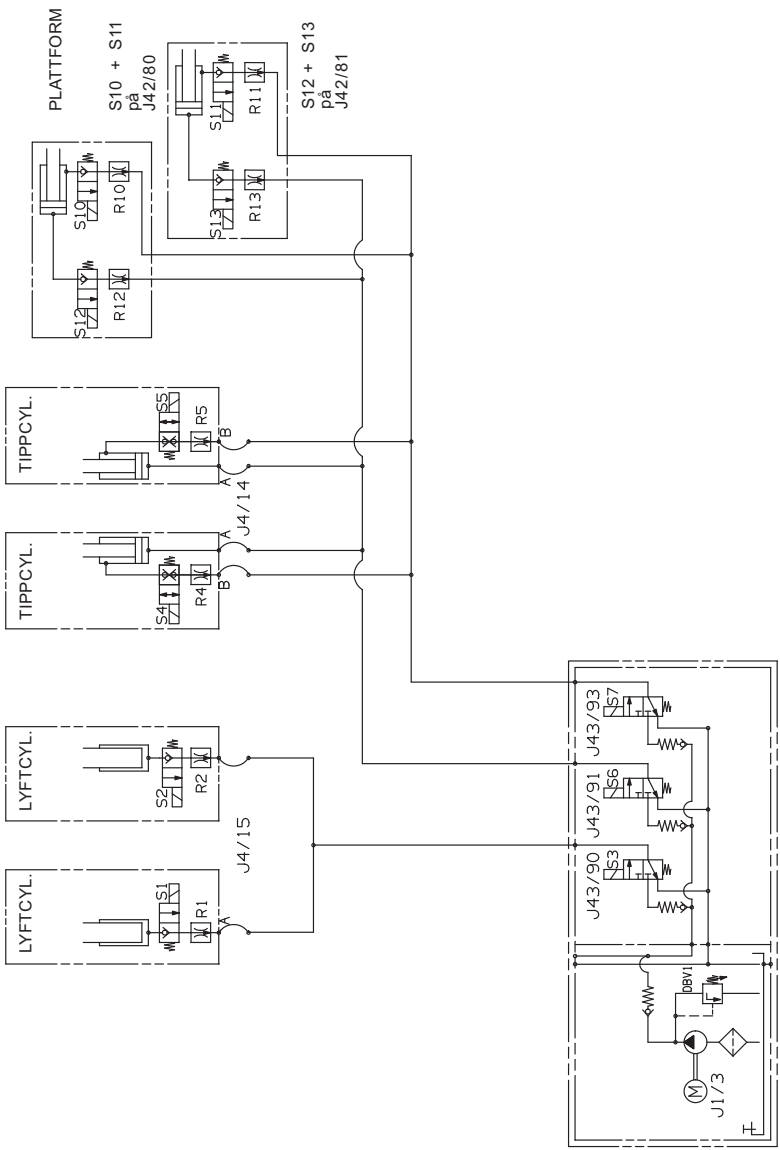

Smörj- och driftmedel

Hydrauloljerekommendation

- Shell Tellus S2 V 15
  Användningstemperatur: -20 °C till 60 °C
- Aero Shell Fluid 41
  Användningstemperatur: -54 °C till 90 °C

Specialutförande för kyla

- Aero Shell Fluid 41 och tätningar för låga temperaturer med tätningsmaterial som inte hårdnar
  Användningstemperatur: till -54 °C

Miljövänliga oljor

Med tilltagande miljömedvetenhet har krav uppstått på miljövänliga, biologiskt nedbrytbara oljor för hydraulaggregat. På begäran levererar vi en olja som har testats av oss. Oljans användningstemperatur är -20°C till 60°C. Vänligen kontakta oss.

Vid användning av andra oljesorter kan bl.a. cylindertätningar skadas och orsaka störande oljud.

Rekommendation smörjfett/olja

För mässingslager och åkskenor med litet underhållsbehov:

- Shell Gadus S2 (fett för tung belastning)
- Likvärdigt fett

För plastlager:

- Interflon LUBE EP+
- Jämförbar smörjolja

Tillbehör som kan levereras

Tillbehör som kan levereras hittar du i reservdelskatalogen på din avtalsverkstad. I verkstadsförteckningen hittar du närmaste verkstad och mer kontaktinformation.

TÜV NORD Mobilität GmbH & Co. KG

Certificate for securing a load with tail lifts
Requirements specification and load prerequisites

8115029156-Z1

1 Tail lifts data / manufacturer

Manufacturer:	PALFINGER Tail Lifts GmbH Fockestraße 53 27777 Ganderkesee
Tail lifts type:	Standard - HLB with 2 tipping and 2 lifting cylinders
Platforms:	Aluminium and steel
Control arm length:	up to 1,100 mm

The tail lifts fulfill the requirements of DIN EN 12642 Code XL.

2 Tail lifts types and equipment data

		Permissible load masses	Proven max. test forces (DIN EN 12642 Annex A)
2.1. Tail Lift load capacity 500 kg to 750 kg - all pitches			
Platform dimensions:	Height: 1,200 - 2,000 mm Width: 1,750 - 2,600 mm Bearing bolt diameter Ø 25 mm		
Control arm length:	600 to 800 mm		
Nominal load:	500 kg to 750 kg		
Platform heights: up to 2,000 mm		**5,000 kg**	**1,500 daN**
2.2. Tail Lift load capacity 500 kg to 1000 kg - support tube ST180 and all pitches			
Platform dimensions:	Height: 1,200 - 2,000 mm Width: 1,750 - 2,600 mm Bearing bolt diameter Ø 25 mm		
Control arm length:	600 to 800 mm		
Nominal load:	500 kg to 1,000 kg		
Platform heights: up to 1,600 mm		**8,000 kg**	**2,400 daN**
Platform heights: up to 1,800 mm		**7,500 kg**	**2,250 daN**
Platform heights: up to 2,000 mm		**7,000 kg**	**2,100 daN**

TÜV NORD Mobilität GmbH & Co. KG
Prüfung Ladungssicherung
Test Load Securing

TÜV NORD Mobilität GmbH & Co. KG

		Permissible load masses	Proven max. test forces (DIN EN 12642 Annex A)
2.3. Tail Lift load capacity 1000 kg to 1500 kg - all pitches			
Platform dimensions:	Height: 1,200 - 2,600 mm Width: 1,750 - 2,600 mm Bearing bolt diameter Ø 28 mm		
Control arm length:	700 to 900 mm		
Nominal load:	1,000 kg to 1,500 kg		
Platform heights: up to 2,000 mm		**12,000 kg**	**3,600 daN**
Platform heights: up to 2,200 mm		**11,000 kg**	**3,300 daN**
Platform heights: up to 2,400 mm		**10,000 kg**	**3,000 daN**
Platform heights: up to 2,600 mm		**9,000 kg**	**2,700 daN**
2.4. Tail Lift load capacity 1500 kg to 2500 kg - all pitches			
Platform dimensions:	Height: 1,200 - 2,800 mm Width: 1,750 - 2,600 mm Bearing bolt diameter Ø 36 mm		
Control arm length:	700 to 1,100 mm		
Nominal load:	1,500 kg to 2,500 kg		
Platform heights: up to 2,000 mm		**16,000 kg**	**4,800 daN**
Platform heights: up to 2,200 mm		**14,500 kg**	**4,350 daN**
Platform heights: up to 2,400 mm		**13,000 kg**	**3,900 daN**
Platform heights: up to 2,600 mm		**11,500 kg**	**3,450 daN**
Platform heights: up to 2,800 mm		**10,000 kg**	**3,000 daN**
2.5. Tail Lift load capacity 2000 kg to 3000 kg - all pitches			
Platform dimensions:	Height: 1,200 - 3,000 mm Width: 1,750 - 2,600 mm Bearing bolt diameter Ø 40 mm		
Control arm length:	800 to 1,100 mm		
Nominal load:	2,000 kg to 3,000 kg		
Platform heights: up to 2,000 mm		**21,000 kg**	**6,300 daN**
Platform heights: up to 2,200 mm		**19,000 kg**	**5,700 daN**
Platform heights: up to 2,400 mm		**17,000 kg**	**5,100 daN**
Platform heights: up to 2,600 mm		**15,000 kg**	**4,500 daN**
Platform heights: up to 2,800 mm		**13,000 kg**	**3,900 daN**
Platform heights: up to 3,000 mm		**11,000 kg**	**3,300 daN**

3 Designations / conditions for loading

- Coefficient of friction $\mu_D \geq 0,3$
- Form fit of cargo in and against as well as transverse to direction of travel
- Cargo in contact to front wall
- Width of cargo min. 2.400 mm
- Distance cargo / rear doors ≤ 150 mm

TÜV NORD Mobilität GmbH & Co. KG

4 Designations for cargo (examples)

- Piece goods, stable in form and tip-resistant
- Palletised goods, stable in form and tip-resistant

5 Summary

When stipulations of par. 2 and 3 are fulfilled, the cargo securing for goods described at par. 4 is assumed by the stability of the tail lifts. Additional load securing methods like lashing down or direct lashing are not necessary.
When the conditions listed before are kept, the tail lifts are able to secure the described cargo items with regard to the requirements of the generally recognised rules of technology - like acceleration values according to EN 12195-1 (Road Traffic), German VDI guideline 2700 ff and the expert reports and certificates based on these generally recognised rules of technology. This confirmation of sufficient securing of the load also takes into account the legal requirements of safety of loads, which are listed in §§ 22 and 23 and also 30 of German StVZO.
For all cases of loading deviating from conditions listed before, additional cargo securing methods according to German VDI guideline 2700 ff are mandatory.

6 Basics

Test Report TÜV NORD Mobilität GmbH & Co. KG No.: LS 0108545

Following EN 12642, the condition of the vehicle body has to be examined and the result to be recorded according to manufacturer's specifications. Relevant national guidelines (e.g. Germany: VDI 2700 or similar / annually inspection by an educated expert) must be observed.

TÜV NORD Mobilität GmbH & Co. KG
IFM - Institut für Fahrzeugtechnik und Mobilität
Schönscheidtstraße 28, DE 45307 Essen
Office Hannover
Specialist group Load Securing
ladungssicherung@tuev-nord.de
+49 511 998 61274

Hannover, 19.09.2017

Martin Keller

PALFINGER Tail Lifts GmbH
By signing this certificate, PALFINGER Tail Lifts GmbH confirms, that the structural stability of the tail lifts delivered to the customer meets the requirements of the test sample certified by TÜV NORD.

27777 Ganderkesee (D), 21.09.2017

(Signature)

Index

A

Åkcylinder 16
Åkskenor 16
Årligt underhåll 142

B

Bakgavellyft 33
- fälla ihop 33, 36, 42
- fälla ut 33, 35, 42
- förflytta 33
- förinställa 24
- frånkoppla 39
- köra in 33, 36, 42
- köra ut 33, 35, 42
- lasta 36
- lasta av 36
- lyfta 33, 36
- markanpassning 33
- öppna 33, 35, 42
- plattformslutning 33
- sänka 33, 35, 42
- ställa in vågrätt 33, 42
- stänga 33, 36, 42
- tillkoppla 27

Batterihuvudbrytare 28, 40
Batterikapacitet 166
Begreppsdefinitioner 33
Brytrulle 16
Byte av
- hydraulolja 142, 146

D

Driftmedel 188

E

easy move 62, 66
Enhandsstyrning 42
- easy move 66
- hydrauliska stöd 54, 56

F

Fälla in plattformen 34
Fälla ut plattformen 34
Felsökning 123
Fjärrkontroll 112
Förarhyttstyrning 40
Förinställning av bakgavellyften 24
Fotomkopplare 16, 102

G

Glidkonsoler i åkskenorna 136

H

Hållhandtag för påbyggnad 16
Hållstång plattform 16
Huvudbrytare 147
Hydraulaggregat 16
Hydrauliska stödben 29
Hydraulolja
- Miljövänliga oljor 188
- Rekommendationer 188

Hydrauloljetank 143, 144, 146
Hydraulscheman 173

I

inoljning 134
Inställning av plattformslutning 35

K

Kabelanslutet handmanöverdon 104, 106, 109
Kabelbundet manöverdon 16
Knappkod 28, 39
    programmera 122
Konisk smörjnippel 135
Kontroller 148
Kontrollera
    säkerhetsanordningarna 132
Kontrollera batteri 133
Kontrollera hydraulsystemet 141
Kontrollera kolborstar 133
Kontrollera muttrar 141
Kontrollera oljenivån 139
Kontrollera skruvar 141
Köra in plattformen 34
Köra ut plattformen 34, 35

L

Lager för avrullningsskydd 135
Lager med litet underhållsbehov 142
Leveransomfattning 12
Likströmsgeneratorer 166
Luftningsfilter 143, 144, 146
Lutningsgivare 16
Lutningskontakt 16
Lyfta plattformen 34
Lyftcylinder 16

M

Månatligt underhåll 139
Manöverdon
    Fotomkopplare 102
    Specialmanöverdon 114, 116, 118
    Två kabelbundna 96
Manöverelement
    Fjärrkontroll (standard) 112
    Kabelanslutet handmanöverdon 104, 106, 109
Manöverlåda 13
Manöverposition 134
Markanpassa plattformen 24, 35, 46
Mekaniska stödben 29
Modeller av bakgavellyftar 13, 16
Modellöversikter 13, 16

N

Nyckelomkopplare 27, 39
Nyttolast 167
Nyttolastens tyngdpunkt 16, 134

O

Olja 134, 139
Oljeavtappningsskruv 144, 146
Omkopplare i förarhytten 27, 39
Öppna plattformen 33
Översikt
    Bakgavellyftar av standardtyp 13, 16, 19
    Indragbara bakgavellyftar 14, 20
    Indragningsteknik 21
    Vertikallyftar 23
    Vikbara bakgavellyftar 14, 22

P

Påkörningsskena 16
Personalens kvalifikationer 8
Plattform 16
    fälla ihop 33, 36, 42
    fälla ut 33, 35, 42
    förflytta 33
    köra in 33, 36, 42

köra ut 33, 42
lasta 36
lasta av 36
lyfta 33, 36
markanpassning 33
öppna 33, 35, 42
plattformslutning 33
sänka 33, 35, 42
ställa in vågrätt 33, 42
stänga 33, 36, 42
Plattformens fasta del 16
Plattformens lutning 35
Plattformens vikbara del 16
Plattformslutning 24, 35
Plattformspaket 16
Putsa 133

R

Reservdelar 188

S

Säkerhetsanordningar 132
Sänka plattformen 34
Serviceräkneverk 123
Sidoplacerad manöverlåda 16
Sidoplacerat
manöverorgan 42
Sidoplacerat manöverorgan 43
Skötsel 128
Smörjmedel 188
Smörjning 134
Snygga till markeringar 134
Spännklämma 146
Specialmanöverdon 114, 116, 118
Ställa plattformen vågrätt 35
Standard-fjärrkontroll 112
Stänga plattformen 34
Stativrör 16
Stödben
hydrauliska 29, 48
mekaniska 29
Störningar 149
Störningsavhjälpningstabell 158, 162
Störningsavhjälpnings-tabeller 151
Sugfilter 143, 144, 146

T

Tekniska data 166
Temperaturområde 166
Tillbehör 188
Tippcylinder 16
Torsionsram 16
Tryckknapp 43
Två kabelbundna manöverdon 96
Tvåhandsstyrning 42
easy move 62
hydrauliska stöd 48, 50
Tryckknappar 58

U

Underhåll 128
årligt 142
efter varje användningstillfälle 133
före start 132
månatligt 139
Underkörningsskydd 16

V

Varningsanordningar 132
Varningsanvisning 8
Varningslampor 16
Ventilblock 143, 144, 146
Vippomkopplare 43
Vridomkopplare 43

PALFINGER Tail Lifts GmbH
Fockestraße 53
D-27777 Ganderkesee/Hoykenkamp
Tel.: +49-4221 8530
Fax: +49-4221 87536
infombb@palfinger.com
www.palfinger.com

PALFINGER Hayons S.A.S
Rue de l'Eglise
F-61310 Silly en Gouffern
Tel.: +33-2 33 12 44 00
Fax: +33-2 33 12 44 01
francembb@palfinger.com
www.palfinger.com

PALFINGER Tail Lifts s.r.o.
Gogolova 18
SK-85101 Bratislava
Tel.: +421-252 636 611
Fax: +421-252 636 612
mbbsk@palfinger.com
www.palfinger.com

PALFINGER Tail Lifts Ltd.
Gate House
Fretherne Road
Welwyn Garden City
UK-Herts AL8 6NS
Tel.: +44-01707 325571
Fax: +44-01707 327752
inforatcliff@palfinger.com
www.palfinger.com