PALFINGER

PALFINGER TAIL LIFTS

NÁVOD NA OBSLUHU
NÁKLADNÉ PLOŠINY

Návod na obsluhu

pre
nákladné plošiny PALFINGER Tail Lifts

Štandardné nákladné plošiny
Zasúvacie nákladné plošiny
Skladacie nákladné plošiny
Vertikálne výťahy

07-500.99-01.00-20 01.08.2019
Č. predmetu: 2025236 A 23591

Obsah

Účel tohto návodu 6
Ďalšia dokumentácia 6

Dôležité informácie o bezpečnosti 7
Používanie v súlade s určeným účelom použitia 7
Kvalifikácia pracovníkov 8
Výstražné upozornenia v tomto návode 8
Toto musíte dodržiavať 9

PALFINGER Tail Lifts – nákladná plošina 11

Rozsah dodávky 12

Takto nájdete svoj model 13

Prehľady modelov 16
Štandardné nákladné plošiny 16
Štandardné nákladné plošiny 17
Štandardné nákladné plošiny 18
Štandardné nákladné plošiny s elektrickými valcami 19
Zasúvacie nákladné plošiny 20
Zasúvacia technika 21
Skladacie nákladné plošiny 22
Vertikálne výťahy 23

Prednastavenie nákladnej plošiny 24
Nastavenie časového momentu zarovnania
s okolitou plochou 24
Prednastavenie sklonu plošiny 24
Nastavenie tlakového spínača hydraulického podoprenia .. 25

Popis obsluhy 26
Zapnutie nákladnej plošiny 27
Vysunutie oporných vzpier na vozidle 29
Zasunutie oporných vzpier na vozidle 30
Rozloženie, resp. zloženie zábradlí na plošine 30
Pohybovanie plošinou 33
Naloženie alebo vyloženie plošiny 36
Vypnutie nákladnej plošiny 39
Ovládanie z kabíny vodiča 40

Ovládacie prvky 42
Bočný ovládací prvok 43
Obsluha prostredníctvom dvoch ručných káblových ovládačov s vždy troma ovládacími tlačidlami 100
Voliteľná možnosť obsluhy: Nožný ovládač 106
Voliteľná možnosť ovládania: Ručný káblový ovládač s dvoma ovládacími tlačidlami 108
Voliteľná možnosť obsluhy: Ručný káblový ovládač s troma ovládacími tlačidlami 110
Voliteľná možnosť obsluhy: Ručný káblový ovládač s troma ovládacími tlačidlami pre MBB C 750 SX 113
Voliteľná možnosť obsluhy: Diaľkové rádiové ovládanie (štandard) 116
Špeciálne ovládacie prvky 118
Špeciálne ovládacie prvky 120
Špeciálne ovládacie prvky 122
Programovanie tlačidlových kódov 125

Údržba a ošetrovanie 131
Údržba pred spustením 134
Údržba podľa miery používania 135
Mesačná údržba 141
Štvrťročná, resp. polročná údržba 144
Ročná údržba 144
Kontroly 150

Odstraňovanie porúch 151

Technické údaje 168
Záťažové diagramy 169
Hydraulické schémy 175

Mastiace a prevádzkové prostriedky 189
Odporúčaný hydraulický olej 189
Ekologické oleje 189
Odporúčaný mazací tuk/mazací olej 189

Dodávané príslušenstvo 190

Index hesil 194

Účel tohto návodu

Tento návod obsahuje dôležité informácie pre bezpečnú a odbornú montáž, obsluhu, údržbu a svojpomocné odstraňovanie malých porúch nákladnej plošiny **PALFINGER Tail Lifts**.

▶ Ešte predtým, než začnete s nákladnou plošinou pracovať, prečítajte si celý návod a najmä kapitolu „Dôležité informácie o bezpečnosti“.

Ďalšia dokumentácia

- Návod na montáž
- Montážny výkres
- Katalóg náhradných dielov (online)
- Kniha kontrolných prehliadok
- Odborná prehliadka montáže (na požiadanie)
- Stručný návod na obsluhu (voliteľne)
- Doplnok k návodu na obsluhu (voliteľne)

Dôležité informácie o bezpečnosti

Nákladná plošina **PALFINGER Tail Lifts** bola vyrobená podľa súčasného stavu techniky a uznávaných bezpečnostno-technických pravidiel. Napriek tomu hrozí nebezpečenstvo poškodenia zdravia osôb a vecných škôd, keď nebudete dodržiavať nasledujúce všeobecné bezpečnostné pokyny a výstražné pokyny pred pokynmi na manipuláciu v tomto návode.

- ▶ Pred obsluhou nákladnej plošiny si preto dôkladne prečítajte celý návod.
- ▶ Návod uložte tak, aby bol kedykoľvek prístupný pre všetkých používateľov.
- ▶ Keď vozidlo s nákladnou plošinou predáte alebo požičiate, odovzdajte ho vždy s týmto návodom na obsluhu.

Používanie v súlade s určeným účelom použitia

- ▶ Nákladnú plošinu používajte výlučne na nakladanie a vykladanie tovaru. Pritom spolu s tovarom môže byť na pohybujúcej sa plošine prítomná len obsluhujúca osoba.
- ▶ Nákladnú plošinu prevádzkujte len s nadstavbou. Ak sa nákladná plošina prevádzkuje bez nadstavby, hrozí nebezpečenstvo, že zdvíhacie valce pri príliš vysokom zdvihu vypadnú a dôjde ku zraneniu osôb a materiálnym škodám.
- ▶ Dodržujte hranice výkonu zariadenia uvedené v technických údajoch.

Používanie v súlade s určeným účelom použitia zahrňuje aj to, že si prečítate a porozumiete tomuto návodu a najmä kapitole „Dôležité informácie o bezpečnosti“.

Za používanie v rozpore s určeným účelom použitia sa považuje aj to, keď nákladnú plošinu používate

- mimo oblastí použitia, ktoré boli uvedené v tomto návode,
- za prevádzkových podmienok, ktoré sa odlišujú od prevádzkových podmienok opísaných v tomto návode.

Kvalifikácia pracovníkov

Túto nákladnú plošinu smie obsluhovať len pracovník:

- ktorý si prečítal návod a porozumel mu a obzvlášť kapitole „Dôležité informácie o bezpečnosti“ a „Popis obsluhy“,
- a ktorý sa oboznámil so spôsobom práce a manipuláciou s nákladnou plošinou.

Výstražné upozornenia v tomto návode

V tomto návode sú výstražné upozornenia uvedené pred požiadavkami na manipuláciu, pri ktorých hrozí nebezpečenstvo poškodenia zdravia osôb alebo vecných škôd.

Výstražné upozornenia majú nasledujúcu štruktúru:

SIGNÁLNE SLOVO

Popis druhu a zdroja nebezpečenstva

Popis následkov pri nedodržaní.

▶ Popis opatrení na odvrátenie nebezpečenstva

Opísané opatrenia na odvrátenie nebezpečenstva sa musia bezpodmienečne dodržiavať!

Signálne slovo uvádza závažnosť nebezpečenstva:

Signálne slovo	Použitie
NEBEZPEČENSTVO!	**Označuje bezprostredne hroziace nebezpečenstvo, ktoré určite vedie k ťažkým zraneniam alebo dokonca k usmrteniu osoby, keď sa nebezpečenstvo neodvráti.**
VÝSTRAHA!	**Označuje možné nebezpečenstvo, ktoré môže viesť k ťažkým zraneniam alebo dokonca k usmrteniu osoby, keď sa nebezpečenstvo neodvráti.**
POZOR!	**Poukazuje na potenciálne nebezpečnú situáciu, ktorá môže viesť k stredne závažným alebo ľahkým zraneniam alebo vecným škodám, keď sa táto situácia neodvráti.**

Toto musíte dodržiavať

Všeobecné pokyny

- Majte tento návod vždy vo vozidle.
- Konštrukčné zmeny smú vykonávať iba zmluvné dielne **PALFINGER Tail Lifts**. Vaša najbližšia zmluvná dielňa a ďalšie kontaktné informácie sú uvedené v zozname dielní.
- Pri údržbe používajte výlučne originálne náhradné diely od **PALFINGER Tail Lifts**.
- Dodržujte všetky použiteľné predpisy na ochranu zdravia pri práci.

Pri zapínaní

- Denne skontrolujte pred zapnutím nákladnej plošiny, či sú všetky bezpečnostné a výstražné zariadenia v poriadku a funkčné.
  - Výstražné vlajky
  - Výstražné svetlá
  - Držadlá
  - Zarážka posunutia

Počas prevádzky

- Zabezpečte, aby nákladná plošina bola pred uvedením do prevádzky odistená.
- Postarajte sa o dostatočné osvetlenie nákladného priestoru.
- Nikdy na nákladnej plošine neprepravujte osoby.
- Tovar na nákladnú plošinu vždy nakladajte tak, aby hmotnosť bola rovnomerne rozdelená.
- Zabezpečte užitočný náklad na nákladnej plošine tak, aby sa nemohol prevrátiť. Nezabrzdené pojazdné kontajnery smiete na nákladnej plošine prepravovať len vtedy, keď ich zaistíte zarážkami proti samovoľnému pohybu.
- Priestor pre pohyb okolo vozidla udržujte voľný.

Pred údržbou

- Vypnite hlavný spínač napájania z akumulátora alebo odpojte uzemňovací kábel.
- Pred výmenou zabezpečte alebo odľahčite pružiny.
- Keď uniká hydraulický olej, nevkladajte ruku do jeho prúdu.
- Pri údržbových prácach pod plošinou zaistite bežec proti pohybu nadol.

Pri likvidácii

- Oleje a filtre likvidujte podľa predpisov platných vo vašej krajine.

PALFINGER Tail Lifts – nákladná plošina

Blahoželáme vám k získaniu novej nákladnej plošiny výrobcu **PALFINGER Tail Lifts**!

S viac než 50-ročnými skúsenosťami v oblasti hydraulických nákladných plošín je dnes spoločnosť **PALFINGER Tail Lifts** GmbH jedným z popredných svetových výrobcov týchto nanajvýš užitočných nákladných systémov.

S nákladnými plošinami značky **PALFINGER Tail Lifts**, ale aj predchádzajúcimi značkami ako Hubfix, Interlift a Hayons Inter, sa stretnete vo viac než 40 štátoch sveta. Viac než 100 000 nákladných plošín z výrobného závodu v Brémach nájdete na všetkých 5 kontinentoch.

Jedinečná servisná sieť s viac než 2500 servisnými miestami len v samotnej Európe je zárukou hranicami neobmedzenej a optimálnej logistiky.

Vaša nová nákladná plošina **PALFINGER Tail Lifts** disponuje inovatívnou a spoľahlivou technikou. Naši pracovníci ju vyrobili veľmi starostlivo. To je najlepším predpokladom pre dlhé a bezporuchové používanie.

Aby ste sa s obsluhou svojej novej nákladnej plošiny zoznámili, prosíme vás, aby ste si nasledujúci návod na obsluhu starostlivo prečítali. Nájdete tu aj potrebné bezpečnostno-technické pokyny pre prevádzku nákladnej plošiny.

V prípade ďalších otázok týkajúcich sa nákladnej plošiny je vám k dispozícii servisný tím spoločnosti **PALFINGER Tail Lifts**.

Rozsah dodávky

- Nákladná plošina
- Nálepky – upozornenia združenia ETMA
- Veľký výrobný štítok (pre plošinu)
- Malý výrobný štítok (pre zdvíhací mechanizmus)
- Štítok pre jednotku na ochranu proti podbehnutiu
- Záťažový diagram
- Návod na obsluhu
- Kniha kontrolných prehliadok
- Štartovacia súprava obsahujúca:
  - Certifikát pre jednotku na ochranu proti podbehnutiu
  - Návod na montáž
  - Stručný návod na obsluhu
  - Veľký štítok TÜV
  - Malý štítok TÜV

Takto nájdete svoj model

Ku každému modelu nákladnej plošiny je v tomto návode na obsluhu priradené písmeno (**A** až **V**). Toto písmeno nájdete na začiatku každej kapitoly, ktorá obsahuje informácie o vašom modeli nákladnej plošiny. Nasledujúci prehľad zobrazuje, ktoré písmeno platí pre váš model.

Štandardné nákladné plošiny

A **Bočný ovládací prvok**

- MBB C 1000 S – C 3000 S
- MBB C 1000 LD – C 2500 L
- MBB C 1500 SZ – C 2500 SZ
- MBB C 1500 SK – C 2500 SK
- MBB C 750 SPLD SPRD – C 1000 SPL SPR
- MBB C 750 LD – C 1000 L / PTC 1000 LLW
- MBB C 1000 ML – C 1500 ML
- MBB C 1000 ML PRO – C 1500 ML PRO
- MBB C 750 S / PTC 750 S
- MBB C 750 LX
- MBB C 750 SX
- MBB C 500 LD – C 750 L / PTC 750 L / PTC 750 LLW
- MBB C 750 SPL SPR
- MBB C 1500 LX – C 2000 LX

B **Model s jedným valcom**

- MBB C 500 LG

C **minifix**

- MBB C 350 VAN – C 600 VAN
- MBB C 500 VAN FLEX

E **Elektrické valce**

- MBB C 1000 E

Zasúvacie nákladné plošiny

F Plošina s jedným kĺbom

MBB R 1000 S – R 2500 S

MBB R 1500 L – R 2500 L

MBB R 1500 L FLAT

MBB R 1500 SK – R 2000 LK

MBB R 1500 S TRAIL –
R 2500 L TRAIL

MBB R 1500 S TRUCK –
R 2000 L TRUCK

MBB R 1000 S TRUCK-LGD –
R 2000 L TRUCK-LGD

MBB R 1500 S TRAIL-LGD –
R 2500 L TRAIL-LGD

MBB R 1000 S TRUCK-CCD –
R 2000 L TRUCK-CCD

MBB R 1500 S TRAIL-CCD –
R 2500 L TRAIL-CCD

G Plošina s dvoma kĺbmi

MBB R 1500 SH – R 2000 LH

MBB R 750 SM – R 2000 LM

Skladacie nákladné plošiny

K Model so 4 valcami

MBB F 1000 SH – F 2000 LH

MBB F 1000 SX – F 2000 LX

L Model s 2 valcami

MBB F 1000 LD – F 1500 LU

MBB F 1000 L – F 1500 L

M **Model s jedným valcom**

MBB F 600 L

MBB C 600 L

Vertikálne výťahy

V **Štandardný vertikálny výťah**

MBB V 4000 S

Prehľady modelov

A Štandardné nákladné plošiny

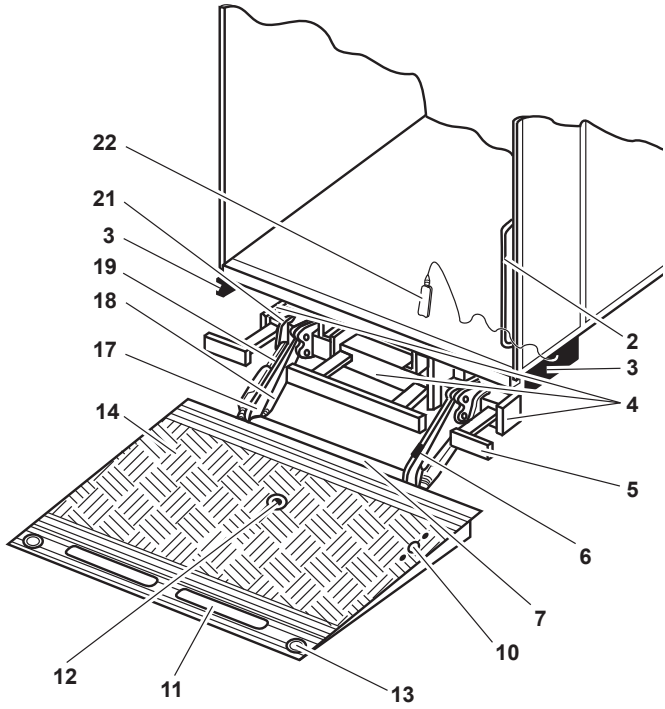

2 Držadlo karosérie (nie je súčasťou dodávky)

3 Bočný ovládací panel

4 Hydraulický agregát

5 Ochrana proti podbehnutiu

6 Spínač sklonu b13, snímač sklonu b15

7 Spínač sklonu b16, snímač sklonu b15

10 Nožný ovládač

11 Nájazdová koľajnica (zarážka posunutia, voliteľne)

12 Ťažisko užitočného zaťaženia

13 Výstražné svetlá (voliteľne)

14 Plošina

17 Torzný rám

18 Zdvíhacie valce

19 Naklápacie valce

21 Rúrka statívu

22 Ručný káblový ovládač

B Štandardné nákladné plošiny

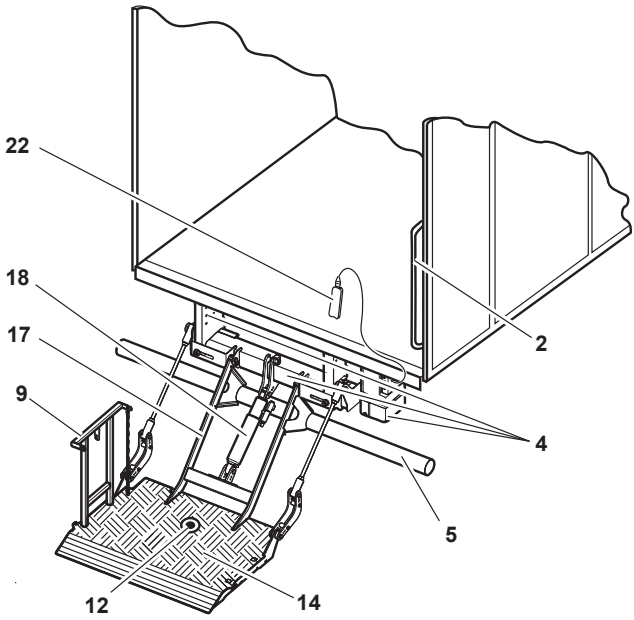

2 Držadlo karosérie (nie je súčasťou dodávky)
4 Hydraulický agregát
5 Ochrana proti podbehnutiu
9 Zábradlia
12 Ťažisko užitočného zaťaženia
14 Plošina
17 Torzný rám
18 Zdvíhacie valce
22 Ručný káblový ovládač

C Štandardné nákladné plošiny

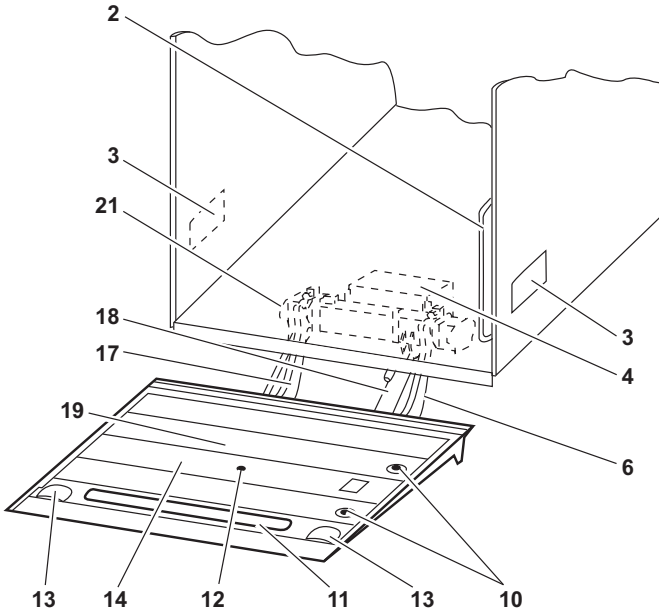

2 Držadlo karosérie (nie je súčasťou dodávky)

3 Bočný ovládací panel

4 Hydraulický agregát

6 Spínač sklonu b13

10 Nožný ovládač

11 Nájazdová koľajnica (zarážka posunutia, voliteľne)

12 Ťažisko užitočného zaťaženia

13 Výstražné svetlá (voliteľne)

14 Plošina

17 Torzný rám

18 Zdvíhacie valce

19 Naklápacie valce (pod plošinou)

21 Rúrka statívu

E Štandardné nákladné plošiny s elektrickými valcami

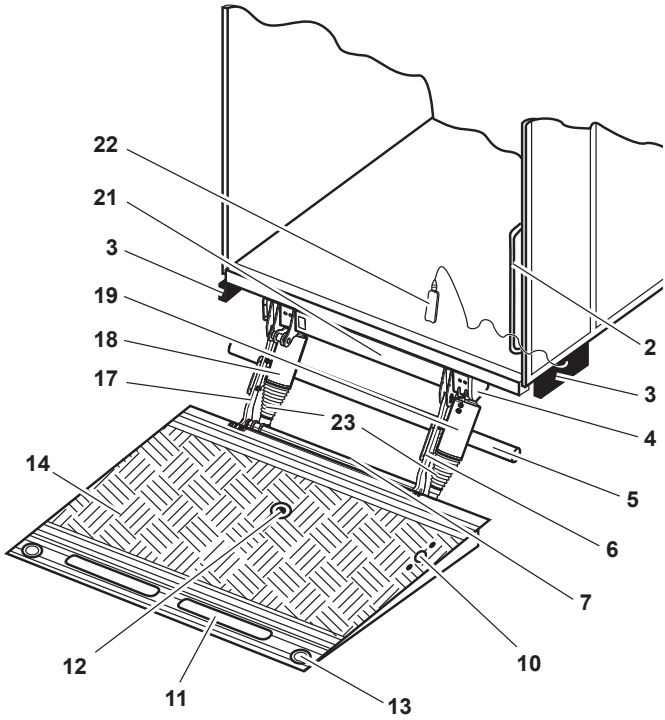

2 Držadlo karosérie (nie je súčasťou dodávky)
3 Bočný ovládací panel
4 Výkonový diel
5 Ochrana proti podbehnutiu
6 Snímač sklonu b15
7 Snímač sklonu b15
10 Nožný ovládač
11 Nájazdová koľajnica (zarážka posunutia, voliteľne)
12 Ťažisko užitočného zaťaženia
13 Výstražné svetlá (voliteľne)
14 Plošina
17 Torzný rám
18 Zdvíhacie valce
19 Naklápacie valce
21 Rúrka statívu
22 Ručný káblový ovládač
23 Vlnovec

F G Zasúvacie nákladné plošiny

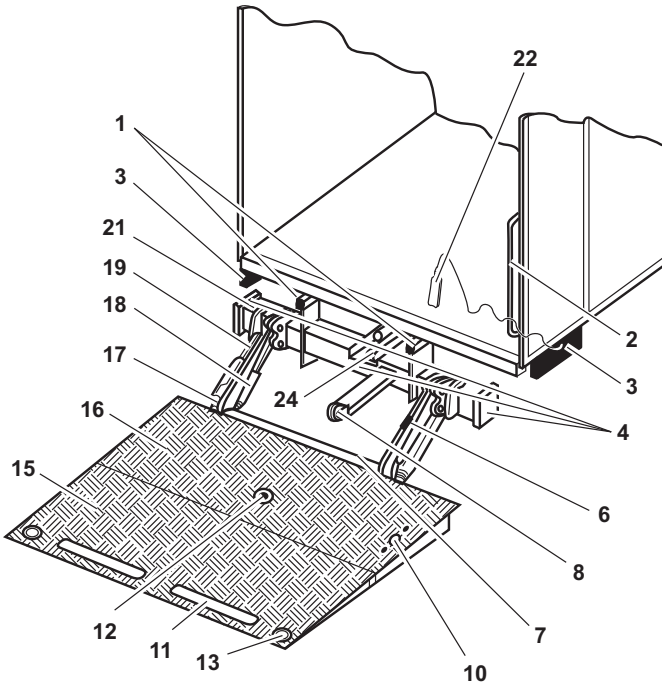

1 Koľajnice pojazdu

2 Držadlo karosérie (nie je súčasťou dodávky)

3 Bočný ovládací panel

4 Hydraulický agregát

6 Spínač sklonu b13, snímač sklonu b15

7 Spínač sklonu b16, snímač sklonu b15

8 Vodiaca kladka

10 Nožný ovládač (voliteľne)

11 Nájazdová koľajnica (zarážka posunutia, voliteľne)

12 Ťažisko užitočného zaťaženia

13 Výstražné svetlá (voliteľne)

15 Skladacia časť plošiny

16 Pevná časť plošiny

17 Torzný rám

18 Zdvíhacie valce

19 Naklápacie valce

21 Rúrka statívu

22 Ručný káblový ovládač

24 Valce pojazdu

Zasúvacia technika

F

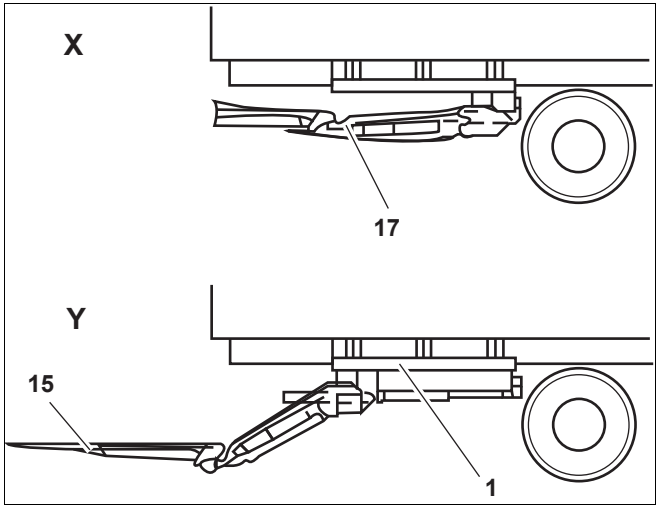

G

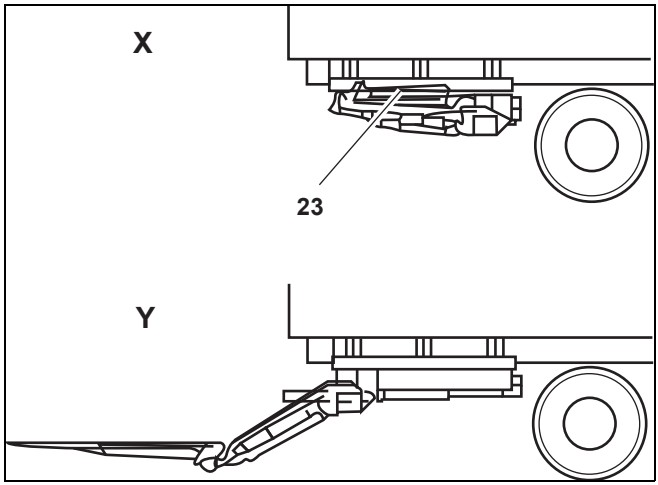

1 Koľajnice pojazdu
15 Skladacia časť plošiny
17 Torzný rám
23 Zasunutá plošina

X Prepravná poloha
Y Prevádzková poloha

K L M

Skladacie nákladné plošiny

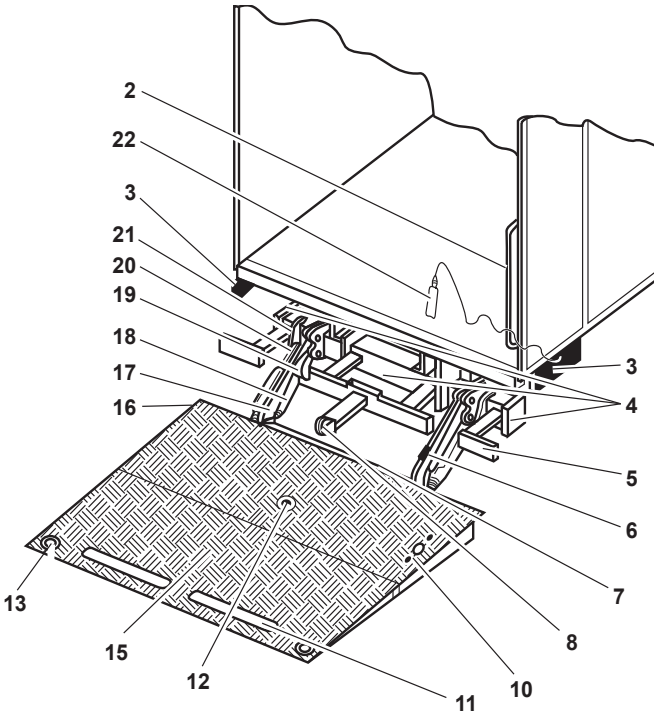

2 Držadlo karosérie (nie je súčasťou dodávky)

3 Bočný ovládací panel

4 Hydraulický agregát

5 Ochrana proti podbehnutiu

6 Spínač sklonu b13, snímač sklonu b15

7 Spínač sklonu b16, snímač sklonu b15

8 Vodiaca kladka

10 Nožný ovládač (voliteľne)

11 Nájazdová koľajnica (zarážka posunutia, voliteľne)

12 Ťažisko užitočného zaťaženia

13 Výstražné svetlá (voliteľne)

15 Skladacia časť plošiny

16 Pevná časť plošiny

17 Torzný rám

18 Zdvíhacie valce

19 Naklápacie valce

20 Koliesko na ochrane proti podbehnutiu

21 Rúrka statívu

22 Ručný káblový ovládač

V Vertikálne výťahy

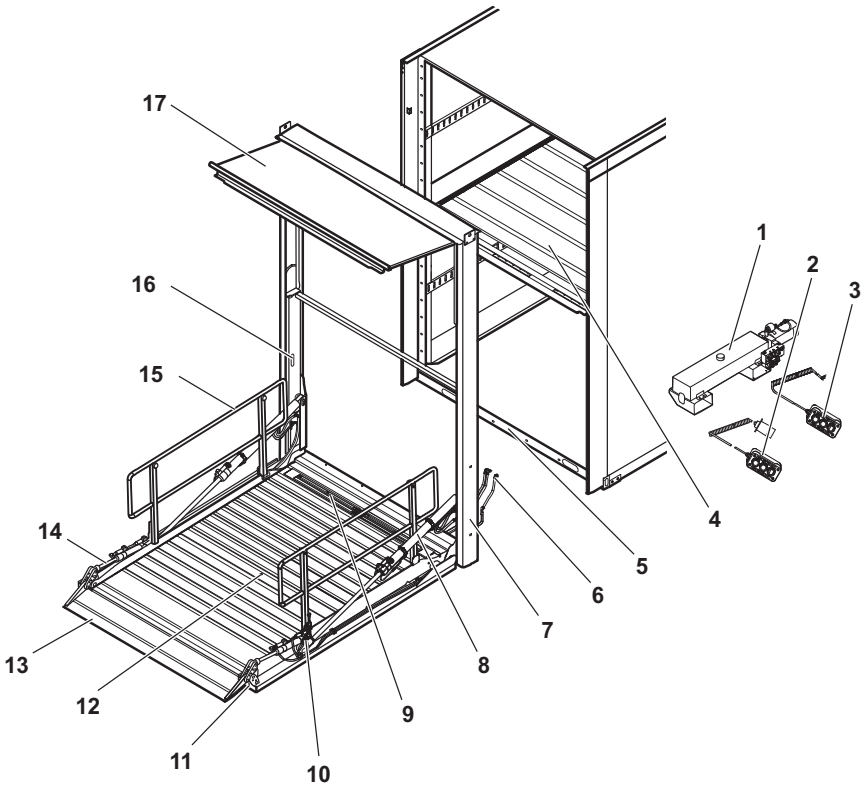

1 Agregát v olejovej nádrži
2 Ručný káblový ovládač 1
3 Ručný káblový ovládač 2
4 Paluba vozidla 2
5 Paluba vozidla 1
6 Hydraulické hadice (spojenie k agregátu)
7 Vodiaci rám
8 Uzatváracie valce
9 Zarážka posunutia v smere vozidla
10 Snímač sklonu b15 (nastavený zo závodu, nemeňte pozíciu)
11 Výstražná lampa
12 Ťažisko užitočného zaťaženia
13 Prejazdový mostík (zarážka posunutia vonkajšieho zariadenia)
14 Naklápacie valce
15 Zábradlia
16 Bežec
17 Stojanová klapka

Prednastavenie nákladnej plošiny

V tejto kapitole nájdete základné nastavenia, ktoré umožňujú pohodlné a bezpečné používanie plošiny.

A C F

Nastavenie časového momentu zarovnania s okolitou plochou

Len pri zariadení E so spínačom sklonu b13 sa môže v dielni nastaviť časový bod, kedy sa plošina po dosadnutí na okolitú plochu začne meniť sklon (zarovnanie s okolitou plochou).

Postup nastavenia časového momentu zarovnania s okolitou plochou:

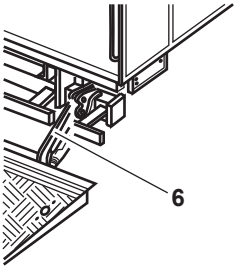

- ▶ Povoľte upevňovaciu skrutku na spínači sklonu b13 **(6)**.
- ▶ Aby k zarovnaniu s okolitou plochou došlo „**skôr**“ pootočte spínačom sklonu b13 **(6)** o niekoľko milimetrov v smere hodinových ručičiek.
  Aby k zarovnaniu s okolitou plochou došlo „**neskôr**“ pootočte spínačom sklonu b13 **(6)** o niekoľko milimetrov proti smeru hodinových ručičiek.
- ▶ Upevňovaciu skrutku na spínači sklonu b13 **(6)** znovu pritiahnite.
- ▶ Skontrolujte, či plošina teraz začne meniť sklon v požadovanom časovom momente.

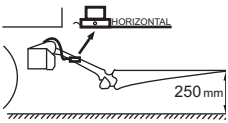

- ▶ Skontrolujte, či je pružná podložka namontovaná aj medzi spínačom sklonu a skrutkou a poistný plech ohnite.
  Časový bod, kedy sa plošina má začať sklápať, je teraz prednastavený. Plošina sa začína sklápať podľa prednastavenia buď skôr, alebo neskôr.

A E F G K

Prednastavenie sklonu plošiny

Po zdvihnutí z okolitej plochy plošina zaujme zase vami nastavenú polohu. Máte teda možnosť sklon plošiny individuálne nastaviť o niečo vyššie alebo nižšie.

- ▶ Nastavte požadovanú hornú polohu pomocou tlačidla „Vyklopiť/Sklopiť“ na ovládacom paneli (pozrite „Ovládacie prvky“ od str. 42). Toto je možné iba pri snímači sklonu b15 na plošine.

A Nastavenie tlakového spínača hydraulického podoprenia

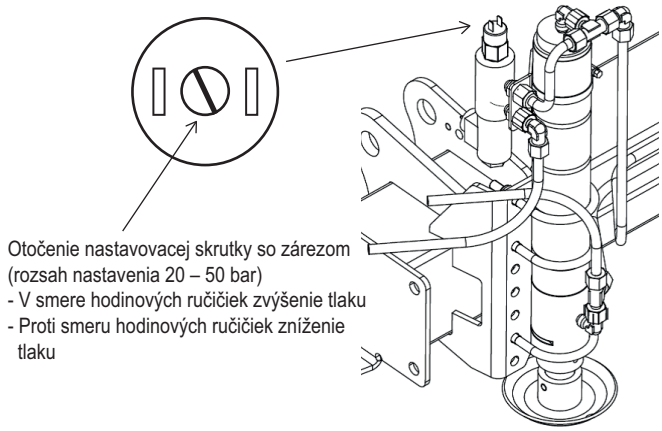

Otočenie nastavovacej skrutky so zárezom (rozsah nastavenia 20 – 50 bar)
- V smere hodinových ručičiek zvýšenie tlaku
- Proti smeru hodinových ručičiek zníženie tlaku

Ak hydraulické podoprenie nadvihne vozidlo príliš silno, resp. podpery nedosiahnu podlahu, tak sa môže prestaviť tlakový spínač opory.

Za týmto účelom sa musí otočiť nastavovacia skrutka so závitom na tlakovom spínači.

Na zníženie prítlačného tlaku podpier otočte nastavovaciu skrutku so závitom jednu otáčku proti smeru hodinových ručičiek.

Na zvýšenie prítlačného tlaku podpier otočte nastavovaciu skrutku so závitom jednu otáčku v smere hodinových ručičiek.

Po nastavení skontrolujte prítlačný tlak tým, že spustíte podpery. Ak nedošlo k požadovanému vypnutiu podoprenia, zopakujte nastavenie.

Popis obsluhy

V tejto kapitole nájdete základné informácie, ktoré musíte pri obsluhe dodržiavať. Tieto informácie sa vzťahujú na všetky modely nákladných plošín.

▶ Pozorne si prečítajte celú kapitolu a najmä nasledujúce výstražné pokyny.

POZOR!

Nebezpečenstvo vybitia akumulátora!

Keď je vedľa uvedené logo (BÜW) znázornené na ovládacom prvku vašej nákladnej plošiny, plošina je vybavená systémom monitorovania akumulátora.
Keď kapacita akumulátora klesne pod limitnú hodnotu, zapne sa húkačka a nákladná plošina sa automaticky vypne, aby sa šetril akumulátor. Napätie akumulátora je teraz tak nízke, že je možné už len jedno naštartovanie motora. Keď budete nákladnú plošinu používať ďalej, možno potom nebudete môcť vozidlo naštartovať!

▶ Keď sa ozve húkačka, ihneď naštartujte motor vozidla, aby sa akumulátor znova nabil!

Upozornenie: Informácie k odporúčanej kapacite akumulátora nájdete v príslušnej tabuľke str. 168.

Zapnutie nákladnej plošiny

POZOR!

Nebezpečenstvo zranenia alebo vecnej škody pri nedostatočnom zaistení!

Keď nebudete dodržiavať nasledujúce body, môžu sa zraniť osoby a vzniknúť vecné škody na vašom vozidle, nákladnej plošine alebo iných vozidlách:

- ▶ Pred začiatkom práce sa uistite, že všetky bezpečnostné a výstražné zariadenia sú v poriadku a dobre fungujú.
- ▶ Zastavujte len na miestach, na ktorých je to podľa pravidiel cestnej premávky povolené.
- ▶ Zaistite vozidlo proti samovoľnému rozbehnutiu, napr. ručnou brzdou, zaradením rýchlosti alebo podkladacími klinmi.
- ▶ Pred začatím nakládky alebo vykládky vozidla zabezpečte priestor cestnej premávky výstražnými vlajkami alebo svetlami. Musíte zaistiť hlavne ovládacie súčasti nákladnej plošiny, ktoré zasahujú do plynulosti premávky.

Pre zapnutie nákladnej plošiny existujú v závislosti od modelu štyri možnosti:

- Spínač v kabíne vodiča
- Uzamykateľný ovládač na bočnom ovládacom prvku
- Kódované tlačidlá na bočnom ovládacom prvku
- Hlavný spínač napájania z akumulátora

Na zapnutie nákladnej plošiny pomocou **spínača** v kabíne vodiča:

- ▶ Prepnite spínač v kabíne vodiča do polohy „ZAP“.

  Označenie na spínači už nie je viditeľné.
  Pripravenosť na prevádzku nákladnej plošiny je indikovaná optickým signálom v kabíne vodiča.
  Keď je vozidlo vybavené blokovaním štartéra, vozidlo sa nedá naštartovať.

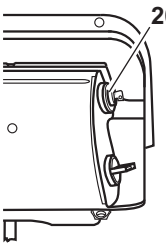

Na zapnutie nákladnej plošiny pomocou **uzamykateľného ovládača (26)** na bočnom ovládacom prvku:

▶ Kľúč zasuňte do kľúčovej dierky uzamykateľného ovládača a otočte ho v smere chodu hodinových ručičiek.

Pripravenosť na prevádzku nákladnej plošiny je indikovaná optickým signálom v kabíne vodiča.

Pre zapnutie nákladnej plošiny pomocou **tlačidlového kódu** na bočnom ovládacom prvku:

▶ Zadajte tlačidlový kód pomocou kombinácie tlačidiel pre zdvíhanie a sklápanie (pozrite „Programovanie tlačidlových kódov“ od str. 125).

Pripravenosť na prevádzku nákladnej plošiny je indikovaná optickým signálom v kabíne vodiča.

Na zapnutie nákladnej plošiny pomocou **hlavného spínača napájania z akumulátora**:

▶ Hlavný spínač napájania z akumulátora otočte v smere hodinových ručičiek, kým zapadne vačka.

Pripravenosť na prevádzku nákladnej plošiny je indikovaná optickým signálom v kabíne vodiča.

Vysunutie oporných vzpier na vozidle

POZOR!

Poškodenie vozidla!

Rám vozidla sa môže poškodiť pri nedostatočnej nosnosti okolitej plochy alebo z dôvodu chybne nastavených hydraulických oporných vzpier.

- ▶ Uistite sa, že nosnosť okolitej plochy je pre oporné vzpery dostatočná!
- ▶ Vozidlo nikdy nenadvihujte pomocou hydraulických oporných vzpier!
- ▶ Oporné vzpery počas nakladania vozidla dodatočne niekoľkokrát nastavte.

POZOR!

Nebezpečenstvo zranenia alebo poškodenia u vozidiel s pneumatickým pružením

Keď pneumatické pruženie svojho vozidla nezablokujete, nápravy sa úplne odľahčia a hmotnosť sa prenesie na oporné vzpery. Pritom sa môžu zraniť osoby a poškodiť nákladná plošina, vozidlo alebo náklad.

- ▶ Ovládaciu páku pneumatického pruženia vo svojom vozidle nastavte do polohy „Zablokované“!

Vozidlá s mechanickými opornými vzperami

Mechanické oporné vzpery zamedzujú poškodeniu rámu. Keď vozidlo nakladáte, pätky preklzujú.

Vysunutie mechanických oporných vzpier:

- ▶ Uvoľnite blokovacie zariadenie.
- ▶ Oporné vzpery spustite až na zem.
- ▶ Blokovacie zariadenie rukou pritiahnite.

Vozidlá s hydraulickými opornými vzperami

- ▶ Na vysunutie hydraulických oporných vzpier pozrite odsek „Obsluha s dvojručným ovládaním a hydraulickými vzperami“ od str. 48.

Zasunutie oporných vzpier na vozidle

Zasunutie mechanických oporných vzpier

- ▶ Uvoľnite blokovacie zariadenie.
- ▶ Zasuňte oporné vzpery do prepravnej polohy.
- ▶ Blokovacie zariadenie rukou pritiahnite.

Zasunutie hydraulických oporných vzpier

POZOR!

Nebezpečenstvo poškodenia rámu!

U vozidiel s pneumatickým pružením môže dôjsť k úplnému presunutiu hmotnosti na oporné vzpery.

- ▶ Pred zasunutím oporných vzpier vozidlo nadvihnite pomocou pneumatických pružín tak, aby sa oporné vzpery odľahčili.

- ▶ Na zasunutie hydraulických oporných vzpier pozrite odsek „Obsluha s dvojručným ovládaním a hydraulickými vzperami“ od str. 48.

Rozloženie, resp. zloženie zábradlí na plošine

Vaša nákladná plošina je v závislosti od modelu zabezpečená zábradlím. K dispozícii sú dva základné typy zábradlí:

- zábradlia tvaru P,
- zábradlia tvaru A.

Na rozloženie, resp. zloženie zábradlí postupujte takto:

Rozloženie zábradlia tvaru P

▶ Príslušné zábradlie vyklopte o 90° nahor, aby sa pevne zaistilo.

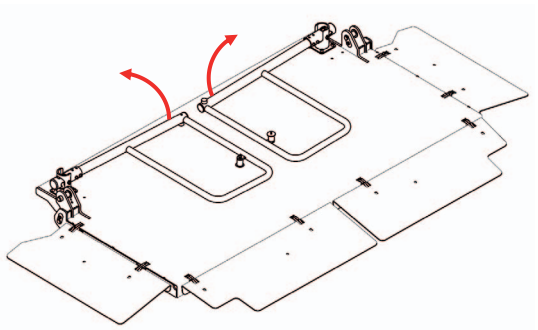

Zloženie zábradlia tvaru P

▶ Príslušné zábradlie potiahnite za účelom odistenia nahor (**1**).

▶ Príslušné zábradlie sklápajte dovnútra (**2**), dokým nebude magnetický doraz dosadať na plošinu.

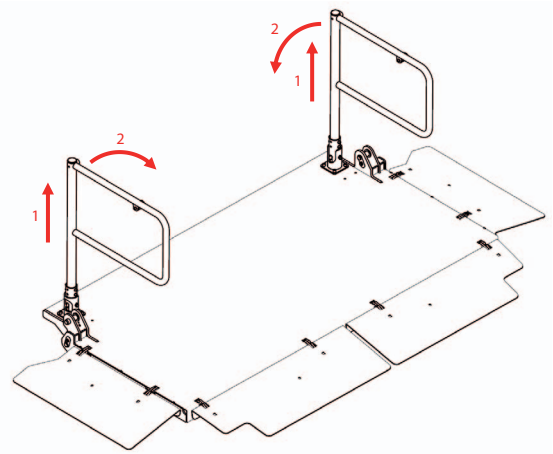

Rozloženie zábradlia tvaru A

- ▶ Príslušné zábradlie potiahnite kúsok pred stred plošiny (**1**).
- ▶ Príslušné zábradlie vyklopte o 90° nahor (**2**) a spustite ho nadol, aby sa pevne zaistilo.

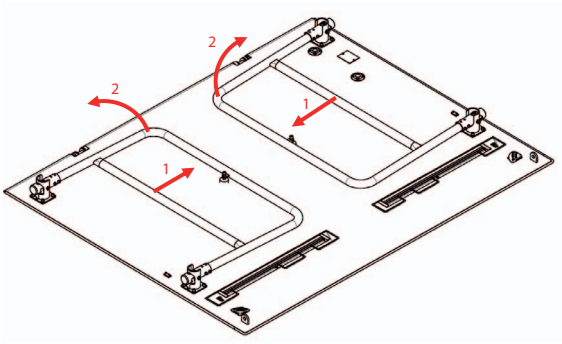

Zloženie zábradlia tvaru A

- ▶ Príslušné zábradlie potiahnite nahor (**1**).
- ▶ Príslušné zábradlie následne sklápajte dovnútra (**2**), dokým nebude magnetický doraz dosadať na plošinu.

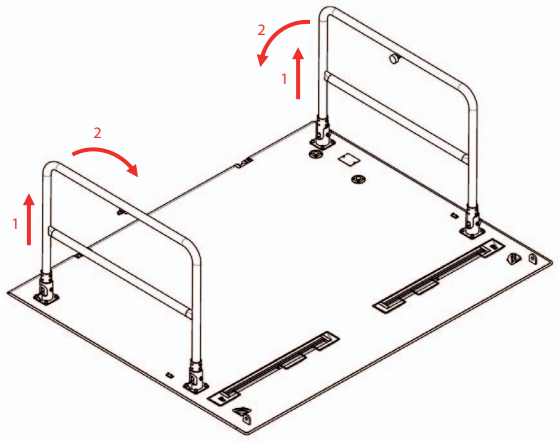

Pohybovanie plošinou

POZOR!

Nebezpečenstvo zranenia a vecných škôd pri pohybe plošiny!

Osoby sa môžu pri automatickom pohybe plošiny zraniť. Môžu sa poškodiť vozidlá a iné predmety, ktoré sa nachádzajú v oblasti pohybu. Užitočný náklad sa môže prevrhnúť a poškodiť alebo sa môžu zraniť osoby.

- ▶ Uistite sa, že za vozidlom je dostatok miesta pre nákladnú plošinu.
- ▶ Počas pohybu plošiny zabezpečte, aby osoby boli v dostatočnej vzdialenosti od oblasti pohybu.
- ▶ Počas pohybu plošiny sledujte užitočný náklad, oblasť pohybu a miesta možného pritlačenia k vozidlu.
- ▶ Dbajte na to, aby sa ovládacie prvky používali výlučne pre pohybovanie s plošinou.
- ▶ Sklon plošiny nastavujte len v nezaťaženom stave.

POZOR!

Nebezpečenstvo zranenia pri nedostatočne pevnom uchytení alebo pri nedostatku miesta na plošine!

Osoby môžu z plošiny spadnúť a zraniť sa.

- ▶ Pri nakladaní plošiny ponechajte dostatok voľného priestoru pre obsluhujúcu osobu (minimálne 50 x 60 cm).
- ▶ Na plošine sa smie prepravovať len jedna osoba, ktorá obsluhuje plošinu.
- ▶ Nikdy sa nedržte naloženého nákladu, ale vždy len držadla na karosérii!
- ▶ Zatiaľ čo sa plošina pohybuje, pozorujte naložený náklad a oblasť pohybu.

Spôsob ovládania pohybu plošiny závisí od modelu a príslušného bočného ovládacieho prvku. Príslušný návod nájdete v kapitole „Ovládacie prvky“ od str. 42.

Definície pojmov

Možnosti pri plošine:

- **Vyklopenie**

  Plošina sa vyklopí a presunie sa zo zvislej prepravnej polohy do vami požadovanej prevádzkovej polohy. Táto poloha sa uloží do pamäte a pri zdvíhaní, po zarovnaní s okolitou plochou, prejde znova do tejto polohy.

- **Sklopenie**

  Plošina sa sklopí a presunie sa z vodorovnej prevádzkovej polohy do zvislej prepravnej polohy.

- **Vysunutie**

  Plošina sa vysunie zo spodku vozidla.

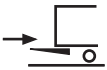

- **Zasunutie**

  Plošina sa zasunie do spodku vozidla.

- **Rozloženie**

  Plošina sa rozloží z prepravnej polohy do prevádzkovej polohy.

- **Zloženie**

  Plošina sa zloží z prevádzkovej polohy do prepravnej polohy.

- **Spustenie**

  Plošina sa presunie smerom dole do vodorovnej polohy.

- **Zdvihnutie**

  Plošina sa presunie smerom hore do vodorovnej polohy.

- **Zarovnanie s okolitou plochou**

  Po spustení sa plošina sklopí z prevádzkovej polohy do polohy rovnobežnej so zemou.
  Sklápacie modely **M** menia sklon postupne počas spúšťania.

- **Vodorovná poloha**

  Skôr než sa plošina zdvihne zo zeme, sklopí sa do vodorovnej prevádzkovej polohy, ktorá sa uložila do pamäte pri vyklápaní.
  Sklápacie modely **M** menia sklon postupne počas zdvíhania do vodorovnej prevádzkovej polohy.

- **Nastavenie sklonu plošiny**

  Plošina sa nakloní viac vodorovne alebo viac šikmo do vami požadovanej prevádzkovej polohy.

Vyklopenie/rozloženie/vysunutie plošiny a nastavenie sklonu plošiny

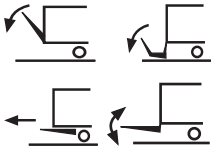

- ▶ Uvoľnite aretáciu plošiny (keď existuje).
- ▶ Nákladnú plošinu vyklopte, rozložte alebo vysuňte v závislosti od modelu pomocou bočného ovládacieho panelu alebo ručného káblového ovládača podľa opisu v kapitole „Ovládacie prvky“ od str. 42.
- ▶ V závislosti od modelu otáčajte otočnými tlačidlami na vyklopenie prípadne sklopenie plošiny podľa opisu v kapitole „Ovládacie prvky“ od str. 42, kým nezaťažená plošina nedosiahne vami požadovanú polohu.

Spustenie plošiny

Počas spúšťania zostáva plošina vo vodorovnej polohe. Po dosadnutí na zem sa plošina začne nakláňať, až kým hrana plošiny nedosadne na zem.

- ▶ Nákladnú plošinu spustite v závislosti od modelu pomocou bočného ovládacieho panelu, nožného ovládača alebo ručného káblového ovládača podľa opisu v kapitole „Ovládacie prvky“ od str. 42.

  Plošina sa pomaly spustí a automaticky dosadne na zem.

Zdvihnutie plošiny

Sklon plošiny sa pred zdvihnutím nastaví do vodorovnej polohy. Počas dvíhania zostáva plošina vo vodorovnej polohe.

- ▶ Nákladnú plošinu zdvihnite v závislosti od modelu pomocou bočného ovládacieho panelu, nožného ovládača alebo ručného káblového ovládača podľa opisu v kapitole „Ovládacie prvky“ od str. 42.

Sklopenie/zloženie/zasunutie plošiny

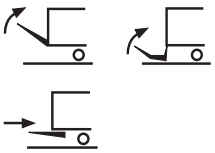

- ▶ Nákladnú plošinu sklopte, zložte alebo zasuňte v závislosti od modelu pomocou bočného ovládacieho panelu alebo ručného káblového ovládača podľa opisu v kapitole „Ovládacie prvky“ od str. 42.
- ▶ Upevnite aretáciu plošiny (ak je k dispozícii).

Naloženie alebo vyloženie plošiny

POZOR!

Poškodenie nákladnej plošiny chybným naložením!

Nákladná plošina sa môže poškodiť, keď sa príliš zaťaží alebo keď sa naloží nerovnomerne.

- ▶ Plošinu pri nakladaní zaťažte nanajvýš hmotnosťou, ktorá je uvedená v kapitole „Technické údaje“ od str. 168. Pritom zohľadnite aj hmotnosť prepravovanej osoby. Tabuľku zaťaženia nájdete na bočnom ovládacom prvku.
- ▶ Plošinu nakladajte v strede. Ťažisko užitočného zaťaženia by malo byť čo najbližšie k vozidlu. Keď plošinu nakladáte len na jednej strane, hmotnosť užitočného nákladu smie byť nanajvýš 50 % prípustnej užitočnej hmotnosti.
- ▶ Nebrzdené pojazdné kontajnery nakladajte len vtedy, keď je na nákladnej plošine zarážka posunutia (nájazdová koľajnica alebo žliabky). Nebrzdené pojazdné kontajnery vždy zabezpečte touto zarážkou posunutia.

POZOR!

Nebezpečenstvo zranenia!

Osoby môžu z plošiny spadnúť a zraniť sa.

- ▶ Plošinu nakladajte tak, aby zostal dostatok voľného priestoru pre obsluhujúcu osobu (minimálne 50 x 60 cm).

POZOR!

Nebezpečenstvo poškodenia zdravia osôb a vecných škôd pri chýbajúcej podpere!

Pri chýbajúcej podpere vozidla hrozí nebezpečenstvo, že sa v dôsledku neprípustného zaťaženia náprav a poľavení vzduchového, resp. listového odpruženia vozidla môže prestaviť naklonenie plošiny a môže dôjsť ku pohybu nákladu. Pritom sa môžu osoby zraniť a plošina vážne poškodiť.

- ▶ Zabezpečte, aby sa zaťaženie prednej nápravy vozidla nebolo menšie než minimálne zaťaženie.
- ▶ Zabezpečte, aby sa neprekročilo maximálne zaťaženie zadnej nápravy vozidla.

Naloženie alebo vyloženie plošiny na zemi

- ▶ Privezte alebo naložte náklad na plošinu.
- ▶ Pojazdné kontajnery zabezpečte uvedením brzdiacich zariadení do činnosti, prípadne zarážkou posunutia na nákladnej plošine.

Naloženie alebo vyloženie plošiny na rampe

POZOR!

Nebezpečenstvo prevrátenia pri vykladaní na rampe!

Keď pri nakladaní alebo vykladaní vozidla na rampe existuje medzi rampou a plošinou rozmedzie, môžu osoby spadnúť.

- ▶ Pri vykladaní vozidla a s tým spojeným vysokým nastavením pneumatických pružín spúšťajte plošinu ručne.

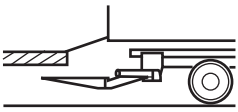

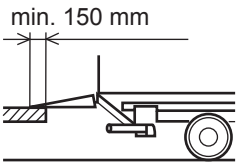

Pre nakladanie vozidla na rampe máte dve možnosti:

1. Môžete použiť samostatný prejazdový mostík. Pritom zabezpečte, aby bolo pod rampou dostatok miesta pre nákladnú plošinu (pozrite obrázok vľavo)!
2. Ako prejazdový mostík na rampe môžete použiť aj samotnú nákladnú plošinu. Pritom zabezpečte, aby hrana plošiny siahala cez rampu minimálne 150 mm (pozrite obrázok vľavo).

Upozornenie: Nesmie sa prekročiť maximálne zaťaženie.

Nákladné plošiny sú vybavené plávajúcim postavením. Plávajúce postavenie je bezpečnostnotechnická funkcia. Keď vozidlo pri nakladaní poklesne, táto funkcia spôsobí, že plošina sa automaticky prispôsobí. Toto neplatí pre vertikálne výťahy.

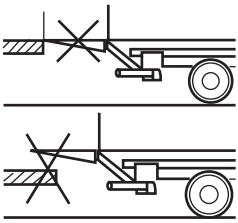

Pri vykladaní funkcia plávajúceho postavenia neúčinkuje. Plošinu musíte sami spustiť. Tak zabránite, aby na konci plošiny nevzniklo miesto s nebezpečenstvom zakopnutia.

Vypnutie nákladnej plošiny

Nákladnú plošinu môžete vypnúť, až keď je sklopená, príp. zasunutá.

POZOR!

Nebezpečenstvo zranenia alebo vecných škôd nezaistenou nákladnou plošinou!

Keď sa nákladná plošina počas jazdy neúmyselne rozloží a bude zasahovať do plynulosti premávky, môže dôjsť k zraneniu osôb alebo poškodeniu vozidiel a vecí v cestnej premávke na verejných komunikáciách.

- ▶ Nákladnú plošinu zaistite po zložení ešte pred začiatkom jazdy.
- ▶ Uistite sa, že výstražné svetlá **(25)** v kabíne vozidla zhasli.

Na vypnutie nákladnej plošiny existujú v závislosti od modelu rôzne možnosti:

- Spínač v kabíne vodiča
- Uzamykateľný ovládač na bočnom ovládacom prvku
- Kódované tlačidlá na bočnom ovládacom prvku
- Hlavný spínač napájania z akumulátora
- Ovládanie z kabíny vodiča s kamerovým systémom

Na vypnutie nákladnej plošiny pomocou **spínača** v kabíne vozidla:

- ▶ Prepnite spínač na kontrolnom zariadení v kabíne vodiča do polohy „VYP“.

  Optický signál, ktorý indikuje pripravenosť nákladnej plošiny na prevádzku, zhasne. Nákladná plošina je teraz vypnutá.

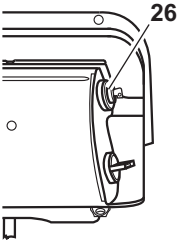

Na vypnutie nákladnej plošiny pomocou **uzamykateľného ovládača (26)** na bočnom ovládacom prvku:

- ▶ Kľúč zasuňte do kľúčovej dierky uzamykateľného ovládača a otočte ho proti smeru chodu hodinových ručičiek.
- ▶ Kľúč vytiahnite.

  Optický signál, ktorý indikuje pripravenosť nákladnej plošiny na prevádzku, zhasne. Nákladná plošina je teraz vypnutá.

Na vypnutie nákladnej plošiny pomocou **tlačidlového kódu** na bočnom ovládacom prvku:

▶ Zadajte tlačidlový kód pomocou kombinácie tlačidiel pre zdvíhanie a sklápanie (pozrite „Programovanie tlačidlových kódov“ od str. 125).

Optický signál, ktorý indikuje pripravenosť nákladnej plošiny na prevádzku, zhasne. Nákladná plošina je teraz vypnutá.

Na vypnutie nákladnej plošiny pomocou **hlavného spínača napájania z akumulátora**:

▶ Hlavný spínač napájania z akumulátora otočte proti smeru chodu hodinových ručičiek, kým zapadne vačka.

Optický signál, ktorý indikuje pripravenosť nákladnej plošiny na prevádzku, zhasne. Nákladná plošina je teraz vypnutá.

Ovládanie z kabíny vodiča

Upozornenie: Pri prítomnosti ovládania z kabíny vodiča s kamerovým systémom dbajte na doplnok k návodu na obsluhu, ktorý je k ovládaniu z kabíny vodiča priložený ako samostatný dokument.

Ovládacie prvky

V tejto kapitole sú popísané ovládacie prvky rôznych modelov nákladných plošín. Pre identifikáciu svojho modelu pozrite „Takto nájdete svoj model“, str. 13.

POZOR!

Nebezpečenstvo nehody a zranenia!

Keď sú bezpečnostné a výstražné zariadenia nákladnej plošiny poškodené alebo chýbajú, môže dôjsť k zraneniu osôb alebo vecným škodám.

▶ Uistite sa, že všetky bezpečnostné a výstražné zariadenia sú v poriadku a fungujú.

Na obsluhu nákladnej plošiny máte viaceré možnosti:

1. pomocou bočného ovládacieho prvku (v závislosti od modelu pozri str. 42 až str. 125),
2. s pákovým ovládačom (pozri str. 56),
3. pomocou dvoch ručných káblových ovládačov (pri vertikálnom výťahu, pozri str. 100),
4. pomocou nožného ovládača (voliteľne, pozri str. 106) alebo
5. pomocou ručného káblového ovládača (voliteľne, pozri str. 108) alebo
6. pomocou diaľkového rádiového ovládania (voliteľne, pozri str. 116) alebo
7. pomocou špeciálnych ovládacích prvkov (voliteľne, pozri str. 118).

Upozornenie: V tomto návode je opísaný štandardný program. Špeciálne programy sa líšia od tohto opisu, resp. majú rozšírené funkcie. Podrobný opis vášho typu získate od nášho servisného oddelenia.

Bočný ovládací prvok

Ovládanie bočného ovládacieho prvku vyhľadajte podľa modelu svojej nákladnej plošiny:

AE str. 44 až str. 54

A str. 54

B str. 92 až str. 98

C str. 58

F str. 60 až str. 68

G str. 74 až str. 82

K str. 86 až str. 90

L str. 92 až str. 94

M str. 92 až str. 98

A E Obsluha s dvojručným ovládaním

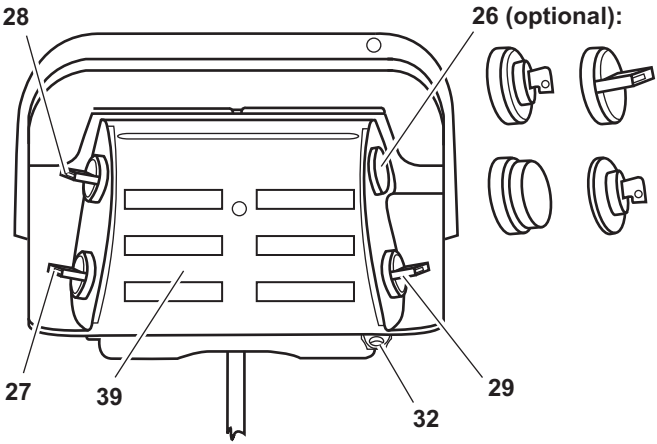

26 Voliteľne: Uzamykateľný ovládač, otočné tlačidlo, tlačidlo núdzového vypnutia, kľúč E30

27 Otočné tlačidlo: Zdvíhanie/spúšťanie

28 Otočné tlačidlo: Vyklopenie/sklopenie

29 Otočné tlačidlo: Prídavné tlačidlo

32 Otvor pre zámok

39 Štítok ovládania

NEBEZPEČENSTVO!

Nebezpečenstvo nehody a zranenia!

Keď nedodržíte pokyny uvedené v kapitole „Popis obsluhy“, môže pri obsluhe nákladnej plošiny dôjsť k zraneniu osôb a vecným škodám.

▶ Skôr než začnete nákladnú plošinu obsluhovať, prečítajte si kapitolu „Popis obsluhy“ od s. 26.

Upozornenie: V tomto návode je opísaný štandardný program. Špeciálne programy sa líšia od tohto opisu, resp. majú rozšírené funkcie. Podrobný opis vášho typu získate od nášho servisného oddelenia.

Vyklopenie plošiny

- ▶ Uvoľnite aretáciu plošiny (keď existuje).
- ▶ Otočte otočné tlačidlá **(28)** a **(29)** súčasne smerom dole a držte obidve v tejto polohe, kým plošina nie je vo vodorovnej prevádzkovej polohe.

  Keď je z voliteľnej výbavy k dispozícii zaistenie nákladu, plošina najprv trochu klesne a potom sa rozloží do vodorovnej prevádzkovej polohy.

Spustenie plošiny

- ▶ Otočte otočné tlačidlá **(27)** a **(29)**, súčasne smerom dole a držte obidve v tejto polohe, kým sa plošina nepoloží na zem.

  Po dosadnutí na zem plošina zmení sklon a položí sa na zem.

Zdvihnutie plošiny

- ▶ Otočte otočné tlačidlá **(27)** a **(29)**, súčasne smerom hore a držte obidve v tejto polohe, kým plošina nedosiahne ložnú plochu vozidla.

  Plošina najprv zmení sklon do vodorovnej, prípadne prednastavenej polohy a potom sa zdvihne.

Sklopenie plošiny

- ▶ Otočte otočné tlačidlá **(28)** a **(29)** súčasne smerom hore a držte obidve v tejto polohe, kým sa plošina nesklopí.

  Keď je z voliteľnej výbavy k dispozícii zaistenie nákladu, plošina najprv sklopí len asi na 80° a potom trochu klesne. Nakoniec prejde do zvislej prepravnej polohy a nadvihne sa do zaistenia nákladu.
- ▶ Upevnite aretáciu plošiny (keď existuje).

A Obsluha s dvojručným ovládaním bez automatického zarovnania s okolitou plochou

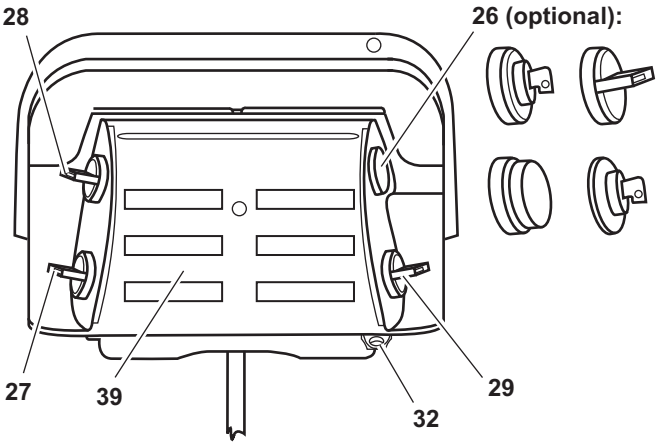

26 Voliteľne: Uzamykateľný ovládač, otočné tlačidlo, tlačidlo núdzového vypnutia, kľúč E30

27 Otočné tlačidlo: Zdvíhanie/spúšťanie

28 Otočné tlačidlo: Vyklopenie/sklopenie

29 Otočné tlačidlo: Prídavné tlačidlo

32 Otvor pre zámok

39 Štítok ovládania

NEBEZPEČENSTVO!

Nebezpečenstvo nehody a zranenia!

Keď nedodržíte pokyny uvedené v kapitole „Popis obsluhy“, môže pri obsluhe nákladnej plošiny dôjsť k zraneniu osôb a vecným škodám.

▶ Skôr než začnete nákladnú plošinu obsluhovať, prečítajte si kapitolu „Popis obsluhy“ od s. 26.

Upozornenie: V tomto návode je opísaný štandardný program. Špeciálne programy sa líšia od tohto opisu, resp. majú rozšírené funkcie. Podrobný opis vášho typu získate od nášho servisného oddelenia.

Vyklopenie plošiny

- ▶ Uvoľnite aretáciu plošiny (keď existuje).
- ▶ Otočte otočné tlačidlá **(28)** a **(29)** súčasne smerom dole a držte obidve v tejto polohe, kým plošina nie je vo vodorovnej prevádzkovej polohe.

Spustenie plošiny

- ▶ Otočte otočné tlačidlá **(27)** a **(29)** súčasne smerom dole a držte obidve v tejto polohe, kým plošina nedosiahne zem.

Zarovnanie s okolitou plochou

Po dosadnutí plošiny na zem:

- ▶ Otočte otočné tlačidlá **(28)** a **(29)** súčasne smerom dole.
  Plošina zmení sklon a položí sa na zem.

Vodorovná poloha

- ▶ Otočte otočné tlačidlá **(28)** a **(29)** súčasne smerom hore a držte obidve v tejto polohe, kým sa plošina nedostane do vodorovnej polohy.

Zdvihnutie plošiny

- ▶ Otočte otočné tlačidlá **(27)** a **(29)**, súčasne smerom hore a držte obidve v tejto polohe, kým plošina nedosiahne ložnú plochu vozidla.

Sklopenie plošiny

- ▶ Otočte otočné tlačidlá **(28)** a **(29)** súčasne smerom hore a držte obidve v tejto polohe, kým sa plošina nesklopí.
  Plošina prejde do zvislej prepravnej polohy.
- ▶ Upevnite aretáciu plošiny (keď existuje).

A Obsluha s dvojručným ovládaním a hydraulickými vzperami

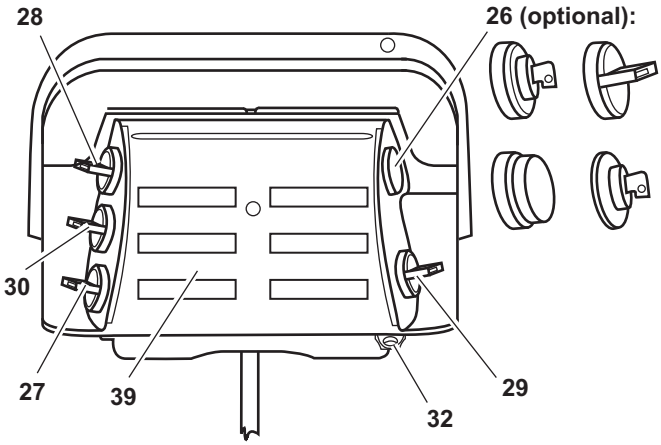

26 Voliteľne: Uzamykateľný ovládač, otočné tlačidlo, tlačidlo núdzového vypnutia, kľúč E30

27 Otočné tlačidlo: Zdvíhanie/spúšťanie

28 Otočné tlačidlo: Vyklopenie/sklopenie

29 Otočné tlačidlo: Prídavné tlačidlo

30 Otočné tlačidlo: Zasunutie a vysunutie

32 Otvor pre zámok

39 Štítok ovládania

NEBEZPEČENSTVO!

Nebezpečenstvo nehody a zranenia!

Keď nedodržíte pokyny uvedené v kapitole „Popis obsluhy“, môže pri obsluhe nákladnej plošiny dôjsť k zraneniu osôb a vecným škodám.

▶ Skôr než začnete nákladnú plošinu obsluhovať, prečítajte si kapitolu „Popis obsluhy“ od s. 26.

Upozornenie: V tomto návode je opísaný štandardný program. Špeciálne programy sa líšia od tohto opisu, resp. majú rozšírené funkcie. Podrobný opis vášho typu získate od nášho servisného oddelenia.

Vysunutie hydraulických vzpier

▶ Otočte otočné tlačidlo **(30)** smerom dole a podržte otočené, kým sa vzpery nevysunú a ľahko dotknú zeme.

Vyklopenie plošiny

▶ Uvoľnite aretáciu plošiny (keď existuje).

▶ Otočte otočné tlačidlá **(27)** a **(29)** súčasne smerom dole a držte obidve v tejto polohe, kým plošina nie je vo vodorovnej prevádzkovej polohe.

Keď je z voliteľnej výbavy k dispozícii zaistenie nákladu, plošina najprv poklesne a potom sa rozloží do vodorovnej prevádzkovej polohy.

Spustenie plošiny

▶ Otočte otočné tlačidlá **(27)** a **(29)** súčasne smerom dole a držte obidve otočené tak dlho, kým sa plošina nepoloží na zem.

Po dosadnutí na zem plošina zmení sklon a položí sa na zem.

Zdvihnutie plošiny

▶ Otočte otočné tlačidlá **(27)** a **(29)** súčasne smerom hore a držte obidve v tejto polohe tak dlho, kým plošina nedosiahne ložnú plochu vozidla.

Plošina najprv zmení sklon do vodorovnej, prípadne prednastavenej polohy a potom sa zdvihne.

Sklopenie plošiny

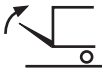

▶ Otočte otočné tlačidlá **(28)** a **(29)** súčasne smerom hore a držte obidve v tejto polohe, kým sa plošina nesklopí.

Keď je z voliteľnej výbavy k dispozícii zaistenie nákladu, plošina najprv sklopí len asi na 80° a potom trochu klesne. Následne prejde do zvislej prepravnej polohy a nadvihne sa do zaistenia nákladu.

▶ Upevnite aretáciu plošiny (keď existuje).

Zasunutie hydraulických vzpier

▶ Otočte otočné tlačidlo **(30)** smerom hore a podržte otočené, kým sa vzpery úplne nezasunú.

A Obsluha s dvojručným ovládaním a hydraulickou ochranou proti podbehnutiu

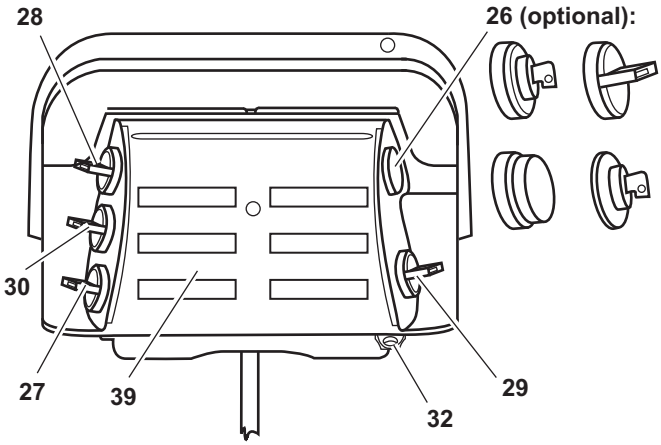

26 Voliteľne: Uzamykateľný ovládač, otočné tlačidlo, tlačidlo núdzového vypnutia, kľúč E30

27 Otočné tlačidlo: Zdvíhanie/spúšťanie

28 Otočné tlačidlo: Vyklopenie/sklopenie

29 Otočné tlačidlo: Prídavné tlačidlo

30 Otočné tlačidlo: Zdvihnutie/spustenie ochrany proti podbehnutiu

32 Otvor pre zámok

39 Štítok ovládania

NEBEZPEČENSTVO!

Nebezpečenstvo nehody a zranenia!

Keď nedodržíte pokyny uvedené v kapitole „Popis obsluhy“, môže pri obsluhe nákladnej plošiny dôjsť k zraneniu osôb a vecným škodám.

▶ Skôr než začnete nákladnú plošinu obsluhovať, prečítajte si kapitolu „Popis obsluhy“ od s. 26.

Upozornenie: V tomto návode je opísaný štandardný program. Špeciálne programy sa líšia od tohto opisu, resp. majú rozšírené funkcie. Podrobný opis vášho typu získate od nášho servisného oddelenia.

Zdvihnutie hydraulickej ochrany proti podbehnutiu

▶ Otočte otočné tlačidlo **(30)** smerom hore, kým ochrana proti podbehnutiu nedosiahne hornú koncovú polohu.

Vyklopenie plošiny

▶ Uvoľnite aretáciu plošiny (keď existuje).

▶ Otočte otočné tlačidlá **(27)** a **(29)** súčasne smerom dole a držte obidve v tejto polohe, kým plošina nie je vo vodorovnej prevádzkovej polohe.

Keď je z voliteľnej výbavy k dispozícii zaistenie nákladu, plošina najprv poklesne a potom sa rozloží do vodorovnej prevádzkovej polohy.

Spustenie plošiny

▶ Otočte otočné tlačidlá **(27)** a **(29)** súčasne smerom dole a držte obidve otočené tak dlho, kým sa plošina nepoloží na zem.

Po dosadnutí na zem plošina zmení sklon a položí sa na zem.

Zdvihnutie plošiny

▶ Otočte otočné tlačidlá **(27)** a **(29)** súčasne smerom hore a držte obidve v tejto polohe tak dlho, kým plošina nedosiahne ložnú plochu vozidla.

Plošina najprv zmení sklon do vodorovnej, prípadne prednastavenej polohy a potom sa zdvihne.

Sklopenie plošiny

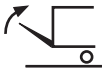

▶ Otočte otočné tlačidlá **(28)** a **(29)** súčasne smerom hore a držte obidve v tejto polohe, kým sa plošina nesklopí.

Keď je z voliteľnej výbavy k dispozícii zaistenie nákladu, plošina najprv sklopí len asi na 80° a potom trochu klesne. Následne prejde do zvislej prepravnej polohy a nadvihne sa do zaistenia nákladu.

▶ Upevnite aretáciu plošiny (keď existuje).

Spustenie hydraulickej ochrany proti podbehnutiu

▶ Otočte otočné tlačidlo **(30)** smerom dole, kým ochrana proti podbehnutiu nedosiahne spodnú koncovú polohu.

A E Obsluha s jednoručným ovládaním

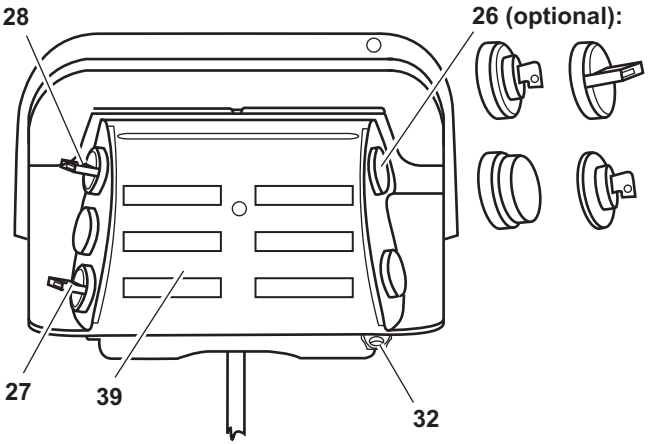

26 Voliteľne: Uzamykateľný ovládač, otočné tlačidlo, tlačidlo núdzového vypnutia, kľúč E30

27 Otočné tlačidlo: Zdvíhanie/spúšťanie

28 Otočné tlačidlo: Vyklopenie/sklopenie

32 Otvor pre zámok

39 Štítok ovládania

NEBEZPEČENSTVO!

Nebezpečenstvo nehody a zranenia!

Keď nedodržíte pokyny uvedené v kapitole „Popis obsluhy“, môže pri obsluhe nákladnej plošiny dôjsť k zraneniu osôb a vecným škodám.

▶ Skôr než začnete nákladnú plošinu obsluhovať, prečítajte si kapitolu „Popis obsluhy“ od s. 26.

Upozornenie: V tomto návode je opísaný štandardný program. Špeciálne programy sa líšia od tohto opisu, resp. majú rozšírené funkcie. Podrobný opis vášho typu získate od nášho servisného oddelenia.

Vyklopenie plošiny

- ▶ Uvoľnite aretáciu plošiny (keď existuje).
- ▶ Otočte otočné tlačidlo **(28)** smerom dole a podržte otočené, kým plošina nie je vo vodorovnej prevádzkovej polohe.

  Keď je z voliteľnej výbavy k dispozícii zaistenie nákladu, plošina najprv poklesne a potom sa rozloží do vodorovnej prevádzkovej polohy.

Spustenie plošiny

- ▶ Otočte otočné tlačidlo **(27)** smerom dole a podržte otočené, kým sa plošina nepoloží na zem.

  Po dosadnutí na zem plošina zmení sklon a položí sa na zem.

Zdvihnutie plošiny

- ▶ Otočte otočné tlačidlo **(27)** smerom hore a podržte otočené, kým plošina nedosiahne ložnú plochu vozidla.

  Plošina najprv zmení sklon do vodorovnej, prípadne prednastavenej polohy a potom sa zdvihne.

Sklopenie plošiny

- ▶ Otočte otočné tlačidlo **(28)** smerom hore a podržte v tejto polohe, kým sa plošina nesklopí.

  Keď je z voliteľnej výbavy k dispozícii zaistenie nákladu, plošina najprv sklopí len asi na 80° a potom trochu klesne. Následne prejde do zvislej prepravnej polohy a nadvihne sa do zaistenia nákladu.
- ▶ Upevnite aretáciu plošiny (ak je k dispozícii).

A Obsluha s jednoručným ovládaním a hydraulickými vzperami

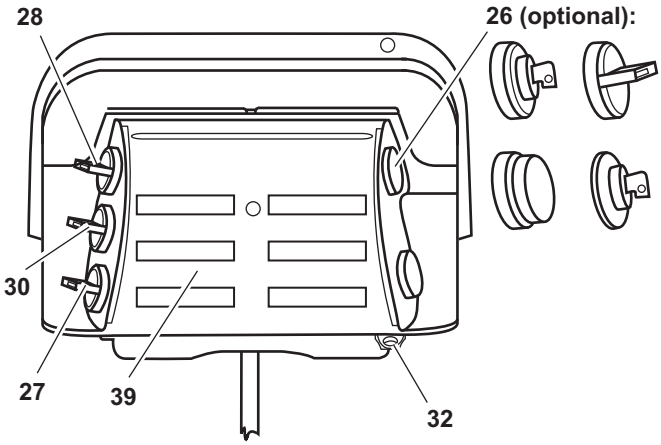

26 Voliteľne: Uzamykateľný ovládač, otočné tlačidlo, tlačidlo núdzového vypnutia, kľúč E30

27 Otočné tlačidlo: Zdvíhanie/spúšťanie

28 Otočné tlačidlo: Vyklopenie/sklopenie

30 Otočné tlačidlo: Zasunutie a vysunutie

32 Otvor pre zámok

39 Štítok ovládania

NEBEZPEČENSTVO!

Nebezpečenstvo nehody a zranenia!

Keď nedodržíte pokyny uvedené v kapitole „Popis obsluhy“, môže pri obsluhe nákladnej plošiny dôjsť k zraneniu osôb a vecným škodám.

▶ Skôr než začnete nákladnú plošinu obsluhovať, prečítajte si kapitolu „Popis obsluhy“ od s. 26.

Upozornenie: V tomto návode je opísaný štandardný program. Špeciálne programy sa líšia od tohto opisu, resp. majú rozšírené funkcie. Podrobný opis vášho typu získate od nášho servisného oddelenia.

Vysunutie hydraulických vzpier

▶ Otočte otočné tlačidlo **(30)** smerom dole a podržte otočené, kým sa vzpery nevysunú a ľahko dotknú zeme.

Vyklopenie plošiny

▶ Uvoľnite aretáciu plošiny (keď existuje).

▶ Otočte otočné tlačidlo **(28)** smerom dole a podržte otočené, kým plošina nie je vo vodorovnej prevádzkovej polohe.

Keď je z voliteľnej výbavy k dispozícii zaistenie nákladu, plošina najprv poklesne a potom sa rozloží do vodorovnej prevádzkovej polohy.

Spustenie plošiny

▶ Otočte otočné tlačidlo **(27)** smerom dole a podržte v tejto polohe, kým sa plošina nepoloží na zem.

Po dosadnutí na zem plošina zmení sklon a položí sa na zem.

Zdvihnutie plošiny

▶ Otočte otočné tlačidlo **(27)** smerom hore a podržte v tejto polohe, kým plošina nedosiahne ložnú plochu vozidla.

Plošina najprv zmení sklon do vodorovnej, prípadne prednastavenej polohy a potom sa zdvihne.

Sklopenie plošiny

▶ Otočte otočné tlačidlo **(28)** smerom hore a podržte v tejto polohe, kým sa plošina nesklopí.

Keď je z voliteľnej výbavy k dispozícii zaistenie nákladu, plošina najprv sklopí len asi na 80° a potom trochu klesne. Následne prejde do zvislej prepravnej polohy a nadvihne sa do zaistenia nákladu.

▶ Upevnite aretáciu plošiny (ak je k dispozícii).

Zasunutie hydraulických vzpier

▶ Otočte otočné tlačidlo **(30)** smerom hore a podržte otočené, kým sa vzpery nezasunú.

A Obsluha s pákovým ovládačom

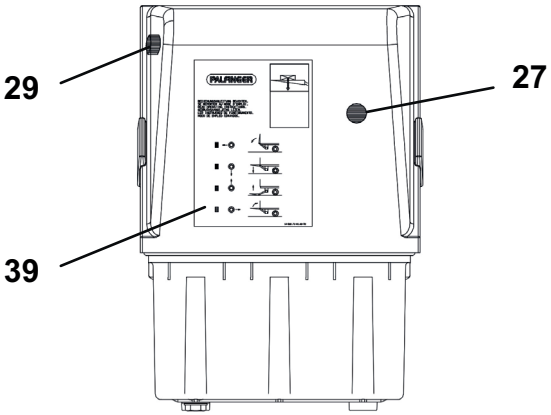

27 Pákový ovládač: Zdvihnutie/spustenie /vyklopenie/ sklopenie

29 Ovládacie tlačidlo: Prídavné tlačidlo

39 Štítok ovládania

NEBEZPEČENSTVO!

Nebezpečenstvo nehody a zranenia!

Keď nedodržíte pokyny uvedené v kapitole „Popis obsluhy“, môže pri obsluhe nákladnej plošiny dôjsť k zraneniu osôb a vecným škodám.

▶ Skôr než začnete nákladnú plošinu obsluhovať, prečítajte si kapitolu „Popis obsluhy“ od s. 26.

Upozornenie: V tomto návode je opísaný štandardný program. Špeciálne programy sa líšia od tohto opisu, resp. majú rozšírené funkcie. Podrobný opis vášho typu získate od nášho servisného oddelenia.

Vyklopenie plošiny

- ▶ Uvoľnite aretáciu plošiny (keď existuje).
- ▶ Stlačte ovládacie tlačidlo **(29)** a súčasne posuňte pákový ovládač **(27)** doľava (smer jazdy doprava), resp. doprava (smer jazdy doľava) a obidva držte stlačené, kým plošina nie je vo vodorovnej prevádzkovej polohe.

Spustenie plošiny

- ▶ Stlačte ovládacie tlačidlo **(29)** a súčasne posuňte pákový ovládač **(27)** nadol a držte obidva v tejto polohe, kým sa plošina nepoloží na zem.

  Po dosadnutí na zem plošina zmení sklon a položí sa na zem.

Zdvihnutie plošiny

- ▶ Stlačte ovládacie tlačidlo **(29)** a súčasne posuňte pákový ovládač **(27)** nahor a držte obidva v tejto polohe, kým plošina nedosiahne ložnú plochu vozidla.

  Plošina najprv zmení sklon do vodorovnej, prípadne prednastavenej polohy a potom sa zdvihne.

Sklopenie plošiny

- ▶ Stlačte ovládacie tlačidlo **(29)** a súčasne posuňte pákový ovládač **(27)** doprava (smer jazdy doprava), resp. doľava (smer jazdy doľava) a držte obidva v tejto polohe, kým sa plošina nesklopí.
- ▶ Upevnite aretáciu plošiny (ak je k dispozícii).

C Obsluha s dvojručným ovládaním a ovládacími tlačidlami

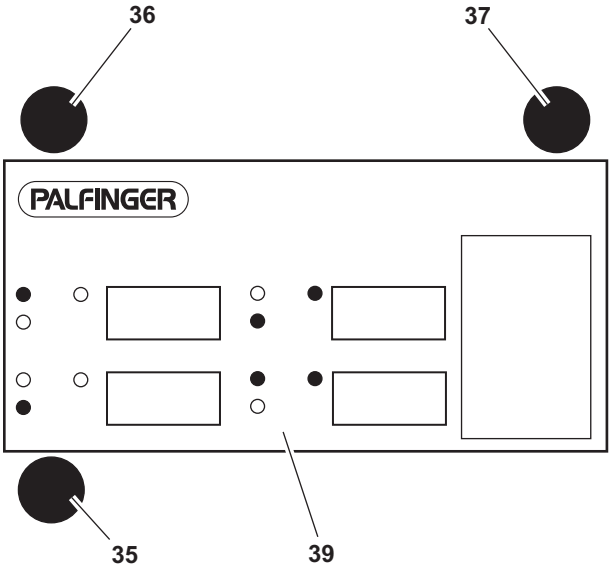

35 Ovládacie tlačidlo: Zdvíhanie/spúšťanie

36 Ovládacie tlačidlo: Vyklopenie/sklopenie

37 Ovládacie tlačidlo: Zdvíhanie/sklopenie

39 Štítok ovládania

NEBEZPEČENSTVO!

Nebezpečenstvo nehody a zranenia!

Keď nedodržíte pokyny uvedené v kapitole „Popis obsluhy“, môže pri obsluhe nákladnej plošiny dôjsť k zraneniu osôb a vecným škodám.

▶ Skôr než začnete nákladnú plošinu obsluhovať, prečítajte si kapitolu „Popis obsluhy“ od s. 26.

Upozornenie: V tomto návode je opísaný štandardný program. Špeciálne programy sa líšia od tohto opisu, resp. majú rozšírené funkcie. Podrobný opis vášho typu získate od nášho servisného oddelenia.

Vyklopenie plošiny

- ▶ Uvoľnite aretáciu plošiny (keď existuje).
- ▶ Ovládacie tlačidlo **(36)** držte tak dlho stlačené, kým plošina nie je vo vodorovnej prevádzkovej polohe.

Spustenie plošiny

- ▶ Ovládacie tlačidlo **(35)** držte tak dlho stlačené, kým sa plošina nepoloží na zem.

  Po dosadnutí na zem plošina zmení sklon a položí sa na zem.

Zdvihnutie plošiny

- ▶ Ovládacie tlačidlá **(35)** a **(37)** súčasne stlačte a držte stlačené, kým plošina nedosiahne ložnú plochu vozidla.

  Plošina najprv zmení sklon do vodorovnej, prípadne prednastavenej polohy a potom sa zdvihne.

Sklopenie plošiny

- ▶ Ovládacie tlačidlá **(36)** a **(37)** stlačte a držte stlačené, kým sa plošina nedostane do zvislej prepravnej polohy.
- ▶ Upevnite aretáciu plošiny (ak je k dispozícii).

F Obsluha s dvojručným ovládaním

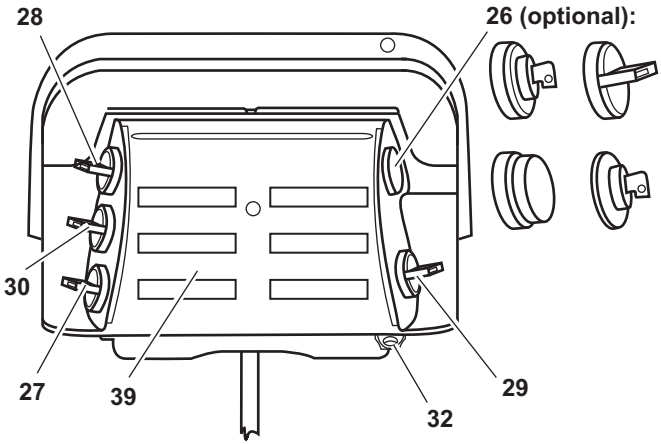

26 Voliteľne: Uzamykateľný ovládač, otočné tlačidlo, tlačidlo núdzového vypnutia, kľúč E30

27 Otočné tlačidlo: Zdvíhanie/spúšťanie

28 Otočné tlačidlo: Vyklopenie/sklopenie

29 Otočné tlačidlo: Prídavné tlačidlo

30 Otočné tlačidlo: Zasunutie a vysunutie

32 Otvor pre zámok

39 Štítok ovládania

NEBEZPEČENSTVO!

Nebezpečenstvo nehody a zranenia!

Keď nedodržíte pokyny uvedené v kapitole „Popis obsluhy“, môže pri obsluhe nákladnej plošiny dôjsť k zraneniu osôb a vecným škodám.

▶ Skôr než začnete nákladnú plošinu obsluhovať, prečítajte si kapitolu „Popis obsluhy“ od s. 26.

Upozornenie: V tomto návode je opísaný štandardný program. Špeciálne programy sa líšia od tohto opisu, resp. majú rozšírené funkcie. Podrobný opis vášho typu získate od nášho servisného oddelenia.

Vysunutie a rozloženie plošiny

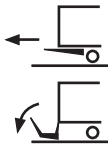

- Uvoľnite aretáciu plošiny (keď existuje).
- Otočte otočné tlačidlá **(27)** a **(29)** súčasne smerom dole a držte obidve v tejto polohe, kým sa plošina nespustí.

  Plošina sa spustí, aby sa mohla bez prekážok vysunúť.
- Otočte otočné tlačidlo **(30)** smerom dole a podržte otočené, kým sa plošina úplne nevysunie.
- Otočte otočné tlačidlá **(27)** a **(29)** súčasne smerom dole a držte obidve otočené tak dlho, kým plošina nedosadne na zem.
- Ruky si chráňte rukavicami.
- Obidvoma rukami potiahnite za rukoväť, aby sa skladací diel plošiny rozložil.

Spustenie plošiny

- Otočte otočné tlačidlá **(27)** a **(29)**, súčasne smerom dole a držte obidve v tejto polohe, kým plošina nedosadne a nepoloží sa na zem.

  Po dosadnutí na zem plošina zmení sklon a položí sa na zem.

Zdvihnutie plošiny

- Otočte otočné tlačidlá **(27)** a **(29)**, súčasne smerom hore a držte obidve v tejto polohe, kým plošina nedosiahne ložnú plochu vozidla.

  Plošina najprv zmení sklon do vodorovnej, prípadne prednastavenej polohy a potom sa zdvihne do nákladnej polohy.

Zloženie a zasunutie plošiny

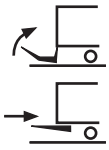

- Ruky si chráňte rukavicami.
- Obidvoma rukami potiahnite za rukoväť, aby sa skladací diel plošiny zložil.
- Upevnite aretáciu plošiny (ak je k dispozícii).
- Otočte otočné tlačidlá **(27)** a **(29)** súčasne smerom hore a držte obidve v tejto polohe tak dlho, kým plošina nedosiahne výšku pre zasunutie.

- ▶ Otočte otočné tlačidlo **(30)** smerom hore a podržte otočené, kým sa plošina úplne nezasunie. Pritom dávajte pozor na to, aby sa plošina mohla zasunúť bez prekážok.
- ▶ Otočte otočné tlačidlá **(27)** a **(29)** súčasne smerom hore a držte obidve v tejto polohe tak dlho, kým plošina nedosiahne vibračnú poistku.

F Obsluha s dvojručným ovládaním easy move®

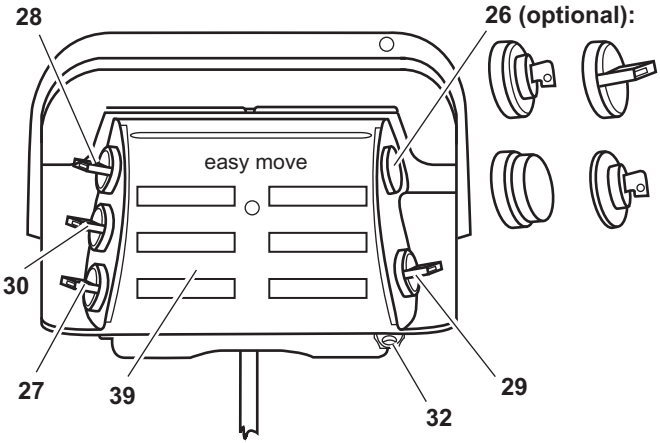

26 Voliteľne: Uzamykateľný ovládač, otočné tlačidlo, tlačidlo núdzového vypnutia, kľúč E30

27 Otočné tlačidlo: Zdvíhanie/spúšťanie

28 Otočné tlačidlo: Vyklopenie/sklopenie

29 Otočné tlačidlo: Prídavné tlačidlo

30 Otočné tlačidlo: Zasunutie a vysunutie

32 Otvor pre zámok

39 Štítok ovládania

NEBEZPEČENSTVO!

Nebezpečenstvo nehody a zranenia!

Keď nedodržíte pokyny uvedené v kapitole „Popis obsluhy“, môže pri obsluhe nákladnej plošiny dôjsť k zraneniu osôb a vecným škodám.

▶ Skôr než začnete nákladnú plošinu obsluhovať, prečítajte si kapitolu „Popis obsluhy“ od s. 26.

Upozornenie: V tomto návode je opísaný štandardný program. Špeciálne programy sa líšia od tohto opisu, resp. majú rozšírené funkcie. Podrobný opis vášho typu získate od nášho servisného oddelenia.

Vysunutie a rozloženie plošiny

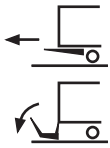

- Uvoľnite aretáciu plošiny (keď existuje).
- Otočte otočné tlačidlo **(30)** smerom dole a podržte v tejto polohe, kým sa plošina nevysunie.

  Plošina sa spustí, aby sa mohla bez prekážok vysunúť a vysunie sa.
- Otočte otočné tlačidlá **(27)** a **(29)** súčasne smerom dole a držte obidve otočené tak dlho, kým plošina nedosadne na zem.
- Ruky si chráňte rukavicami.
- Obidvoma rukami potiahnite za rukoväť, aby sa skladací diel plošiny rozložil.

Spustenie plošiny

- Otočte otočné tlačidlá **(27)** a **(29)**, súčasne smerom dole a držte obidve v tejto polohe, kým plošina nedosadne a nepoloží sa na zem.

  Po dosadnutí na zem plošina zmení sklon a položí sa na zem.

Zdvihnutie plošiny

- Otočte otočné tlačidlá **(27)** a **(29)**, súčasne smerom hore a držte obidve v tejto polohe, kým plošina nedosiahne ložnú plochu vozidla.

  Plošina najprv zmení sklon do vodorovnej, prípadne prednastavenej polohy a potom sa zdvihne do nákladnej polohy.

Zloženie a zasunutie plošiny

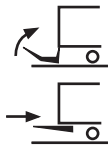

- Ruky si chráňte rukavicami.
- Obidvoma rukami potiahnite za rukoväť, aby sa skladací diel plošiny zložil.
- Otočte otočné tlačidlo **(30)** smerom hore a podržte otočené, kým sa plošina úplne nezasunie. Pritom dávajte pozor na to, aby sa plošina mohla zasunúť bez prekážok.

  Zložená plošina sa zdvíha, prípadne spúšťa automaticky, kým sa nedosiahne optimálna poloha pre zasunutie. Následne sa plošina zasunie až do koncovej polohy a potom sa zdvihne do vibračnej poistky.
- Upevnite aretáciu plošiny (ak je k dispozícii).

F Obsluha s jednoručným ovládaním

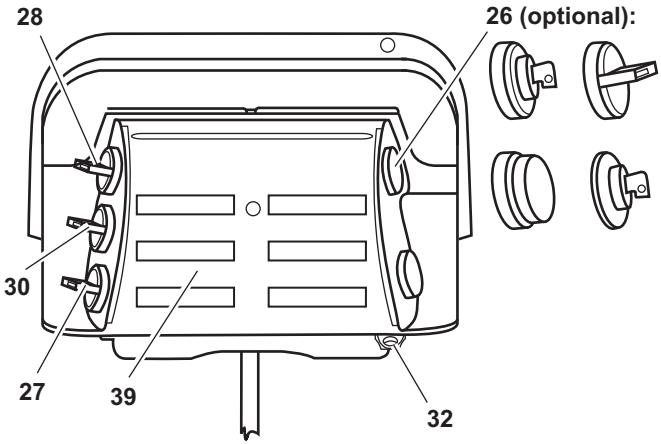

26 Voliteľne: Uzamykateľný ovládač, otočné tlačidlo, tlačidlo núdzového vypnutia, kľúč E30

27 Otočné tlačidlo: Zdvíhanie/spúšťanie

28 Otočné tlačidlo: Vyklopenie/sklopenie

30 Otočné tlačidlo: Zasunutie a vysunutie

32 Otvor pre zámok

39 Štítok ovládania

NEBEZPEČENSTVO!

Nebezpečenstvo nehody a zranenia!

Keď nedodržíte pokyny uvedené v kapitole „Popis obsluhy“, môže pri obsluhe nákladnej plošiny dôjsť k zraneniu osôb a vecným škodám.

▶ Skôr než začnete nákladnú plošinu obsluhovať, prečítajte si kapitolu „Popis obsluhy“ od s. 26.

Upozornenie: V tomto návode je opísaný štandardný program. Špeciálne programy sa líšia od tohto opisu, resp. majú rozšírené funkcie. Podrobný opis vášho typu získate od nášho servisného oddelenia.

Vysunutie a rozloženie plošiny

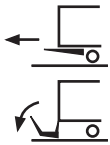

- ▶ Uvoľnite aretáciu plošiny (keď existuje).
- ▶ Otočte otočné tlačidlo **(27)** smerom dole a podržte v tejto polohe, kým sa plošina nespustí.
  Plošina sa spustí, aby sa mohla bez prekážok vysunúť.
- ▶ Otočte otočné tlačidlo **(30)** smerom dole a podržte otočené, kým sa plošina úplne nevysunie.
- ▶ Otočte otočné tlačidlo **(27)** smerom dole a držte otočené tak dlho, kým plošina nedosadne na zem.
- ▶ Ruky si chráňte rukavicami.
- ▶ Obidvoma rukami potiahnite za rukoväť, aby sa skladací diel plošiny rozložil.

Spustenie plošiny

- ▶ Otočte otočné tlačidlo **(27)** smerom dole a držte v tejto polohe, kým plošina nedosadne a nepoloží sa na zem.
  Po dosadnutí na zem plošina zmení sklon a položí sa na zem.

Zdvihnutie plošiny

- ▶ Otočte otočné tlačidlo **(27)** smerom hore a podržte v tejto polohe, kým plošina nedosiahne ložnú plochu vozidla.
  Plošina najprv zmení sklon do vodorovnej, prípadne prednastavenej polohy a potom sa zdvihne do nákladnej polohy.

Zloženie a zasunutie plošiny

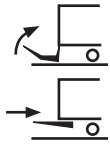

- ▶ Ruky si chráňte rukavicami.
- ▶ Obidvoma rukami potiahnite za rukoväť, aby sa skladací diel plošiny zložil.
- ▶ Otočte otočné tlačidlo **(27)** smerom hore a podržte otočené, kým plošina nedosiahne výšku pre zasunutie.
- ▶ Otočte otočné tlačidlo **(30)** smerom hore a podržte otočené, kým sa plošina úplne nezasunie. Pritom dávajte pozor na to, aby sa plošina mohla zasunúť bez prekážok.
- ▶ Otočte otočné tlačidlo **(27)** smerom hore a podržte otočené, kým plošina nedosiahne vibračnú poistku.
- ▶ Upevnite aretáciu plošiny (ak je k dispozícii).

F Obsluha s jednoručným ovládaním easy move®

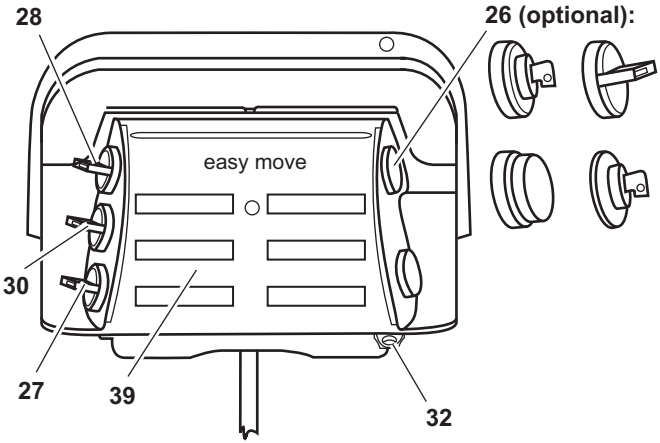

26 Voliteľne: Uzamykateľný ovládač, otočné tlačidlo, tlačidlo núdzového vypnutia, kľúč E30

27 Otočné tlačidlo: Zdvíhanie/spúšťanie

28 Otočné tlačidlo: Vyklopenie/sklopenie

30 Otočné tlačidlo: Zasunutie a vysunutie

32 Otvor pre zámok

39 Štítok ovládania

NEBEZPEČENSTVO!

Nebezpečenstvo nehody a zranenia!

Keď nedodržíte pokyny uvedené v kapitole „Popis obsluhy“, môže pri obsluhe nákladnej plošiny dôjsť k zraneniu osôb a vecným škodám.

▶ Skôr než začnete nákladnú plošinu obsluhovať, prečítajte si kapitolu „Popis obsluhy“ od s. 26.

Upozornenie: V tomto návode je opísaný štandardný program. Špeciálne programy sa líšia od tohto opisu, resp. majú rozšírené funkcie. Podrobný opis vášho typu získate od nášho servisného oddelenia.

Vysunutie a rozloženie plošiny

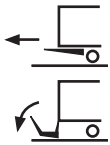

- ▶ Uvoľnite aretáciu plošiny (keď existuje).
- ▶ Otočte otočné tlačidlo **(30)** smerom dole a podržte v tejto polohe, kým sa plošina nevysunie.

  Plošina sa spustí, aby sa mohla bez prekážok vysunúť a vysunie sa.
- ▶ Otočte otočné tlačidlo **(27)** smerom dole a držte otočené tak dlho, kým plošina nedosadne na zem.
- ▶ Ruky si chráňte rukavicami.
- ▶ Obidvoma rukami potiahnite za rukoväť, aby sa skladací diel plošiny rozložil.

Spustenie plošiny

- ▶ Otočte otočné tlačidlo **(27)** smerom dole a držte v tejto polohe, kým plošina nedosadne a nepoloží sa na zem.

  Po dosadnutí na zem plošina zmení sklon a položí sa na zem.

Zdvihnutie plošiny

- ▶ Otočte otočné tlačidlo **(27)** smerom hore a podržte v tejto polohe, kým plošina nedosiahne ložnú plochu vozidla.

  Plošina najprv zmení sklon do vodorovnej, prípadne prednastavenej polohy a potom sa zdvihne do nákladnej polohy.

Zloženie a zasunutie plošiny

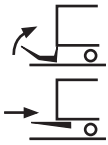

- ▶ Ruky si chráňte rukavicami.
- ▶ Obidvoma rukami potiahnite za rukoväť, aby sa skladací diel plošiny zložil.
- ▶ Otočte otočné tlačidlo **(30)** smerom hore a podržte otočené, kým sa plošina úplne nezasunie. Pritom dávajte pozor na to, aby sa plošina mohla zasunúť bez prekážok.

  Zložená plošina sa zdvíha, prípadne spúšťa automaticky, kým sa nedosiahne optimálna poloha pre zasunutie. Následne sa plošina zasunie až do koncovej polohy a potom sa zasunie do vibračnej poistky.
- ▶ Upevnite aretáciu plošiny (ak je k dispozícii).

F Obsluha s dvojručným ovládaním pre MBB R 1500 L FLAT

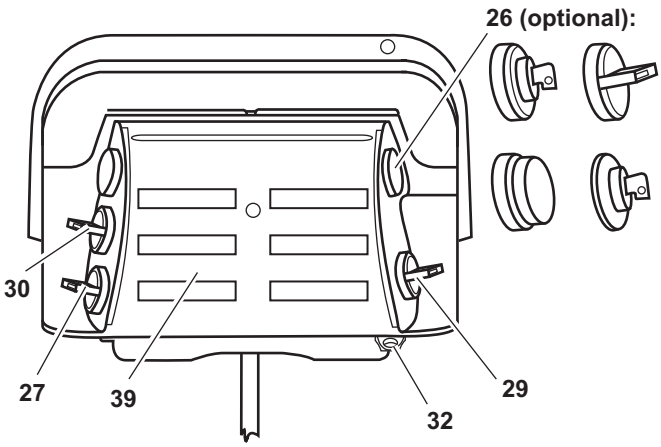

26 Voliteľne: Uzamykateľný ovládač, otočné tlačidlo, tlačidlo núdzového vypnutia, kľúč E30

27 Otočné tlačidlo: Zdvíhanie/spúšťanie

29 Otočné tlačidlo: Prídavné tlačidlo

30 Otočné tlačidlo: Zasunutie a vysunutie

32 Otvor pre zámok

39 Štítok ovládania

NEBEZPEČENSTVO!

Nebezpečenstvo nehody a zranenia!

Keď nedodržíte pokyny uvedené v kapitole „Popis obsluhy“, môže pri obsluhe nákladnej plošiny dôjsť k zraneniu osôb a vecným škodám.

▶ Skôr než začnete nákladnú plošinu obsluhovať, prečítajte si kapitolu „Popis obsluhy“ od s. 26.

Upozornenie: V tomto návode je opísaný štandardný program. Špeciálne programy sa líšia od tohto opisu, resp. majú rozšírené funkcie. Podrobný opis vášho typu získate od nášho servisného oddelenia.

Vysunutie a rozloženie plošiny

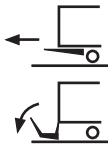

- Uvoľnite aretáciu plošiny (keď existuje).
- Otočte otočné tlačidlá **(27)** a **(29)** súčasne smerom dole a držte obidve v tejto polohe, kým sa plošina nespustí.

  Plošina sa spustí, aby sa mohla bez prekážok vysunúť.
- Otočte otočné tlačidlo **(30)** smerom dole a podržte otočené, kým sa plošina úplne nevysunie.
- Otočte otočné tlačidlá **(27)** a **(29)** súčasne smerom dole a držte obidve otočené tak dlho, kým plošina nedosadne na zem.
- Ruky si chráňte rukavicami.
- Obidvoma rukami potiahnite za rukoväť, aby sa skladací diel plošiny rozložil.

Spustenie plošiny

- Otočte otočné tlačidlá **(27)** a **(29)**, súčasne smerom dole a držte obidve v tejto polohe, kým plošina nedosadne a nepoloží sa na zem.

Zdvihnutie plošiny

- Otočte otočné tlačidlá **(27)** a **(29)**, súčasne smerom hore a držte obidve v tejto polohe, kým plošina nedosiahne ložnú plochu vozidla.

Zloženie a zasunutie plošiny

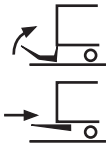

- Ruky si chráňte rukavicami.
- Obidvoma rukami potiahnite za rukoväť, aby sa skladací diel plošiny zložil.
- Upevnite aretáciu plošiny (ak je k dispozícii).
- Otočte otočné tlačidlá **(27)** a **(29)** súčasne smerom hore a držte obidve v tejto polohe tak dlho, kým plošina nedosiahne výšku pre zasunutie.
- Otočte otočné tlačidlo **(30)** smerom hore a podržte otočené, kým sa plošina úplne nezasunie. Pritom dávajte pozor na to, aby sa plošina mohla zasunúť bez prekážok.
- Otočte otočné tlačidlá **(27)** a **(29)** súčasne smerom hore a držte obidve v tejto polohe tak dlho, kým plošina nedosiahne vibračnú poistku.

F Obsluha s jednoručným ovládaním pre MBB R 1500 L FLAT

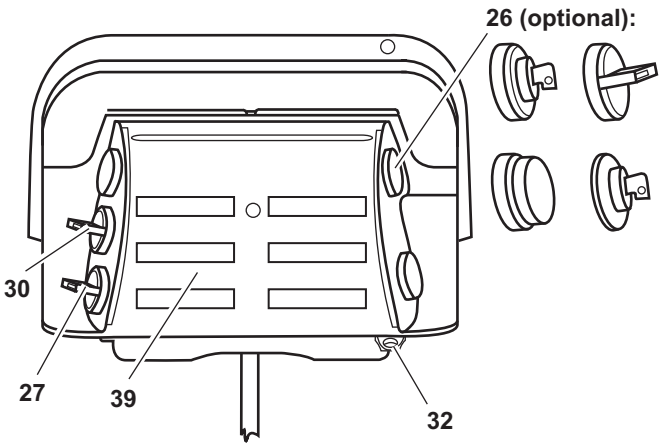

26 Voliteľne: Uzamykateľný ovládač, otočné tlačidlo, tlačidlo núdzového vypnutia, kľúč E30

27 Otočné tlačidlo: Zdvíhanie/spúšťanie

30 Otočné tlačidlo: Zasunutie a vysunutie

32 Otvor pre zámok

39 Štítok ovládania

NEBEZPEČENSTVO!

Nebezpečenstvo nehody a zranenia!

Keď nedodržíte pokyny uvedené v kapitole „Popis obsluhy“, môže pri obsluhe nákladnej plošiny dôjsť k zraneniu osôb a vecným škodám.

▶ Skôr než začnete nákladnú plošinu obsluhovať, prečítajte si kapitolu „Popis obsluhy“ od s. 26.

Upozornenie: V tomto návode je opísaný štandardný program. Špeciálne programy sa líšia od tohto opisu, resp. majú rozšírené funkcie. Podrobný opis vášho typu získate od nášho servisného oddelenia.

Vysunutie a rozloženie plošiny

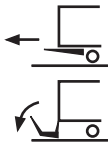

- ▶ Uvoľnite aretáciu plošiny (keď existuje).
- ▶ Otočte otočné tlačidlo **(27)** smerom dole a podržte v tejto polohe, kým sa plošina nespustí.

  Plošina sa spustí, aby sa mohla bez prekážok vysunúť.
- ▶ Otočte otočné tlačidlo **(30)** smerom dole a podržte otočené, kým sa plošina úplne nevysunie.
- ▶ Otočte otočné tlačidlo **(27)** smerom dole a držte otočené tak dlho, kým plošina nedosadne na zem.
- ▶ Ruky si chráňte rukavicami.
- ▶ Obidvoma rukami potiahnite za rukoväť, aby sa skladací diel plošiny rozložil.

Spustenie plošiny

- ▶ Otočte otočné tlačidlo **(27)** smerom dole a držte v tejto polohe, kým plošina nedosadne a nepoloží sa na zem.

Zdvihnutie plošiny

- ▶ Otočte otočné tlačidlo **(27)** smerom hore a podržte v tejto polohe, kým plošina nedosiahne ložnú plochu vozidla.

Zloženie a zasunutie plošiny

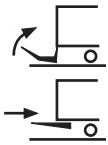

- ▶ Ruky si chráňte rukavicami.
- ▶ Obidvoma rukami potiahnite za rukoväť, aby sa skladací diel plošiny zložil.
- ▶ Otočte otočné tlačidlo **(27)** smerom hore a podržte otočené, kým plošina nedosiahne výšku pre zasunutie.
- ▶ Otočte otočné tlačidlo **(30)** smerom hore a podržte otočené, kým sa plošina úplne nezasunie. Pritom dávajte pozor na to, aby sa plošina mohla zasunúť bez prekážok.
- ▶ Otočte otočné tlačidlo **(27)** smerom hore a podržte otočené, kým plošina nedosiahne vibračnú poistku.
- ▶ Upevnite aretáciu plošiny (ak je k dispozícii).

G Obsluha s dvojručným ovládaním pre MBB R 1500 SH - R 2000 LH (dvakrát zložená plošina s priečnym nosníkom)

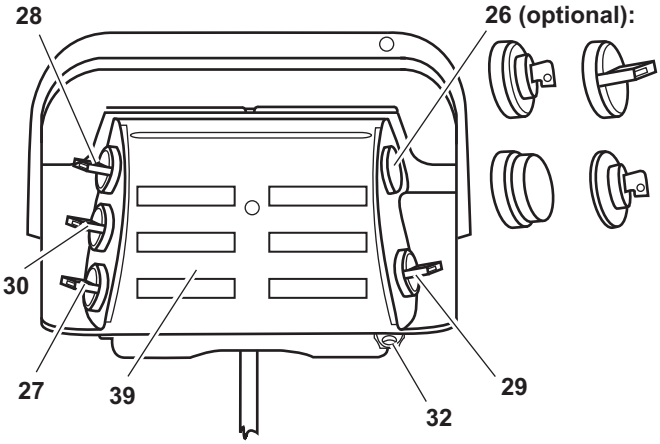

26 Voliteľne: Uzamykateľný ovládač, otočné tlačidlo, tlačidlo núdzového vypnutia, kľúč E30

27 Otočné tlačidlo: Zdvíhanie/spúšťanie

28 Otočné tlačidlo: Vyklopenie/sklopenie

29 Otočné tlačidlo: Prídavné tlačidlo

30 Otočné tlačidlo: Zasunutie a vysunutie

32 Otvor pre zámok

39 Štítok ovládania

NEBEZPEČENSTVO!

Nebezpečenstvo nehody a zranenia!

Keď nedodržíte pokyny uvedené v kapitole „Popis obsluhy“, môže pri obsluhe nákladnej plošiny dôjsť k zraneniu osôb a vecným škodám.

▶ Skôr než začnete nákladnú plošinu obsluhovať, prečítajte si kapitolu „Popis obsluhy“ od s. 26.

Upozornenie: V tomto návode je opísaný štandardný program. Špeciálne programy sa líšia od tohto opisu, resp. majú rozšírené funkcie. Podrobný opis vášho typu získate od nášho servisného oddelenia.

Vysunutie a rozloženie plošiny

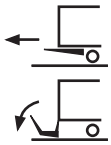

- ▶ Uvoľnite aretáciu plošiny (keď existuje).
- ▶ Otočte otočné tlačidlo **(30)** smerom dole a podržte v tejto polohe, kým sa jedna časť plošiny nerozloží.

  Plošina trochu klesne a potom sa vysunie. Následne klesne až na zem a potom sa ďalšia časť rozloží.
- ▶ Ruky si chráňte rukavicami.
- ▶ Obidvoma rukami potiahnite za rukoväť, aby sa skladací diel plošiny rozložil.

Zdvihnutie plošiny

- ▶ Otočte otočné tlačidlá **(27)** a **(29)** súčasne smerom hore a držte obidve v tejto polohe tak dlho, kým plošina nedosiahne ložnú plochu vozidla.

  Plošina najprv zmení sklon do vodorovnej, prípadne prednastavenej polohy a potom sa zdvihne do nákladnej polohy.

Spustenie plošiny

- ▶ Otočte otočné tlačidlá **(27)** a **(29)** súčasne smerom dole a držte obidve v tejto polohe, kým plošina nedosadne a nepoloží sa na zem.

  Po dosadnutí na zem plošina zmení sklon a položí sa na zem.

Nastavenie polohy BDF

- ▶ Otočte otočné tlačidlá **(27)** a **(29)** súčasne smerom hore a držte obidve v tejto polohe tak dlho, kým plošina nedosiahne ložnú plochu vozidla.
- ▶ Otočte otočné tlačidlo **(30)** smerom hore a podržte otočené, kým plošina nedosiahne polohu pre nakladanie.
- ▶ Posúvajte jazdec koľajnice pojazdu, kým sa nestlmí vonkajší snímač.

Nabehnutie do polohy BDF

- ▶ Otočte otočné tlačidlá **(27)** a **(29)** súčasne smerom hore a držte obidve v tejto polohe, kým sa torzný rám nedostane do svojej vodorovnej polohy.
- ▶ Otočte otočné tlačidlo **(30)** smerom hore.

  Plošina prejde do nastavenej polohy BDF.
- ▶ Otočte otočné tlačidlá **(27)** a **(29)** súčasne smerom hore a držte obidve v tejto polohe, kým sa plošina nedostane do nákladnej polohy.

Zloženie a zasunutie plošiny

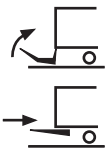

- ▶ Otočte otočné tlačidlá **(27)** a **(29)** súčasne smerom dole a držte obidve v tejto polohe, kým plošina nedosiahne zem.
- ▶ Ruky si chráňte rukavicami.
- ▶ Obidvoma rukami potiahnite za rukoväť, aby sa skladací diel plošiny zložil.
- ▶ Upevnite aretáciu plošiny (keď existuje).
- ▶ Otočte otočné tlačidlo **(30)** smerom hore a podržte v tejto polohe, kým plošina nedosiahne vibračnú poistku.

  Plošina sa automaticky sklopí a následne sa zdvihne do polohy pre zasunutie. Potom sa úplne zasunie a zdvihne sa do vibračnej poistky.

G Obsluha s dvojručným ovládaním pre MBB R 750 SM - R 2000 LM (dvakrát zložená plošina bez priečneho nosníka)

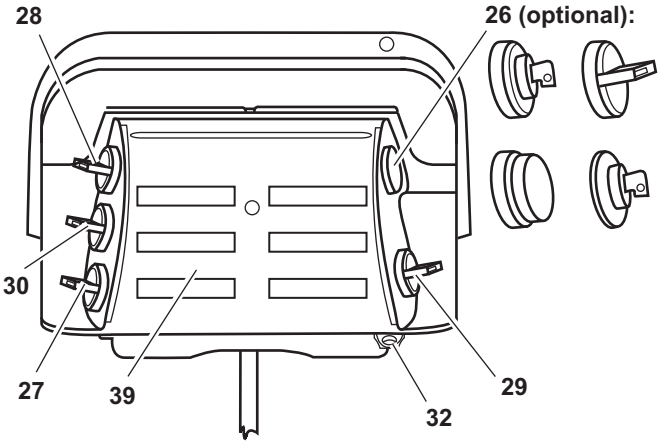

26 Voliteľne: Uzamykateľný ovládač, otočné tlačidlo, tlačidlo núdzového vypnutia, kľúč E30

27 Otočné tlačidlo: Zdvíhanie/spúšťanie

28 Otočné tlačidlo: Vyklopenie/sklopenie

29 Otočné tlačidlo: Prídavné tlačidlo

30 Otočné tlačidlo: Zasunutie a vysunutie

32 Otvor pre zámok

39 Štítok ovládania

NEBEZPEČENSTVO!

Nebezpečenstvo nehody a zranenia!

Keď nedodržíte pokyny uvedené v kapitole „Popis obsluhy“, môže pri obsluhe nákladnej plošiny dôjsť k zraneniu osôb a vecným škodám.

▶ Skôr než začnete nákladnú plošinu obsluhovať, prečítajte si kapitolu „Popis obsluhy“ od s. 26.

Upozornenie: V tomto návode je opísaný štandardný program. Špeciálne programy sa líšia od tohto opisu, resp. majú rozšírené funkcie. Podrobný opis vášho typu získate od nášho servisného oddelenia.

Vysunutie a rozloženie plošiny

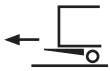

- ▶ Uvoľnite aretáciu plošiny (keď existuje).
- ▶ Otočte otočné tlačidlo **(30)** smerom dole a podržte v tejto polohe, kým plošina nedosiahne zvislú polohu.

  Plošina trochu klesne a potom sa vysunie. Následne klesne až na zem a sklopí sa približne do zvislej polohy.

- ▶ Ruky si chráňte rukavicami.
- ▶ Obidvoma rukami plošinu otočte asi o 20° dopredu.
- ▶ Otočte otočné tlačidlo **(30)** smerom dole a podržte otočené, kým sa plošina neuloží na zem.

  Plošina klesne na zem a následne sa rozloží prvý skladací diel.

- ▶ Ruky si chráňte rukavicami.
- ▶ Obidvoma rukami potiahnite za rukoväť, aby sa rozložil druhý skladací diel plošiny.

Zdvihnutie plošiny

- ▶ Otočte otočné tlačidlá **(27)** a **(29)** súčasne smerom hore a držte obidve v tejto polohe tak dlho, kým plošina nedosiahne ložnú plochu vozidla.

  Plošina najprv zmení sklon do vodorovnej, prípadne prednastavenej polohy a potom sa zdvihne do nákladnej polohy.

Spustenie plošiny

- ▶ Otočte otočné tlačidlá **(27)** a **(29)** súčasne smerom dole a držte obidve v tejto polohe, kým plošina nedosadne a nepoloží sa na zem.

  Po dosadnutí na zem plošina zmení sklon a položí sa na zem.

Nastavenie polohy BDF

- ▶ Otočte otočné tlačidlá **(27)** a **(29)** súčasne smerom hore a držte obidve v tejto polohe tak dlho, kým plošina nedosiahne ložnú plochu vozidla.
- ▶ Otočte otočné tlačidlo **(30)** smerom hore a podržte otočené, kým plošina nedosiahne polohu pre nakladanie.
- ▶ Posúvajte jazdec koľajnice pojazdu, kým sa nestlmí vonkajší snímač.

Nabehnutie do polohy BDF

- ▶ Otočte otočné tlačidlá **(27)** a **(29)** súčasne smerom hore a držte obidve v tejto polohe, kým sa torzný rám nedostane do svojej vodorovnej polohy.
- ▶ Otočte otočné tlačidlo **(30)** smerom hore.

  Plošina prejde do nastavenej polohy BDF.
- ▶ Otočte otočné tlačidlá **(27)** a **(29)** súčasne smerom hore a držte obidve v tejto polohe, kým sa plošina nedostane do nákladnej polohy.

Zloženie a zasunutie plošiny

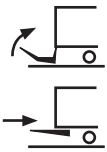

- ▶ Otočte otočné tlačidlá **(27)** a **(29)** súčasne smerom dole a držte obidve v tejto polohe, kým plošina nedosiahne zem.
- ▶ Ruky si chráňte rukavicami.
- ▶ Sklopte prejazdový plech (keď existuje).
- ▶ Obidvoma rukami potiahnite za rukoväť, aby sa skladací diel plošiny zložil.
- ▶ Otočte otočné tlačidlo **(30)** smerom hore a podržte v tejto polohe, kým plošina nedosiahne zvislú polohu.
- ▶ Obidvoma rukami plošinu skloňte asi o 20°.
- ▶ Otočte otočné tlačidlo **(30)** smerom hore a podržte v tejto polohe, kým plošina nedosiahne vibračnú poistku.

  Po automatickom sklopení sa plošina zdvihne do vibračnej poistky.
- ▶ Upevnite aretáciu plošiny (keď existuje).

G Obsluha s dvojručným ovládaním pre MBB R 750 SM - R 2000 LM (dvakrát zložená plošina s priečnym nosníkom)

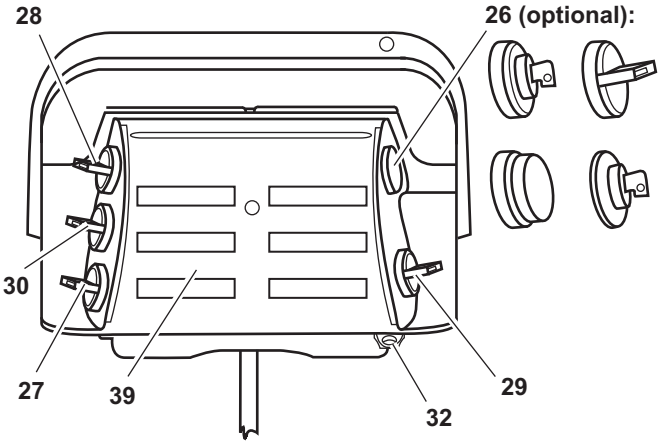

26 Voliteľne: Uzamykateľný ovládač, otočné tlačidlo, tlačidlo núdzového vypnutia, kľúč E30

27 Otočné tlačidlo: Zdvíhanie/spúšťanie

28 Otočné tlačidlo: Vyklopenie/sklopenie

29 Otočné tlačidlo: Prídavné tlačidlo

30 Otočné tlačidlo: Zasunutie a vysunutie

32 Otvor pre zámok

39 Štítok ovládania

NEBEZPEČENSTVO!

Nebezpečenstvo nehody a zranenia!

Keï nedodržíte pokyny uvedené v kapitole „Popis obsluhy“, môže pri obsluhe nákladnej plošiny dôjs˝ k zraneniu osôb a vecným škodám.

▶ Skôr než začnete nákladnú plošinu obsluhova˝, prečítajte si kapitolu „Popis obsluhy“ od s. 26.

Upozornenie: V tomto návode je opísaný štandardný program. Špeciálne programy sa líšia od tohto opisu, resp. majú rozšírené funkcie. Podrobný opis vášho typu získate od nášho servisného oddelenia.

Vysunutie a rozloženie plošiny

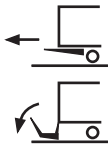

- Uvo¾nite aretáciu plošiny (keï existuje).
- Otočte otočné tlačidlá **(27)** a **(29)** súčasne smerom dole a držte obidve v tejto polohe, kým sa plošina nespustí.

  Plošina sa spustí, aby sa mohla bez prekážok vysunú˝.
- Otočte otočné tlačidlo **(30)** smerom dole a podržte otočené, kým sa plošina úplne nevysunie.
- Otočte otočné tlačidlá **(27)** a **(29)** súčasne smerom dole a držte obidve otočené tak dlho, kým plošina nedosadne na zem.
- Ruky si chráòte rukavicami.
- Obidvoma rukami uchopte hranu plošiny, aby sa rozložila dozadu.
- Potiahnite obidvoma rukami skladací diel plošiny, aby sa rozložil dozadu.

Spustenie plošiny

- Otočte otočné tlačidlá **(27)** a **(29)**, súčasne smerom dole a držte obidve v tejto polohe, kým plošina nedosadne a nepoloží sa na zem.

  Po dosadnutí na zem plošina zmení sklon a položí sa na zem.

Zdvihnutie plošiny

- Otočte otočné tlačidlá **(27)** a **(29)**, súčasne smerom hore a držte obidve v tejto polohe, kým plošina nedosiahne ložnú plochu vozidla.

  Plošina najprv zmení sklon do vodorovnej, prípadne prednastavenej polohy a potom sa zdvihne do nákladnej polohy.

Zloženie a zasunutie plošiny

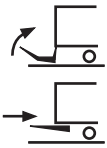

- ▶ Ruky si chráòte rukavicami.
- ▶ Obidvoma rukami uchopte hranu plošiny, aby sa plošina zložila.
- ▶ Potiahnite obidvoma rukami skladací diel plošiny, aby sa zložil.
- ▶ Upevnite aretáciu plošiny (keï existuje).
- ▶ Otočte plošinu až po kladku na rúrke statívu.
- ▶ Otočte otočné tlačidlá **(27)** a **(29)** súčasne smerom hore a držte obidve v tejto polohe tak dlho, kým plošina nedosiahne výšku pre zasunutie.
- ▶ Otočte otočné tlačidlo **(30)** smerom hore a podržte otočené, kým sa plošina úplne nezasunie. Pritom dávajte pozor na to, aby sa plošina mohla zasunú˝ bez prekážok.

Otočte otočné tlačidlá **(27)** a **(29)** súčasne smerom hore a držte obidve v tejto polohe tak dlho, kým plošina nedosiahne vibračnú poistku.

K Obsluha s dvojručným ovládaním

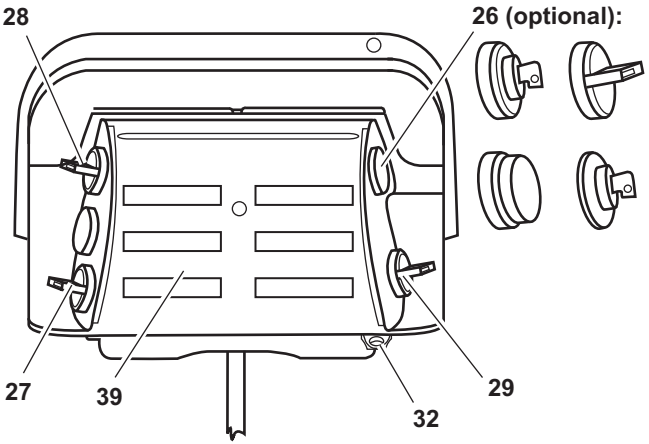

26 Voliteľne: Uzamykateľný ovládač, otočné tlačidlo, tlačidlo núdzového vypnutia, kľúč E30

27 Otočné tlačidlo: Zdvíhanie/spúšťanie

28 Otočné tlačidlo: Vyklopenie/sklopenie

29 Otočné tlačidlo: Prídavné tlačidlo

32 Otvor pre zámok

39 Štítok ovládania

NEBEZPEČENSTVO!

Nebezpečenstvo nehody a zranenia!

Keď nedodržíte pokyny uvedené v kapitole „Popis obsluhy“, môže pri obsluhe nákladnej plošiny dôjsť k zraneniu osôb a vecným škodám.

▶ Skôr než začnete nákladnú plošinu obsluhovať, prečítajte si kapitolu „Popis obsluhy“ od s. 26.

Upozornenie: V tomto návode je opísaný štandardný program. Špeciálne programy sa líšia od tohto opisu, resp. majú rozšírené funkcie. Podrobný opis vášho typu získate od nášho servisného oddelenia.

Rozloženie plošiny

- ▶ Uvoľnite aretáciu plošiny (keď existuje).
- ▶ Otočte otočné tlačidlá **(27)** a **(29)** súčasne smerom dole a držte obidve v tejto polohe, kým plošina nedosiahne približne zvislú polohu.

  Plošina trochu klesne a následne sa otočí po vodiacej kladke približne do zvislej polohy.
- ▶ Ruky si chráňte rukavicami.
- ▶ Obidvoma rukami potiahnite za rukoväť, aby sa plošina rozložila dozadu.
- ▶ Otočte otočné tlačidlá **(28)** a **(29)** súčasne smerom dole a držte obidve v tejto polohe, kým plošina nedosiahne vodorovnú polohu.
- ▶ Obidvoma rukami rozložte skladací diel plošiny do prevádzkovej polohy.

Spustenie plošiny

- ▶ Otočte otočné tlačidlá **(27)** a **(29)**, súčasne smerom dole a držte obidve v tejto polohe, kým sa plošina nepoloží na zem.

  Po dosadnutí na zem plošina zmení sklon a položí sa na zem.

Zdvihnutie plošiny

- ▶ Otočte otočné tlačidlá **(27)** a **(29)** súčasne smerom hore a držte obidve v tejto polohe, kým plošina nedosiahne nákladnú polohu.

Zloženie plošiny

- ▶ Uistite sa, že plošina leží na zemi vo vodorovnej polohe.
- ▶ Ruky si chráňte rukavicami.
- ▶ Zložte skladací diel plošiny obidvoma rukami z prevádzkovej polohy na pevný diel plošiny.
- ▶ Otočte otočné tlačidlá **(28)** a **(29)** súčasne smerom hore a držte obidve v tejto polohe, kým plošina nedosiahne zvislú polohu.
- ▶ Ruky si chráňte rukavicami.
- ▶ Obidvoma rukami tlačte plošinu proti vodiacej kladke.

- ▶ Otočte otočné tlačidlá **(27)** a **(29)** súčasne smerom hore a držte obidve v tejto polohe, kým plošina nedosiahne prepravnú polohu.
- ▶ Upevnite aretáciu plošiny (ak je k dispozícii).

K Obsluha s jednoručným ovládaním

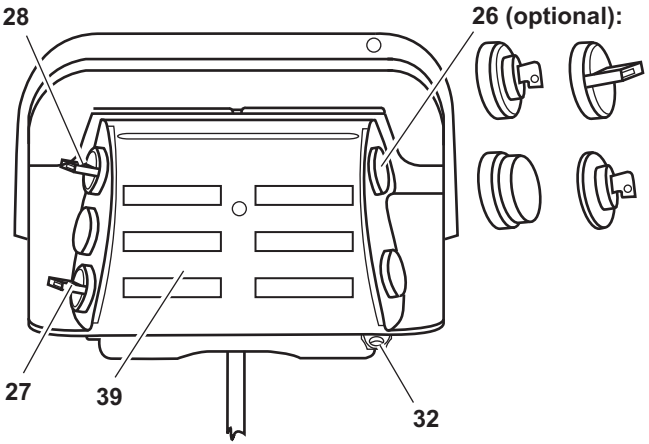

26 Voliteľne: Uzamykateľný ovládač, otočné tlačidlo, tlačidlo núdzového vypnutia, kľúč E30

27 Otočné tlačidlo: Zdvíhanie/spúšťanie

28 Otočné tlačidlo: Vyklopenie/sklopenie

32 Otvor pre zámok

39 Štítok ovládania

NEBEZPEČENSTVO!

Nebezpečenstvo nehody a zranenia!

Keď nedodržíte pokyny uvedené v kapitole „Popis obsluhy“, môže pri obsluhe nákladnej plošiny dôjsť k zraneniu osôb a vecným škodám.

▶ Skôr než začnete nákladnú plošinu obsluhovať, prečítajte si kapitolu „Popis obsluhy“ od s. 26.

Upozornenie: V tomto návode je opísaný štandardný program. Špeciálne programy sa líšia od tohto opisu, resp. majú rozšírené funkcie. Podrobný opis vášho typu získate od nášho servisného oddelenia.

Rozloženie plošiny

- ▶ Uvoľnite aretáciu plošiny (keď existuje).
- ▶ Otočte otočné tlačidlo **(27)** smerom dole a podržte v tejto polohe, kým plošina nedosiahne zvislú polohu.
  Plošina trochu klesne a následne sa otočí po vodiacej kladke približne do zvislej polohy.
- ▶ Ruky si chráňte rukavicami.
- ▶ Obidvoma rukami potiahnite za rukoväť, aby sa plošina rozložila dozadu.
- ▶ Otočte otočné tlačidlo **(28)** smerom dole a podržte v tejto polohe, kým plošina nedosiahne vodorovnú polohu.
- ▶ Obidvoma rukami rozložte skladací diel plošiny do prevádzkovej polohy.

Zdvihnutie plošiny

- ▶ Otočte otočné tlačidlo **(27)** smerom hore a podržte otočené, kým plošina nedosiahne nákladnú polohu.

Spustenie plošiny

- ▶ Otočte otočné tlačidlo **(27)** smerom dole a podržte otočené, kým sa plošina nepoloží na zem.
  Po dosadnutí na zem plošina zmení sklon a položí sa na zem.

Zloženie plošiny

- ▶ Uistite sa, že plošina leží na zemi vo vodorovnej polohe.
- ▶ Ruky si chráňte rukavicami.
- ▶ Zložte skladací diel plošiny obidvoma rukami z prevádzkovej polohy na pevný diel plošiny.
- ▶ Otočte otočné tlačidlo **(28)** smerom hore a podržte v tejto polohe, kým plošina nedosiahne zvislú polohu.
  Plošina sa otočí z vodorovnej polohy do zvislej polohy.
- ▶ Ruky si chráňte rukavicami.
- ▶ Obidvoma rukami tlačte plošinu proti vodiacej kladke.
- ▶ Otočte otočné tlačidlo **(27)** smerom hore a podržte v tejto polohe, kým plošina nedosiahne prepravnú polohu.
- ▶ Upevnite aretáciu plošiny (ak je k dispozícii).

B L M Obsluha s dvojručným ovládaním

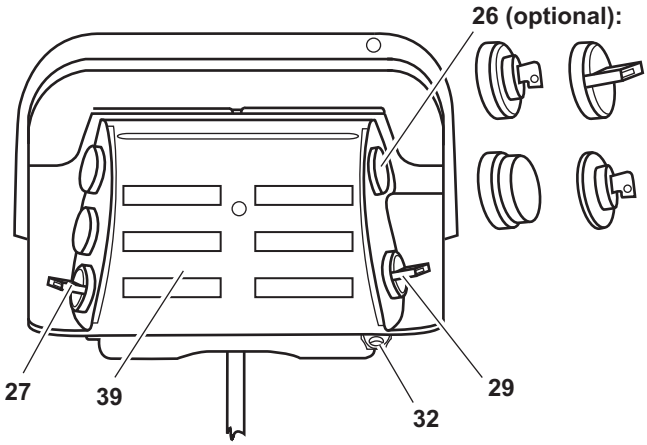

26 Voliteľne: Uzamykateľný ovládač, otočné tlačidlo, tlačidlo núdzového vypnutia, kľúč E30

27 Otočné tlačidlo: Zdvíhanie/spúšťanie

29 Otočné tlačidlo: Prídavné tlačidlo

32 Otvor pre zámok

39 Štítok ovládania

NEBEZPEČENSTVO!

Nebezpečenstvo nehody a zranenia!

Keď nedodržíte pokyny uvedené v kapitole „Popis obsluhy“, môže pri obsluhe nákladnej plošiny dôjsť k zraneniu osôb a vecným škodám.

▶ Skôr než začnete nákladnú plošinu obsluhovať, prečítajte si kapitolu „Popis obsluhy“ od s. 26.

Upozornenie: V tomto návode je opísaný štandardný program. Špeciálne programy sa líšia od tohto opisu, resp. majú rozšírené funkcie. Podrobný opis vášho typu získate od nášho servisného oddelenia.

Rozloženie plošiny

- ▶ Uvoľnite aretáciu plošiny (keď existuje).
- ▶ Otočte otočné tlačidlá **(27)** a **(29)** súčasne smerom dole a držte obidve otočené tak dlho, kým sa plošina nepoloží na zem.
- ▶ Ruky si chráňte rukavicami.
- ▶ Obidvoma rukami potiahnite za rukoväť, aby sa skladací diel plošiny rozložil.

Zdvihnutie plošiny

- ▶ Otočte otočné tlačidlá **(27)** a **(29)** súčasne smerom hore a držte obidve v tejto polohe tak dlho, kým plošina nedosiahne nákladnú polohu.

  Plošina sa otočí do vodorovnej, prípadne prednastavenej polohy a následne sa zdvihne.

Spustenie plošiny

- ▶ Otočte otočné tlačidlá **(27)** a **(29)** súčasne smerom dole a držte obidve otočené tak dlho, kým sa plošina nepoloží na zem.

  Po dosadnutí na zem plošina zmení sklon a položí sa na zem.

Zloženie plošiny

- ▶ Uistite sa, že plošina leží na zemi vo vodorovnej polohe.
- ▶ Ruky si chráňte rukavicami.
- ▶ Zložte skladací diel plošiny obidvoma rukami z prevádzkovej polohy na pevný diel plošiny.
- ▶ Upevnite aretáciu plošiny (ak je k dispozícii).
- ▶ Otočte plošinu až po kladku na rúrke statívu.
- ▶ Otočte otočné tlačidlá **(27)** a **(29)** súčasne smerom hore a držte obidve v tejto polohe, kým sa plošina výkyvným pohybom nezasunie pod vozidlo.

  Plošina sa zdvihne a výkyvným pohybom sa zasunie pod vozidlo.

B L M **Obsluha s jednoručným ovládaním**

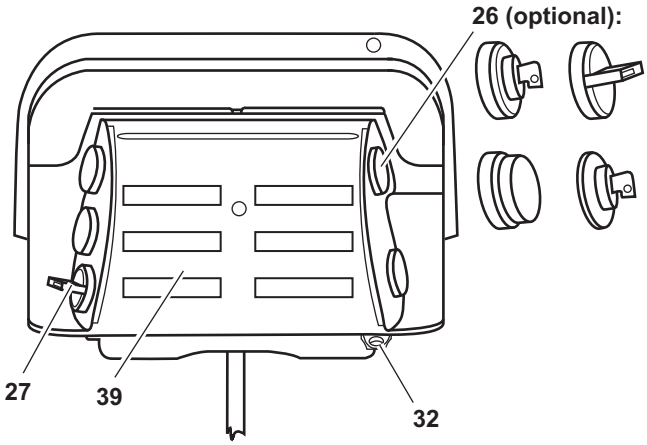

26 Voliteľne: Uzamykateľný ovládač, otočné tlačidlo
Tlačidlo núdzového vypnutia, kľúč E30

27 Otočné tlačidlo: Zdvíhanie/spúšťanie

32 Otvor pre zámok

39 Štítok ovládania

NEBEZPEČENSTVO!

Nebezpečenstvo nehody a zranenia!

Keď nedodržíte pokyny uvedené v kapitole „Popis obsluhy“, môže pri obsluhe nákladnej plošiny dôjsť k zraneniu osôb a vecným škodám.

▶ Skôr než začnete nákladnú plošinu obsluhovať, prečítajte si kapitolu „Popis obsluhy“ od s. 26.

Upozornenie: V tomto návode je opísaný štandardný program. Špeciálne programy sa líšia od tohto opisu, resp. majú rozšírené funkcie. Podrobný opis vášho typu získate od nášho servisného oddelenia.

Rozloženie plošiny

- ▶ Uvoľnite aretáciu plošiny (keď existuje).
- ▶ Otočte otočné tlačidlo **(27)** smerom dole a podržte otočené, kým sa plošina nepoloží na zem.
- ▶ Ruky si chráňte rukavicami.
- ▶ Obidvoma rukami potiahnite za rukoväť, aby sa skladací diel plošiny rozložil.

Zdvihnutie plošiny

- ▶ Otočte otočné tlačidlo **(27)** smerom hore a podržte otočené, kým plošina nedosiahne nákladnú polohu.

  Plošina sa otočí do vodorovnej, prípadne prednastavenej polohy a následne sa zdvihne.

Spustenie plošiny

- ▶ Otočte otočné tlačidlo **(27)** smerom dole a podržte otočené, kým sa plošina nepoloží na zem.

  Po dosadnutí na zem plošina zmení sklon a položí sa na zem.

Zloženie plošiny

- ▶ Uistite sa, že plošina leží na zemi vo vodorovnej polohe.
- ▶ Ruky si chráňte rukavicami.
- ▶ Zložte skladací diel plošiny obidvoma rukami z prevádzkovej polohy na pevný diel plošiny.
- ▶ Upevnite aretáciu plošiny (ak je k dispozícii).
- ▶ Otočte plošinu až po kladku na rúrke statívu.
- ▶ Otočte otočné tlačidlo **(27)** smerom hore a podržte v tejto polohe, kým sa plošina výkyvným pohybom nezasunie pod vozidlo.

  Plošina sa zdvihne a výkyvným pohybom sa zasunie pod vozidlo.

M Obsluha F 600 L

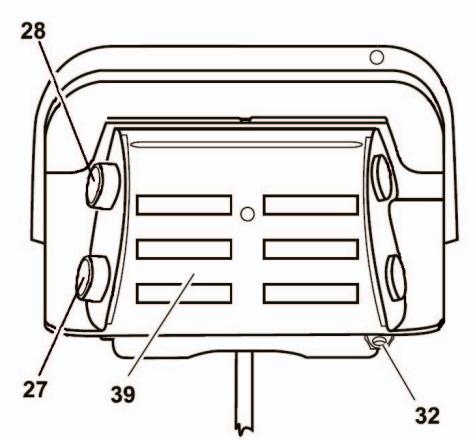

27 Ovládacie tlačidlo: Spustenie

28 Ovládacie tlačidlo: Zdvihnutie

32 Otvor pre zámok

39 Štítok ovládania

NEBEZPEČENSTVO!

Nebezpečenstvo nehody a zranenia!

Keď nedodržíte pokyny uvedené v kapitole „Popis obsluhy“, môže pri obsluhe nákladnej plošiny dôjsť k zraneniu osôb a vecným škodám.

▶ Skôr než začnete nákladnú plošinu obsluhovať, prečítajte si kapitolu „Popis obsluhy“ od s. 26.

Rozloženie plošiny

- ▶ Uvoľnite aretáciu plošiny (keď existuje).
- ▶ Stlačte ovládacie tlačidlo **(27)** a podržte ho stlačené, kým sa plošina nepoloží na zem.
- ▶ Ruky si chráňte rukavicami.
- ▶ Obidvoma rukami potiahnite za rukoväť, aby sa skladací diel plošiny rozložil.

Zdvihnutie plošiny

- ▶ Stlačte ovládacie tlačidlo **(28)** a podržte ho stlačené, kým sa plošina nedostane do nákladnej polohy.

  Plošina sa otočí do vodorovnej, prípadne prednastavenej polohy a následne sa zdvihne.

Spustenie plošiny

- ▶ Stlačte ovládacie tlačidlo **(27)** a podržte ho stlačené, kým sa plošina nepoloží na zem.

  Po dosadnutí na zem plošina zmení sklon a položí sa na zem.

Zloženie plošiny

- ▶ Uistite sa, že plošina leží na zemi vo vodorovnej polohe.
- ▶ Ruky si chráňte rukavicami.
- ▶ Zložte skladací diel plošiny obidvoma rukami z prevádzkovej polohy na pevný diel plošiny.
- ▶ Upevnite aretáciu plošiny (ak je k dispozícii).
- ▶ Otočte plošinu až po kladku na rúrke statívu.
- ▶ Stlačte ovládacie tlačidlo **(28)** a podržte ho stlačené, kým sa plošina výkyvným pohybom nezasunie pod vozidlo.

  Plošina sa zdvihne a výkyvným pohybom sa zasunie pod vozidlo.

B M Obsluha s jednoručným ovládaním

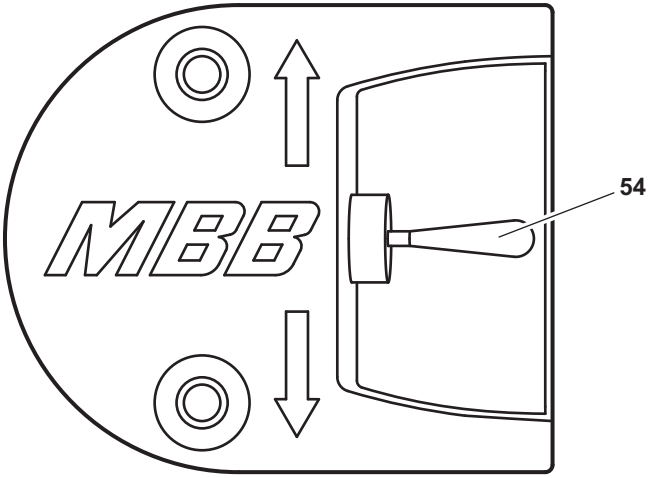

54 Výkyvné tlačidlo

NEBEZPEČENSTVO!

Nebezpečenstvo nehody a zranenia!

Keď nedodržíte pokyny uvedené v kapitole „Popis obsluhy“, môže pri obsluhe nákladnej plošiny dôjsť k zraneniu osôb a vecným škodám.

▶ Skôr než začnete nákladnú plošinu obsluhovať, prečítajte si kapitolu „Popis obsluhy“ od s. 26.

Rozloženie plošiny

- ▶ Uvoľnite aretáciu plošiny (keď existuje).
- ▶ Stlačte výkyvné tlačidlo **(54)** smerom dole a držte stlačené tak dlho, kým sa torzný rám nedotkne zeme.
- ▶ Ruky si chráňte rukavicami.
- ▶ Obidvoma rukami potiahnite rukoväť, aby sa plošina otočila do vodorovnej polohy.
- ▶ Obidvoma rukami potiahnite za rukoväť, aby sa skladací diel plošiny rozložil.

Spustenie plošiny

- ▶ Stlačte výkyvné tlačidlo **(54)** smerom dole a držte stlačené tak dlho, kým plošina pri zmenšujúcej sa výške nedosiahne sklon okolitej plochy.

Zdvihnutie plošiny

- ▶ Stlačte výkyvné tlačidlo **(54)** smerom hore a držte stlačené tak dlho, kým plošina pri zväčšujúcej sa výške nedosiahne nákladnú polohu.

Zloženie plošiny

- ▶ Uistite sa, že plošina leží na zemi vo vodorovnej polohe.
- ▶ Ruky si chráňte rukavicami.
- ▶ Sklopte sklopný diel plošiny na plošinu.
- ▶ Upevnite aretáciu plošiny (ak je k dispozícii).
- ▶ Otočte plošinu až po kladku na rúrke statívu.

V Obsluha prostredníctvom dvoch ručných káblových ovládačov s vždy troma ovládacími tlačidlami

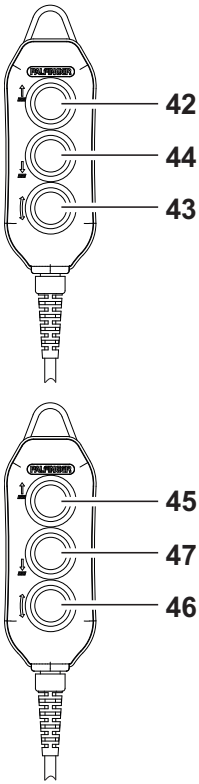

Ručný káblový ovládač 1

42 Ovládacie tlačidlo: Zdvihnúť plošinu

43+42 Ovládacie tlačidlo: Sklopiť plošinu

44 Ovládacie tlačidlo: Spustiť plošinu

43+44 Ovládacie tlačidlo: Vyklopiť plošinu

Ručný káblový ovládač 2

45 Ovládacie tlačidlo: Zdvihnúť plošinu

46+45 Ovládacie tlačidlo: Zložiť prejazdový mostík

47 Ovládacie tlačidlo: Spustiť plošinu

Upozornenie: Od mája 2019 sa bude používať zobrazený ručný káblový ovládač. Pamätajte: Staršie modely ručného káblového ovládača majú iné obsadenie tlačidiel.

Ručný káblový ovládač 1 (Model do mája 2019)

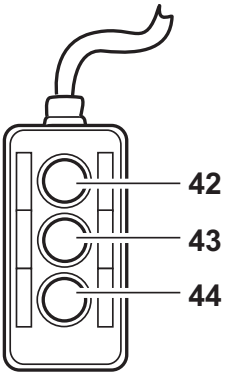

Ručný káblový ovládač 2 (Model do mája 2019)

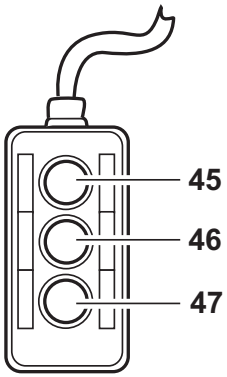

42 Ovládacie tlačidlo: Zdvihnúť plošinu

43+42 Ovládacie tlačidlo: Sklopiť plošinu

44 Ovládacie tlačidlo: Spustiť plošinu

43+44 Ovládacie tlačidlo: Vyklopiť plošinu

Ručný káblový ovládač 2

45 Ovládacie tlačidlo: Zdvihnúť plošinu

46+45 Ovládacie tlačidlo: Zložiť prejazdový mostík

47 Ovládacie tlačidlo: Spustiť plošinu

46+47 Ovládacie tlačidlo: Rozložiť prejazdový mostík

NEBEZPEČENSTVO!

Nebezpečenstvo nehody a zranenia!

Keď nedodržíte pokyny uvedené v kapitole „Popis obsluhy“, môže pri obsluhe vertikálneho výťahu dôjsť k zraneniu osôb a vecným škodám.

▶ Skôr než začnete vertikálny výťah obsluhovať, prečítajte si kapitolu „Popis obsluhy“ od str. 26.

NEBEZPEČENSTVO!

Nebezpečenstvo pomliaždenia pri nesprávnej obslužnej polohe!

Pri obsluhe s ručným káblovým ovládačom môže pri nesprávnom stanovisku obsluhujúcej osoby dôjsť k zraneniu osôb alebo vecným škodám, ak nedodržíte nasledujúce upozornenia.

- Plošinu obsluhujte s ručným káblovým ovládačom výlučne z označených obslužných polôh (pozri obrázok nižšie).
- Ak sa plošina ovláda ručným káblovým ovládačom z vnútornej oblasti nadstavby vozidla, udržiavajte od nakladacej hrany minimálny odstup 250 mm.
- Pri obsluhe dávajte pozor na to, aby ste sa nikdy nenachádzali v oblasti hrany pomliaždenia medzi plošinou a nadstavbou vozidla.
- Pri obsluhe stojte výlučne na plošine na ploche označenej symbolmi nôh.
- Pri obsluhe plošiny zo zeme udržiavajte od všetkých hrán plošiny minimálny odstup 1 m.
- Uistite sa, že na celú pracovnú oblasť môžete dobre vidieť a blízko plošiny sa nenachádzajú žiadne osoby.

Obslužné polohy, ručný káblový ovládač

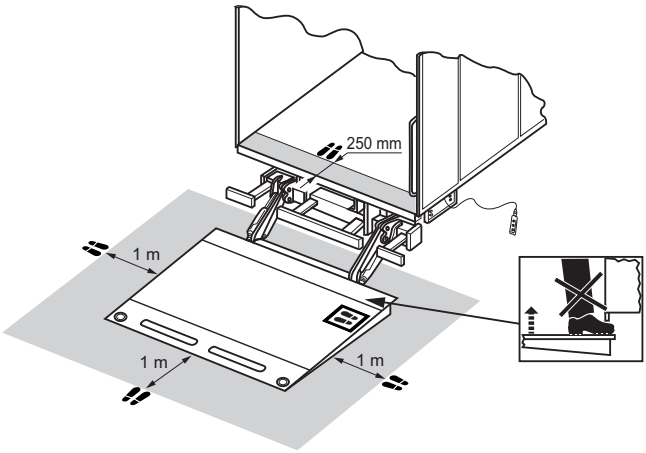

NEBEZPEČENSTVO!

Nebezpečenstvo nehody a zranenia!

Pri obsluhe vertikálneho výťahu môže pri zrútení z plošiny alebo pri páde predmetov dôjsť k poškodeniu zdravia a vecným škodám, ak nedodržiavate nasledujúce upozornenia.

- ▶ Predtým ako začnete plošinu presúvať, umiestnite vždy obe zaistenia proti pádu (zábradlia).
- ▶ Pri nakladaní nezabrzdených pojazdných kontajnerov vždy umiestnite prejazdový mostík zvisle tak, aby slúžil ako zarážka posunutia.
- ▶ Zarážku posunutia používajte na strane vozidla plošiny, aby sa zabránilo nekontrolovanému posunutiu kontajnerov do vozidla.
- ▶ Plošinu nakladajte tak, aby zostal dostatok voľného priestoru pre obsluhujúcu osobu (minimálne 50 x 60 cm).
- ▶ Pri obsluhe vertikálneho výťahu z plošiny používajte výlučne ručný káblový ovládač 2. Keďže tento ručný káblový ovládač riadi iba funkcie „zdvihnutie“ a „spustenie“ plošiny, ako aj „rozloženie“ a „zloženie“ prejazdového mostíka, zabraňuje to neúmyselnému „vyklopeniu“, resp. „sklopeniu“, a tým nakloneniu plošiny.

POZOR!

Nebezpečenstvo zranenia alebo nebezpečenstvo poškodenia vozidla!

Vozidlo alebo náklad sa môže poškodiť pri nedostatočnej nosnosti podkladu.

- ▶ Uistite sa, že tento podklad disponuje dostatočnou nosnosťou pre zachytenie tiažových síl zadnej časti vozidla a nákladu.
- ▶ Pri nakladaní rampy dbajte pozor na to, aby prejazdový mostík dostatočne dosadal na rampu.

Vyklopenie plošiny

▶ Na ručnom káblovom ovládači 1 stlačte ovládacie tlačidlo **(43)** a držte ho v tejto polohe. Hneď na to stlačte na tom istom ručnom káblovom ovládači ovládacie tlačidlo **(44)**. Obe ovládacie tlačidlá držte v tejto polohe, kým sa plošina neumiestni do vodorovnej polohy.

Upozornenie: Pri nakladaní plošiny je možné pomocou funkcií „vyklopiť“ alebo „sklopiť“ vyrovnať prípadné výškové rozdiely.

Inštalácia zaistenia proti pádu (zábradlia)

▶ Chyťte zábradlie nachádzajúce sa na plošine a umiestnite ho zvisle.

▶ Zábradlie zaistite. Oko sťahovacieho uzáveru zaháknite do oporného ložiska (háka).

▶ Tieto kroky opakujte pri druhom zábradlí.

Zdvihnutie plošiny

▶ V prípade potreby otvorte stojanovú klapku. Toto je potrebné, ak chcete prejsť cez hornú nakladaciu palubu.

▶ Stlačte ovládacie tlačidlo **(42)** na ručnom káblovom ovládači 1 alebo ovládacie tlačidlo **(45)** na ručnom káblovom ovládači 2 a držte ho v tejto polohe, kým plošina nedosiahne požadovanú výšku.

Spustenie plošiny

▶ Stlačte ovládacie tlačidlo **(44)** na ručnom káblovom ovládači 1 alebo ovládacie tlačidlo **(47)** na ručnom káblovom ovládači 2 a držte ho v tejto polohe, kým plošina nedosiahne požadovanú výšku.

Rozloženie prejazdového mostíka

▶ Na ručnom káblovom ovládači 2 stlačte ovládacie tlačidlo **(46)** a držte ho v tejto polohe. Hneď na to stlačte na tom istom ručnom káblovom ovládači ovládacie tlačidlo **(47)**. Obe ovládacie tlačidlá držte v tejto polohe, kým prejazdový mostík nedosiahne požadovanú polohu.

Zloženie prejazdového mostíka

- Na ručnom káblovom ovládači 2 stlačte ovládacie tlačidlo **(46)** a držte ho v tejto polohe. Hneď na to stlačte na tom istom ručnom káblovom ovládači ovládacie tlačidlo **(45)**. Obe ovládacie tlačidlá držte v tejto polohe, kým prejazdový mostík nedosiahne požadovanú polohu.

Sklopenie zaistenia proti pádu

- Otvorte sťahovací uzáver prvého zábradlia a zábradlie sklopte na plošinu.
- Tento proces opakujte pri druhom zábradlí.

Sklopenie plošiny

- Na ručnom káblovom ovládači 1 stlačte ovládacie tlačidlo **(43)** a držte ho v tejto polohe. Hneď na to stlačte na tom istom ručnom káblovom ovládači ovládacie tlačidlo **(42)**. Obe ovládacie tlačidlá držte v tejto polohe, kým sa plošina úplne nesklopí.

A B C E F G K L M Voliteľná možnosť obsluhy: Nožný ovládač

Plošina s 2 nožnými ovládačmi (štandardná výbava)

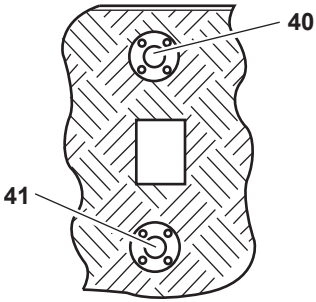

40 Nožný ovládač (na okraji plošiny)

41 Nožný ovládač

Plošina s 3 nožnými ovládačmi (ovládanie so základnou doskou)

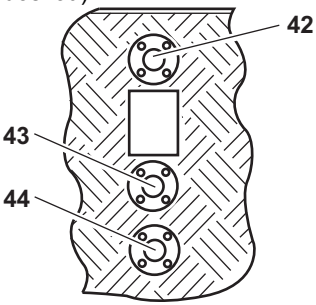

42 Prídavný nožný ovládač (na okraji plošiny)

43 Nožný ovládač zdvihnúť

44 Nožný ovládač spustiť

NEBEZPEČENSTVO!

Nebezpečenstvo nehody a zranenia!

Keď nedodržíte pokyny uvedené v kapitole „Popis obsluhy“, môže pri obsluhe nákladnej plošiny dôjsť k zraneniu osôb a vecným škodám.

▶ Skôr než začnete nákladnú plošinu obsluhovať, prečítajte si kapitolu „Popis obsluhy“ od s. 26.

Spustenie plošiny

Plošina s 2 nožnými ovládačmi

▶ Šliapnite na nožný ovládač **(40)** a podržte ho v tejto polohe.

▶ Šliapnite najskôr po jednej sekunde ale najneskôr po troch sekundách na nožný ovládač **(41)** a podržte ho v tejto polohe.

Plošina sa spustí a automaticky sa položí na zem.

Upozornenie: Keď do troch sekúnd nešliapnete na obidva nožné ovládače, nožné spínače sa na krátku dobu zablokujú. Počkajte niekoľko sekúnd, kým postup zopakujete.

Plošina s 3 nožnými ovládačmi

▶ Šliapnite na nožný ovládač **(44)** a prídavný nožný ovládač **(42)**.

Plošina sa spustí a automaticky sa položí na zem.

Zdvihnutie plošiny

Plošina s 2 nožnými ovládačmi

▶ Šliapnite na nožný ovládač **(41)** a podržte ho v tejto polohe.

▶ Šliapnite najskôr po jednej sekunde ale najneskôr po troch sekundách na nožný ovládač **(40)** a podržte ho v tejto polohe.

Plošina najprv zmení sklon do vodorovnej polohy a potom sa zdvihne.

Upozornenie: Keď do troch sekúnd nešliapnete na obidva nožné ovládače, nožné spínače sa na krátku dobu zablokujú. Počkajte niekoľko sekúnd, kým postup zopakujete.

Plošina s 3 nožnými ovládačmi

▶ Šliapnite na nožný ovládač **(43)** a prídavný nožný ovládač **(42)**.

Plošina najprv zmení sklon do vodorovnej polohy a potom sa zdvihne.

A B C E F G K L M Voliteľná možnosť ovládania: Ručný káblový ovládač s dvoma ovládacími tlačidlami

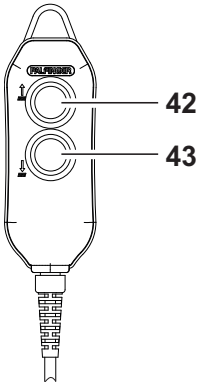

42 Ovládacie tlačidlo: Zdvihnutie

43 Ovládacie tlačidlo: Spustenie

NEBEZPEČENSTVO!

Nebezpečenstvo nehody a zranenia!

Keď nedodržíte pokyny uvedené v kapitole „Popis obsluhy“, môže pri obsluhe nákladnej plošiny dôjsť k zraneniu osôb a vecným škodám.

▶ Skôr než začnete nákladnú plošinu obsluhovať, prečítajte si kapitolu „Popis obsluhy“ od str. 26.

NEBEZPEČENSTVO!

Nebezpečenstvo pomliaždenia pri nesprávnej obslužnej polohe!

Pri obsluhe s ručným káblovým ovládačom môže pri nesprávnom stanovisku obsluhujúcej osoby dôjsť k zraneniu osôb alebo vecným škodám, ak nedodržíte nasledujúce upozornenia.

- Plošinu obsluhujte s ručným káblovým ovládačom výlučne z označených obslužných polôh (pozri obrázok nižšie).
- Ak sa plošina ovláda ručným káblovým ovládačom z vnútornej oblasti nadstavby vozidla, udržiavajte od nakladacej hrany minimálny odstup 250 mm.
- Pri obsluhe dávajte pozor na to, aby ste sa nikdy nenachádzali v oblasti hrany pomliaždenia medzi plošinou a nadstavbou vozidla.
- Pri obsluhe stojte výlučne na plošine na ploche označenej symbolmi nôh.
- Pri obsluhe plošiny zo zeme udržiavajte od všetkých hrán plošiny minimálny odstup 1 m.
- Uistite sa, že na celú pracovnú oblasť môžete dobre vidieť a blízko plošiny sa nenachádzajú žiadne osoby.

Obslužné polohy, ručný káblový ovládač

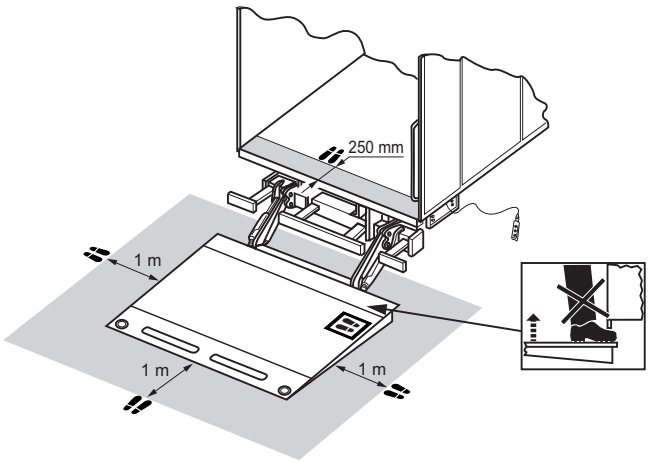

Spustenie plošiny

▶ Stlačte ovládacie tlačidlo **(43)** a podržte ho v tejto polohe, kým sa plošina nepoloží na zem.
Po dosadnutí na zem plošina zmení sklon a položí sa na zem.

Zdvihnutie plošiny

▶ Stlačte ovládacie tlačidlo **(42)** a podržte ho v tejto polohe, kým sa plošina nedostane do nákladnej polohy.
Plošina najprv zmení sklon do vodorovnej polohy a potom sa zdvihne.

A C E F G K L M Voliteľná možnosť obsluhy: Ručný káblový ovládač s troma ovládacími tlačidlami

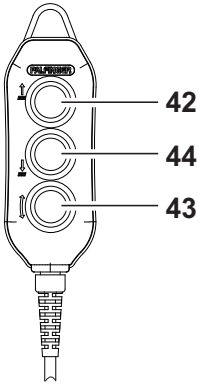

42 Ovládacie tlačidlo: Zdvihnutie
43 Ovládacie tlačidlo: Nakloniť
44 Ovládacie tlačidlo: Spustenie

Upozornenie: Od mája 2019 sa bude používať zobrazený ručný káblový ovládač. Pamätajte: Staršie modely ručného káblového ovládača majú iné obsadenie tlačidiel.

Ručný káblový ovládač s troma ovládacími tlačidlami (Model do mája 2019)

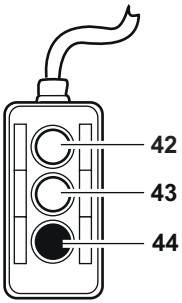

42 Ovládacie tlačidlo: Zdvihnutie
43 Ovládacie tlačidlo: Nakloniť
44 Ovládacie tlačidlo: Spustenie

NEBEZPEČENSTVO!

Nebezpečenstvo nehody a zranenia!

Keď nedodržíte pokyny uvedené v kapitole „Popis obsluhy“, môže pri obsluhe nákladnej plošiny dôjsť k zraneniu osôb a vecným škodám.

- ▶ Skôr než začnete nákladnú plošinu obsluhovať, prečítajte si kapitolu „Popis obsluhy“ od str. 26.

NEBEZPEČENSTVO!

Nebezpečenstvo pomliaždenia pri nesprávnej obslužnej polohe!

Pri obsluhe s ručným káblovým ovládačom môže pri nesprávnom stanovisku obsluhujúcej osoby dôjsť k zraneniu osôb alebo vecným škodám, ak nedodržíte nasledujúce upozornenia.

- ▶ Plošinu obsluhujte s ručným káblovým ovládačom výlučne z označených obslužných polôh (pozri obrázok nižšie).
- ▶ Ak sa plošina ovláda ručným káblovým ovládačom z vnútornej oblasti nadstavby vozidla, udržiavajte od nakladacej hrany minimálny odstup 250 mm.
- ▶ Pri obsluhe dávajte pozor na to, aby ste sa nikdy nenachádzali v oblasti hrany pomliaždenia medzi plošinou a nadstavbou vozidla.
- ▶ Pri obsluhe stojte výlučne na plošine na ploche označenej symbolmi nôh.
- ▶ Pri obsluhe plošiny zo zeme udržiavajte od všetkých hrán plošiny minimálny odstup 1 m.
- ▶ Uistite sa, že na celú pracovnú oblasť môžete dobre vidieť a blízko plošiny sa nenachádzajú žiadne osoby.

Obslužné polohy, ručný káblový ovládač

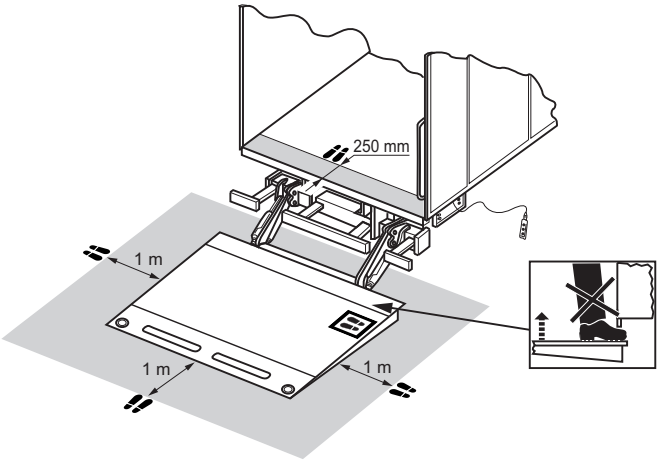

Spustenie plošiny

▶ Stlačte ovládacie tlačidlo **(44)** a podržte ho v tejto polohe, kým sa plošina nepoloží na zem.

Po dosadnutí na zem plošina zmení sklon a položí sa na zem.

Zdvihnutie plošiny

▶ Stlačte ovládacie tlačidlo **(42)** a podržte ho v tejto polohe, kým sa plošina nedostane do nákladnej polohy.

Plošina najprv zmení sklon do vodorovnej polohy a potom sa zdvihne.

Umiestnenie plošiny do vodorovnej polohy

▶ Pre nastavenie väčšieho sklonu plošiny stlačte súčasne ovládacie tlačidlá **(42)** a **(43)**.

▶ Pre nastavenie menšieho sklonu plošiny alebo uloženie plošiny na zem stlačte súčasne ovládacie tlačidlá **(43)** a **(44)**.

A Voliteľná možnosť obsluhy: Ručný káblový ovládač s troma ovládacími tlačidlami pre MBB C 750 SX

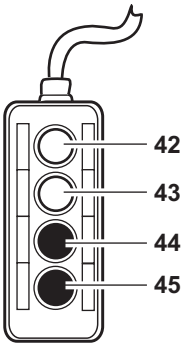

42 Ovládacie tlačidlo: Zdvihnutie

43 Ovládacie tlačidlo: Spustenie

44 Ovládacie tlačidlo: Zdvihnutie nožníc

45 Ovládacie tlačidlo: Spustenie nožníc

NEBEZPEČENSTVO!

Nebezpečenstvo nehody a zranenia!

Keď nedodržíte pokyny uvedené v kapitole „Popis obsluhy“, môže pri obsluhe nákladnej plošiny dôjsť k zraneniu osôb a vecným škodám.

▶ Skôr než začnete nákladnú plošinu obsluhovať, prečítajte si kapitolu „Popis obsluhy“ od str. 26.

NEBEZPEČENSTVO!

Nebezpečenstvo pomliaždenia pri nesprávnej obslužnej polohe!

Pri obsluhe s ručným káblovým ovládačom môže pri nesprávnom stanovisku obsluhujúcej osoby dôjsť k zraneniu osôb alebo vecným škodám, ak nedodržíte nasledujúce upozornenia.

- ▶ Plošinu obsluhujte s ručným káblovým ovládačom výlučne z označených obslužných polôh (pozri obrázok nižšie).
- ▶ Ak sa plošina ovláda ručným káblovým ovládačom z vnútornej oblasti nadstavby vozidla, udržiavajte od nakladacej hrany minimálny odstup 250 mm.
- ▶ Pri obsluhe dávajte pozor na to, aby ste sa nikdy nenachádzali v oblasti hrany pomliaždenia medzi plošinou a nadstavbou vozidla.
- ▶ Pri obsluhe stojte výlučne na plošine na ploche označenej symbolmi nôh.
- ▶ Pri obsluhe plošiny zo zeme udržiavajte od všetkých hrán plošiny minimálny odstup 1 m.
- ▶ Uistite sa, že na celú pracovnú oblasť môžete dobre vidieť a blízko plošiny sa nenachádzajú žiadne osoby.

Obslužné polohy, ručný káblový ovládač

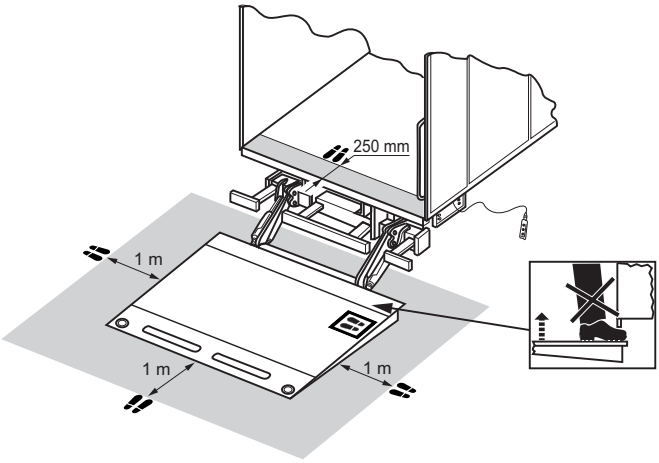

Spustenie plošiny

▶ Stlačte ovládacie tlačidlo **(43)** a podržte ho v tejto polohe, kým sa plošina nepoloží na zem.

Po dosadnutí na zem plošina zmení sklon a položí sa na zem.

Zdvihnutie plošiny

▶ Stlačte ovládacie tlačidlo **(42)** a podržte ho v tejto polohe, kým sa plošina nedostane do nákladnej polohy.

Plošina najprv zmení sklon do vodorovnej polohy a potom sa zdvihne.

Zdvihnutie nožníc

▶ Stlačte ovládacie tlačidlo **(44)** a podržte ho v tejto polohe, kým sa plošina nedostane do nákladnej polohy.

Spustenie nožníc

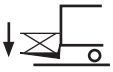

▶ Stlačte ovládacie tlačidlo **(45)** a podržte ho v tejto polohe, kým sa plošina nedostane do nákladnej polohy.

A C F G K L Voliteľná možnosť obsluhy: Diaľkové rádiové ovládanie (štandard)

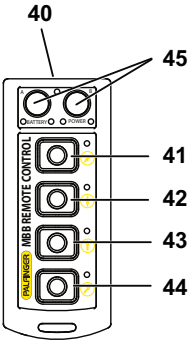

40 Posuvný spínač: ZAP/VYP
41 Ovládacie tlačidlo: Vyklopenie
42 Ovládacie tlačidlo: Spustenie
43 Ovládacie tlačidlo: Zdvihnutie
44 Ovládacie tlačidlo: Sklopenie
45 Ovládacie tlačidlo: Špeciálna funkcia

NEBEZPEČENSTVO!

Nebezpečenstvo nehody a zranenia!

Keď nedodržíte pokyny uvedené v kapitole „Popis obsluhy“, môže pri obsluhe nákladnej plošiny dôjsť k zraneniu osôb a vecným škodám.

▶ Skôr než začnete nákladnú plošinu obsluhovať, prečítajte si kapitolu „Popis obsluhy“ od s. 26.

Upozornenie: Podrobný opis k diaľkovému rádiovému ovládaniu nájdete v príručke v balení diaľkového rádiového ovládania.

Upozornenie: V tomto návode je opísaný štandardný program. Špeciálne programy sa líšia od tohto opisu, resp. majú rozšírené funkcie. Podrobný opis vášho typu získate od nášho servisného oddelenia.

Zapnutie/vypnutie diaľkového rádiového ovládania

▶ Za účelom zapnutia posuňte spínač **(40)** nahor. Vysielač ostane zapnutý dovtedy, dokým sa spínač **(40)** neposunie nadol.

Spustenie plošiny

▶ Stlačte ovládacie tlačidlo **(42)** a podržte ho v tejto polohe, kým sa plošina nepoloží na zem.
Po dosadnutí na zem plošina zmení sklon a položí sa na zem.

Zdvihnutie plošiny

▶ Stlačte ovládacie tlačidlo **(43)** a podržte ho v tejto polohe, kým sa plošina nedostane do nákladnej polohy.

Plošina najprv zmení sklon do vodorovnej polohy a potom sa zdvihne.

Vyklopenie plošiny

▶ Uvoľnite aretáciu plošiny (keď existuje).

▶ Stlačte ovládacie tlačidlo **(41)** a podržte ho v tejto polohe, kým sa plošina úplne nevyklopí.

Keď je z voliteľnej výbavy k dispozícii zaistenie nákladu, plošina najprv trochu klesne a potom sa rozloží do vodorovnej prevádzkovej polohy.

Sklopenie plošiny

▶ Stlačte ovládacie tlačidlo **(44)** a podržte ho v tejto polohe, kým sa plošina úplne nesklopí.

Keď je z voliteľnej výbavy k dispozícii zaistenie nákladu, plošina sa najprv sklopí len asi na 80° a potom trochu klesne. Nakoniec prejde do zvislej prepravnej polohy a nadvihne sa do polohy zaistenia nákladu.

▶ Upevnite aretáciu plošiny (ak je k dispozícii).

Umiestnenie plošiny do vodorovnej polohy

▶ Na nastavenie väčšieho sklonu plošiny stlačte ovládacie tlačidlo **(44)**.

▶ Na nastavenie menšieho sklonu plošiny alebo uloženie plošiny na zem stlačte ovládacie tlačidlo **(41)**.

A C E K L Špeciálne ovládacie prvky

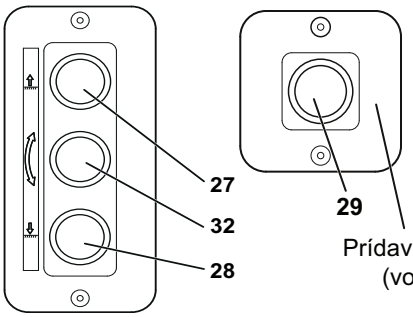

27 Ovládacie tlačidlo: Zdvíhanie/ sklopenie

28 Ovládacie tlačidlo: Spustenie/ vyklopenie

29 Ovládacie tlačidlo: Prídavné tlačidlo

32 Ovládacie tlačidlo: Sklopenie/ vyklopenie

NEBEZPEČENSTVO!

Nebezpečenstvo nehody a zranenia!

Keď nedodržíte pokyny uvedené v kapitole „Popis obsluhy“, môže pri obsluhe nákladnej plošiny dôjsť k zraneniu osôb a vecným škodám.

▶ Skôr než začnete nákladnú plošinu obsluhovať, prečítajte si kapitolu „Popis obsluhy“ od s. 26.

Upozornenie: V tomto návode je opísaný štandardný program. Špeciálne programy sa líšia od tohto opisu, resp. majú rozšírené funkcie. Podrobný opis vášho typu získate od nášho servisného oddelenia.

Vyklopenie plošiny

▶ Uvoľnite aretáciu plošiny (keď existuje).

▶ Súčasne stlačte ovládacie tlačidlá **(28), (32)** a voliteľne **(29)** , kým sa nebude plošina nachádzať vo vodorovnej prevádzkovej polohe.

Spustenie plošiny

▶ Súčasne stlačte ovládacie tlačidlo **(28)** a voliteľne **(29)**, kým sa plošina nepoloží na zem.

Po dosadnutí na zem plošina zmení sklon a položí sa na zem.

Zdvihnutie plošiny

▶ Súčasne stlačte ovládacie tlačidlo **(27)** a voliteľne **(29)**, kým plošina nedosiahne ložnú plochu vozidla.

Plošina najprv zmení sklon do vodorovnej, prípadne prednastavenej polohy a potom sa zdvihne.

Sklopenie plošiny

▶ Súčasne stlačte ovládacie tlačidlá **(27), (32)** a voliteľne **(29)**, kým sa plošina nesklopí.

F G Špeciálne ovládacie prvky

27 Ovládacie tlačidlo: Zdvíhanie/ sklopenie

28 Ovládacie tlačidlo: Spustenie/ vyklopenie

32 Ovládacie tlačidlo: Sklopenie/ vyklopenie

29 Ovládacie tlačidlo: Prídavné tlačidlo

30 Ovládacie tlačidlo: Vysunúť

31 Ovládacie tlačidlo: Zasunúť

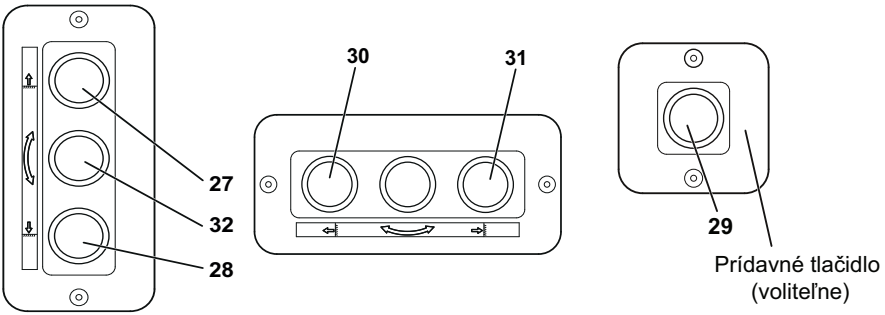

NEBEZPEČENSTVO!

Nebezpečenstvo nehody a zranenia!

Keď nedodržíte pokyny uvedené v kapitole „Popis obsluhy“, môže pri obsluhe nákladnej plošiny dôjsť k zraneniu osôb a vecným škodám.

▶ Skôr než začnete nákladnú plošinu obsluhovať, prečítajte si kapitolu „Popis obsluhy“ od s. 26.

Upozornenie: V tomto návode je opísaný štandardný program. Špeciálne programy sa líšia od tohto opisu, resp. majú rozšírené funkcie. Podrobný opis vášho typu získate od nášho servisného oddelenia.

Spustenie plošiny

▶ Súčasne stlačte ovládacie tlačidlo **(28)** a voliteľne **(29)**, kým sa plošina nepoloží na zem.

Po dosadnutí na zem plošina zmení sklon a položí sa na zem.

Zdvihnutie plošiny

- Súčasne stlačte ovládacie tlačidlo **(27)** a voliteľne **(29)**, kým plošina nedosiahne ložnú plochu vozidla.

  Plošina najprv zmení sklon do vodorovnej, prípadne prednastavenej polohy a potom sa zdvihne.

Umiestnenie plošiny do vodorovnej polohy

- Pre nastavenie väčšieho sklonu plošiny súčasne stlačte ovládacie tlačidlá **(27), (32)** a voliteľne **(29)**, kým plošina nedosiahne požadovaný sklon.
- Pre nastavenie menšieho sklonu plošiny súčasne stlačte ovládacie tlačidlá **(28), (32)** a voliteľne **(29)**, kým plošina nedosiahne požadovaný sklon.

Vysunutie a rozloženie plošiny

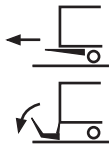

- Uvoľnite aretáciu plošiny (keï existuje).
- Stlačte ovládacie tlačidlo **(28)** a voliteľne **(29)**, kým sa plošina nespustí.

  Plošina sa spustí, aby sa mohla bez prekážok vysunú˝.
- Ovládacie tlačidlo **(30)** stláčajte dovtedy, kým sa plošina úplne nevysunie.
- Súčasne stlačte ovládacie tlačidlo **(28)** a voliteľne **(29)** dovtedy, kým plošina nedosadne na zem.
- Ruky si chráòte rukavicami.
- Obidvoma rukami potiahnite za rukoväť, aby sa skladací diel plošiny rozložil.

Zloženie a zasunutie plošiny

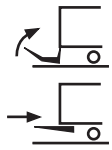

- Ruky si chráòte rukavicami.
- Obidvoma rukami potiahnite za rukoväť, aby sa skladací diel plošiny zložil.
- Upevnite aretáciu plošiny (keï existuje).
- Súčasne stlačte ovládacie tlačidlo **(27)** a voliteľne **(29)** dovtedy, kým plošina nedosiahne výšku pre zasunutie.
- Ovládacie tlačidlo **(31)** stláčajte dovtedy, kým sa plošina úplne nezasunie. Pritom dávajte pozor na to, aby sa plošina mohla zasunú˝ bez prekážok.
- Súčasne stlačte ovládacie tlačidlo **(27)** a voliteľne **(29)** dovtedy, kým plošina nedosiahne vibračnú poistku.

A C E K L Špeciálne ovládacie prvky

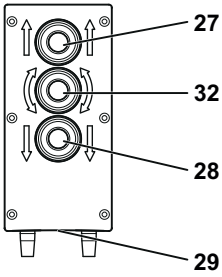

27 Ovládacie tlačidlo: Zdvíhanie/ sklopenie

28 Ovládacie tlačidlo: Spustenie/ vyklopenie

29 Ovládacie tlačidlo: Prídavné tlačidlo

32 Ovládacie tlačidlo: Sklopenie/ vyklopenie

NEBEZPEČENSTVO!

Nebezpečenstvo nehody a zranenia!

Keď nedodržíte pokyny uvedené v kapitole „Popis obsluhy“, môže pri obsluhe nákladnej plošiny dôjsť k zraneniu osôb a vecným škodám.

▶ Skôr než začnete nákladnú plošinu obsluhovať, prečítajte si kapitolu „Popis obsluhy“ od s. 26.

Upozornenie: V tomto návode je opísaný štandardný program. Špeciálne programy sa líšia od tohto opisu, resp. majú rozšírené funkcie. Podrobný opis vášho typu získate od nášho servisného oddelenia.

Vyklopenie plošiny

▶ Uvoľnite aretáciu plošiny (keď existuje).

▶ Súčasne stlačte ovládacie tlačidlá **(28), (32)** a **(29)** , kým sa nebude plošina nachádzať vo vodorovnej prevádzkovej polohe.

Spustenie plošiny

▶ Súčasne stlačte ovládacie tlačidlo **(28)** a **(29)**, kým sa plošina nepoloží na zem.

Po dosadnutí na zem plošina zmení sklon a položí sa na zem.

Zdvihnutie plošiny

▶ Súčasne stlačte ovládacie tlačidlo **(27)** a **(29)**, kým plošina nedosiahne ložnú plochu vozidla.

Plošina najprv zmení sklon do vodorovnej, prípadne prednastavenej polohy a potom sa zdvihne.

Sklopenie plošiny

▶ Súčasne stlačte ovládacie tlačidlá **(27), (32)** a **(29)**, kým sa plošina nesklopí.

Všetky modely

Špeciálny ovládací prvok pre hydraulické vzpery

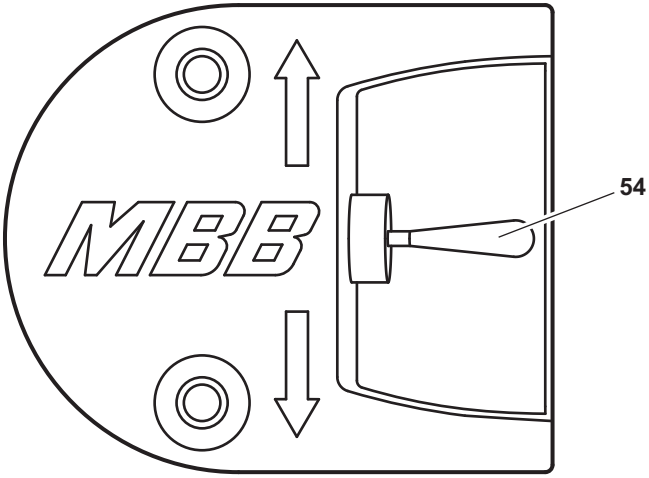

54 Výkyvné tlačidlo

NEBEZPEČENSTVO!

Nebezpečenstvo nehody a zranenia!

Keď nedodržíte pokyny uvedené v kapitole „Popis obsluhy“, môže pri obsluhe nákladnej plošiny dôjsť k zraneniu osôb a vecným škodám.

▶ Skôr než začnete nákladnú plošinu obsluhovať, prečítajte si kapitolu „Popis obsluhy“ od s. 26.

Vysunutie hydraulických vzpier

▶ Stlačte výkyvné tlačidlo (**54**) smerom dole, kým sa vzpery vysunú a ľahko dotknú zeme.

Zasunutie hydraulických vzpier

▶ Stlačte výkyvné tlačidlo (**54**) smerom hore a podržte otočené, kým sa vzpery úplne nezasunú.

A Programovanie tlačidlových kódov

Upozornenie: Táto funkcia nie je súčasťou štandardného programu a musí sa objednať samostatne.

▶ Nákladnú plošinu môžete zapnúť tlačidlovým kódom. Výrobné nastavenie znie:

Stlačte tlačidlá (kombináciu tlačidiel)		
Zdvihnutie	**Sklopenie**	**Zdvihnutie**
3x	**3x**	**3x**

Zmena tohto tlačidlového kódu sa vykoná nasledovne:

▶ Plošinu vyklopte.

▶ Plošinu spustite dole, až sa položí na zem.

▶ Otvorte tesniaci klobúčik rúrky statívu (vpravo v smere jazdy) alebo otvorte kryt hydraulického agregátu.

▶ Vytiahnite konektor J 30.

▶ Vypnite elektrický systém.

▶ Spojte kontakty J 30/5, 6, 14, 3 s kontaktom 4 (servisný konektor).

▶ Opäť zapnite elektrický systém.

Nákladná plošina je teraz v programovacom režime.

▶ Vytiahnite servisný konektor a opäť zasuňte konektor J 30 bočného ovládacieho prvku.

▶ Na bočnom ovládacom prvku zadajte požadovaný kód nasledovne:

Stlačte tlačidlá (kombináciu tlačidiel)		
Zdvihnutie	**Sklopenie**	**Zdvihnutie**
x-krát	**x-krát**	**x-krát**

Pri každom aktivovaní stláčajte tlačidlá aspoň po dobu jednej sekundy.

Pri každom stlačení tlačidla sa rozsvietia výstražné svetlá.

Ak bolo zadanie správne, vykoná sa odchod z programovacieho režimu. Nakoniec môžete nákladnú plošinu obsluhovať.

Ak bolo zadanie chybné, zablikajú výstražné svetlá 5x krátko za sebou. Zadanie je potrebné vykonať odznova.

Vymazanie servisného počítadla (počítadlo pre údržbu)

Po 5000 zdvihoch by sa mala vykonať údržba. Že je táto limitná hodnota dosiahnutá, zobrazí kontrolné zariadenie tak, že po zapnutí bliká 2 sekundy so zvýšenou frekvenciou. Pre následné vymazanie servisného počítadla postupujte nasledovne:

- ▶ Plošinu sklopte, ale kontrolné zariadenie ponechajte zapnuté.
- ▶ Vytiahnite konektor J 11.
- ▶ Vytiahnite konektor J 30.
- ▶ Zasuňte servisný konektor.
- ▶ Zasuňte konektor J 11.

  Servisné počítadlo je vymazané.
- ▶ Servisný konektor zase vytiahnite.
- ▶ Znova zasuňte konektor J 30.
- ▶ Vytiahnite konektor J 11 a znova ho zasuňte.

  Tým sa nákladné plošina prepne späť do ovládacieho režimu.

Upozornenie: Servisné počítadlo je možné vynulovať aj pomocou softvéru pre diagnostiku.

Vyhľadávanie porúch

Táto funkcia je k dispozícii iba pri určitých verziách programu. Ďalšie informácie získate od našej služby zákazníkom. Pre vyhľadanie porúch postupujte nasledovne:

- ▶ Kontrolné zariadenie zapnite.
- ▶ Plošinu vyklopte, aby bola vo vodorovnej polohe.
- ▶ Vytiahnite konektor J 11.
- ▶ Vytiahnite konektor J 30.
- ▶ Zasuňte servisný konektor.
- ▶ Zasuňte konektor J 11.
- ▶ Vytiahnite servisný konektor.
- ▶ Zasuňte konektor J 30.

  Teraz sa každý zopnutý vstup indikuje rozsvietením kontroliek Warnfix.

  Keď nákladná plošina nie je vybavená kontrolkami Warnfix, musíte na PIN 7 konektora J3 pripojiť skúšačku.

▶ Vytiahnite konektor J 11 a znova ho zasuňte.
Nákladná plošina sa prepne späť do ovládacieho režimu.

Upozornenie: Vyhľadávanie porúch je možné vykonať aj pomocou softvéru pre diagnostiku.

Rozpoznanie poruchy prostredníctvom 7-segmentového zobrazenia

Táto funkcia je k dispozícii iba pri MBB Control.

Stavové hlásenia *(7 segmentov, staticky, systémová LED bliká nazeleno (2 Hz)*	
Stav	**Popis**
Stav 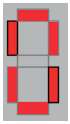	**Zariadenie je zapnuté, systém v poriadku, kontrolné zariadenie vypnuté**
Stav 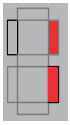	**Zariadenie je zapnuté, systém v poriadku, kontrolné zariadenie zapnuté**

Chybové hlásenia *(7 segmentov, blikajúc (0,5 Hz), systémová LED bliká načerveno (2 Hz)*		
Stav	**Popis**	**Vynulovanie chyby pomocou**
Chyba 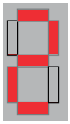	**Podpätie**	**Kontrolné zariadenie vypnite/zapnite**

Chybové hlásenia *(7 segmentov, blikajúc (0,5 Hz), systémová LED bliká načerveno (2 Hz)*		
Stav	**Popis**	**Vynulovanie chyby pomocou**
Chyba 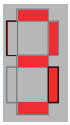	**Na spínači sklonu ramena (B13): Signál napriek sklopenej plošine -> skrat na B13 Pri MBB Control Eco -> spínač sklonu B16 chybný**	**Vynulovanie chyby sa vykoná automaticky, hneď ako sa znovu dosiahnu správne hodnoty**
Chyba 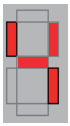	**Snímač sklonu ramena (B15): Chybný signál snímača**	
Chyba 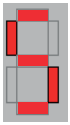	**Snímač sklonu hlavy (B15): Chybný signál snímača**	
Chyba 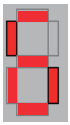	**Warnfix: Rozpoznaný skrat**	**Kontrolné zariadenie vypnite/zapnite alebo sklopte nákladnú plošinu**
Chyba 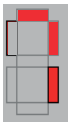	**Osvetlenie kufra/LED kontrolného zariadenia: Rozpoznaný skrat**	
Chyba 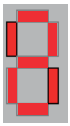	**Všeobecná chyba skratu na vonkajšom zariadení**	**Kontrolné zariadenie vypnite/zapnite alebo dosku prepnite do stavu bez napätia**

Kontrola cievky ventilu *(nie je dostupné pri všetkých modeloch)*		
Stav	**Popis**	**Vynulovanie chyby pomocou**
Chyba 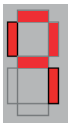	**Pri zdvíhaní bola rozpoznaná chyba „Odpor cievky relé motora“**	**Vynulovanie chyby sa vykoná automaticky, hneď ako sa znovu dosiahnu správne hodnoty**
Chyba 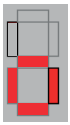	**Neobsadené, príp. rezervované**	
Chyba 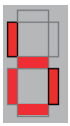	**Pri vyklápaní bola rozpoznaná chyba „Odpor cievky ventilu Vyklápanie S3_S4“ alebo „Odpor relé motora“**	
Chyba 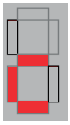	**Pri sklápaní bola rozpoznaná chyba „Odpor relé motora“ alebo „S5“**	**Vynulovanie chyby sa vykoná automaticky, hneď ako sa znovu dosiahnu správne hodnoty**
Chyba 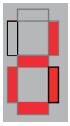	**Pri spúšťaní bola rozpoznaná chyba „Odpor cievky ventilu Spúšťanie_S1_S2“**	

Servisné funkcie *(nie je dostupné pri všetkých modeloch)*		
Stav	**Popis**	**Deaktivácia pomocou**
Chyba 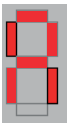	**Chýba napätie na J1/2 -> prekontrolujte poistku.**	**Vynulovanie chyby sa vykonáva automaticky, len čo je k dispozícii napätie na J1/2.**
Chyba 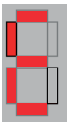	**Núdzový program, senzorika sa premostí. Aktivácia stlačením tlačidiel „Otvoriť“ a „Spustiť“ na viac ako 10 sekúnd.**	**Kontrolné zariadenie vypnite/zapnite**
Chyba 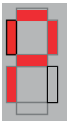	**Diagnostika chyby vstupov je aktívna. Pri každom stlačení tlačidiel sa aktivuje Warnfix.**	**Odstráňte servisný konektor**
Chyba 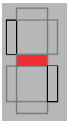	**Funkcia „Selflock“ je aktivovaná. Nákladná plošina je zablokovaná prostredníctvom rádiového prijímača (napr. ICP). Selflock = automatické zablokovanie ovládacieho panelu pri opustení vozidla**	**Zrušenie funkcie „Selflock“: kontrolné zariadenie vypnite/zapnite alebo umiestnite rádiový vysielač späť do blízkosti prijímača**
Chyba 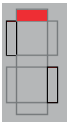	**Rozhranie je po skrate na konektore „JP“ (CAN) deaktivované.**	**Odpojte na niekoľko sekúnd dosku od prúdu**
Chyba 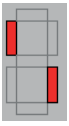	**Chyba špeciálna funkcia (napr. svetelná závora pri vertikálnom výťahu prg. V-SYCL) chybná**	**Prepnite nákladnú plošinu do núdzového režimu/vymeňte svetelnú závoru**

Údržba a ošetrovanie

NEBEZPEČENSTVO!

Nebezpečenstvo nehody a zranenia!

Keď nedodržíte pokyny uvedené v kapitole „Popis obsluhy“, môže pri údržbe nákladnej plošiny, príp. vertikálneho výťahu dôjsť k zraneniu osôb a vecným škodám.

- ▶ Skôr než začnete nákladnú plošinu alebo vertikálny výťah obsluhovať, prečítajte si kapitolu „Popis obsluhy“ od str. 26.

A B C F G K L M

Intervaly údržby

Činnosť	Denne	Podľa používania	Mesačne	Štvrťročne	Polročne	Ročne
Kontrola, či sú bezpečnostné a výstražné zariadenia v poriadku a funkčné	X					
Čistenie nákladnej plošiny		X				
Kontrola akumulátora		X				
Kontrola uhlíkov v elektromotore		X				
Kontrola hladiny oleja a doplnenie oleja podľa potreby			X			
Kontrola utiahnutia skrutiek a matíc			X			
Kontrola utiahnutia skrutkových spojov a rozvodov hydraulického zariadenia						X
Mastenie ložísk nenáročných na údržbu		X				
Mazanie pojazdných koľajníc				X		
Výmena oleja						X
Dosku vždy postriekajte voskom v spreji		X				
Označenia pre ťažisko užitočného zaťaženia a polohu (pre obsluhu s ručným káblovým ovládačom) skontrolujte na dobrú rozpoznateľnosť a v prípade potreby obnovte pomocou farby odolnej proti oderu		X				

Činnosť	Denne	Podľa používania	Mesačne	Štvrťročne	Polročne	Ročne
Pri zasúvacích nákladných plošinách: Vyčistite a namastite pojazdové koľajnice		X				
Pri prestoji > 3 mesiace: Zdvíhacou plošinou vykonajte niekoľko pohybov (vyklopenie, spustenie, zdvihnutie, sklopenie)				X		

E Intervaly údržby

Činnosť	Denne	Podľa používania	Mesačne	Štvrťročne	Polročne	Ročne
Kontrola, či sú bezpečnostné a výstražné zariadenia v poriadku a funkčné	X					
Čistenie nákladnej plošiny		X				
Kontrola akumulátora		X				
Kontrola utiahnutia skrutiek a matíc			X			
Mastenie ložísk nenáročných na údržbu		X				
Kontrola vlnovcov			X			
Dosku vždy postriekajte voskom v spreji		X				
Označenia pre ťažisko užitočného zaťaženia a polohu (pre obsluhu s ručným káblovým ovládačom) skontrolujte na dobrú rozpoznateľnosť a v prípade potreby obnovte pomocou farby odolnej proti oderu		X				
Pri prestoji > 3 mesiace: Zdvíhacou plošinou vykonajte niekoľko pohybov (vyklopenie, spustenie, zdvihnutie, sklopenie)				X		

Intervaly údržby sa môžu skrátiť v závislosti od miery používania a vonkajších vplyvov.

V Intervaly údržby

NEBEZPEČENSTVO!

Nebezpečenstvo nehody a zranenia!

Pri údržbových prácach pod plošinou vertikálneho výťahu môže dôjsť k zraneniu osôb a vecným škodám, ak nie je plošina zaistená.

▶ Bežec, príp. plošinu zaistite proti pohybu nadol.

Činnosť	Denne	Podľa používania	Mesačne	Štvrťročne	Polročne	Ročne
Kontrola, či sú bezpečnostné a výstražné zariadenia v poriadku a funkčné	X					
Čistenie vertikálneho výťahu		X				
Čistenie a mastenie plôch bežca vo vodiacom ráme					X	
Kontrola akumulátora		X				
Kontrola uhlíkov v elektromotore		X				
Kontrola hladiny oleja a doplnenie oleja podľa potreby			X			
Kontrola utiahnutia skrutiek a matíc			X			
Kontrola utiahnutia skrutkových spojov a rozvodov hydraulického zariadenia						X
Mastenie ložísk nenáročných na údržbu		X				
Mazanie pojazdných koľajníc					X	
Výmena oleja						X
Dosku vždy postriekajte voskom v spreji		X				
Označenie pre ťažisko užitočného zaťaženia skontrolujte na dobrú rozpoznateľnosť a v prípade potreby obnovte pomocou farby odolnej proti oderu		X				
Pri prestoji > 3 mesiace: Zdvíhacou plošinou vykonajte niekoľko pohybov (vyklopenie, spustenie, zdvihnutie, sklopenie)				X		

Všetky modely

Údržba pred spustením

Kontrola bezpečnostných a výstražných zariadení

Bezpečnostné opatrenia nákladnej plošiny zodpovedajú platným predpisom v aktuálnom znení.

▶ Pred jazdou skontrolujte, či sú všetky bezpečnostné a výstražné zariadenia funkčné.

▶ Poškodené a nefunkčné bezpečnostné a výstražné zariadenia vymeňte, prípadne opravte.

Podľa modelu patria k bezpečnostným a výstražných zariadeniam:

- protišmykový povrch plošiny,
- zarážka posunutia na plošine (voliteľne),
- možnosť pridržiavať sa pre osobu obsluhy prepravovanú na plošine (nie je v rozsahu dodávky nákladnej plošiny),
- výstražné blikacie svetlá na plošine,
- výstražné vlajky za plošinou,
- zablokovanie plošiny na plošine (voliteľne),
- ovládanie dvoma nohami pre „zdvíhanie“ a „spúšťanie“ plošiny,
- uzamykateľný spínač na bočnom ovládacom prvku u prívesov alebo sedlových návesov,
- spínač s vypínačom v uzamykateľnej kabíne vodiča,
- optický signál na spínači v kabíne vozidla pri zapnutej nákladnej plošine a/alebo vyklopenej plošine,
- uzatváracie ventily na zdvíhacích a sklápacích valcoch pre prípad prasknutia hydraulického rozvodu (s výnimkou variantu E),
- prietokové ventily na obmedzenie rýchlosti spúšťania a vyklápania (s výnimkou variantu E).

Údržba podľa miery používania

Všetky modely

Čistenie nákladnej plošiny

POZOR!

Poškodenie laku!

Keď nákladnú plošinu čistíte vysokotlakovým čistiacim zariadením, lak sa môže poškodiť, keď sa takéto čistenie vykoná skôr než šesť týždňov od lakovania.

▶ Nákladnú plošinu čistite vysokotlakovým čistiacim zariadením najskôr šesť týždňov po lakovaní.

Nasledujúce súčasti nákladnej plošiny sa nesmú čistiť vysokotlakovým čistiacim zariadením:

- piestnice a tesnenia valcov,
- bočný ovládací prvok,
- magnetické ventily (s výnimkou variantu E),
- nožné ovládanie,
- výstražné svetlá a výstražné vlajky,
- vlnovec.

Všetky modely

Kontrola akumulátora

▶ Údržbu akumulátora vykonávajte bežným spôsobom.

A B C F G K L M V

Kontrola uhlíkov v elektromotore

POZOR!

Nebezpečenstvo popálenia prehriatym elektromotorom!

Opotrebované a znečistené uhlíky môžu viesť k zvýšenej spotrebe prúdu. Tým môže dochádzať k prehriatiu elektromotora.

▶ Uhlíky občas očistite.

▶ Opotrebované alebo znečistené uhlíky nechajte vymeniť servisným technikom v zmluvnej dielni.

▶ Občas skontrolujte uhlíky elektromotora hydraulického agregátu a očistite ich od uhlíkového prachu.

Všetky modely

Postriekanie dosky voskom v spreji

Pre ochranu kontaktov pred koróziou:

▶ V závislosti od poveternostných podmienok a kontaktu so slanou vodou postriekajte dosku a konektory voskom v spreji.

Mastenie a olejovanie

▶ Kužeľové mastenice a prípadne pojazdné koľajnice mastite podľa potreby a po každom čistení vysokotlakovým zariadením.

Pri plastových klzných ložiskách sa musí mazací olej (pozri kapitolu „Mastiace a prevádzkové prostriedky“ od str. 189) nastriekať do ložísk zboku.

Pre mastenie a olejovanie:

▶ Prejdite s plošinou do parkovacej polohy.

▶ Očistite plastové klzné ložiská.

▶ Nastriekajte všetkých 8 plastových klzných ložísk mazacím olejom z obidvoch strán.

▶ Na každej strane plastového klzného ložiska aplikujte 1-2 streky.

▶ Nechajte olej pôsobiť 1-2 minúty.

▶ Minimálne 3-krát prejdite kompletne všetky funkcie plošiny (otvorenie, spustenie, zdvihnutie, zatvorenie).

Mazivo sa rozloží v klznom ložisku.

▶ Podľa potreby zopakujte tento postup.

▶ Vyčistite miesta, ktoré sa znečistili mazivom.

Kontrola/obnova označení na plošine

Označenia na plošine musia byť neustále dobre rozpoznateľné. Zobrazujú ťažisko užitočného zaťaženia a polohu obsluhy pri obsluhe nákladnej plošiny prostredníctvom ručného káblového ovládača.

▶ Skontrolujte označenia ohľadne dobrej rozpoznateľnosti a v prípade potreby ich opätovne obnovte pomocou farby odolnej proti oderu.

A B C E **Zvislé plošiny**

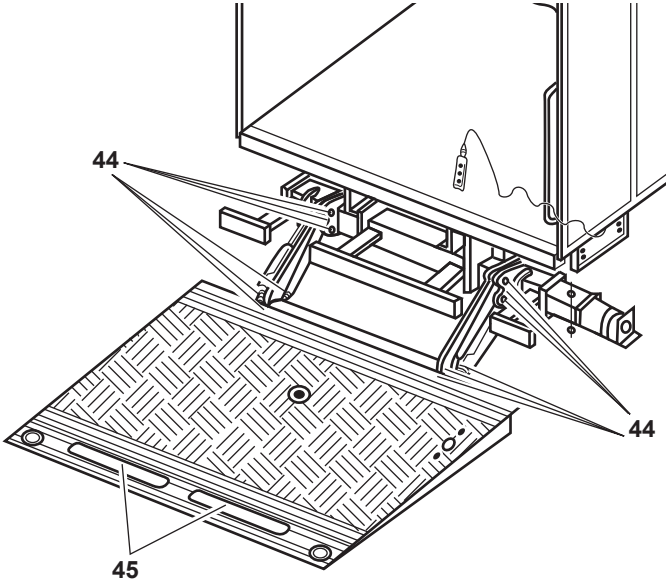

44 Kužeľová mastenica

45 Ložiská zarážky posunutia

Pre mastenie a olejovanie:

- ▶ Očistite kužeľovú mastenicu.
- ▶ Mastiacim lisom tlačte mastivo do kužeľovej mastenice **(44)**, kým nie je ložisko plné (pozrite kapitolu „Mastiace a prevádzkové prostriedky“ od str. 189).
- ▶ Ložiská zarážky posunutia naolejujte **(45)** (pozrite kapitolu „Mastiace a prevádzkové prostriedky“ od str. 189).

F G Zasúvacie modely

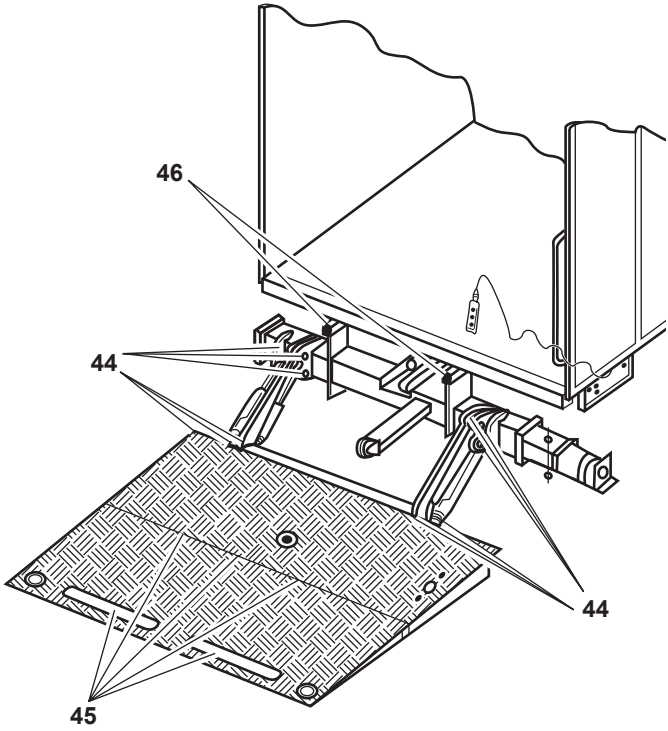

44 Kužeľová mastenica

45 Ložiská zarážky posunutia a kĺb skladacej plošiny

46 Klzné konzoly v koľajniciach pojazdu (mastenie striekaním)

Pre mastenie a olejovanie:

- ▶ Očistite kužeľovú mastenicu.
- ▶ Mastiacim lisom tlačte mastivo do kužeľovej mastenice **(44)**, kým nie je ložisko plné (pozrite kapitolu „Mastiace a prevádzkové prostriedky“ od str. 189).
- ▶ Naolejujte ložiská zarážky posunutia a kĺb v plošine **(45)**.
- ▶ Namastite klzné konzoly v koľajniciach pojazdu **(46)** (pozri kapitolu „Mastiace a prevádzkové prostriedky“ od str. 189).

K L M **Skladacie modely**

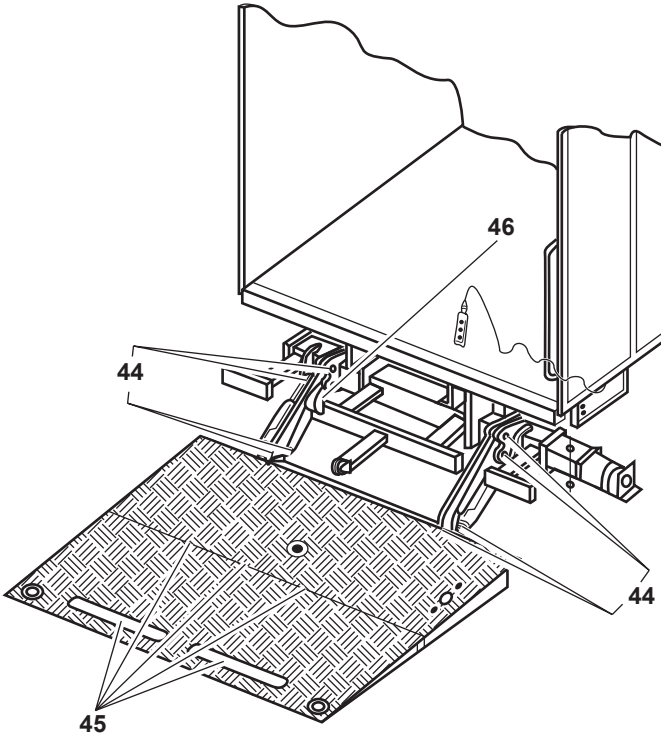

44 Kužeľová mastenica

45 Ložiská zarážky posunutia a kĺb skladacej plošiny

46 Ložiská na koľajniciach pojazdu

Pre mastenie a olejovanie:

- ▶ Očistite kužeľovú mastenicu **(44)**.
- ▶ Mastiacim lisom tlačte mastivo do kužeľovej mastenice **(44)**, kým nie je ložisko plné (pozrite kapitolu „Mastiace a prevádzkové prostriedky“ od str. 189).
- ▶ Naolejujte ložiská zarážky posunutia a kĺb v plošine **(45)**.
- ▶ Namastite klzné konzoly v koľajniciach pojazdu **(46)** (pozri kapitolu „Mastiace a prevádzkové prostriedky“ od str. 189).

V Vertikálne výťahy

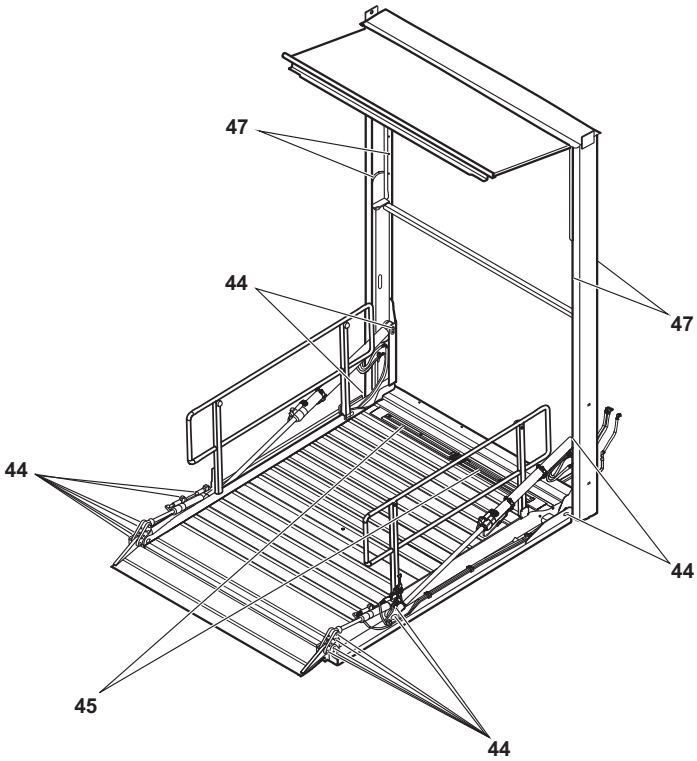

44 Kužeľová mastenica

45 Ložiská zarážky posunutia

47 Klzná plocha bežca

Pre mastenie a olejovanie:

- ▶ Očistite kužeľovú mastenicu **(44)**.
- ▶ Mastiacim lisom tlačte mastivo do kužeľovej mastenice **(44)**, kým nie je ložisko plné (pozrite kapitolu „Mastiace a prevádzkové prostriedky“ od str. 189).
- ▶ Ložiská zarážky posunutia naolejujte **(45)** (pozrite kapitolu „Mastiace a prevádzkové prostriedky“ od str. 189).
- ▶ Vyčistite všetky klzné plochy **(47)** bežca vo vodiacom ráme a rovnomerne ich namastite tukom pre veľké zaťaženie.

Mesačná údržba

Kontrola hladiny oleja

A B C **Štandardné nákladné plošiny**

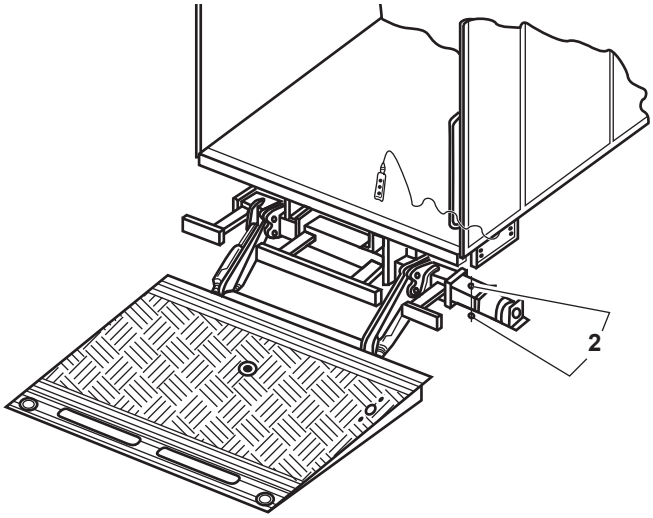

F G **Zasúvacie modely**

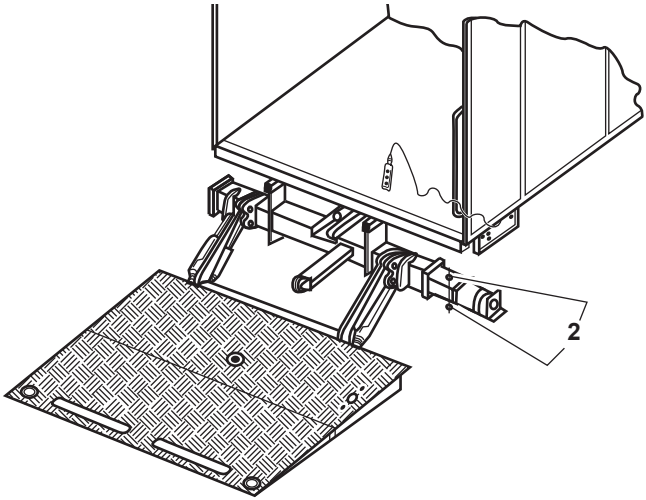

K L M **Skladacie modely**

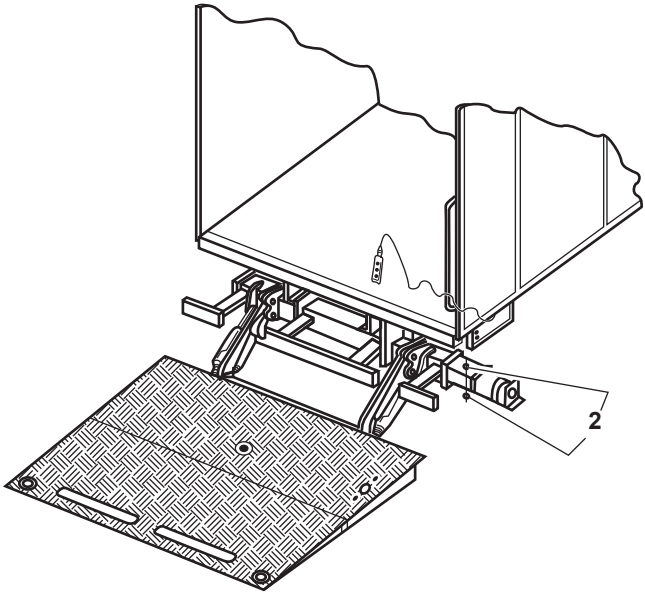

2 Hydraulický agregát na rúrke statívu

Zasúvací agregát: Pre kontrolu hladiny oleja:

- ▶ Spustite nákladnú plošinu tak, aby plošina ležala na zemi.
- ▶ Prípadne všetky oporné vzpery zasuňte.
- ▶ Otvorte pravý kryt rúrky statívu.
- ▶ Povoľte upevňovaciu skrutku hydraulického agregátu na rúrke statívu **(2)**.
- ▶ Hydraulický agregát vyťahujte, kým sa neobjaví kontrolná značka na olejovej nádrži.
- ▶ Pomocou ukazovateľa na olejovej nádrži alebo olejovej mierky skontrolujte, či je hladina oleja v predpísanom označenom rozsahu.
- ▶ V prípade potreby doplňte olej až po označenú oblasť.
- ▶ Hydraulický agregát zasuňte naspäť do rúrky statívu a upevnite ho pomocou upevňovacej skrutky **(2)**.
- ▶ Zatvorte kryt rúrky statívu.

Skriňový, univerzálny alebo vratný agregát:

Pre kontrolu hladiny oleja:

- ▶ Spustite nákladnú plošinu tak, aby plošina ležala na zemi.
- ▶ Prípadne všetky oporné vzpery zasuňte.
- ▶ Demontujte kryt agregátu.
- ▶ Pomocou ukazovateľa na olejovej nádrži alebo olejovej mierky skontrolujte, či je hladina oleja v predpísanom označenom rozsahu.
- ▶ V prípade potreby doplňte olej až po označenú oblasť.
- ▶ Znovu namontujte kryt agregátu.

Všetky modely

Kontrola utiahnutia skrutiek a matíc

- ▶ Skontrolujte, či sú všetky skrutky a matice pritiahnuté.
- ▶ Pozornosť venujte hlavne ložiskovým čapom s príslušnými skrutkami, všetkým upevňovacím prvkom pomocného rámu a pripevneniu nákladnej plošiny!
- ▶ Uvoľnené skrutky a matice znova utiahnite.

A B C F G K L M V

Kontrola utiahnutia skrutkových spojov a rozvodov hydraulického zariadenia

- ▶ Skontrolujte všetky skrutkové spoje a rozvody hydraulického zariadenia. Uistite sa, že skrutky sú utiahnuté a hydraulické hadice sú nepoškodené.
- ▶ Uvoľnené skrutky znova utiahnite.
- ▶ Poškodené hydraulické hadice ihneď vymeňte.
- ▶ Hydraulické hadice však vymeňte najneskôr po troch rokoch. Dátum výroby je vyrazený na armatúrach.

Všetky modely

Kontrola vlnovcov

- ▶ Uistite sa, že oba vlnovce sú nepoškodené a že sú pevne nasadené na piestnici a valci.
- ▶ Poškodené vlnovce ihneď vymeňte.

Štvrťročná, resp. polročná údržba

Všetky modely

Mastenie ložísk nenáročných na údržbu

- ▶ Očistite nízkoúdržbové ložiska a prípadne pojazdné koľajnice.
- ▶ Namažte nízkoúdržbové ložiska a prípadne pojazdné koľajnice mazacím tukom.

Upozornenie: Keď nákladnú plošinu používate príliš často, musíte nízkoúdržbové ložiská a prípadne pojazdné koľajnice mastiť častejšie než jedenkrát za rok.

Pohyb nákladnej plošiny

Pri prestoji viac ako 3 mesiace je potrebné vykonať niekoľko pohybov nákladnej plošiny.

- ▶ Nákladnú plošinu vyklopte, zdvihnite a sklopte pomocou príslušného ovládacieho prvku.
- ▶ Postup opakujte cca 5-krát.

Ročná údržba

A B C F G K L M

Výmena hydraulického oleja

POZOR!

Nebezpečenstvo poškodenia zdravia alebo vecných škôd starým olejom!

Keď olej v hydraulickom agregáte nemeníte každý rok, môže sa najmä pri teplotách pod bodom mrazu nahromadiť kondenzát. Naruší sa tým funkčnosť nákladnej plošiny. Môže dôjsť k zraneniu osôb alebo poškodeniu vecí.

- ▶ Hydraulický olej vymieňajte jedenkrát za rok.
- ▶ Výmenu vykonávajte podľa možnosti krátko pred príchodom zimy.

Zasúvací agregát:

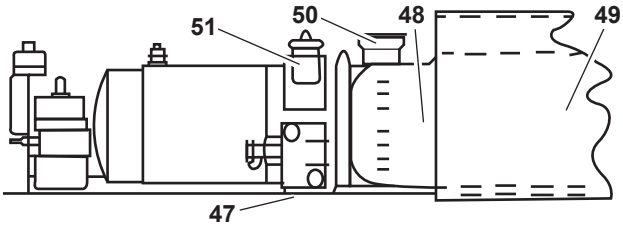

Skriňový agregát:

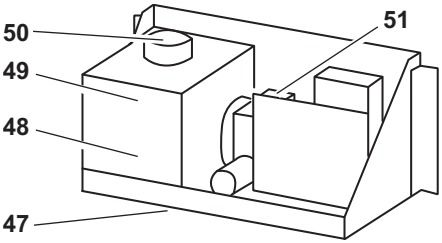

47 Skrutka na vypustenie oleja
48 Nádrž hydraulického oleja
49 Sací filter v olejovej nádrži
50 Filter odvetrania
51 Blok ventilov

Univerzálny agregát:

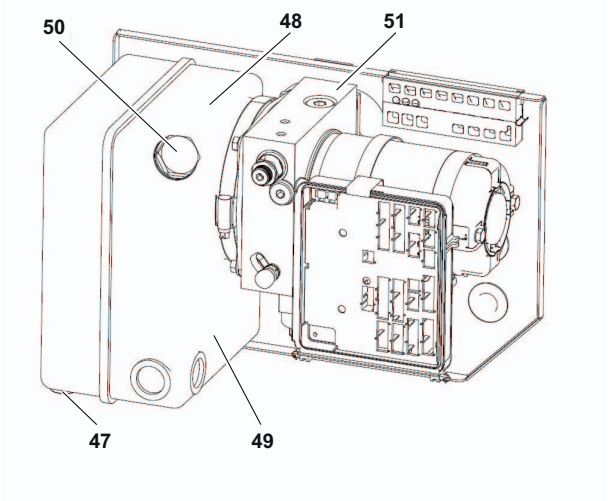

Vratný agregát:

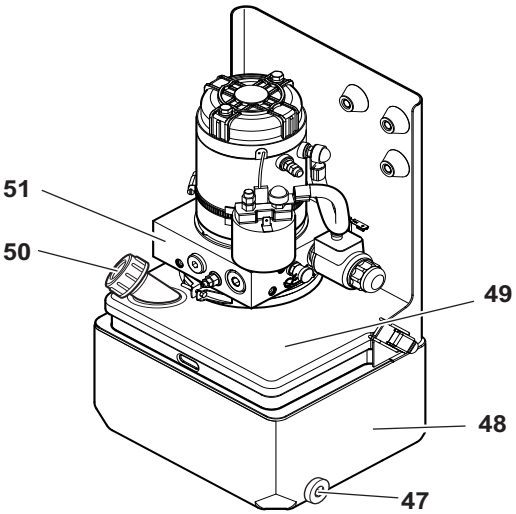

47 Skrutka na vypustenie oleja
48 Nádrž hydraulického oleja
49 Sací filter v olejovej nádrži
50 Filter odvetrania
51 Blok ventilov

Pre výmenu hydraulického oleja:

- Spustite nákladnú plošinu tak, aby plošina ležala na zemi (pozrite kapitolu „Ovládacie prvky“ od str. 42).
- **Pri zasúvacom agregáte:**
  Vytiahnite hydraulický agregát len toľko, aby sa uvoľnil blok ventilov **(51)** (pozrite kapitolu „Kontrola hladiny oleja“ od str. 141).
  Pri skriňovom, univerzálnom alebo vratnom agregáte:
  Demontujte kryt agregátu.

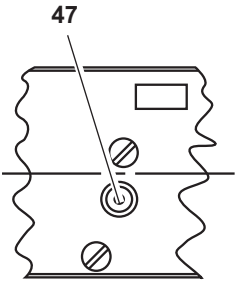

- Pod skrutku na vypúšťanie oleja **(47)** postavte dostatočne veľkú nádobu.
- Imbusovým kľúčom 6 mm povoľte skrutku na vypúšťanie oleja **(47)** a nechajte olej vytiecť do nádoby.

Ak je hydraulický olej príliš znečistený, musíte nádrž hydraulického oleja **(48)** vyčistiť:

- Uvoľnite príchytku medzi nádržou hydraulického oleja **(48)** a blokom ventilov **(51)**.
- Olej vypustite.
- Vytiahnite nádrž hydraulického oleja **(48)** z agregátu a vyčistite ju mimo hydraulického agregátu.
- Vymeňte aj sací filter v olejovej nádrži **(49)** a filter odvetrania **(50)**.
- Vyčistenú nádrž hydraulického oleja zasuňte späť do agregátu a zaskrutkujte skrutku na vypúšťanie oleja **(47)**.
- Nalejte olej do vyznačenej výšky na olejovej nádrži alebo na olejovej mierke.

Upozornenie: Používajte výlučne oleje, ktoré sú uvedené v kapitole „Mastiace a prevádzkové prostriedky“ od str. 189.

- Po naplnení olejovej nádrže zariadenie dvakrát na určitú dobu spustite.
- Skontrolujte hladinu oleja (pozrite kapitolu „Kontrola hladiny oleja“ od str. 141) a v prípade potreby olej dolejte alebo trochu oleja vypustite.
- **Pri zasúvacom agregáte:**
  Hydraulický agregát zasuňte naspäť do rúrky statívu a upevnite ho.
  Pri skriňovom, univerzálnom alebo vratnom agregáte:
  Znovu namontujte kryt agregátu.
- Použitý olej zlikvidujte podľa platných predpisov.

V Výmena hydraulického oleja

POZOR!

Nebezpečenstvo poškodenia zdravia alebo vecných škôd starým olejom!

Keď olej v hydraulickom agregáte nemeníte každý rok, môže sa najmä pri teplotách pod bodom mrazu nahromadiť kondenzát. Naruší sa tým funkčnosť vertikálneho výťahu. Môže dôjsť k zraneniu osôb alebo poškodeniu vecí.

- ▶ Hydraulický olej vymieňajte jedenkrát za rok.
- ▶ Výmenu vykonávajte podľa možnosti krátko pred príchodom zimy.

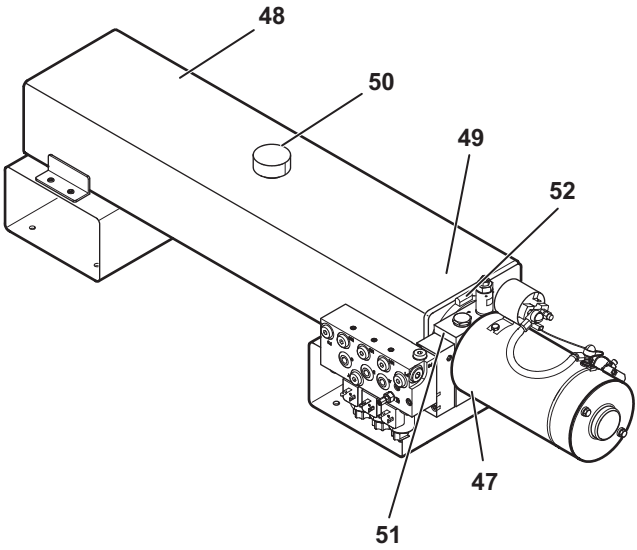

47 Skrutka na vypustenie oleja
48 Nádrž hydraulického oleja
49 Sací filter v olejovej nádrži
50 Filter odvetrania
51 Blok ventilov
52 Upínacia príchytka

Pre výmenu hydraulického oleja:

- ▶ Plošinu so zloženým prejazdovým mostíkom sklopte tak, aby všetok hydraulický olej vtiekol späť do nádrže hydraulického oleja (pozrite kapitolu „Ovládacie prvky“ od str. 42).
- ▶ Odstráňte filter odvetrania **(50)**.
- ▶ Cez plniaci otvor odsajte hydraulický olej.

Ak je hydraulický olej príliš znečistený, musíte nádrž hydraulického oleja **(48)** vyčistiť:

- ▶ Odstráňte doraz nádrže na zadnej strane nádrže.
- ▶ Uvoľnite upínaciu príchytku **(52)**
- ▶ Nádrž hydraulického oleja **(48)** odtiahnite od bloku ventilov **(51)**. Dávajte pritom pozor na nasávacie a vratné vedenia a sací filter **(49)** v nádrži hydraulického oleja **(48)**.
- ▶ Nádrž hydraulického oleja **(48)** zdvihnite nahor z vedenia a vyčistite ju mimo vozidla.
- ▶ Nádrž hydraulického oleja **(48)** znovu nasaďte a znovu ju pripojte. Vykonávajte pritom vyššie uvedené kroky v opačnom poradí.
- ▶ Olej znovu nalejte do vyznačenej výšky na olejovej mierke. Plniaca výška by mala prestavovať 2/3 olejovej mierky.

Upozornenie: Používajte výlučne oleje, ktoré sú uvedené v kapitole „Mastiace a prevádzkové prostriedky“ od str. 189.

- ▶ Po naplnení olejovej nádrže zariadenie dvakrát na určitú dobu spustite.
- ▶ Skontrolujte hladinu oleja (pozrite kapitolu „Kontrola hladiny oleja“ od str. 141) a v prípade potreby olej dolejte alebo trochu oleja vypustite.
- ▶ Hydraulický agregát zasuňte naspäť do rúrky statívu a upevnite ho.
- ▶ Použitý olej zlikvidujte podľa platných predpisov.

Všetky modely

Ochrana hlavného vypínača pred koróziou

Pre ochranu hlavného vypínača s páskovou tavnou poistkou proti korózii:

- ▶ Hlavný vypínač namastite tukom na elektrické svorky.

Kontroly

Ku každej nákladnej plošine sa dodáva kniha kontrolných prehliadok. Podľa tejto knihy treba zabezpečiť, aby odborný pracovník zmluvnej dielne vykonal nasledujúce kontrolné prehliadky:

- Kontrola po montáži s písomným potvrdením v knihe kontrolných prehliadok o uvedení do prevádzky bez reklamácií.
- Minimálne jedenkrát za rok sa musia vykonávať nasledujúce pravidelné kontroly. Rozsah najdôležitejších kontrol je uvedený v knihe kontrolných prehliadok. Kontrola musí byť v knihe kontrolných prehliadok písomne potvrdená.
- Mimoriadna kontrola po závažných opravách alebo úpravách konštrukcie. Kontrola musí byť v knihe kontrolných prehliadok písomne potvrdená.

Prípustné sú len konštrukčné zmeny vykonané so súhlasom výrobcu. Ak sa vykonajú úpravy nákladnej plošiny bez nášho súhlasu, zaniká nárok na záruku. Výrobca potom nezodpovedá za škody, nehody atď. To isté platí pri použití cudzích náhradných dielov, pokiaľ ich použitie nebolo našou firmou výslovne povolené.

Všetky modely

Odstraňovanie porúch

Porucha sa môže vyskytnúť aj na nákladnej plošine s dobrou starostlivosťou a údržbou.

Nasledujúci popis vyskytujúcich sa porúch vám pomôže poruchu rýchlo identifikovať a postarať sa o nápravu bez prieťahov a zvýšených nákladov.

Vyhľadávanie porúch a ich odstraňovanie by v zásade mali vykonávať zmluvné dielne. Zoznam dielní vám poskytne informácie, kde naše zmluvné dielne nájdete. V prípade potreby si tento zoznam môžete bezplatne vyžiadať z našich predajných kancelárií alebo z výrobného závodu.

Keď je to možné, pri vyhľadávaní porúch používajte skúšačku. Na elektronickej karte používajte uzemňovaciu prípojku určenú na vyhľadávanie porúch.

Upozornenie: Ak viac nie je možné nákladnú plošinu na základe chybného snímača obsluhovať, môže sa prepnúť do núdzovej prevádzky. V núdzovej prevádzke nie sú snímače dopytované. Na prechod do núdzovej prevádzky postupujte nasledovne:

- ▶ Na minimálne 10 sekúnd stlačte tlačidlá „Vyklopenie“, „Spustenie“ a „Prídavné tlačidlo“, ak je k dispozícii.

  Na 7-segmentovom displeji sa zobrazí „E“. Každý pohyb nákladnej plošiny sa teraz musí vykonávať manuálne. Všetky automatické priebehy sú deaktivované.

Pred vyhľadávaním porúch treba skontrolovať nasledovné:

- ▶ Uistite sa, že nákladná plošina je zapnutá v kabíne vodiča.
- ▶ Kontrolujte, či je zapnutý hlavný spínač napájania z akumulátora.
- ▶ Uistite sa, že hlavná poistka napájania elektrickým prúdom je v poriadku.
- ▶ Skontrolujte, či sú obidve poistky riadenia na hydraulickom agregáte, príp. na výkonovom diele funkčné.
- ▶ Skontrolujte funkčnosť poistky napájania ovládania na akumulátore vozidla pri zariadeniach na 12 V.
- ▶ Uistite sa, že sú funkčné a nabité akumulátory vozidla.
- ▶ Skontrolujte, či uzemňovací kábel na agregáte, príp. na výkonovom diele má bezchybné uzemňovacie spojenie medzi nákladnou plošinou a vozidlom.

- ▶ Uistite sa, že v olejovej nádrži je dostatok oleja (s výnimkou variantu E).
- ▶ Uistite sa, že nie sú poškodené mechanické ani elektrické diely ako napríklad káble.

VÝSTRAHA!

Nebezpečenstvo popálenia v prípade skratu!

Pretože akumulátory sú veľmi výkonné, v prípade skratu môžu vzniknúť nebezpečné popáleniny.

- ▶ Pred akýmikoľvek prácami na elektrických zariadeniach vypnite hlavný spínač napájania z akumulátora alebo odpojte záporný pól akumulátora.

Keď nákladná plošina vykazuje rozsiahlejšie poruchy, nemali by ste poruchy odstraňovať sami, ale mali by ste ich nechať odstrániť zmluvnými dielňami s pomocou nasledujúcich tabuliek. V zozname dielní nájdete adresu najbližšej dielne a ďalšie kontaktné informácie.

A C F G K L M Tabuľky na odstraňovanie porúch

Pred zapnutím		
Porucha	**Možné príčiny**	**Odstránenie**
Optická indikácia v kabíne vozidla rýchlo bliká	**Chybný snímač sklonu b15**	**Vymeňte snímač sklonu b15**

Zapnutie (LED kontrolka na karte bliká v takte smerových svetiel)		
Porucha	**Možné príčiny**	**Odstránenie**
Optická indikácia v kabíne vozidla rýchlo bliká	**Chybný spínač sklonu b13 (skrat)**	**Vymeňte spínač sklonu b13**
	Chybný snímač sklonu b15 ramena	**Vymeňte snímač sklonu b15**
LED kontrolka na karte nebliká	**Zapínač v kabíne vozidla je chybný**	**Skontrolujte pomocou skúšačky výstupnú svorku 2 a 4**
	Došlo k vypáleniu poistiek e1 alebo e2 v agregáte	**Poistky vymeňte**
	Doska v tesniacom klobúčiku je chybná	**Dosku vymeňte**

Vyklopenie (Plošina sa vyklopí do vodorovnej prevádzkovej polohy – táto poloha sa uloží do pamäte a po zarovnaní s okolitou plochou plošina pri zdvíhaní prejde to tejto polohy)		
Porucha	**Možné príčiny**	**Odstránenie**
Plošina sa neotvorí pomocou motora	**Výstupná svorka J 1/3 nemá výstup**	**Skontrolujte skúšačkou podľa schémy zapojenia**
	Istič motora je chybný	**Skontrolujte istič motora**
Plošina sa nevyklopí	**Chybné otočné tlačidlo, ovládacie tlačidlo, prípadne výkyvné tlačidlo**	**Skúšačkou skontrolujte kontakty v ovládacom prvku podľa schémy zapojenia, na uzemnenie použite uzemňovaciu svorku JK na doske**
	Na konektore S 3 alebo S 4 nie je žiadne napätie, chybný kábel	**Skontrolujte skúšačkou**
	Riadiaci ventil S 5 alebo tlaková odbočka je zaseknutá	**Vyčistite alebo vymeňte**

Vyklopenie

(Plošina sa vyklopí do vodorovnej prevádzkovej polohy – táto poloha sa uloží do pamäte a po zarovnaní s okolitou plochou plošina pri zdvíhaní prejde to tejto polohy)

Porucha	Možné príčiny	Odstránenie
Výstražné svetlá na plošine pri vyklopenej plošine neblikajú	Snímač sklonu b15 na plošine je posunutý alebo chybný	Nastavte správnu polohu alebo vymeňte
	Elektronická doska je chybná	Vymeňte
	Konektor je chybný	Vymeňte
	Výstražné svetlá sú chybné	Vymeňte
	Snímač b25 má posunutú polohu alebo je chybný	Nastavte správnu polohu alebo vymeňte

Vysunutie

Porucha	Možné príčiny	Odstránenie
Plošina sa nevysunie, motor beží	Magnetické ventily S 7 a S 8 sú netesné	Vyčistite alebo vymeňte
	Magnetický ventil S 8 sa neotvára	Vyčistite alebo vymeňte
	Ventil spúšťacej brzdy S 11 sa neotvára	Vyčistite alebo vymeňte
	Tesnenie piestu vo valci pojazdu je chybné	Vymeňte

Rozloženie
(model MBB R 1500 SH – R 2000 LH)

Porucha	Možné príčiny	Odstránenie
Plošina sa nerozloží, motor beží	Magnetické ventily S 7 a S 8 sú netesné	Vyčistite alebo vymeňte
	Magnetický ventil S 12 sa neotvára	Vyčistite alebo vymeňte
	Ventil S 10 sa neotvára	Vyčistite alebo vymeňte
	Tesnenie piesta na valci rozkladania je chybné	Vymeňte

Spustenie		
Porucha	**Možné príčiny**	**Odstránenie**
Plošina sa nespúšťa alebo len veľmi pomaly, ale rozkladanie funguje	Prietokový ventil R 1 alebo R 2 na zdvíhacom valci je zaseknutý alebo chybný	Vyčistite alebo vymeňte
	Uloženie v ložisku je príliš pevné	Namastite ložiská
	Hydraulický olej je príliš hustý	Olej vymeňte, zvoľte odporúčaný druh oleja
Plošina sa nespustí pri ovládaní nožnými ovládačmi	Na obidva nožné ovládače ste postupne šliapli príliš rýchlo (< 1 s) alebo príliš pomaly (> 3 s)	Obidva nožné ovládače uvoľnite, niekoľko sekúnd počkajte, potom zopakujte
	Nožný ovládač je chybný	Vytiahnite konektor v plošine, skúšačkou spojenia skontrolujte nožný ovládač
	Kábel č. 2 pripojený k plošine je chybný	Šliapnite na obidva nožné ovládače a na konektoroch J 3/6 a J 3/5 na elektronickej doske skontrolujte napätie pomocou skúšačky
Plošina sa nespustí pri ovládaní bočným ovládacím prvkom	Chybné otočné tlačidlo, ovládacie tlačidlo, prípadne výkyvné tlačidlo	Skúšačkou skontrolujte kontakty v ovládacom prvku podľa schémy zapojenia, na uzemnenie použite uzemňovaciu svorku JK na doske
	Na konektore J 4/15 elektronickej dosky nie je výstup	Konektor J 4 vytiahnite, svorku 15 skontrolujte so skúšačkou
	Na konektore J 1/12 elektronickej dosky nie je výstup	Konektor J 1 vytiahnite, svorku 12 skontrolujte so skúšačkou
	Na konektore S 1 alebo S 2 nie je žiadne napätie (chybný kábel)	Skontrolujte skúšačkou
	Ventil S 5 v agregáte nespína	Skontrolujte skúšačkou
Plošina počas spúšťania mení sklon	Spínač sklonu b13 má posunutú polohu	Nastavte
Plošina samovoľne mení sklon	Magnetické ventily S 3 a S 4 na naklápacom valci sú znečistené alebo chybné	Vyčistite alebo vymeňte
	Tesnenie piesta na naklápacom valci je chybné	Vymeňte
Plošina sa automaticky spustí	Magnetické ventily S 1 a S 2 na zdvíhacom valci sú znečistené alebo chybné	Vyčistite alebo vymeňte

Zarovnanie s okolitou plochou
(plošina mení sklon)

Porucha	Možné príčiny	Odstránenie
Núdzové ovládanie: **Stlačte tlačidlo „Vyklopenie“ (28) a prídavné tlačidlo (29) na bočnom ovládacom prvku a držte ich stlačené, kým sa plošina nesklopí**		
Plošina sa nevyklopí	**Spínač sklonu b13 má zmenenú polohu alebo je chybný**	**Spínač sklonu b13 nastavte tak, aby plošina po dosadnutí na zem zmenila skon rovnobežne so zemou**
	Na konektore J 4/14 elektronickej dosky nie je výstup	**Prívodný vodič bl (signál) konektora J 41 (spínač sklonu) skontrolujte skúšačkou**
	Na konektore S 3 alebo S 4 nie je žiadne napätie (chybný kábel)	**Konektor J 4 vytiahnite, svorku 14 skontrolujte so skúšačkou**
	Magnetické ventily S 3 a S 4 na naklápacom valci sú znečistené alebo chybné	**Vyčistite alebo vymeňte**
	Elektronická doska uložila chybu do pamäte	**Vypnite prúd, skontrolujte skúšačkou**
	Prietokový ventil R 5 alebo tlaková odbočka je zaseknutá alebo chybná	**Vyčistite alebo vymeňte**
	Elektronická doska je chybná	**Vymeňte**
Plošina nemení sklon, optická indikácia v kabíne vozidla rýchlo bliká	**Chybný snímač sklonu b15 ramena**	**Vymeňte snímač sklonu b15**

Zdvíhanie plošiny zo zeme

(plošina zmení sklon do vodorovnej prevádzkovej polohy, ktorá bola pri vyklápaní uložená do pamäte)

Porucha	Možné príčiny	Odstránenie
Plošina pri ovládaní nožnými ovládačmi nezmení sklon do vodorovnej prevádzkovej polohy	Na obidva nožné ovládače ste postupne šliapli príliš rýchlo (skôr než za 1 s) alebo príliš pomaly (neskôr než za 3 s)	Obidva nožné ovládače uvoľnite, niekoľko sekúnd počkajte, potom zopakujte
	Nožný ovládač je chybný	Vytiahnite konektor v plošine, skúšačkou spojenia skontrolujte nožný ovládač
	Kábel č.2 pripojený k plošine je chybný	Šliapnite na obidva nožné ovládače a na konektoroch J 3/6 a J 3/5 na elektronickej doske skontrolujte napätie pomocou skúšačky
Plošina pri zdvíhaní nezmení sklon do vodorovnej polohy	Rozvodný ventil S 5 je zaseknutý alebo chybný	Vyčistite alebo vymeňte
	Chybný snímač sklonu b15	Vymeňte
Plošina pri zdvíhaní zmení sklon viac než je prednastavená poloha	Chybný snímač sklonu b15	Vymeňte
	Rozvodný ventil S 5 je zaseknutý alebo chybný	Vyčistite alebo vymeňte
Plošina nezmení sklon do vodorovnej prevádzkovej polohy, ale zdvíha sa	Na konektore J 1/12 elektronickej dosky nie je výstup	Skontrolujte svorku 12 konektora J 1 skúšačkou, na uzemnenie použite uzemňovaciu svorku JK na elektronickej doske
	Ventil S 5 v agregáte nespína	Skontrolujte skúšačkou
Plošina nezmení sklon do vodorovnej prevádzkovej polohy, ale zdvíha sa, optická indikácia v kabíne vozidla bliká rýchlo	Chybný snímač sklonu b15 plošiny	Vymeňte snímač sklonu b15
Plošina pri zdvíhaní zmení sklon viac než je prednastavená poloha	Chybný snímač sklonu b15	Vymeňte
	Rozvodný ventil je zaseknutý alebo chybný	Vyčistite alebo vymeňte

Zdvihnutie
(plošina sa zdvíha až po hranu ložnej plochy)

Porucha	Možné príčiny	Odstránenie
Plošina sa nezdvíha	Chybné otočné tlačidlo, ovládacie tlačidlo, prípadne výkyvné tlačidlo	Skúšačkou skontrolujte kontakty v ovládacom prvku podľa schémy zapojenia, na uzemnenie použite uzemňovaciu svorku JK na doske
	Na konektore J 1/3 elektronickej dosky nie je výstup	Na elektronickej doske skúšačkou skontrolujte konektor J 1/3
	Istič motora v agregáte nespína alebo je chybný	Istič motora skontrolujte skúšačkou
Plošina sa nezdvíha napriek tomu, že hydraulický agregát beží	Rozvodný ventil S 5 je zasekнutý alebo chybný	Vyčistite alebo vymeňte
	Magnetické ventily S 1 a S 2 na zdvíhacom valci sú znečistené alebo chybné	Vyčistite alebo vymeňte
	Sací filter na čerpadle je znečistený	Vyčistite alebo vymeňte
	Plošina je preťažená	Znížte zaťaženie podľa tabuľky zaťaženia
	Hydraulické čerpadlo je chybné	Vymeňte
	Elektromotor je chybný	Vymeňte
	Tlaková odbočka je znečistená alebo chybná	Vyčistite alebo vymeňte
	Obmedzovací ventil tlaku je prestavený alebo chybný	Najprv nastavte, potom zaplombujte alebo vymeňte

Sklopenie
(plošina sa sklápa)

Porucha	Možné príčiny	Odstránenie
Plošina sa nesklopí	Chybné otočné tlačidlo, ovládacie tlačidlo, prípadne výkyvné tlačidlo	Kontakty v ovládacom prvku skontrolujte skúšačkou podľa schémy zapojenia
	Na konektore J 1/3 alebo J 1/12 elektronickej dosky nie je výstup	Na elektronickej doske skúšačkou skontrolujte konektor J 1/3 a J 1/12
	Istič motora alebo ventil S 5 v agregáte nespína	Skontrolujte skúšačkou
Plošina stojí v koncovej polohe sklopená, ale nie je vo výške ložnej plochy vozidla	Koncová poloha nadstavby bola pri montáži nastavená príliš tesne	Zvýšte odstup nadstavby podľa údajov v montážnom výkrese.
	Ložisko je vybité (pri dlhšom používaní)	Ložiskový čap, ložiskové puzdrá vymeňte

Zasunutie		
Porucha	**Možné príčiny**	**Odstránenie**
Plošina sa nezasunie, motor beží	**Magnetické ventily S 7 a S 8 sú netesné**	**Vyčistite alebo vymeňte**
	Magnetický ventil S 7 sa neotvára	**Vyčistite alebo vymeňte**
	Magnetický ventil S 11 sa neotvára	**Vyčistite alebo vymeňte**
	Tesnenie piestu vo valci pojazdu je chybné	**Vymeňte**

Zloženie (pri modeli MBB R 1500 SH – R 2000 LH)		
Porucha	**Možné príčiny**	**Odstránenie**
Plošina sa nerozloží, motor beží	**Magnetické ventily S 7 a S 8 sú netesné**	**Vyčistite alebo vymeňte**
	Magnetický ventil S 12 sa neotvára	**Vyčistite alebo vymeňte**
	Magnetický ventil S 9 sa neotvára	**Vyčistite alebo vymeňte**
	Tesnenie piesta na valci rozkladania je chybné	**Vymeňte**

Zapnutie kontroliek Warnfix (kontrolky Warnfix sa automaticky zapnú pri vyklápaní alebo vysúvaní plošiny, ľavé a pravé svetlo sú zapojené paralelne)		
Porucha	**Možné príčiny**	**Odstránenie**
Výstražné svetlá neblikajú	**Skrat v kontrolke alebo v kabeláži**	**Skrat odstráňte**
	Kontrolka je vypálená	**Vymeňte**
	Snímač b25 je chybný	**Vymeňte**

E Tabuľky pre odstraňovanie porúch

Pred zapnutím		
Porucha	**Možné príčiny**	**Odstránenie**
Optická indikácia v kabíne vozidla rýchlo bliká	**Chybný snímač sklonu b15**	**Vymeňte snímač sklonu b15**

Zapnutie (LED kontrolka na karte bliká v takte smerových svetiel)		
Porucha	**Možné príčiny**	**Odstránenie**
Optická indikácia v kabíne vozidla rýchlo bliká	**Chybný spínač sklonu b13 (skrat)**	**Vymeňte snímač sklonu b15**
	Chybný snímač sklonu b15 ramena	**Vymeňte snímač sklonu b15**
LED kontrolka na karte nebliká	**Spínač v kabíne vozidla je chybný**	**Skontrolujte pomocou skúšačky výstupnú svorku 2 a 4**
	Došlo k vypáleniu poistiek e1 alebo e2 vo výkonovom diele	**Poistky vymeňte**
	Doska v tesniacom klobúčiku je chybná	**Dosku vymeňte**

Vyklopenie (Plošina sa vyklopí do vodorovnej prevádzkovej polohy – táto poloha sa uloží do pamäte a po zarovnaní s okolitou plochou plošina pri zdvíhaní prejde to tejto polohy)		
Porucha	**Možné príčiny**	**Odstránenie**
Plošina sa nevyklopí	**Chybné otočné tlačidlo, ovládacie tlačidlo, prípadne výkyvné tlačidlo**	**Skúšačkou skontrolujte kontakty v ovládacom prvku podľa schémy zapojenia, na uzemnenie použite uzemňovaciu svorku JK na doske**
	Istič motora K4 alebo relé -K5 chybné	**Skontrolujte istič motora a relé**
	Výstup J4/14, JK alebo J43/90 nemá výstup	**Skontrolujte skúšačkou podľa schémy zapojenia**
Výstražné svetlá na plošine pri vyklopenej plošine neblikajú	**Snímač sklonu b15 na plošine je posunutý alebo chybný**	**Nastavte správnu polohu alebo vymeňte**
	Elektronická doska je chybná	**Vymeňte**
	Konektor je chybný	**Vymeňte**
	Výstražné svetlá sú chybné	**Vymeňte**

Spustenie

Porucha	Možné príčiny	Odstránenie
Plošina sa nespúšťa, ale rozkladanie funguje	Zaseknutý zdvíhací valec	Krátko stlačte zdvih, následne opakujte spustenie
	Uloženie v ložisku je príliš pevné	Namastite ložiská
	Výstup J4/15 alebo J42/81 nemá výstup	Skontrolujte skúšačkou podľa schémy zapojenia
	Istič motora K2 alebo relé -K7 chybné	Skontrolujte istič motora a relé
Plošina sa nespustí pri ovládaní nožnými ovládačmi	Na obidva nožné ovládače ste postupne šliapli príliš rýchlo (skôr než za 1 s) alebo príliš pomaly (neskôr než za 3 s)	Obidva nožné ovládače uvoľnite, niekoľko sekúnd počkajte, potom zopakujte
	Nožný ovládač je chybný	Vytiahnite konektor v plošine, skúšačkou spojenia skontrolujte nožný ovládač
	Kábel č. 2 pripojený k plošine je chybný	Šliapnite na obidva nožné ovládače a na konektoroch J 3/6 a J 3/5 na elektronickej doske skontrolujte napätie pomocou skúšačky
Plošina sa nespustí pri ovládaní bočným ovládacím prvkom	Chybné otočné tlačidlo, ovládacie tlačidlo, prípadne výkyvné tlačidlo	Skúšačkou skontrolujte kontakty v ovládacom prvku podľa schémy zapojenia, na uzemnenie použite uzemňovaciu svorku JK na doske
	Kábel č.3 k ovládaciemu prvku je chybný	Postupne stláčajte otočné tlačidlá a na konektore J30 skontrolujte skúšačkou napätie podľa schémy zapojenia
Plošina počas spúšťania mení sklon	Zdvíhací valec sa spúšťa príliš pomaly alebo vôbec nie	Namastite ložiská, krátko stlačte zdvih a následne opakujte spustenie

Zarovnanie s okolitou plochou

(plošina mení sklon)

Porucha	Možné príčiny	Odstránenie
Núdzové ovládanie: **Stlačte tlačidlo „Vyklopenie“ (28) a prídavné tlačidlo (29) a držte stlačené, kým sa plošina nesklopí**		
Plošina sa nevyklopí	**Výstup J4/15, J4/14, JK alebo J42/81 nemá výstup**	**Skontrolujte skúšačkou podľa schémy zapojenia**
	Uloženie v ložisku je príliš pevné	**Namastite ložiská**
Plošina nemení sklon, optická indikácia v kabíne vozidla rýchlo bliká	**Chybný snímač sklonu b15 ramena**	**Vymeňte snímač sklonu b15**

Zdvíhanie plošiny zo zeme

(plošina zmení sklon do vodorovnej prevádzkovej polohy, ktorá bola pri vyklápaní uložená do pamäte)

Porucha	Možné príčiny	Odstránenie
Plošina pri ovládaní nožnými ovládačmi nezmení sklon do vodorovnej prevádzkovej polohy	**Na nožné ovládače ste postupne šliapli príliš rýchlo (skôr než za 1 s) alebo príliš pomaly (neskôr než za 3 s)**	**Obidva nožné ovládače uvoľnite, niekoľko sekúnd počkajte, potom zopakujte**
	Nožný ovládač je chybný	**Vytiahnite konektor v plošine, skúšačkou spojenia skontrolujte nožný ovládač**
	Kábel č.2 pripojený k plošine je chybný	**Šliapnite na obidva nožné ovládače a na konektoroch J 3/6 a J 3/5 na elektronickej doske skontrolujte napätie pomocou skúšačky**
Plošina pri zdvíhaní nezmení sklon do vodorovnej polohy alebo pri zdvíhaní zmení sklon viac než je prednastavená poloha	**Chybný snímač sklonu b15**	**Vymeňte**
Plošina nezmení sklon do vodorovnej prevádzkovej polohy, ale zdvíha sa	**Výstup J43/90, J1/12, JK alebo JK nemá výstup**	**Skontrolujte skúšačkou podľa schémy zapojenia**
	Istič motora K3 chybný	**Skontrolujte istič motora**
Plošina nezmení sklon do vodorovnej prevádzkovej polohy, ale zdvíha sa, optická indikácia v kabíne vozidla bliká rýchlo	**Chybný snímač sklonu b15 plošiny**	**Vymeňte**

Zdvihnutie

(plošina sa zdvíha až po hranu ložnej plochy)

Porucha	Možné príčiny	Odstránenie
Plošina sa nezdvíha	Chybné otočné tlačidlo, ovládacie tlačidlo, prípadne výkyvné tlačidlo	Skúšačkou skontrolujte kontakty v ovládacom prvku podľa schémy zapojenia, na uzemnenie použite uzemňovaciu svorku JK na doske
	Na J 1/3 alebo J 42/81 elektronickej dosky nie je výstup	Dosku skontrolujte skúšačkou podľa schémy zapojenia
	Istič motora K1 chybný	Skontrolujte istič motora

Sklopenie

(plošina sa sklápa)

Porucha	Možné príčiny	Odstránenie
Plošina sa nesklopí	Chybné otočné tlačidlo, ovládacie tlačidlo, prípadne výkyvné tlačidlo	Skúšačkou skontrolujte kontakty v ovládacom prvku podľa schémy zapojenia, na uzemnenie použite uzemňovaciu svorku JK na doske
	Na J 1/12 alebo J43/90 alebo JK elektronickej dosky nie je výstup	Dosku skontrolujte skúšačkou podľa schémy zapojenia
	Istič motora K1 chybný	Skontrolujte istič motora
Plošina stojí v koncovej polohe sklopená, ale nie je vo výške ložnej plochy vozidla	Koncová poloha nadstavby bola pri montáži nastavená príliš tesne	Zvýšte odstup nadstavby podľa údajov v montážnom výkrese
	Ložisko je vybité (pri dlhšom používaní)	Ložiskový čap, ložiskové puzdrá vymeňte

Zapnutie kontroliek Warnfix

(kontrolky Warnfix sa automaticky zapnú pri vyklápaní alebo vysúvaní plošiny, ľavé a pravé svetlo sú zapojené paralelne)

Porucha	Možné príčiny	Odstránenie
Výstražné svetlo nebliká	Skrat v kontrolke alebo v kabeláži	Skrat odstráňte
	Kontrolka je vypálená	Vymeňte

V Tabuľky pre odstraňovanie porúch

Pred zapnutím		
Porucha	**Možné príčiny**	**Odstránenie**
Optická indikácia v kabíne vozidla rýchlo bliká	**Chybný snímač sklonu b15**	**Vymeňte snímač sklonu b15**

Zapnutie (LED kontrolka na karte bliká v takte smerových svetiel)		
Porucha	**Možné príčiny**	**Odstránenie**
LED kontrolka na karte nebliká	**Došlo k vypáleniu poistiek e1 alebo e2 v agregáte**	**Poistky vymeňte**
	Doska v tesniacom klobúčiku je chybná	**Dosku vymeňte**

Vyklopenie (doska sa vyklopí až po prevádzkovú polohu)		
Porucha	**Možné príčiny**	**Odstránenie**
Plošina sa neotvorí pomocou motora	**Výstupná svorka J1/3 nemá výstup**	**Skontrolujte skúšačkou podľa schémy zapojenia**
	Istič motora je chybný	**Skontrolujte istič motora**
Plošina sa nevyklopí	**Ovládacie tlačidlo je chybné**	**Skúšačkou skontrolujte kontakty v ovládacom prvku podľa schémy zapojenia, na uzemnenie použite uzemňovaciu svorku JK na doske**
	Na konektore S4 alebo S5 nie je žiadne napätie, chybný kábel	**Skontrolujte skúšačkou**
	Riadiaci ventil S6 alebo tlaková odbočka sú zaseknuté	**Vyčistite alebo vymeňte**
Výstražné svetlá na plošine pri vyklopenej plošine neblikajú	**Snímač sklonu b15 na plošine je posunutý alebo chybný**	**Nastavte správnu polohu alebo vymeňte**
	Elektronická doska je chybná	**Vymeňte**
	Konektor je chybný	**Vymeňte**
	Výstražné svetlá sú chybné	**Vymeňte**

Zdvihnutie (plošina sa zdvíha až po hranu ložnej plochy)		
Porucha	**Možné príčiny**	**Odstránenie**
Plošina sa nezdvíha	**Ovládacie tlačidlo je chybné**	**Skúšačkou skontrolujte kontakty v ovládacom prvku podľa schémy zapojenia, na uzemnenie použite uzemňovaciu svorku JK na doske**
	Na J 1/3 elektronickej dosky nie je výstup	**Na elektronickej doske skúšačkou skontrolujte konektor J 1/3**
	Istič motora v agregáte nespína alebo je chybný	**Istič motora skontrolujte skúšačkou**
	Zareagoval termospínač	**Motor nechajte vychladiť**
Plošina sa nezdvíha napriek tomu, že hydraulický agregát beží	**Rozvodný ventil S 3 je zaseknutý alebo chybný**	**Vyčistite alebo vymeňte**
	Magnetické ventily S 1 a S 2 na zdvíhacom valci sú znečistené alebo chybné	**Vyčistite alebo vymeňte**
	Sací filter na čerpadle je znečistený	**Vyčistite alebo vymeňte**
	Plošina je preťažená	**Znížte zaťaženie podľa tabuľky zaťaženia**
	Hydraulické čerpadlo je chybné	**Vymeňte**
	Elektromotor je chybný	**Vymeňte**
	Tlaková odbočka je znečistená alebo chybná	**Vyčistite alebo vymeňte**
	Obmedzovací ventil tlaku je prestavený alebo chybný	**Najprv nastavte, potom zaplombujte alebo vymeňte**

Spustenie
(plošina sa spúšťa až k zemi)

Porucha	Možné príčiny	Odstránenie
Plošina sa nespúšťa	Prietokový ventil R 1 alebo R 2 na zdvíhacom valci je zaseknutý alebo chybný	Vyčistite alebo vymeňte
	Ťažký chod klzných ložísk	Vyčistite a namastite klzné ložiská
	Hydraulický olej je príliš hustý	Olej vymeňte, použite odporúčaný druh oleja
	Magnetický ventil S 1 alebo S 2 je chybný	Vyčistite alebo vymeňte
Plošina sa nespustí pri ovládaní ručnými káblovými ovládačmi	Ovládacie tlačidlo je chybné	Skúšačkou skontrolujte kontakty v ovládacom prvku podľa schémy zapojenia, na uzemnenie použite uzemňovaciu svorku JK na doske
	Na J 4/15 elektronickej dosky nie je výstup	Konektor J 4 vytiahnite, svorku 15 skontrolujte so skúšačkou
	Na konektore S 1 alebo S 2 nie je žiadne napätie (chybný kábel)	Skontrolujte skúšačkou
Plošina sa automaticky spustí	Magnetické ventily S 1 a S 2 na zdvíhacom valci sú znečistené alebo chybné	Vyčistite alebo vymeňte

Rozloženie

Porucha	Možné príčiny	Odstránenie
Prejazdový mostík sa nerozloží, motor beží	Magnetické ventily S 10 a S 11 sú netesné	Vyčistite alebo vymeňte
	Magnetický ventil S 7 sa neotvorí	Vyčistite alebo vymeňte
	Tesnenie piesta na valci naklápania je chybné	Vymeňte

Zloženie

Porucha	Možné príčiny	Odstránenie
Prejazdový mostík sa nezloží, motor beží	Magnetický ventil S 7 sa neotvorí	Vyčistite alebo vymeňte
	Magnetický ventil S 12 sa neotvorí	Vyčistite alebo vymeňte
	Magnetický ventil S 13 sa neotvorí	Vyčistite alebo vymeňte
	Tesnenie piesta na valci naklápania je chybné	Vymeňte

Zapnutie kontroliek Warnfix

(kontrolky Warnfix sa automaticky zapnú pri vyklápaní, ľavé a pravé svetlo sú zapojené paralelne)

Porucha	Možné príčiny	Odstránenie
Výstražné svetlo nebliká	Skrat v kontrolke alebo v kabeláži	Skrat odstráňte
	Kontrolka je vypálená	Vymeňte

Sklopenie

(plošina sa sklápa)

Porucha	Možné príčiny	Odstránenie
Plošina sa nesklápa, príp. iba na jednej strane	Núdzové ručné ovládanie na valci naklápania je aktívne, príp. sú obe aktívne	Vyskrutkujte skrutky s ryhovanou hlavou na magnetických ventiloch
Plošina sa nesklopí	Ovládacie tlačidlo je chybné	Kontakty v ovládacom prvku skontrolujte skúšačkou podľa schémy zapojenia
	Na J 1/3 alebo na J 43/93 elektronickej dosky nie je výstup	Na elektronickej doske skúšačkou skontrolujte konektor J 1/3 a J 43/93
	Istič motora alebo ventil S 7 v agregáte nespína	Skontrolujte skúšačkou
	Snímač B 25 je chybný	Skontrolujte skúšačkou podľa schémy zapojenia a v prípade potreby vymeňte

Technické údaje

Všetky modely

Odporúčaná kapacita akumulátora

Hmotnosť nákladu [kg]	Odporúčaná kapacita akumulátora
do 1250	12 V = 1 x 143 Ah 24/12 V, 24 V = 2 x 12 V, 2 x 105 Ah
nad 1250 do 1750	12 V = 1 x 180 Ah 24/12 V, 24 V = 2 x 12 V, 2 x 143 Ah
nad 1750 do 4000	24/12 V, 24 V = 2 x 12 V, 2 x 180 Ah

Upozornenie: Keď s vozidlom jazdíte výlučne krátke úseky, teda v mestskej premávke s častým nakladaním a vykladaním, mali by ste vybrať akumulátor s kapacitou vyššou o jeden stupeň. Okrem toho sa odporúča, aby ste používali silnejšiu dobíjačku.

Všetky modely

Nabíjačky na dobíjanie akumulátora

Hmotnosť nákladu [kg]	Odporúčané nabíjačky pre dobíjanie akumulátora [Watt]
do 1250	630
nad 1250 do 1750	730
nad 1750 do 4000	1000

Všetky modely

Rozsah teplôt pre používanie nákladnej plošiny

štandard	Osobitná výbava „Severské oblasti“
-20 °C až +60 °C	-40 °C až +60 °C

Záťažové diagramy

Nasledujúce tabuľky udávajú, aké môže byť užitočné zaťaženie (Q) plošiny. Príslušnú tabuľku pre svoju nákladnú plošinu nájdete aj na bočnom ovládacom prvku.

Do užitočného zaťaženia (Q) sa počíta všetko, čo sa na plošine nachádza, napr. prepravovaný tovar, obslužná osoba a prípadná manipulačná technika.

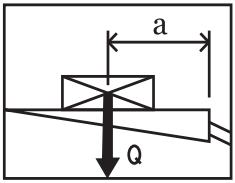

Maximálne povolené užitočné zaťaženie (Q) závisí od ložnej vzdialenosti nákladu (a). Ložná vzdialenosť nákladu (a) je vzdialenosť medzi zadným okrajom ložnej plochy a ťažiskom užitočného nákladu **(12)**.

Maximálne povolené užitočné zaťaženie (Q) pre maximálne prípustnú ložnú vzdialenosť (a) je na povrchu plošiny vyznačené trvalými značkami.

NEBEZPEČENSTVO!

Nebezpečenstvo poškodenia zdravia osôb a vecných škôd!

Keď prekročíte maximálne užitočné zaťaženie (Q) alebo maximálnu prípustnú ložnú vzdialenosť (a), nákladná plošina sa môže zrútiť! Pritom sa môžu osoby zraniť a nákladná plošina vážne poškodiť. V tomto prípade zaniká akákoľvek záruka!

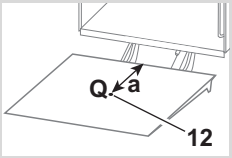

Keď užitočný náklad (Q) nakladáte v strede medzi ľavým a pravým okrajom plošiny:

- Nákladnú plošinu zaťažujte maximálne do veľkosti užitočného zaťaženia (Q), ktoré je uvedené v tabuľke vedľa príslušnej ložnej vzdialenosti (a)!

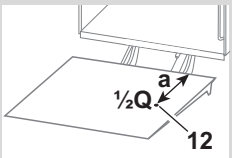

Keď užitočný náklad (Q) nakladáte na ľavom alebo pravom okraji plošiny:

- Nákladnú plošinu zaťažujte **maximálne do veľkosti polovice užitočného zaťaženia** (½Q), ktoré je uvedené v tabuľke vedľa príslušnej ložnej vzdialenosti (a)!

A

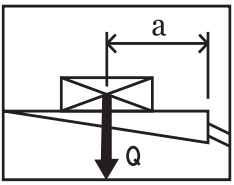

	a [mm]	Q [kg]
MBB C 750 S C 750 L C 750 LX C 750 SX C 750 SPL C 750 SPR PTC 750 S PTC 750 L PTC 750 LLW	600	750
	700	650
	820	550
	1120	400
	1800	250
MBB C 1000 L C 1000 SPL C 1000 SPR C 1000 ML C 1000 ML PRO PTC 1000 LLW	600	1000
	750	800
	950	600
	1400	400
	2400	230
MBB C 1000 S	700	1000
	875	800
	1150	600
	1700	400
	2400	250
MBB C 1250 LD	720	1250
	900	1000
	1200	750
	1800	500
	2400	370
MBB C 1500 L C 1500 LX C 1500 ML C 1500 ML PRO	600	1500
	720	1250
	900	1000
	1200	750
	2400	370
MBB C 1500 S C 1500 SZ C 1500 SK	1000	1500
	1200	1250
	1500	1000
	1850	800
	2400	600

	a [mm]	Q [kg]
MBB C 1750 LD C 1750 SZD	850	1750
	1000	1450
	1300	1150
	1650	900
	2400	600
MBB C 2000 L C 2000 LZ C 2000 LK C 2000 LX	750	2000
	900	1650
	1100	1300
	1600	950
	2400	600
MBB C 2000 S C 2000 SK	1000	2000
	1200	1650
	1500	1350
	1800	1100
	2100	950
MBB C 2500 L	750	2500
	900	2050
	1100	1700
	1600	1150
	2400	750
MBB C 2500 S C 2500 SK C 2500 SZ	1000	2500
	1400	1785
	1600	1560
	1800	1385
	2400	1040
MBB C 3000 S	1000	3000
	1200	2000
	1500	1600
	1800	1300
	2400	1000

B

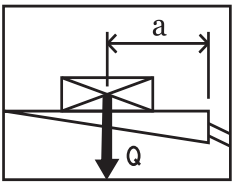

	a [mm]	Q [kg]
MBB C 500 LG	600	500
	700	430
	820	360
	1120	260
	1800	160

C

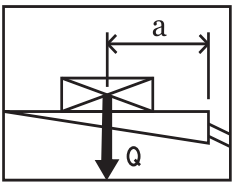

	a [mm]	Q [kg]
MBB C 350 VAN	850	350
	1000	300
	1200	250
	1500	200
	1800	160

	a [mm]	Q [kg]
MBB C 500 VAN C 500 VAN FLEX	600	500
	700	430
	820	360
	1120	260
	1800	160

	a [mm]	Q [kg]
MBB C 600 VAN	600	600
	700	430
	820	360
	1120	260
	1600	160

E

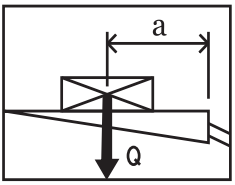

	a [mm]	Q [kg]
MBB C 1000 E	600	1000
	750	800
	950	600
	1400	400
	2400	230

F

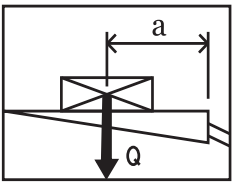

	a [mm]	Q [kg]
MBB R 750 L	600	750
	700	650
	820	550
	1120	400
	1800	250
MBB R 1000 S R 1000 S TRUCK	700	1000
	875	800
	1150	600
	1700	400
	2400	250
MBB R 1000 S TRUCK LGD / CCD	800	1000
	950	840
	1100	725
	1250	640
	1400	570
MBB R 1500 L R 1500 L FLAT R 1500 LX FLAT	600	1500
	720	1250
	900	1000
	1200	750
	2400	370
MBB R 1500 L TRUCK LGD / CCD	700	1500
	850	1235
	1000	1050
	1150	900
	1300	800

	a [mm]	Q [kg]
MBB R 1500 S R 1500 SK R 1500 S TRAIL R 1500 S TRUCK	1000	1500
	1200	1250
	1500	1000
	1850	800
	2400	600
MBB R 2000 L R 2000 LK R 2000 L TRAIL R 2000 L TRUCK	750	2000
	900	1650
	1100	1300
	1600	950
	2400	600
MBB R 2000 S	1000	2000
	1200	1650
	1500	1350
	1800	1100
	2100	950
MBB R 2500 L R 2000 L TRAIL	750	2500
	900	2050
	1100	1700
	1600	1150
	2400	750
MBB R 2500 S	1000	2500
	1400	1785
	1600	1560
	1800	1385
	2400	1040

G

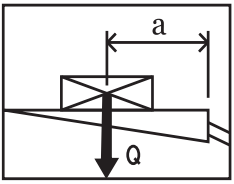

	a [mm]	Q [kg]
MBB R 750 SM	600	750
	700	650
	820	550
	1120	400
	1800	250
MBB R 1000 LM	600	1000
	750	800
	950	600
	1400	400
	2400	230

	a [mm]	Q [kg]
MBB R 1500 SM R 1500 SH	1000	1500
	1200	1250
	1500	1000
	1850	800
	2400	600
MBB R 2000 LM R 2000 LH	750	2000
	900	1650
	1100	1300
	1600	950
	2400	600

K

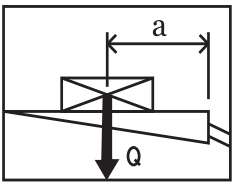

	a [mm]	Q [kg]
MBB F 1000 SH F 1000 SX	600	1000
	750	800
	1000	600
	1500	400
	2400	250
MBB F 1500 LH F 1500 LX	600	1500
	720	1250
	900	1000
	1200	750
	2400	370

	a [mm]	Q [kg]
MBB F 2000 LH F 2000 LX	750	2000
	900	1650
	1100	1300
	1600	950
	2400	600

L

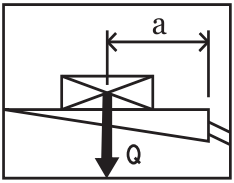

	a [mm]	Q [kg]
MBB F 1000 L	600	750
	700	650
	820	550
	1120	400
	1800	250
MBB F 1000 LD	650	1000
	850	800
	1150	600
	1700	400
	2400	250

	a [mm]	Q [kg]
MBB F 1250 S	550	1250
	650	1000
	900	750
	1350	500
	2400	250
MBB F 1500 L	600	1500
	720	1250
	900	1000
	1200	750
	2400	370

M

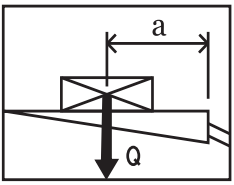

	a [mm]	Q [kg]
MBB F 500 L	600	500
	700	430
	820	360
	1120	260
	1800	160

	a [mm]	Q [kg]
MBB F 600 L C 600 L	600	600
	700	430
	820	360
	1120	260
	1600	160

V

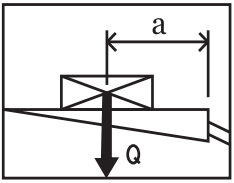

	a [mm]	Q [kg]
MBB V 4000 S	1500	4000
	1750	3400
	2000	3000
	2250	2600
	2500	2400

Hydraulické schémy

A K **Štandardná nákladná plošina so štyrmi valcami**
96-560.98-00.00-00

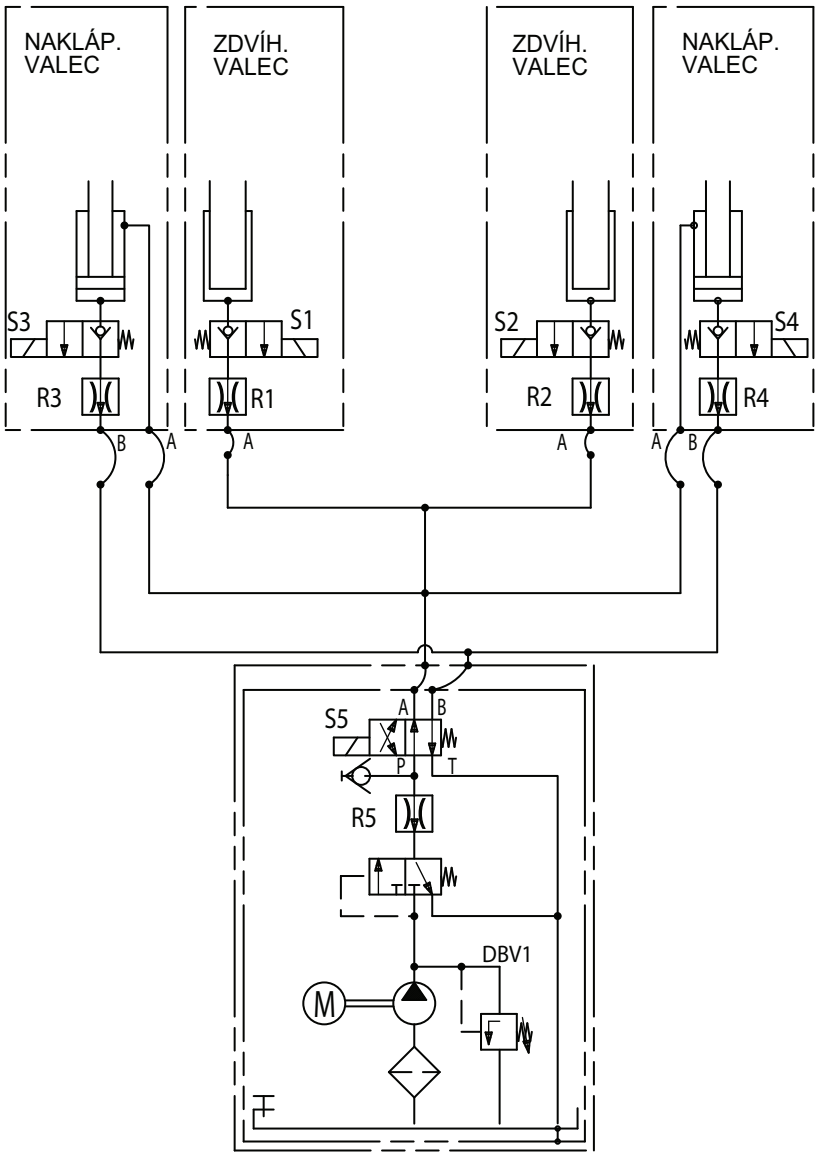

A Štandardná nákladná plošina s mäkkou niveláciou

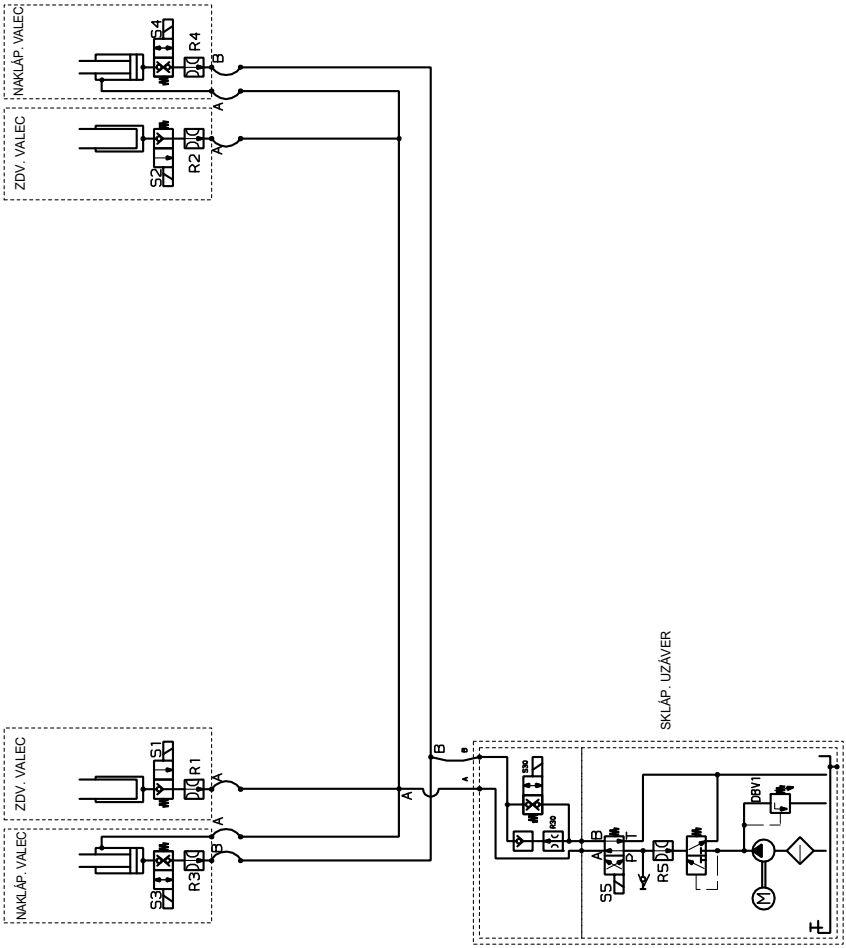

A C **Štandardná nákladná plošina s dvoma valcami**
97-510.98-00.00-00

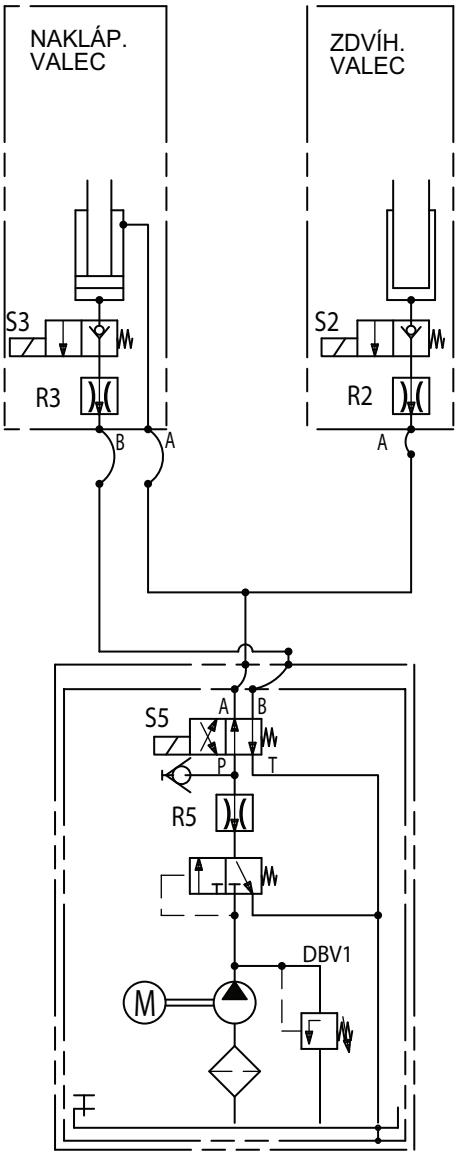

A Štandardná nákladná plošina s hydraulickou podperou

96-524.98-01.00-00

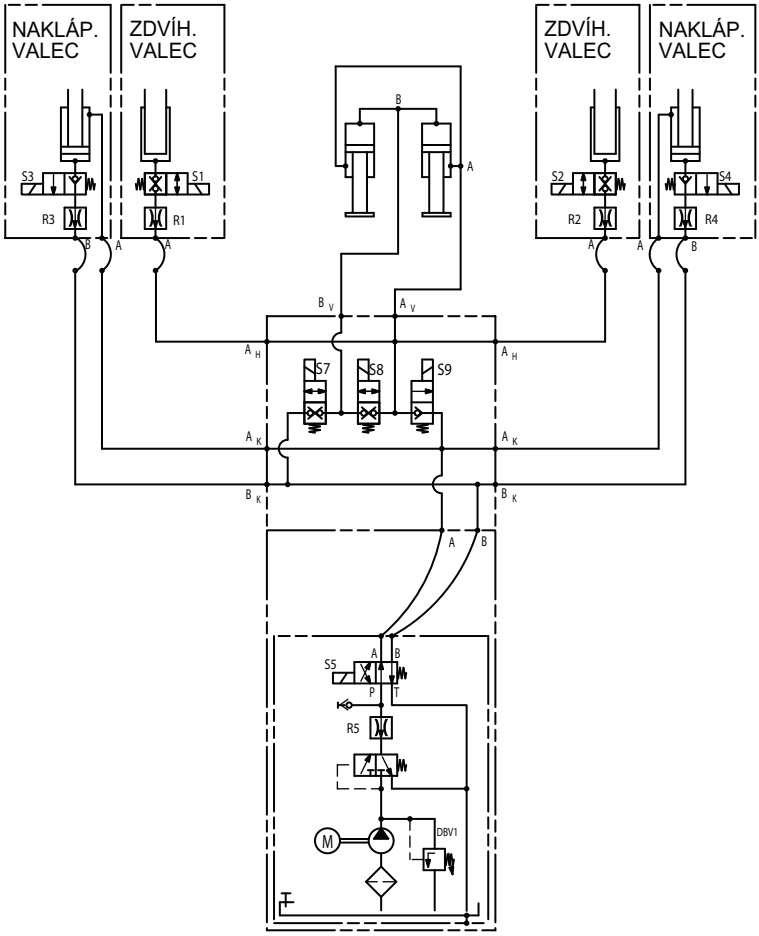

A Nákladná plošina s hydraulickou podperou MBB C 750 L – C 1000 L

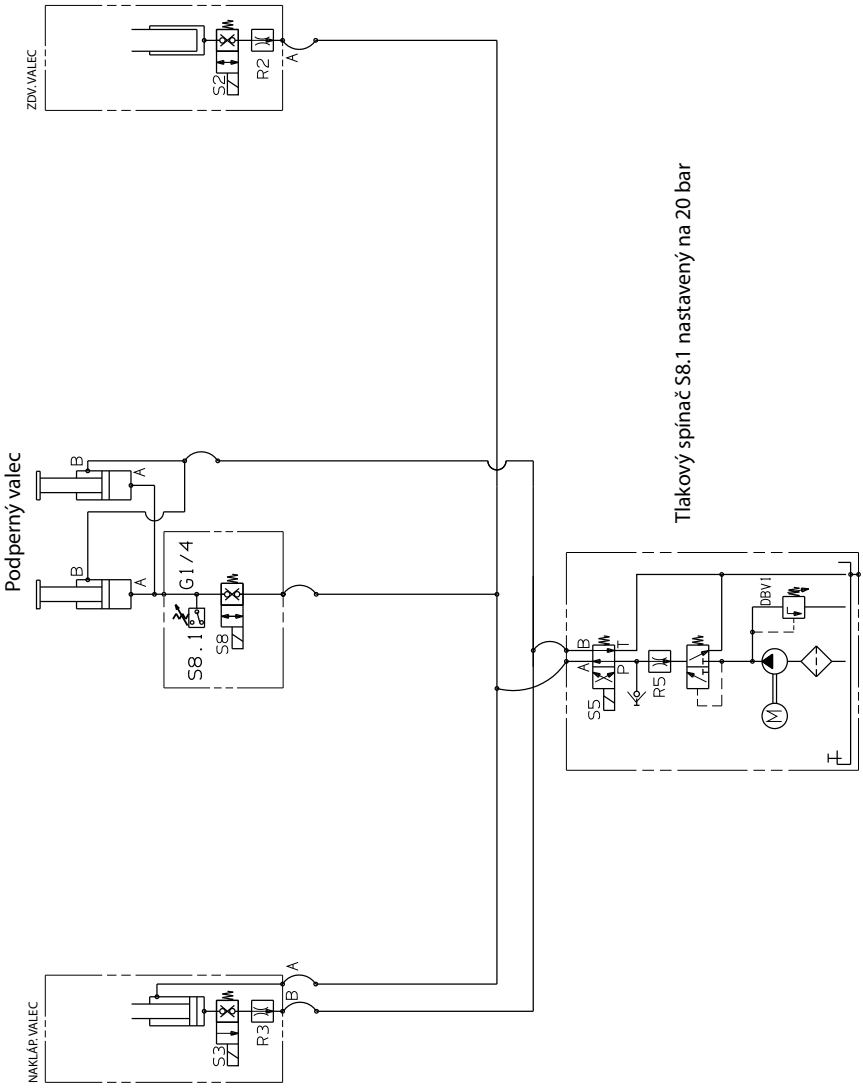

A Štandardná nákladná plošina s hydraulickou ochranou proti podbehnutiu

99-514.98-01.00-00

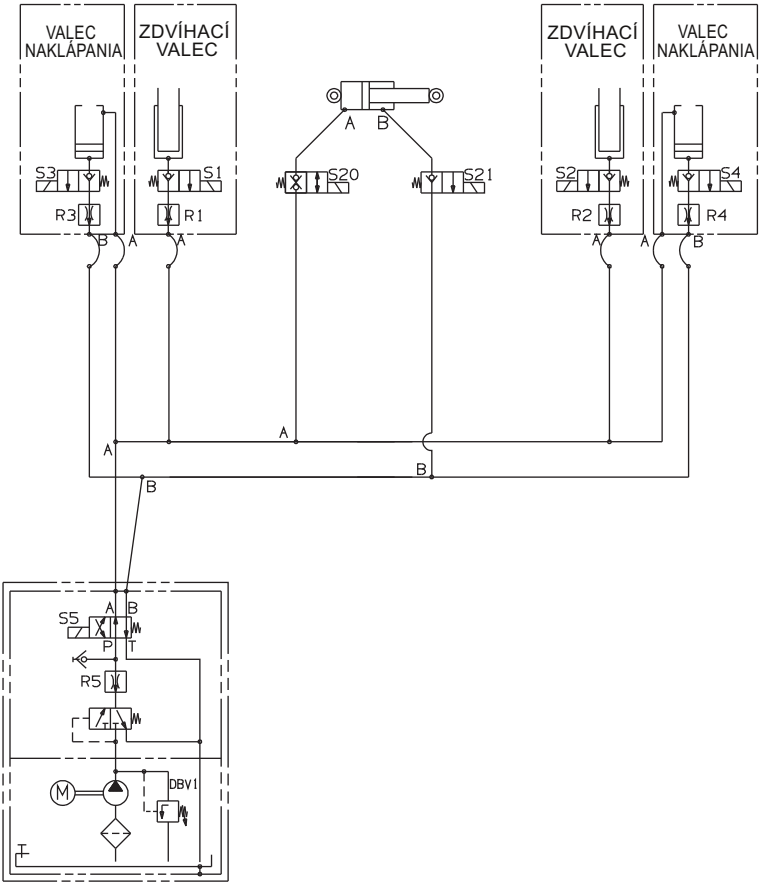

A Štandardná nákladná plošina MBB C 750 SX

13-631.98-02.00-00/3

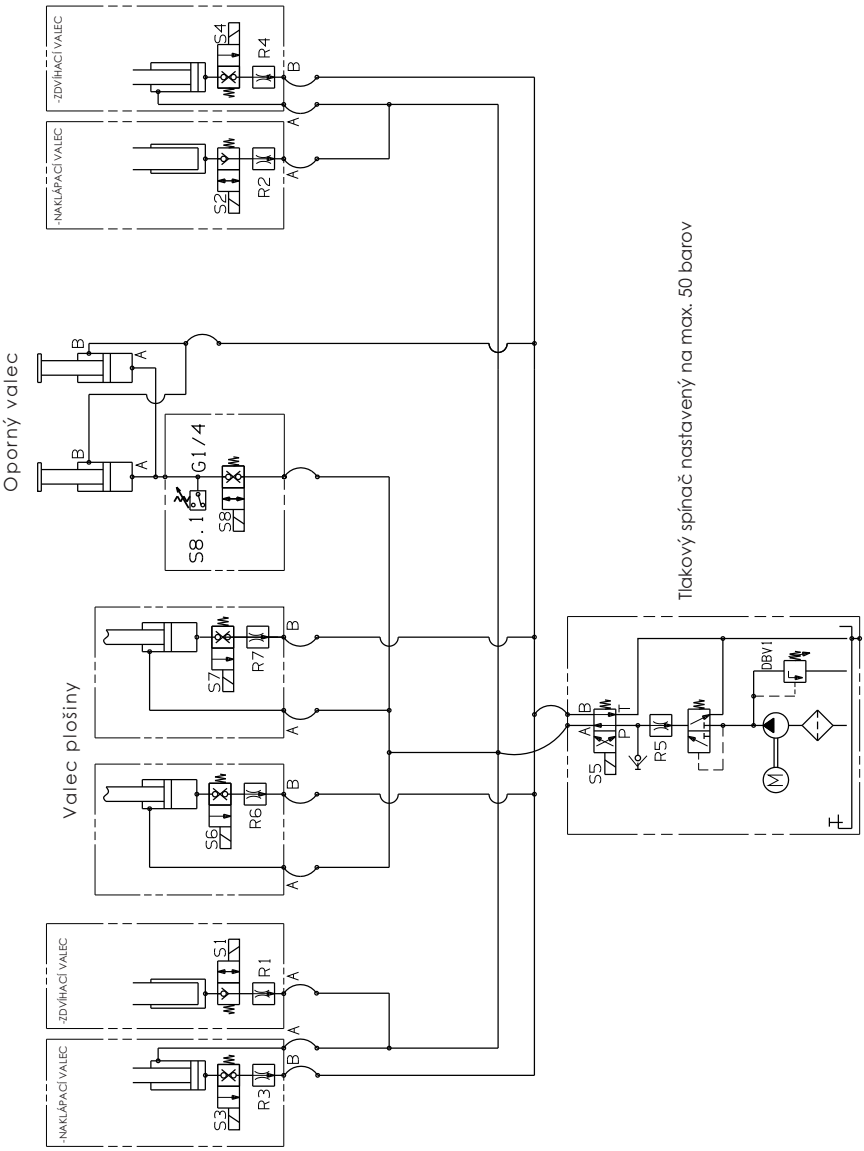

F G Zasúvacia nákladná plošina

95-585.98-01.00-00

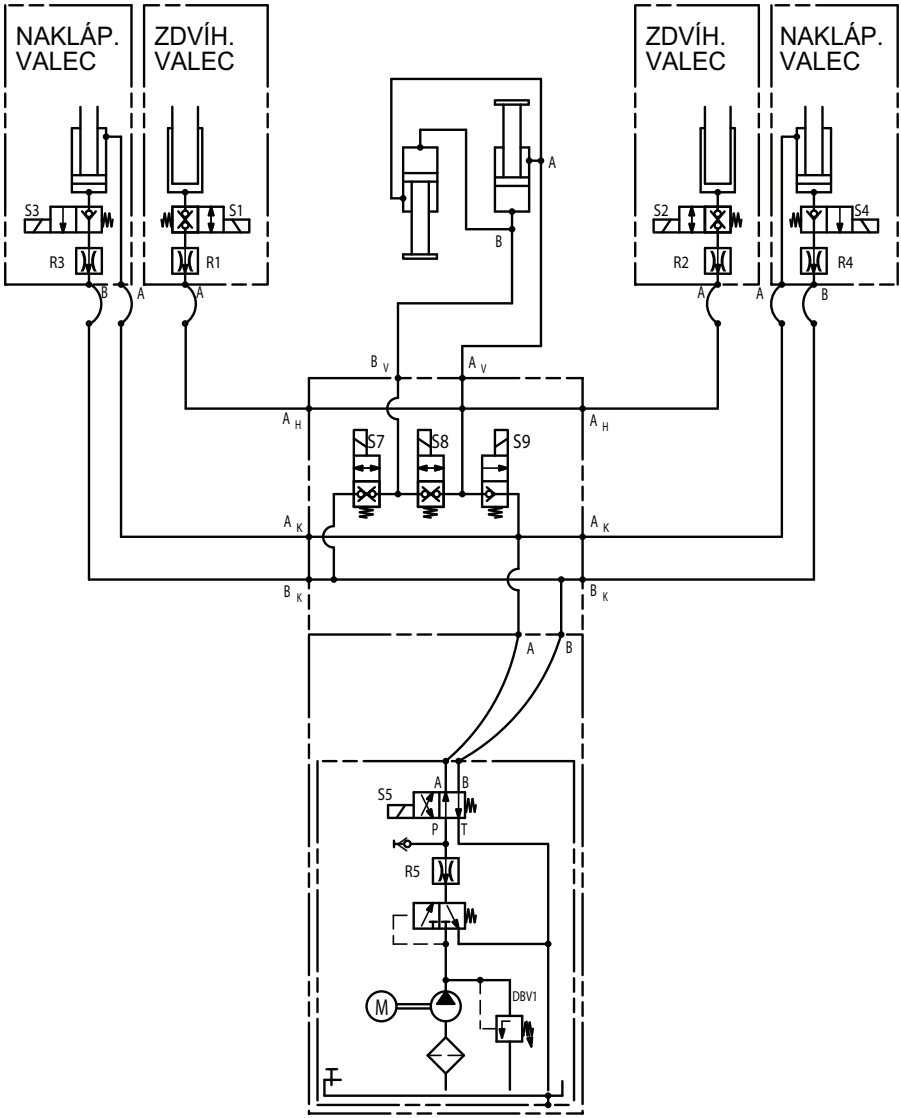

F Zasúvacia nákladná plošina MBB R 750 L, R 750 SM, R 1000 LM, R 1500 SK a R 2000 LK

00-538.01-98.01-00/3

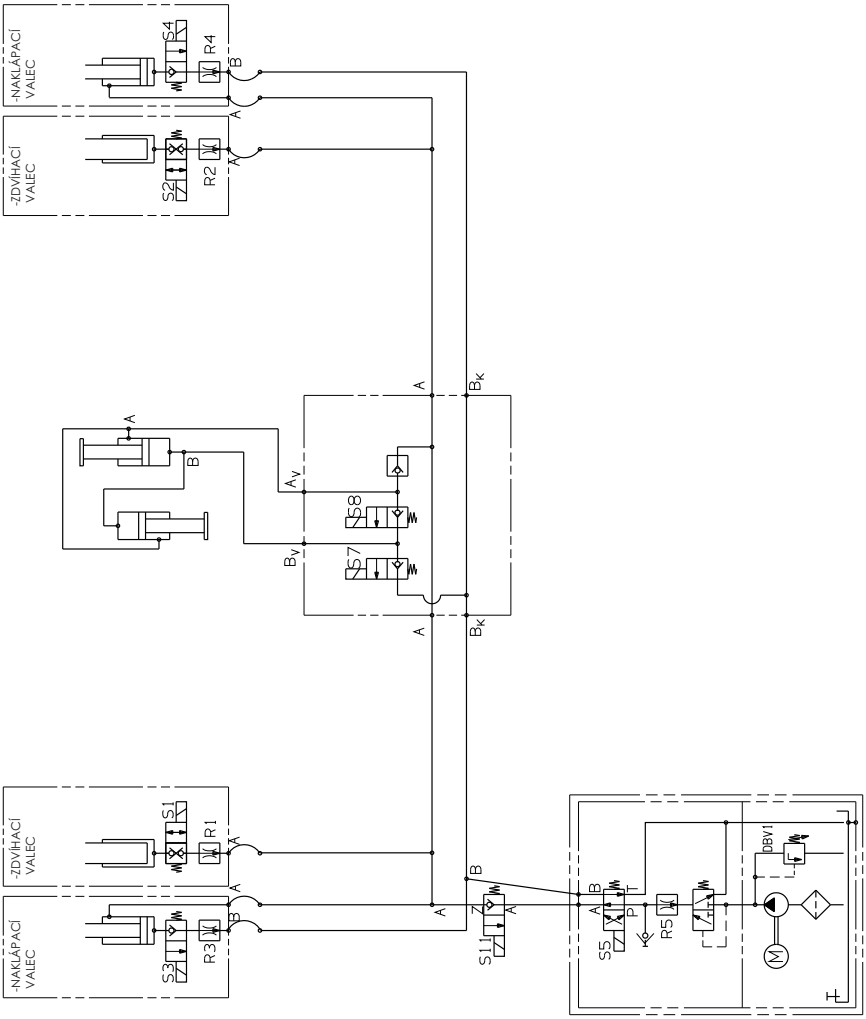

F Zasúvacia nákladná plošina MBB R 1500 L FLAT

99-553.98-01.00-00/3

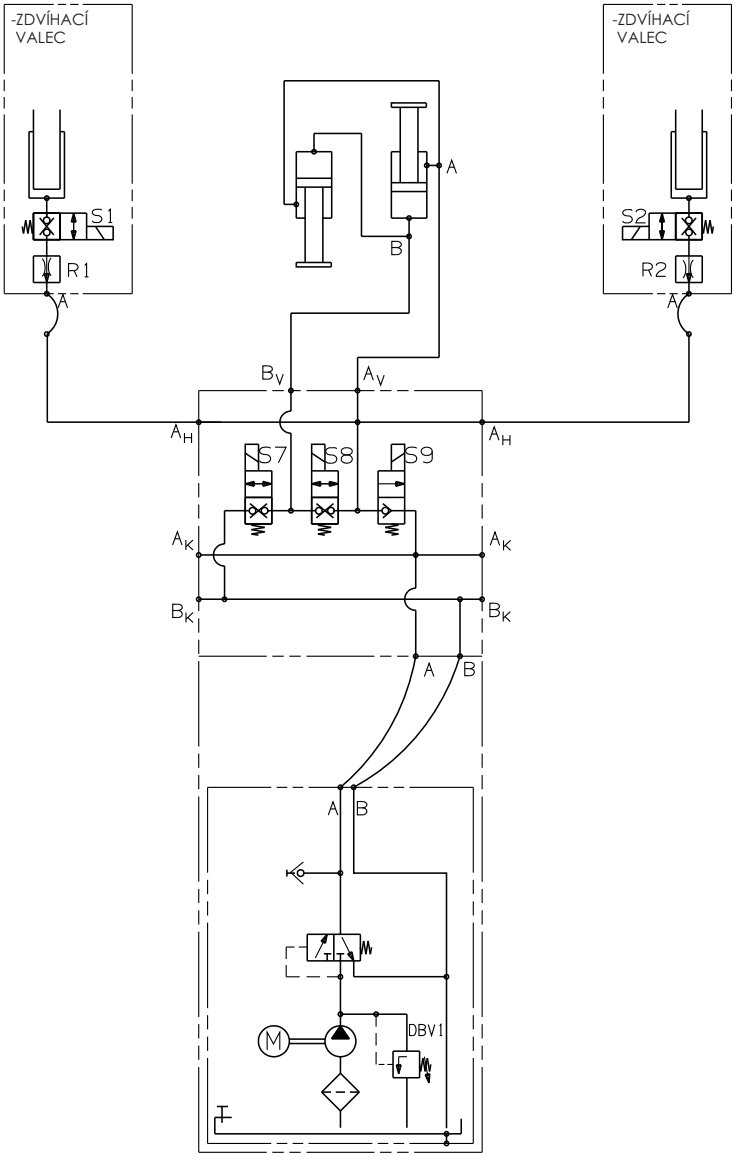

G Zasúvacia nákladná plošina MBB R 1500 SH a R 2000 LH

00-514.98-00.00-00

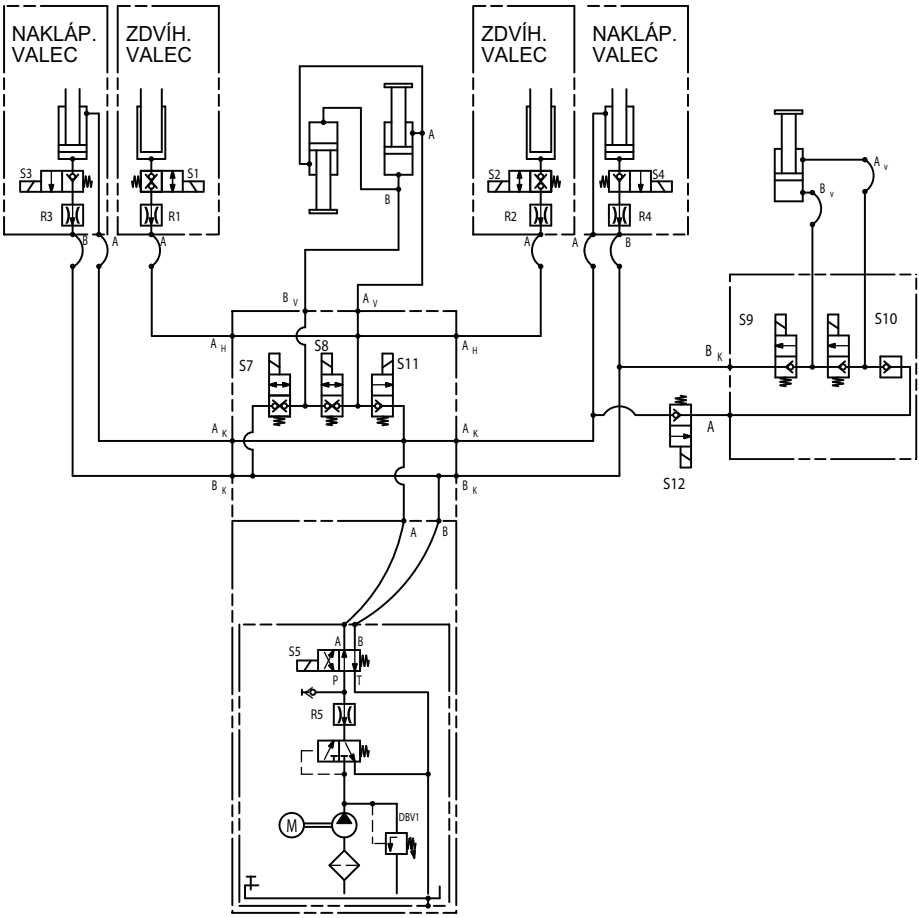

L **Skladacia nákladná plošina**
93-505.60-08.00-00

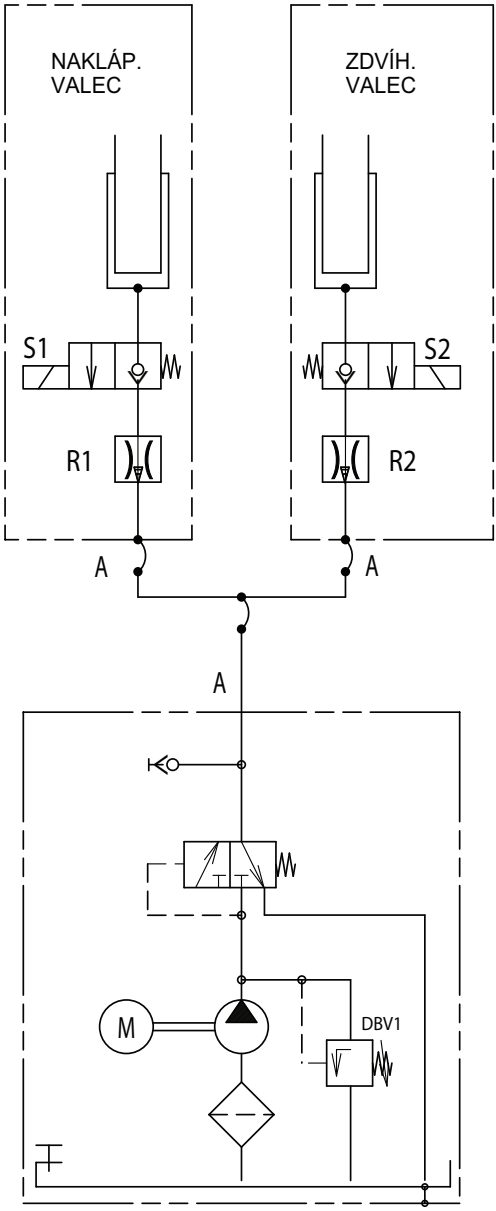

B M **Skladacia nákladná plošina**
02-528.60-08.00-00

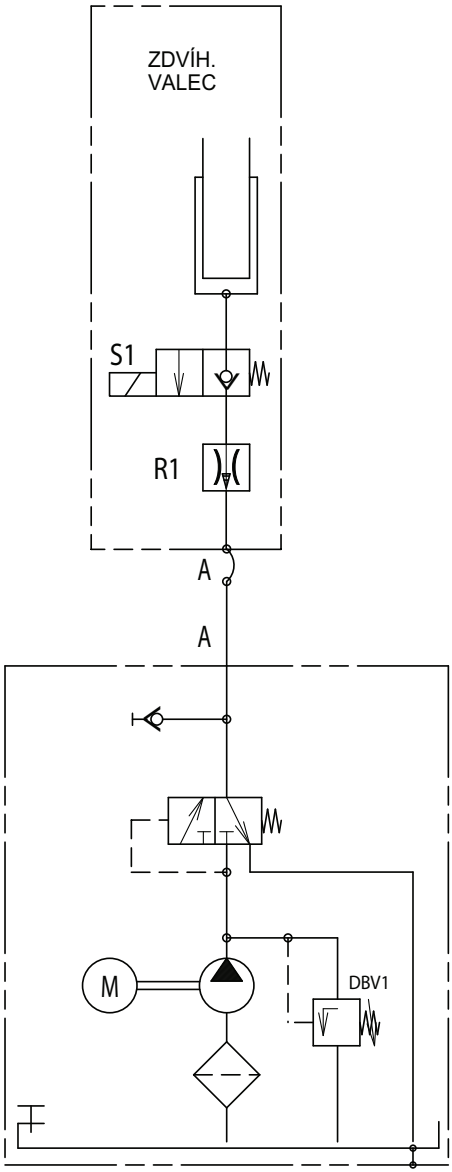

V Vertikálne výťahy
09-545.98-00.00-00

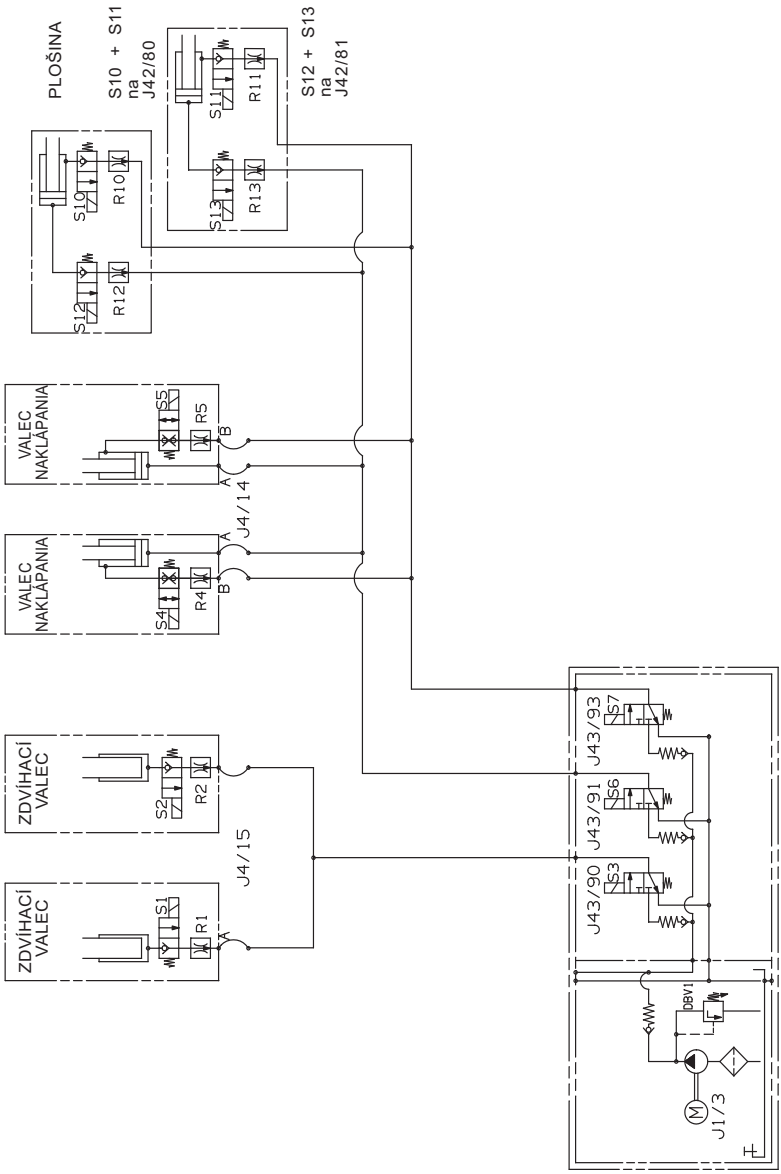

Mastiace a prevádzkové prostriedky

Odporúčaný hydraulický olej

- Shell Tellus S2 V 15
  Teplota použitia: -20 °C až 60 °C
- Aero Shell Fluid 41
  Teplota použitia: -54 °C až 90 °C

Osobitná výbava „Severské oblasti“

- Aero Shell Fluid 41 a tesnenia pre nízke teploty proti zosklovateniu tesniacich materiálov
  Teplota použitia: do -54 °C

Ekologické oleje

S narastajúcim ekologickým povedomím sa pre hydraulické zariadenia vyžadujú ekologické, biologicky odbúrateľné oleje. Na požiadanie vám dodáme jeden z testovaných olejov. Teplota použitia tohto oleja predstavuje -20 °C až 60 °C. Kontaktujte nás, prosím.

Pri používaní iných olejov môže v závislosti od okolností dôjsť k poškodeniu tesnení valcov a vzniku nepríjemného hluku.

Odporúčaný mazací tuk/mazací olej

Pre nízkoúdržbové mosadzné ložiská a pojazdné koľajnice:

- Shell Gadus S2 (tuk pre veľké zaťaženie)
- Porovnateľný tuk

Pre plastové ložiská:

- Interflon LUBE EP+
- Ekvivalentný mazací olej

Dodávané príslušenstvo

Dodávané príslušenstvo nájdete v katalógu náhradných dielov svojej zmluvnej dielne. V zozname dielní nájdete adresu najbližšej dielne a ďalšie kontaktné informácie.

TÜV NORD Mobilität GmbH & Co. KG

Certificate for securing a load with tail lifts
Requirements specification and load prerequisites

8115029156-Z1

1 Tail lifts data / manufacturer

Manufacturer:	PALFINGER Tail Lifts GmbH Fockestraße 53 27777 Ganderkesee
Tail lifts type:	Standard - HLB with 2 tipping and 2 lifting cylinders
Platforms:	Aluminium and steel
Control arm length:	up to 1,100 mm

The tail lifts fulfill the requirements of DIN EN 12642 Code XL.

2 Tail lifts types and equipment data

		Permissible load masses	Proven max. test forces (DIN EN 12642 Annex A)
2.1. Tail Lift load capacity 500 kg to 750 kg - all pitches			
Platform dimensions:	Height: 1,200 - 2,000 mm Width: 1,750 - 2,600 mm Bearing bolt diameter Ø 25 mm		
Control arm length:	600 to 800 mm		
Nominal load:	500 kg to 750 kg		
Platform heights: up to 2,000 mm		**5,000 kg**	**1,500 daN**
2.2. Tail Lift load capacity 500 kg to 1000 kg - support tube ST180 and all pitches			
Platform dimensions:	Height: 1,200 - 2,000 mm Width: 1,750 - 2,600 mm Bearing bolt diameter Ø 25 mm		
Control arm length:	600 to 800 mm		
Nominal load:	500 kg to 1,000 kg		
Platform heights: up to 1,600 mm		**8,000 kg**	**2,400 daN**
Platform heights: up to 1,800 mm		**7,500 kg**	**2,250 daN**
Platform heights: up to 2,000 mm		**7,000 kg**	**2,100 daN**

TÜV NORD Mobilität GmbH & Co. KG
Geprüfte Ladungssicherung
Test for Load Securing

TÜV NORD Mobilität GmbH & Co. KG

		Permissible load masses	Proven max. test forces (DIN EN 12642 Annex A)
2.3. Tail Lift load capacity 1000 kg to 1500 kg - all pitches			
Platform dimensions:	Height: 1,200 - 2,600 mm Width: 1,750 - 2,600 mm Bearing bolt diameter Ø 28 mm		
Control arm length:	700 to 900 mm		
Nominal load:	1,000 kg to 1,500 kg		
Platform heights: up to 2,000 mm		**12,000 kg**	**3,600 daN**
Platform heights: up to 2,200 mm		**11,000 kg**	**3,300 daN**
Platform heights: up to 2,400 mm		**10,000 kg**	**3,000 daN**
Platform heights: up to 2,600 mm		**9,000 kg**	**2,700 daN**
2.4. Tail Lift load capacity 1500 kg to 2500 kg - all pitches			
Platform dimensions:	Height: 1,200 - 2,800 mm Width: 1,750 - 2,600 mm Bearing bolt diameter Ø 36 mm		
Control arm length:	700 to 1,100 mm		
Nominal load:	1,500 kg to 2,500 kg		
Platform heights: up to 2,000 mm		**16,000 kg**	**4,800 daN**
Platform heights: up to 2,200 mm		**14,500 kg**	**4,350 daN**
Platform heights: up to 2,400 mm		**13,000 kg**	**3,900 daN**
Platform heights: up to 2,600 mm		**11,500 kg**	**3,450 daN**
Platform heights: up to 2,800 mm		**10,000 kg**	**3,000 daN**
2.5. Tail Lift load capacity 2000 kg to 3000 kg - all pitches			
Platform dimensions:	Height: 1,200 - 3,000 mm Width: 1,750 - 2,600 mm Bearing bolt diameter Ø 40 mm		
Control arm length:	800 to 1,100 mm		
Nominal load:	2,000 kg to 3,000 kg		
Platform heights: up to 2,000 mm		**21,000 kg**	**6,300 daN**
Platform heights: up to 2,200 mm		**19,000 kg**	**5,700 daN**
Platform heights: up to 2,400 mm		**17,000 kg**	**5,100 daN**
Platform heights: up to 2,600 mm		**15,000 kg**	**4,500 daN**
Platform heights: up to 2,800 mm		**13,000 kg**	**3,900 daN**
Platform heights: up to 3,000 mm		**11,000 kg**	**3,300 daN**

3 Designations / conditions for loading

- Coefficient of friction $\mu_D \geq 0,3$
- Form fit of cargo in and against as well as transverse to direction of travel
- Cargo in contact to front wall
- Width of cargo min. 2.400 mm
- Distance cargo / rear doors ≤ 150 mm

TÜV NORD Mobilität GmbH & Co. KG
Geprüfte Ladungssicherung
Tested Load Securing

TÜV NORD Mobilität GmbH & Co. KG

4 Designations for cargo (examples)

- Piece goods, stable in form and tip-resistant
- Palletised goods, stable in form and tip-resistant

5 Summary

When stipulations of par. 2 and 3 are fulfilled, the cargo securing for goods described at par. 4 is assumed by the stability of the tail lifts. Additional load securing methods like lashing down or direct lashing are not necessary.
When the conditions listed before are kept, the tail lifts are able to secure the described cargo items with regard to the requirements of the generally recognised rules of technology - like acceleration values according to EN 12195-1 (Road Traffic), German VDI guideline 2700 ff and the expert reports and certificates based on these generally recognised rules of technology. This confirmation of sufficient securing of the load also takes into account the legal requirements of safety of loads, which are listed in §§ 22 and 23 and also 30 of German StVZO.
For all cases of loading deviating from conditions listed before, additional cargo securing methods according to German VDI guideline 2700 ff are mandatory.

6 Basics

Test Report TÜV NORD Mobilität GmbH & Co. KG No.: LS 0108545

Following EN 12642, the condition of the vehicle body has to be examined and the result to be recorded according to manufacturer's specifications. Relevant national guidelines (e.g. Germany: VDI 2700 or similar / annually inspection by an educated expert) must be observed.

TÜV NORD Mobilität GmbH & Co. KG
IFM - Institut für Fahrzeugtechnik und Mobilität
Schönscheidtstraße 28, DE 45307 Essen
Office Hannover
Specialist group Load Securing
ladungssicherung@tuev-nord.de
+49 511 998 61274

Hannover, 19.09.2017

Martin Keller

PALFINGER Tail Lifts GmbH
By signing this certificate, PALFINGER Tail Lifts GmbH confirms, that the structural stability of the tail lifts delivered to the customer meets the requirements of the test sample certified by TÜV NORD.

27777 Ganderkesee (D), 21.09.2017

(Signature)

Index hesil

B

Bezpečnostné zariadenia 134
Blok ventilov 145, 146, 148
Bočný
    ovládací prvok 42
Bočný ovládací panel 16
Bočný ovládací prvok 43

C

Čistenie 135

D

Definície pojmov 34
Diaľkové rádiové ovládanie 116
Držadlo karosérie 16
Dva ručné káblové ovládače 100
Dvojručné ovládanie 42
    easy move 64
    Hydraulické vzpery 48, 50
    ovládacie tlačidlá 58

E

easy move 64, 68

F

Filter odvetrania 145, 146, 148

H

Hlavný spínač napájania z akumulátora 28, 40
Hlavný vypínač 149
Hydraulické oporné vzpery 29
Hydraulické schémy 175
Hydraulický agregát 16
Hydraulický olej
    ekologické oleje 189
    odporúčania 189
    výmena 144, 148

J

Jednoručné ovládanie 42
    easy move 68
    hydraulické vzpery 54, 56

K

Kapacita akumulátora 168
Klzné konzoly v koľajniciach pojazdu 138
Koľajnice pojazdu 16
Kontrola
    bezpečnostných zariadení 134
Kontrola akumulátora 135
Kontrola hladiny oleja 141
Kontrola hydraulického zariadenia 143
Kontrola matíc 143
Kontrola skrutiek 143
Kontrola uhlíkov 135
Kontroly 150
Kužeľová mastenica 137
Kvalifikácia pracovníkov 8

L

Ložiská zarážky posunutia 137

M

Mastenie 136
Mastiaci prostriedok 189
Mechanické oporné vzpery 29
Mesačná údržba 141
Modely nákladných plošín 13, 16

N

Nabíjačky pre dobíjanie akumulátora 168
Nádrž hydraulického oleja 145, 146, 148
Náhradné diely 190
Nájazdová koľajnica 16
Nákladná plošina 34
- Naloženie 36
- Pohybovanie 33
- Prednastavenie 24
- Rozloženie 34, 35, 42
- Sklon plošiny 34
- Sklopenie 34, 36, 42
- Spustenie 34, 35, 42
- Umiestnenie do vodorovnej polohy 34, 42
- Vyklopenie 34, 35, 42
- Vyloženie 36
- Vypnutie 39
- Vysunutie 34, 35, 42
- Zapnutie 27
- Zarovnanie s okolitou plochou 34
- Zasunutie 34, 36, 42
- Zdvihnutie 34, 36
- Zloženie 34, 36, 42

Naklápacie valce 16
Nastavenie sklonu plošiny 35
Nízkoúdržbové ložiská 144
Nožný ovládač 16, 106

O

Obnovenie označení 136
Obslužná poloha 136
Ochrana proti podbehnutiu 16
Olej 136, 141
Olejovanie 136
Oporné vzpery
- Hydraulické 48
- hydraulické 29
- mechanické 29

Ošetrovanie 131
Otočné tlačidlo 43
Ovládací panel 13
Ovládací prvok
- Diaľkové rádiové ovládanie (štandard) 116
- Dva ručné káblové ovládače 100
- Nožný ovládač 106
- ručný káblový ovládač 108, 110, 113
- Špeciálne ovládacie prvky 118, 120, 122

Ovládacie tlačidlo 43
Ovládanie z kabíny vodiča 40

P

Plošina 16
- Naloženie 36
- Pohybovanie 33
- Rozloženie 34, 35, 42
- Sklon plošiny 34
- Sklopenie 34, 36, 42
- Spustenie 34, 35, 42
- Umiestnenie do vodorovnej polohy 34, 42
- Vyklopenie 34, 35, 42
- Vyloženie 36
- Vysunutie 34, 42
- Zarovnanie s okolitou plochou 34
- Zasunutie 34, 36, 42
- Zdvihnutie 34, 36
- Zloženie 34, 36, 42

Poruchy 151
- Tabuľka na odstraňovanie porúch 153
- Tabuľka pre odstraòovanie porúch 160, 164

Prednastavenie nákladnej plošiny 24
Prehľad
- Skladacie nákladné plošiny 14, 22
- Štandardné nákladné plošiny 13, 16, 19
- Vertikálne vý˝ahy 23
- Zasúvacia technika 21
- Zasúvacie nákladné plošiny 14, 20

Prehľad modelov 13, 16
Prevádzkový prostriedok 189
Pridržiavacia tyč plošiny 16
Príslušenstvo 190

R
Ročná údržba 144
Rozloženie plošiny 34
Rozsah dodávky 12
Rozsah teplôt 168
Ručný káblový ovládač 108, 110, 113
Ručný káblový ovláda? 16
Rúrka statívu 16

S
Sací filter 145, 146, 148
Servisné počítadlo 126
Sklon plošiny 24, 35
Sklopenie plošiny 34
Skrutka na vypustenie oleja 146, 148
Snímač sklonu 16
Špeciálne ovládacie prvky 118, 120, 122
Spínač sklonu 16
Spínač v kabíne vodiča 27, 39
Spustenie plošiny 34
Štandardné diaľkové rádiové ovládanie 116

T
Ťažisko užitočného zaťaženia 16, 136
Technické údaje 168
Tlačidlové kódy
  programovať 125
Tlačidlový kód 28, 40
Torzný rám 16

U
Údržba 131
  mesačná 141
  podľa miery používania 135
  pred spustením 134
  ročná 144
Umiestnenie plošiny do vodorovnej polohy 35
Upínacia príchytka 148
Uzamykateľný ovládač 28, 39
Užitočné zaťaženie 169

V
Valce pojazdu 16
Vodiaca kladka 16
Vyhľadávanie porúch 126
Vyklopenie plošiny 34
Výkyvné tlačidlo 43
Výstražné svetlá 16
Výstražné upozornenie 8
Výstražné zariadenia 134
Vysunutie plošiny 34, 35

Z
Zarovnanie plošiny s okolitou plochou 24, 35, 46
Zasunutá plošina 16
Zasunutie plošiny 34
Zdvíhacie valce 16
Zdvihnutie plošiny 34
Zloženie plošiny 34

PALFINGER Tail Lifts GmbH
Fockestraße 53
D-27777 Ganderkesee/Hoykenkamp
Tel.: +49-4221 8530
Fax: +49-4221 87536
infombb@palfinger.com
www.palfinger.com

PALFINGER Hayons S.A.S
Rue de l'Eglise
F-61310 Silly en Gouffern
Tel.: +33-2 33 12 44 00
Fax: +33-2 33 12 44 01
francembb@palfinger.com
www.palfinger.com

PALFINGER Tail Lifts s.r.o.
Gogolova 18
SK-85101 Bratislava
Tel.: +421-252 636 611
Fax: +421-252 636 612
mbbsk@palfinger.com
www.palfinger.com

PALFINGER Tail Lifts Ltd.
Gate House
Fretherne Road
Welwyn Garden City
UK-Herts AL8 6NS
Tel.: +44-01707 325571
Fax: +44-01707 327752
inforatcliff@palfinger.com
www.palfinger.com