PALFINGER

PALFINGER TAIL LIFTS

INSTRUCȚIUNI DE OPERATE

PLATFORME RIDICĂTOARE DE ÎNCĂRCARE-DESCĂRCARE

Instrucţiuni de operare

pentru

Platforme ridicătoare de încărcare-descărcare PALFINGER Tail Lifts

Platforme ridicătoare de încărcare-descărcare standard

Platforme ridicătoare de încărcare-descărcare retractabile

Platforme ridicătoare de încărcare-descărcare cu depliere

Lifturi verticale

07-500.99-01.00-23 20.01.2020

Nr. de catalog: 2025940 A 23591

Cuprins

Cuprins 4

Referitor la acest manual 6
Documentaţie suplimentară 6

Informaţii importante referitoare la securitate 7
Utilizarea conformă cu destinaţia 7
Calificarea personalului 8
Avertizările din acest manual 8
Ce trebuie să aveţi în vedere 9

PALFINGER Tail Lifts –
Platforma ridicătoare de încărcare-descărcare 11

Setul de livrare 12

Cum puteţi găsi modelul dumneavoastră 13

Vederi de ansamblu asupra modelelor 16
Platforme ridicătoare de încărcare-descărcare standard 16
Platforme ridicătoare de încărcare-descărcare standard 17
Platforme ridicătoare de încărcare-descărcare standard 18
Platformă ridicătoare de încărcare-descărcare standard
cu cilindri electrici 19
Platforme ridicătoare de încărcare-descărcare retractabile 20
Sistemul de retractare 21
Platforme ridicătoare de încărcare-descărcare cu depliere . 22
Lifturi verticale 23

Reglarea preliminară a platformei ridicătoare
de încărcare-descărcare 24
Reglarea momentului alinierii cu solul 24
Reglarea preliminară a înclinării platformei 25
Reglarea comutatorului manometric al sistemului
de rezemare hidraulic 26

Operaţii generale 27
Pornirea platformei ridicătoare de încărcare-descărcare 28
Extensia tălpilor de sprijin ale vehiculului 30
Retractarea tălpilor de sprijin ale vehiculului 31
Instalarea, respectiv depunerea balustradei pe platformă .. 31
Mişcarea platformei 34
Încărcarea sau descărcarea platformei 37
Deconectarea platformei ridicătoare
de încărcare-descărcare 40
Comanda din cabina conducătorului 41

Elemente de comandă 42
Elementul de comandă lateral 43
Operarea prin intermediul a două telecomenzi
cu cablu cu câte trei butoane 100
Posibilitate de comandă opţională: Întrerupător acţionat
cu piciorul 106
Posibilitate de comandă opţională: Telecomandă
cu cablu cu două butoane 108
Posibilitate de comandă opţională: Telecomandă
cu cablu cu trei butoane 110
Posibilitate de comandă opţională: Telecomanda
cu cablu cu patru butoane pentru MBB C 750 SX 113
Posibilitate de comandă opţională:
Radiotelecomandă (standard) 116
Elemente de comandă speciale 118
Elemente de comandă speciale 120
Elemente de comandă speciale 122
Programarea combinaţiei de butoane 125

Întreţinerea şi îngrijirea 132
Întreţinerea înainte de pornire 137
Întreţinerea în funcţie de frecvenţa de utilizare 138
Întreţinerea lunară 145
Întreţinerea trimestrială, respectiv semestrială 148
Întreţinerea anuală 148
Verificări 154

Remedierea avariilor 155

Date tehnice 175
Diagrame de sarcină 176
Scheme hidraulice 182

Lubrifianţi şi materiale consumabile 196
Recomandare pentru uleiul hidraulic 196
Uleiuri nepoluante 196
Recomandări pentru unsori/uleiuri de lubrifiere 196

Accesorii livrabile 197

Glosar 201

Referitor la acest manual

Acest manual conţine informaţii importante pentru montarea, operarea, întreţinerea şi remedierea defecţiunilor simple, în mod sigur şi corect a platformei ridicătoare de încărcare-descărcare **PALFINGER Tail Lifts** .

▶ Citiţi acest manual în întregime şi, în special, capitolul „Informaţii importante referitoare la securitate“, înainte de lucra cu platforma ridicătoare de încărcare-descărcare.

Documentaţie suplimentară

- Instrucţiuni de montare
- Schema de montare
- Catalogul pieselor de schimb (online)
- Carnetul pentru verificări
- Examinarea ataşării (la cerere)
- Scurt manual de utilizare (opţional)
- Completare referitoare la manualul de exploatare (opţional)

Informaţii importante referitoare la securitate

Platforma ridicătoare de încărcare-descărcare **PALFINGER Tail Lifts** a fost construită în conformitate cu standardele tehnologice actuale şi cu normele tehnice de securitate consacrate. Totuşi, există pericol de prejudicii corporale şi materiale, dacă nu citiţi următoarele instrucţiuni de securitate şi avertizări înaintea instrucţiunilor de operare.

▶ De aceea, citiţi acest manual în întregime şi cu atenţie, înainte de a opera platforma ridicătoare de încărcare-descărcare.

▶ Păstraţi astfel încât acesta să fie accesibil în orice moment tuturor utilizatorilor.

▶ În cazul în care închiriaţi sau vindeţi vehiculul împreună cu platforma ridicătoare de încărcare-descărcare, predaţi întotdeauna şi acest manual de utilizare.

Utilizarea conformă cu destinaţia

▶ Utilizaţi platforma ridicătoare de încărcare-descărcare exclusiv pentru încărcarea şi descărcarea mărfurilor. Numai operatorul este autorizat să stea pe platformă când aceasta se deplasează.

▶ Acţionaţi ridicarea platformei ridicătoare de încărcare-descărcare numai cu suprastructura. Dacă exploataţi platforma ridicătoare de încărcare-descărcare fără o suprastructură, există pericolul ca cilindrul de ridicare să cadă în afară în cazul în care cursa este prea mare, provocând vătămări de persoane şi prejudicii materiale.

▶ Respectaţi limitele de sarcină indicate în datele tehnice.

Utilizarea conformă cu destinaţia include şi datoria de a citi şi înţelege acest manual şi, în special, capitolul „Informaţii importante referitoare la securitate“.

Se consideră ca utilizare neconformă cu destinaţia

- utilizarea platformei ridicătoare de încărcare-descărcare în afara domeniilor de utilizare indicate în acest manual,
- utilizarea platformei ridicătoare de încărcare-descărcare în condiţii de funcţionare care se abat de la cele descrise în acest manual.

Calificarea personalului

Operarea platformei ridicătoare de încărcare-descărcare este permisă numai persoanelor care:

- au citit şi înţeles acest manual şi, în special, capitolele „Informaţii importante referitoare la securitate“ şi „Operaţii generale“
- şi care s-au familiarizat cu modul de funcţionare şi cu manevrarea platformei ridicătoare de încărcare-descărcare.

Avertizările din acest manual

În acest manual, înaintea unei comenzi de operare pentru care există pericol de prejudicii corporale şi materiale, există avertizări.

Avertizările sunt structurate după cum urmează:

CUVÂNT-SEMNAL

Descrierea tipului şi sursei de pericol

Descrierea urmărilor în cazul nerespectării

▶ Descrierea măsurilor de apărare împotriva pericolului

Trebuie să respectaţi neapărat măsurile de apărare împotriva pericolului!

Cuvântul-semnal indică gravitatea pericolului:

Cuvânt-semnal	Utilizare
PERICOL!	**Semnalează un pericol major iminent direct, care duce cu siguranţă la producerea de vătămări corporale grave sau deces, dacă pericolul nu este evitat.**
AVERTI-ZARE!	**Semnalează un pericol posibil, care poate duce la producerea de vătămări corporale grave sau deces, dacă pericolul nu este evitat.**
PRECAU-ŢIE!	**Indică o situaţie potenţial periculoasă, care, dacă nu este evitată, poate duce la provocarea de vătămări corporale uşoare sau medii sau de daune materiale.**

Ce trebuie să aveţi în vedere

Instrucţiuni generale

- Păstraţi întotdeauna acest manual în vehicul.
- Executarea modificărilor constructive este permisă numai atelierele autorizate de **PALFINGER Tail Lifts**. Adresa celui mai apropriat atelier autorizat, precum şi alte informaţii de contact pot fi găsite în repertoarul atelierelor.
- Pentru lucrările de întreţinere, utilizaţi exclusiv piese de schimb originale **PALFINGER Tail Lifts**.
- Respectaţi toate normele de protecţie împotriva accidentelor.

La pornire

- Verificaţi zilnic înainte de pornirea platformei ridicătoare de încărcare-descărcare dacă toate dispozitivele de securitate şi avertizare sunt instalate şi funcţionează.
  - Fanioane de avertizare
  - Lămpi de avertizare
  - Mânere de susţinere
  - Dispozitivul de protecţie împotriva deplasării necontrolate

Pe parcursul utilizării

- Asiguraţi-vă că platforma ridicătoare de încărcare-descărcare este deblocată înainte de a o pune în funcţiune.
- Asiguraţi o iluminare suficientă a zonei de încărcare.
- Nu transportaţi niciodată persoane pe platforma ridicătoare de încărcare-descărcare.
- Încărcaţi platforma ridicătoare de încărcare-descărcare întotdeauna astfel încât greutatea să fie distribuită uniform.
- Asiguraţi sarcina utilă pe platforma ridicătoare de încărcare-descărcare astfel încât aceasta să nu se poată răsturna. Nu este permis transportul containerelor cu role fără sistem de frânare decât dacă le asiguraţi cu un dispozitiv de protecţie împotriva deplasării necontrolate.
- Păstraţi liber spaţiul de deplasare din jurul vehiculului.

Înainte de efectuarea lucrărilor de întreţinere

- Întrerupeţi comutatorul principal al acumulatoarelor sau deconectaţi conductorul de masă.
- Asiguraţi, respectiv detensionaţi arcurile înainte de înlocuire.
- În cazul în care există scăpări de ulei hidraulic, nu introduceţi mâna în jetul de ulei.
- La lucrările de întreţinere curentă sub platformă asiguraţi rotorul împotriva mişcării descendente.

La eliminarea ca deşeu

- Eliminaţi ca deşeu uleiurile şi filtrele în conformitate cu dispoziţiile legale naţionale.

PALFINGER Tail Lifts – Platforma ridicătoare de încărcare-descărcare

Sincere felicitări pentru achiziţionarea noii platforme ridicătoare de încărcare-descărcare a firmei **PALFINGER Tail Lifts**!

Cu o experienţă de peste 50 de ani în domeniul platformelor ridicătoare de încărcare-descărcare, **PALFINGER Tail Lifts** GmbH este astăzi unul dintre primii fabricanţii mondiali ai acestor sisteme de încărcare extrem de utile.

Platformele ridicătoare de încărcare-descărcare **PALFINGER Tail Lifts**, precum şi mărcile anterioare, cum ar fi Hubfix, Interlift şi Hayons Inter, pot fi întâlnite astăzi în peste 40 de ţări din lumea întreagă. Peste 100.000 de platforme ridicătoare de încărcare-descărcare ieşite din fabrica din Bremen pot fi întâlnite pe cele 5 continente.

Reţeaua unică de asistenţă tehnică cu peste 2.500 de puncte de asistenţă tehnică numai în Europa garantează un sistem logistic optim şi nelimitat.

Noua platformă ridicătoare de încărcare-descărcare **PALFINGER Tail Lifts** aflată în posesia dumneavoastră beneficiază de o tehnologie inovatoare şi fiabilă. Acesta a fost fabricat cu multă grijă de colaboratorii noştri. Acestea sunt condiţiile necesare pentru o durată de utilizare neperturbată îndelungată.

Pentru a vă familiariza cu operarea noii platforme ridicătoare de încărcare-descărcare, vă rugăm să citiţi cu atenţie acest manual de utilizare. Aici veţi găsi şi instrucţiunile tehnice de securitate pentru utilizarea platformei ridicătoare de încărcare-descărcare.

În cazul în care aveţi întrebări suplimentare referitoare la platforma ridicătoare de încărcare-descărcare, echipa de asistenţă tehnică a firmei **PALFINGER Tail Lifts** vă stă la dispoziţie.

Setul de livrare

- Platformă ridicătoare de încărcare-descărcare
- Eticheta – Indicaţii ETMA
- Placă de fabricaţie mare (pentru platformă)
- Placă de fabricaţie mică (pentru mecanismul de ridicare)
- Placa unităţii de protecţie inferioare (UFE)
- Diagrama de sarcină
- Manual de exploatare
- Carnetul pentru verificări
- Starter Kit, compus din:
  - Certificatul unităţii de protecţie inferioare
  - Instrucţiuni de montare
  - Scurt manual de utilizare
  - Panou de omologare TÜV mare
  - Panou de omologare TÜV mic

Cum puteţi găsi modelul dumneavoastră

În aceste instrucţiuni de operare, fiecărui model de platformă ridicătoare de încărcare-descărcare îi este asociată o literă (de la **A** la **V**). Veţi regăsi aceste litere la începutul fiecărui capitol care conţine informaţii referitoare la modelul de platformă ridicătoare de încărcare-descărcare ales de dumneavoastră. Următoarea privire de ansamblu indică litera care este asociată modelului dumneavoastră.

Platforme ridicătoare de încărcare-descărcare standard

A **Element de comandă lateral**

MBB C 1000 S – C 3000 S
MBB C 1000 LD – C 2500 L
MBB C 1500 SZ – C 2500 SZ
MBB C 1500 SK – C 2500 SK
MBB C 750 SPLD SPRD – C 1000 SPL SPR
MBB C 750 LD – C 1000 L / PTC 1000 LLW
MBB C 1000 ML – C 1500 ML
MBB C 1000 ML PRO – C 1500 ML PRO
MBB C 750 S / PTC 750 S
MBB C 750 LX
MBB C 750 SX
MBB C 500 LD – C 750 L / PTC 750 L / PTC 750 LLW
MBB C 750 SPL SPR
MBB C 1500 LX – C 2000 LX

B **Model cu un cilindru**

MBB C 500 LG

C **minifix**

MBB C 350 VAN – C 600 VAN
MBB C 500 VAN FLEX

E

Cilindru electric

MBB C 1000 E

Platforme ridicătoare de încărcare-descărcare retractabile

F

Cu platformă pliată o singură dată

MBB R 1000 S– R 2500 S

MBB R 1500 L – R 2500 L

MBB R 1500 L FLAT

MBB R 1500 SK – R 2000 LK

MBB R 1500 S TRAIL – R 2500 L TRAIL

MBB R 1500 S TRUCK – R 2000 L TRUCK

MBB R 1000 S TRUCK-LGD – R 2000 L TRUCK-LGD

MBB R 1500 S TRAIL-LGD – R 2500 L TRAIL-LGD

MBB R 1000 S TRUCK-CCD – R 2000 L TRUCK-CCD

MBB R 1500 S TRAIL-CCD – R 2500 L TRAIL-CCD

G

Cu platformă pliată de două ori

MBB R 1500 SH – R 2000 LH

MBB R 750 SM – R 2000 LM

Platforme ridicătoare de încărcare-descărcare cu depliere

K

Model cu patru cilindri

MBB F 1000 SH – F 2000 LH

MBB F 1000 SX – F 2000 LX

L

Model cu doi cilindri

MBB F 1000 LD – F 1500 LU

MBB F 1000 L – F 1500 L

M

Model cu un cilindru

MBB F 600 L

MBB C 600 L

Lifturi verticale

V

Lift vertical standard

MBB V 4000 S

Vederi de ansamblu asupra modelelor

A Platforme ridicătoare de încărcare-descărcare standard

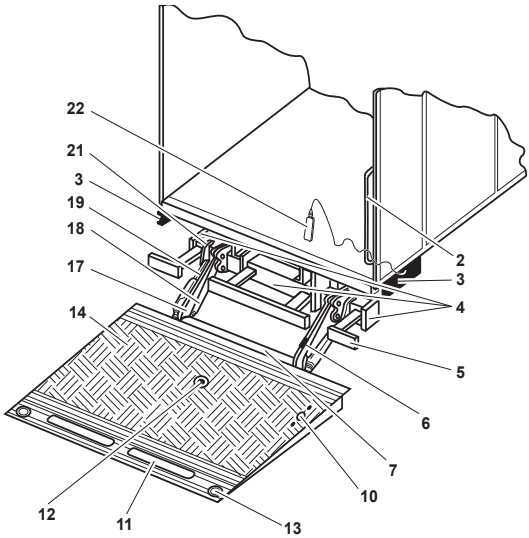

2 Mâner de susţinere pe structură (nu este inclus în setul de livrare)

3 Panou de comandă lateral

4 Agregat hidraulic

5 Unitate de protecţie inferioară

6 Comutatorul de înclinare b13, senzorul de înclinare b15

7 Comutatorul de înclinare b16, senzorul de înclinare b15

10 Întrerupător acţionat cu piciorul

11 Talpă de urcare (dispozitiv de protecţie împotriva deplasării necontrolate opţional)

12 Centrul de greutate al sarcinii utile

13 Lămpi de avertizare (opţional)

14 Platformă

17 Cadru de torsiune

18 Cilindru de ridicare

19 Cilindru de înclinare

21 Tub de susţinere

22 Telecomandă cu cablu

B Platforme ridicătoare de încărcare-descărcare standard

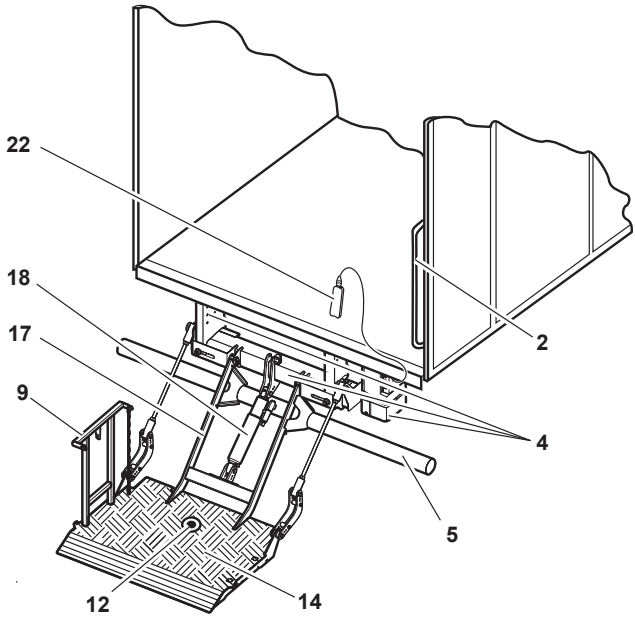

2 Mâner de susţinere pe structură (nu este inclus în setul de livrare)

4 Agregat hidraulic

5 Unitate de protecţie inferioară

9 Balustradă

12 Centrul de greutate al sarcinii utile

14 Platformă

17 Cadru de torsiune

18 Cilindru de ridicare

22 Telecomandă cu cablu

C Platforme ridicătoare de încărcare-descărcare standard

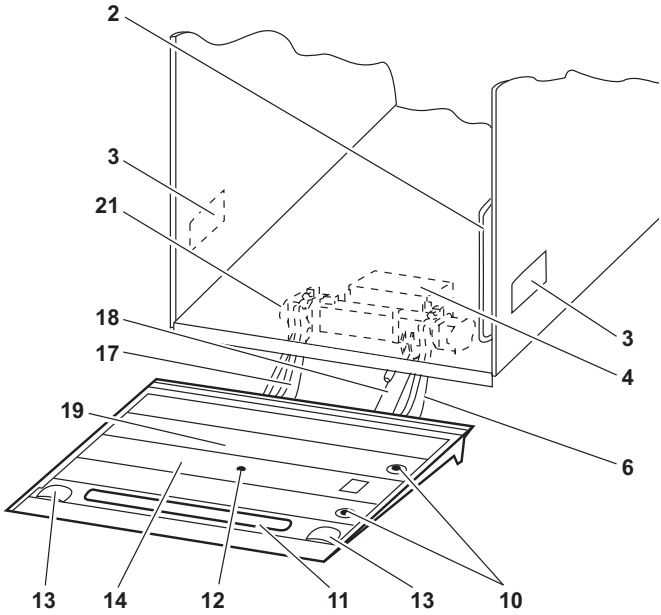

2 Mâner de susţinere pe structură (nu este inclus în setul de livrare)

3 Panou de comandă lateral

4 Agregat hidraulic

6 Comutatorul de înclinare b13

10 Întrerupător acţionat cu piciorul

11 Talpă de urcare (dispozitiv de protecţie împotriva deplasării necontrolate opţional)

12 Centrul de greutate al sarcinii utile

13 Lămpi de avertizare (opţional)

14 Platformă

17 Cadru de torsiune

18 Cilindru de ridicare

19 Cilindru de înclinare (ascuns sub platformă)

21 Tub de susţinere

E Platformă ridicătoare de încărcare-descărcare standard cu cilindri electrici

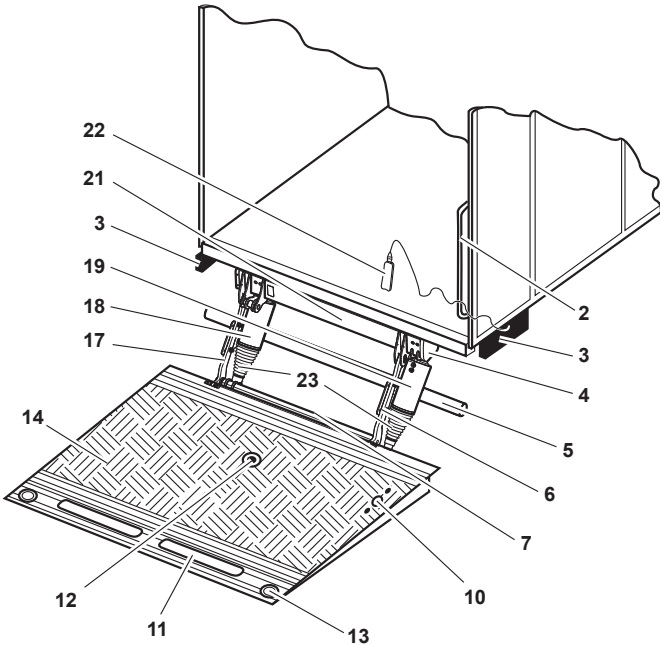

2 Mâner de susţinere pe structură (neinclus în pachetul de livrare)

3 Panou de comandă lateral

4 Dispozitiv de putere

5 Unitate de protecţie inferioară

6 Senzorul de înclinare b15

7 Senzorul de înclinare b15

10 Întrerupător acţionat cu piciorul

11 Talpă de urcare (dispozitiv de protecţie împotriva deplasării necontrolate opţional)

12 Centrul de greutate al sarcinii utile

13 Lămpi de avertizare (opţional)

14 Platformă

17 Cadru de torsiune

18 Cilindru de ridicare

19 Cilindru de înclinare

21 Tub de susţinere

22 Telecomandă cu cablu

23 Burduf gofrat

F G

Platforme ridicătoare de încărcare-descărcare retractabile

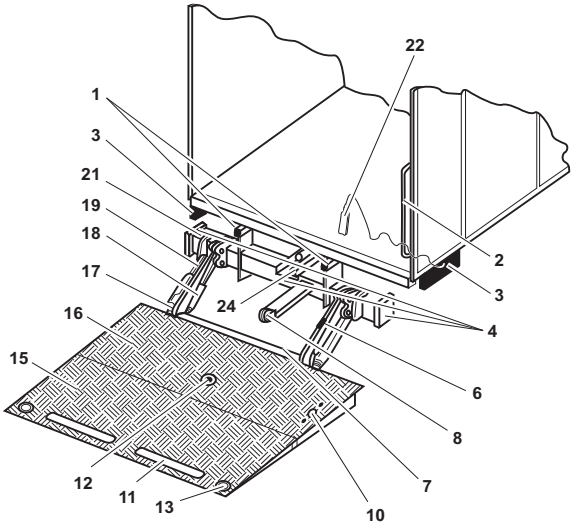

1 Şine de extensie

2 Mâner de susţinere pe structură (neinclus în pachetul de livrare)

3 Panou de comandă lateral

4 Agregat hidraulic

6 Comutatorul de înclinare b13, senzorul de înclinare b15

7 Comutatorul de înclinare b16, senzorul de înclinare b15

8 Rolă de ghidare

10 Întrerupător acţionat cu piciorul (opţional)

11 Talpă de urcare (dispozitiv de protecţie împotriva deplasării necontrolate opţional)

12 Centrul de greutate al sarcinii utile

13 Lămpi de avertizare (opţional)

15 Porţiunea rabatabilă a platformei

16 Porţiunea fixă a platformei

17 Cadru de torsiune

18 Cilindru de ridicare

19 Cilindru de înclinare

21 Tub de susţinere

22 Telecomandă cu cablu

24 Cilindru de extensie

Sistemul de retractare

F

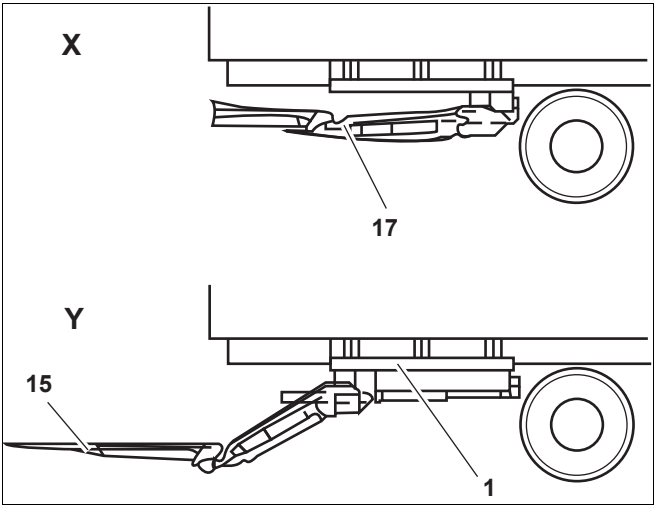

G

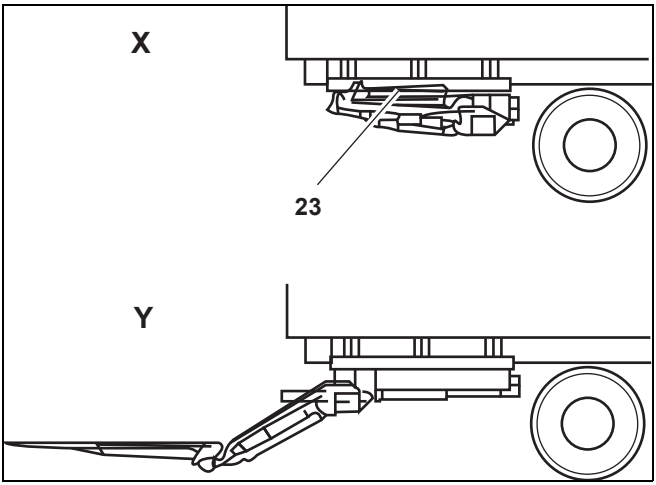

1 Şine de extensie

15 Porţiunea rabatabilă a platformei

17 Cadru de torsiune

23 Platforma retractată

X Poziţia de transport

Y Poziţia de operare

K L M

Platforme ridicătoare de încărcare-descărcare cu depliere

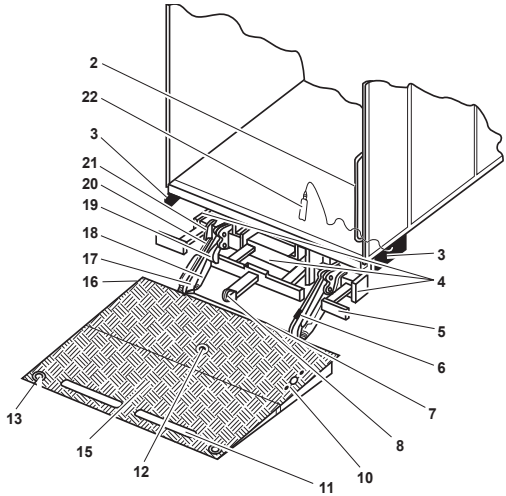

2 Mâner de susţinere pe structură (neinclus în pachetul de livrare)

3 Panou de comandă lateral

4 Agregat hidraulic

5 Unitate de protecţie inferioară

6 Comutatorul de înclinare b13, senzorul de înclinare b15

7 Comutatorul de înclinare b16, senzorul de înclinare b15

8 Rolă de ghidare

10 Întrerupător acţionat cu piciorul (opţional)

11 Talpă de urcare (dispozitiv de protecţie împotriva deplasării necontrolate opţional)

12 Centrul de greutate al sarcinii utile

13 Lămpi de avertizare (opţional)

15 Porţiunea rabatabilă a platformei

16 Porţiunea fixă a platformei

17 Cadru de torsiune

18 Cilindru de ridicare

19 Cilindru de înclinare

20 Rolă a unităţii de protecţie inferioară

21 Tub de susţinere

22 Telecomandă cu cablu

V Lifturi verticale

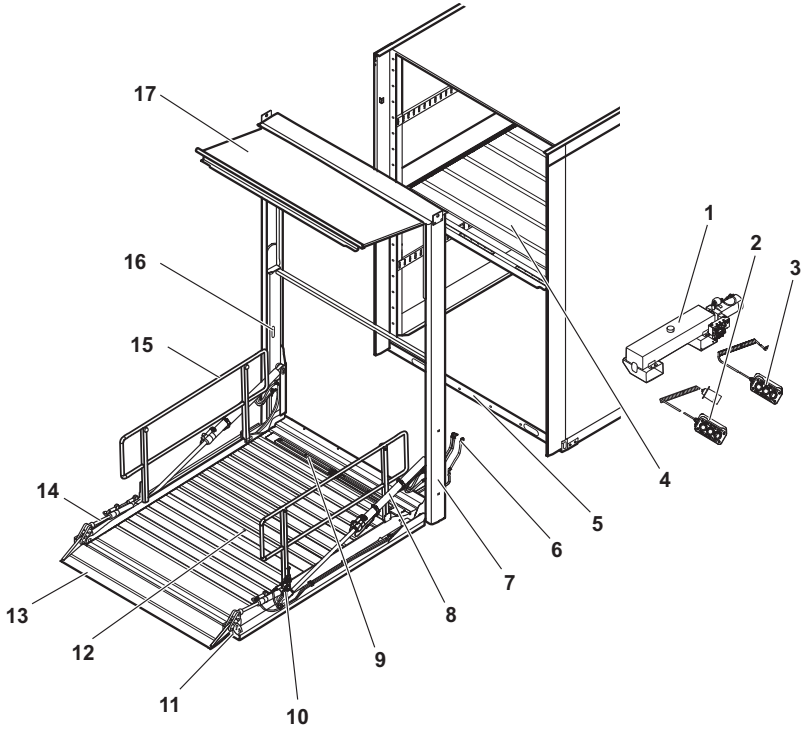

1 Agregat cu rezervor de ulei

2 Telecomandă cu cablu 1

3 Telecomandă cu cablu 2

4 Puntea vehiculului 2

5 Puntea vehiculului 1

6 Furtunuri hidraulice (legătura la agregat)

7 Cadru de ghidare

8 Cilindru de închidere

9 Dispozitiv de protecţie împotriva deplasării necontrolate direcţia vehiculului

10 Senzor de înclinare b15 (reglat din fabrică, nu schimbaţi poziţia)

11 Lampa de avertizare

12 Centrul de greutate al sarcinii utile

13 Punte (dispozitiv de protecţie împotriva deplasării necontrolate direcţie exterioară)

14 Cilindru de înclinare

15 Balustradă

16 Grindă

17 Clapeta portalului

Reglarea preliminară a platformei ridicătoare de încărcare-descărcare

În acest capitol puteţi găsi reglaje de bază, care permit o utilizare confortabilă şi sigură.

A C F

Reglarea momentului alinierii cu solul

Numai la instalaţiile de tip E cu comutator de înclinare b13 este posibilă stabilirea în atelier a momentului în care platforma începe operaţia de înclinare (alinierea cu solul), după aşezarea pe sol.

Pentru a reglare momentul alinierii cu solul:

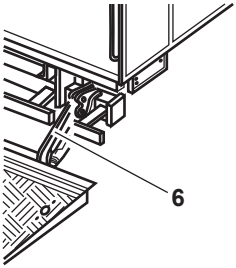

- ▶ Slăbiţi şurubul de fixare a comutatorului de înclinare b13.**(6)**.
- ▶ Pentru ca alinierea cu solul să aibă loc „**mai devreme**“, rotiţi comutatorul de înclinare b13 **(6)** cu câţiva milimetri în sens orar.
  Pentru ca alinierea cu solul să aibă loc „**mai târziu**“, rotiţi comutatorul de înclinare b13 **(6)** cu câţiva milimetri în sens anti-orar.
- ▶ Strângeţi din nou şurubul de fixare a comutatorului de înclinare b13.**(6)**.
- ▶ Verificaţi dacă platforma începe operaţia de înclinare la momentul dorit.

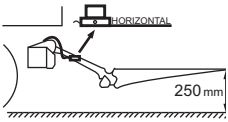

- ▶ Verificaţi dacă şaiba Grower este montată între comutatorul de înclinare şi şurub şi teşiţi muchia şaibei de fixare.
  Momentul în care platforma trebuie să se încline este reglat. Platforma se înclină în mod corespunzător, mai devreme, respectiv mai târziu.

A E F G K

Reglarea preliminară a înclinării platformei

După ce s-a ridicat de pe sol, platforma revine în poziţia reglată de dumneavoastră. Aveţi posibilitatea de a regla înclinarea platformei, în mod individual, în poziţie mai ridicată sau mai joasă.

▶ Reglaţi poziţia superioară dorită cu ajutorul butonului „Deschidere/Închidere“ de pe panoul de comandă (vezi „Elemente de comandă“ de la pag. 42). Acest lucru este necesar numai la un senzor de înclinaţie b15 pe platformă.

A

Reglarea comutatorului manometric al sistemului de rezemare hidraulic

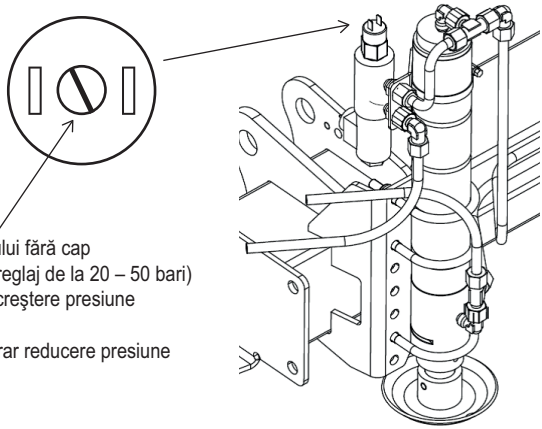

Rotirea şurubului fără cap
(Domeniul de reglaj de la 20 – 50 bari)
- În sens orar creştere presiune

- În sens antiorar reducere presiune

În cazul în care sistemul de rezemare hidraulic ridică prea mult autovehiculul, respectiv reazemele nu ating pământul, comutatorul manometric pentru rezemare poate fi reglat din nou.

În acest scop, trebuie rotit şurubul fără cap de la comutatorul manometric.

Pentru a diminua presiunea de apăsare a reazemelor, rotiţi şurubul fără cap o rotaţie în sens antiorar.

Pentru a majora presiunea de apăsare a reazemelor, rotiţi şurubul fără cap o rotaţie în sens orar.

Verificaţi după reglare presiunea de apăsare prin coborârea reazemelor. Dacă nu obţineţi deconectarea dorită a sistemului de rezemare, repetaţi reglajul.

Operaţii generale

În acest capitol puteţi găsi informaţii de bază, de care trebuie să ţineţi cont pe parcursul utilizării. Aceste informaţii sunt valabile pentru toate modelele de platforme ridicătoare de încărcare-descărcare.

▶ Citiţi cu atenţie întregul capitol şi, în special, următoarele avertizări.

PRECAUŢIE!

Pericol de descărcare a acumulatorului!

Dacă ideograma alăturată apare pe elementul de comandă al platformei ridicătoare de încărcare-descărcare aflată în posesia dumneavoastră, platforma ridicătoare de încărcare-descărcare este echipată cu un sistem de supraveghere a acumulatorului (BUW).
Când capacitatea acumulatorului scade sub valoarea limită, se emite un semnal acustic şi platforma ridicătoare de încărcare-descărcare se opreşte automat, pentru a menaja acumulatorul. Tensiunea acumulatorului este atât de joasă, încât nu mai este posibilă decât o singură demarare a motorului. Dacă veţi continua să utilizaţi platforma ridicătoare de încărcare-descărcare, nu mai puteţi demara vehiculul!

▶ Demaraţi motorul vehiculului imediat după ce se emite semnalul acustic, pentru a încărca acumulatorul!

Indicaţie: Pentru informaţii referitoare la capacitatea recomandată a bateriei, a se vedea tabelul corespunzător pag. 175.

Pornirea platformei ridicătoare de încărcare-descărcare

PRECAUŢIE!

Pericol de accidentare sau de daune materiale datorat unei asigurări insuficiente!

Pot fi rănite persoane şi se pot produce daune materiale asupra vehiculului dumneavoastră, a platformei ridicătoare de încărcare-descărcare sau a altor vehicule, dacă nu respectaţi următoarele:

- ▶ Înainte de începerea lucrului, asiguraţi-vă că toate dispozitivele de securitate şi avertizare sunt instalate şi funcţionează.
- ▶ Opriţi-vă numai în locurile în care acest lucru este permis de regulile de circulaţie.
- ▶ Asiguraţi vehiculul împotriva deplasării necontrolate, de ex. cu frâna de mână, anclanşării unei viteze adecvate sau cu cale.
- ▶ Înainte de încărca sau descărca vehiculul, asiguraţi carosabilul cu fanioane şi lămpi de avertizare. În special trebuie să fie asigurate componentele de comandă a platformei ridicătoare de încărcare-descărcare care intră în zona cu trafic.

Pentru a porni platforma ridicătoare de încărcare-descărcare există, în funcţie de model, patru posibilităţi:

- Comutatorul din cabina şoferului
- Comutatorul cu cheie de pe elementul de comandă lateral
- O combinaţie de butoane de pe elementul de comandă lateral
- Întrerupător general baterie

Pentru a porni platforma ridicătoare de încărcare-descărcare cu **comutatorul** din cabina şoferului:

▶ Aduceţi comutatorul din cabina şoferului în poziţia "PORNIT".

Marcajul comutatorului nu mai este vizibil.
Starea de funcţionare a platformei ridicătoare de încărcare-descărcare este indicată în cabina şoferului printr-un semnal optic.
Dacă vehiculul este echipat cu un sistem de împiedicare a pornirii, vehiculul nu mai poate fi demarat.

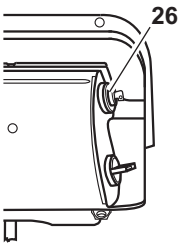

Pentru a porni platforma ridicătoare de încărcare-descărcare cu **comutatorul cu cheie(26)** de pe elementul de comandă lateral:

▶ Introduceţi cheia în comutatorul cu cheie şi rotiţi-o în sens orar.

Starea de funcţionare a platformei ridicătoare de încărcare-descărcare este indicată în cabina şoferului printr-un semnal optic.

Pentru a porni platforma ridicătoare de încărcare-descărcare cu o **combinaţie de butoane** de pe elementul de comandă lateral:

▶ Introduceţi combinaţia de butoane cu ajutorul butoanelor pentru ridicare şi închidere (vezi „Programarea combinaţiei de butoane“ de la pag. 125).

Starea de funcţionare a platformei ridicătoare de încărcare-descărcare este indicată în cabina şoferului printr-un semnal optic.

Pentru a porni platforma ridicătoare de încărcare-descărcare cu **întrerupătorul general pentru acumulatoare**:

▶ Rotiţi întrerupătorul general pentru acumulatoare în sens orar până când cama se fixează în poziţie.

Starea de funcţionare a platformei ridicătoare de încărcare-descărcare este indicată în cabina şoferului printr-un semnal optic.

Extensia tălpilor de sprijin ale vehiculului

PRECAUŢIE!

Pericol de avariere a vehiculului!

Şasiul vehiculului poate fi deteriorat datorită unei capacităţi portante insuficiente a podelei sau datorită reglării incorecte a tălpilor de sprijin hidraulice.

- ▶ Asiguraţi-vă că tălpile de sprijin suportă capacitatea portantă a podelei!
- ▶ Nu ridicaţi niciodată vehiculul cu ajutorul tălpilor de sprijin hidraulice!
- ▶ Corectaţi de mai multe ori reglarea tălpilor de sprijin, în timp ce încărcaţi vehiculul.

PRECAUŢIE!

Pericol de accidentare sau de daune materiale la vehiculele cu suspensie pneumatică

Dacă nu blocaţi suspensia pneumatică a vehiculului, întreaga greutate este transferată de pe osii pe tălpile de sprijin. Astfel, pot fi rănite persoane şi se pot produce daune materiale asupra platformei ridicătoare de încărcare-descărcare, a vehiculului dumneavoastră sau a încărcăturii.

- ▶ Aduceţi levierul de comandă a suspensiei pneumatice a vehiculului în poziţia „Blocat“!

Vehicule cu tălpi de sprijin mecanice

Tălpile de sprijin mecanice împiedică deteriorarea şasiului. Când încărcaţi vehiculul, tălpile de sprijin se deplasează automat.

Pentru a extinde tălpile de sprijin mecanice:

- ▶ Desfaceţi dispozitivul de fixare.
- ▶ Coborâţi tălpile de sprijin până la sol.
- ▶ Strângeţi dispozitivul de fixare cu mâna.

Vehicule cu tălpi de sprijin hidraulice

- ▶ Pentru a extinde tălpile de sprijin hidraulice, vezi „Operarea prin comandă cu două mâini şi tălpi de sprijin hidraulice“ de la pag. 48.

Retractarea tălpilor de sprijin ale vehiculului

Retractarea tălpilor de sprijin mecanice

- ▶ Desfaceţi dispozitivul de fixare.
- ▶ Ridicaţi tălpile de sprijin în poziţia de transport.
- ▶ Strângeţi dispozitivul de fixare cu mâna.

Retractarea tălpilor de sprijin hidraulice

PRECAUŢIE!

Pericol de deteriorare a şasiului!

La vehiculele cu suspensie pneumatică, este posibil ca întreaga greutate să fie transferată pe tălpile de sprijin.

- ▶ Înainte de a retracta tălpile de sprijin, ridicaţi vehiculul cu ajutorul suspensiei pneumatice astfel încât aceasta să preia sarcina de pe tălpile de sprijin.

- ▶ Pentru a retracta tălpile de sprijin hidraulice, vezi „Operarea prin comandă cu două mâini şi tălpi de sprijin hidraulice“ de la pag. 48.

Instalarea, respectiv depunerea balustradei pe platformă

Platforma de la eşafodajul ridicător de încărcare-descărcare este asigurată în funcţie de model cu o balustradă. Sunt posibile două tipuri de bază de balustrade:

- o balustradă P
- o balustradă A

Pentru a instala, respectiv a depune balustradele pe platformă, procedaţi după cum urmează:

Instalarea balustradei P

▶ Rabataţi balustrada respectivă cu 90° în sus, până când se fixează ferm în poziţie.

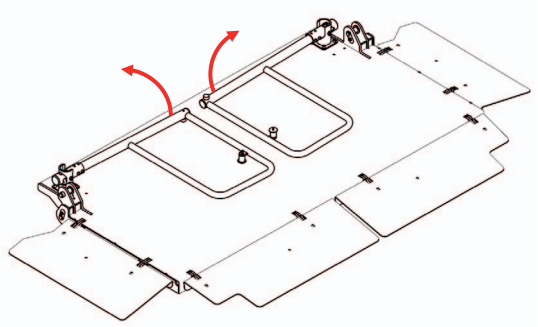

Depunerea balustradei P

▶ Trageţi balustrada respectivă în sus pentru deblocare (**1**).

▶ Rabataţi balustrada respectivă spre interior (**2**), până când tamponul magnetic se aşează pe platformă.

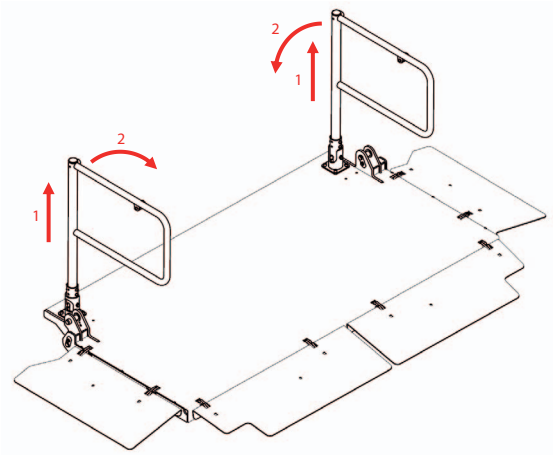

Instalarea balustradei A

- ▶ Trageţi balustrada respectivă scurt spre centrul platformei (**1**).
- ▶ Rabataţi balustrada respectivă cu 90° în sus (**2**) şi coborâţi-o până când se fixează ferm în poziţie.

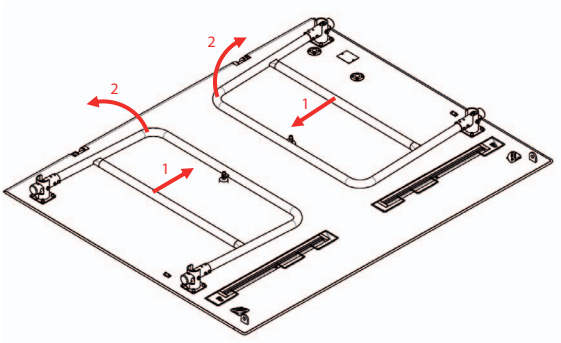

Depunerea balustradei A

- ▶ Trageţi balustrada respectivă în sus (**1**).
- ▶ Rabataţi apoi balustrada respectivă spre interior (**2**), până când tamponul magnetic se aşează pe platformă.

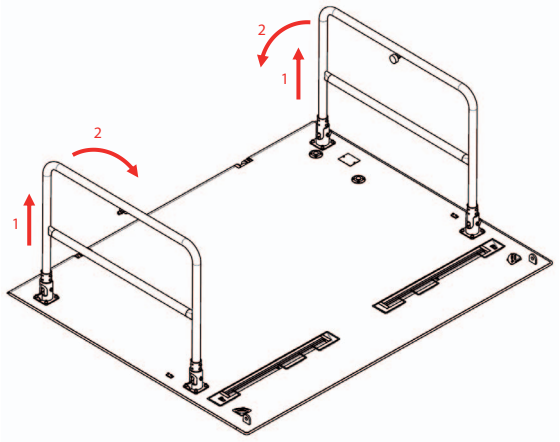

Mişcarea platformei

PRECAUŢIE!

Pericol de accidentare şi daune materiale datorită deplasării platformei!

Pe parcursul deplasării automate a platformei pot fi rănite persoane. Vehiculele şi obiectele aflate în spaţiul de deplasare al acesteia pot fi deteriorate. Sarcina utilă se poate răsturna şi deteriora sau poate răni persoane.

- ▶ Asiguraţi-vă că în spatele vehiculului există suficient spaţiu pentru platforma ridicătoare de încărcare-descărcare.
- ▶ Ţineţi persoanele la distanţă de spaţiul de deplasare, pe parcursul deplasării platformei.
- ▶ Supravegheaţi sarcina utilă, spaţiul de deplasare şi locurile cu pericol de strivire ale vehiculului, în timp ce deplasaţi platforma.
- ▶ Aveţi în vedere faptul că elementele de comandă pot fi utilizate numai pentru deplasarea platformei.
- ▶ Reglaţi înclinarea platformei numai când pe aceasta nu se află sarcini.

PRECAUŢIE!

Pericol de accidentare datorită sprijinirii insuficiente sau a spaţiului prea redus pe platformă!

Persoanele pot cădea de pe platformă şi se pot răni.

- ▶ Când încărcaţi platforma, lăsaţi suficient spaţiu liber pentru operator (cel puţin 50 x 60 cm).
- ▶ Întotdeauna, pe platformă nu are voie să se afle decât persoana care operează platforma.
- ▶ Nu vă ţineţi niciodată de sarcina utilă, ci ţineţi-vă de mânerul de susţinere!
- ▶ Supravegheaţi sarcina utilă şi spaţiul de deplasare, pe parcursul deplasării platformei.

Modul în care deplasaţi platforma depinde de modelul aflat în posesia dumneavoastră şi de elementul de comandă lateral aferent. Instrucţiunile corespunzătoare pot fi găsite în capitolul „Elemente de comandă“ de la pag. 42.

Definiţia noţiunilor

Puteţi efectua următoarele operaţii cu platforma:

- **Deschidere**

Platforma se deschide şi se deplasează din poziţia de transport verticală în poziţia de operare dorită de dumneavoastră. Această poziţie va fi memorizată şi, la ridicare, după alinierea cu solul, platforma se deplasează din nou în această poziţie.

- **Închidere**

Platforma se închide şi se deplasează din poziţia de operare orizontală în poziţia de transport verticală.

- **Extindere**

Platforma iese de sub vehicul.

- **Retractare**

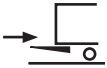

Platforma se retrage sub vehicul.

- **Depliere**

Platforma se depliază din poziţia de transport în poziţia de operare.

- **Pliere**

Platforma se pliază din poziţia de operare în poziţia de transport.

- **Coborâre**

Platforma se deplasează în jos, în poziţie orizontală.

- **Ridicare**

Platforma se deplasează în sus, în poziţie orizontală.

- **Alinierea cu solul**

După ce a coborât, platforma basculează din poziţia de operare şi se aşează pe sol.
Modelele cu depliere **M** basculează treptat pe parcursul coborârii.

- **Aşezare pe orizontală**

Înainte de a se ridica de pe sol, platforma basculează în poziţia de operare orizontală, care a fost memorizată la deschidere.
Modelele cu depliere **M** basculează treptat în poziţia de operare orizontală, pe parcursul coborârii.

- **Reglarea înclinării platformei**

Platforma se înclină într-un sens sau în celălalt pentru a ajunge în poziţia de operare dorită de dumneavoastră.

Deschiderea/deplierea/extinderea platformei şi reglarea înclinării platformei

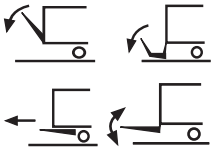

▶ Deschideţi dispozitivul de blocare a platformei (dacă există).

▶ În funcţie de model, deschideţi, pliaţi sau deplasaţi platforma ridicătoare de încărcare-descărcare cu ajutorul elementului de comandă lateral sau al telecomenzii cu cablu, conform descrierii din capitolul „Elemente de comandă“ de la pag. 42.

▶ În funcţie de model, rotiţi butonul basculant pentru deschiderea, respectiv închiderea platformei, conform descrierii din capitolul „Elemente de comandă“ de la pag. 42, până când platforma fără sarcină atinge înclinarea dorită de dumneavoastră.

Coborârea platformei

În timp ce coboară, platforma rămâne în poziţie orizontală. După ce s-a aşezat pe sol, platforma se înclină, până când marginea platformei se sprijină de sol.

▶ În funcţie de model, coborâţi platforma cu ajutorul elementului de comandă lateral, al întrerupătorului acţionat cu piciorul sau al telecomenzii cu cablu, conform descrierii din capitolul „Elemente de comandă“ de la pag. 42.

Platforma coboară lent şi se sprijină automat pe sol.

Ridicarea platformei

Înainte de a se ridica, platforma revine în poziţie orizontală. În timp ce se ridică, platforma rămâne în poziţie orizontală.

▶ În funcţie de model, ridicaţi platforma cu ajutorul elementului de comandă lateral, al întrerupătorului acţionat cu piciorul sau al telecomenzii cu cablu, conform descrierii din capitolul „Elemente de comandă“ de la pag. 42.

Închiderea/plierea/retractarea platformei

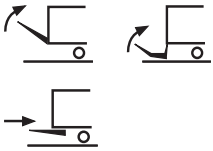

▶ În funcţie de model, închideţi, pliaţi sau deplasaţi platforma cu ajutorul elementului de comandă lateral sau al telecomenzii cu cablu, conform descrierii din capitolul „Elemente de comandă“ de la pag. 42.

▶ Închideţi dispozitivul de blocare a platformei (dacă există).

Încărcarea sau descărcarea platformei

PRECAUŢIE!

Pericol de avariere a platformei ridicătoare de încărcare-descărcare datorită încărcării necorespunzătoare!

Platforma ridicătoare de încărcare-descărcare poate fi avariată, dacă platforma este încărcată neuniform sau cu o sarcină prea grea.

▶ Încărcaţi platforma cel mult cu greutatea indicată în capitolul „Date tehnice“ de la pag. 175. Luaţi în considerare şi greutatea persoanei aflate pe platformă. Tabelul cu sarcini admise se află pe elementul de comandă lateral.

▶ Încărcaţi central platforma. Centrul de greutate al sarcinii utile trebuie să se afle cât mai aproape posibil de vehicul. Dacă încărcaţi platforma într-o singură parte, greutatea sarcinii utile nu este permis să fie mai mare de 50% din sarcina utilă admisibilă.

▶ Încărcaţi containere cu role fără sistem de frânare numai dacă pe platforma ridicătoare de încărcare-descărcare este montat un dispozitiv de protecţie împotriva deplasării necontrolate (talpă de urcare rabatabilă sau obloane). Asiguraţi întotdeauna containerele cu role cu acest dispozitiv de protecţie împotriva deplasării necontrolate.

PRECAUŢIE!

Pericol de accidentare!

Persoanele pot cădea de pe platformă şi se pot răni.

▶ Încărcaţi platforma astfel încât să rămână suficient spaţiu liber pentru operator (cel puţin 50 x 60 cm).

PRECAUŢIE!

Pericol de prejudicii corporale şi materiale în cazul rezemării incorecte!

Dacă autovehiculul nu este rezemat corect, există pericolul ca sarcinile pe axe admise şi randamentul arcurilor de aer, respectiv arcurilor lamelare ale autovehiculului să ajusteze înclinaţia platformei şi încărcătura să se mişte. Astfel, pot fi rănite persoane, iar platforma poate fi grav avariată.

▶ Asiguraţi-vă că sarcina minimă pe osia faţă a autovehiculul nu este depăşită inferior.

▶ Asiguraţi-vă că sarcina maximă pe osia spate a autovehiculul nu este depăşită superior.

Încărcarea sau descărcarea platformei la sol

▶ Aduceţi sarcina utilă pe platformă pe role sau prin ridicare.

▶ Asiguraţi containerele cu role cu ajutorul dispozitivelor de frânare montate, respectiv cu ajutorul dispozitivului de protecţie împotriva deplasării necontrolate montat pe platforma ridicătoare de încărcare-descărcare.

Încărcarea sau descărcarea platformei la rampă

PRECAUŢIE!

Pericol de cădere la descărcarea la rampă!

Dacă la încărcarea sau descărcarea vehiculului la rampă există o diferenţă de nivel între rampă şi platformă, persoanele pot cade.

▶ La descărcare, coborâţi manual platforma şi suspensia pneumatică a vehiculului.

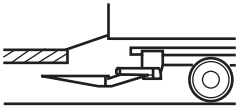

Pentru a încărca vehiculul la rampă, aveţi două posibilităţi:

1. Puteţi utiliza o punte separată. Asiguraţi-vă că dedesubtul rampei există suficient spaţiu pentru platforma ridicătoare de încărcare-descărcare (vezi figura din stânga)!

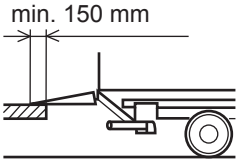

2. Puteţi utiliza platforma ridicătoare de încărcare-descărcare sprijinită de rampă ca punte. Asiguraţi-vă că marginea platformei se suprapune cu cel puţin 150 mm peste marginea rampei (vezi figura din stânga).

Indicaţie: Nu este permisă depăşirea sarcinii maxime.

Platformele ridicătoare de încărcare-descărcare sunt prevăzute cu o poziţie flotantă. Poziţia flotantă este o funcţie de securitate. Dacă vehiculul se lasă la încărcare, aceasta face ca platforma să se lase la rândul ei. Acest lucru nu este valabil pentru lifturile verticale.

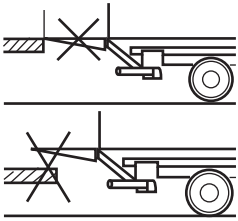

Poziţia flotantă nu funcţionează la descărcare. În acest caz, trebuie să coborâţi singur platforma. Astfel evitaţi formarea unei diferenţe de nivel la capătul platformei, de care vă puteţi împiedica.

Deconectarea platformei ridicătoare de încărcare-descărcare

Puteţi deconecta platforma ridicătoare de încărcare-descărcare numai când platforma este închisă, respectiv pliată.

PRECAUŢIE!

Pericol de accidentare sau de daune materiale datorită platformei ridicătoare de încărcare-descărcare neblocate!

Pot fi rănite persoane şi se pot produce daune materiale asupra vehiculelor sau obiectelor în traficul rutier, dacă platforma ridicătoare de încărcare-descărcare se depliază în mod neintenţionat pe parcursul deplasării.

▶ Înainte de a porni la drum, asiguraţi platforma ridicătoare de încărcare-descărcare, după pliere.

▶ Asiguraţi-vă că lămpile de avertizare **(25)** din cabina şoferului sunt stinse.

Pentru a deconecta platforma ridicătoare de încărcare-descărcare există, în funcţie de model, diverse posibilităţi:

- Comutatorul din cabina şoferului
- Comutatorul cu cheie de pe elementul de comandă lateral
- O combinaţie de butoane de pe elementul de comandă lateral
- Întrerupător general baterie
- Comandă din cabina conducătorului cu sistem cu cameră

Pentru a deconecta platforma ridicătoare de încărcare-descărcare cu **comutatorul** din cabina şoferului:

▶ Aduceţi comutatorul din cabina şoferului în poziţia "OPRIT".

Semnalul optic, care indică starea de funcţionare a platformei ridicătoare de încărcare-descărcare, se stinge. Platforma ridicătoare de încărcare-descărcare este deconectată.

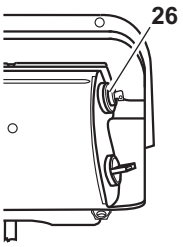

Pentru a deconecta platforma ridicătoare de încărcare-descărcare cu **comutatorul cu cheie(26)** de pe elementul de comandă lateral:

- ▶ Introduceţi cheia în comutatorul cu cheie şi rotiţi-o în sens anti-orar.
- ▶ Scoateţi cheia.

  Semnalul optic, care indică starea de funcţionare a platformei ridicătoare de încărcare-descărcare, se stinge. Platforma ridicătoare de încărcare-descărcare este deconectată.

Pentru a deconecta platforma ridicătoare de încărcare-descărcare cu o **combinaţie de butoane** de pe elementul de comandă lateral:

- ▶ Introduceţi combinaţia de butoane cu ajutorul butoanelor pentru ridicare şi închidere (vezi „Programarea combinaţiei de butoane“ de la pag. 125).

  Semnalul optic, care indică starea de funcţionare a platformei ridicătoare de încărcare-descărcare, se stinge. Platforma ridicătoare de încărcare-descărcare este deconectată.

Pentru a opri platforma ridicătoare de încărcare-descărcare cu **întrerupătorul general pentru acumulatoare**:

- ▶ Rotiţi întrerupătorul general pentru acumulatoare în sens antiorar până când cama se fixează în poziţie.

  Semnalul optic, care indică starea de funcţionare a platformei ridicătoare de încărcare-descărcare, se stinge. Platforma ridicătoare de încărcare-descărcare este deconectată.

Comanda din cabina conducătorului

Indicaţie: Dacă există un sistem de comandă din cabina conducătorului cu sistem cu cameră, vă rugăm să aveţi în vedere completarea din manualul de exploatare care este ataşată sistemului de comandă din cabina conducătorului ca document separat.

Elemente de comandă

În acest capitol sunt descrise elementele de comandă ale diferitelor modele de platforme ridicătoare de încărcare-descărcare. Pentru identificarea modelului, vezi „Cum puteţi găsi modelul dumneavoastră“, pag. 13.

PRECAUŢIE!

Pericol de accidentare şi vătămare!

Dacă dispozitivele de securitate şi de avertizare ale platformei ridicătoare de încărcare-descărcare sunt avariate sau lipsesc, se pot produce vătămări corporale şi daune materiale.

▶ Asiguraţi-vă că toate dispozitivele de securitate şi avertizare sunt instalate şi funcţionează.

Aveţi mai multe posibilităţi de operare a platformei ridicătoare de încărcare-descărcare:

1. cu elementul de operare lateral (vezi, în funcţie de model pag. 42 până la pag. 125),
2. cu joystick (a se vedea pag. 56),
3. cu două telecomenzi cu cablu (la liftul vertical, vezi pag. 100),
4. cu întrerupătorul acţionat cu piciorul (opţional, vezi pag. 106) sau
5. cu întrerupătorul acţionat cu mâna (opţional, vezi pag. 108) sau
6. cu telecomandă radio (opţional, vezi pag. 116) sau
7. cu elemente de operare speciale (opţional, vezi pag. 118).

Indicaţie: Programul standard este descris în acest manual. Programele speciale se abat de la această descriere, respectiv au funcţii extinse. Puteţi obţine o descriere detaliată a tipului dumneavoastră de la serviciul nostru pentru clienţi.

Elementul de comandă lateral

Modalitatea de operare cu elementele de comandă laterale poate fi găsită, în funcţie de modelul platformei ridicătoare de încărcare-descărcare aflată în posesia dumneavoastră, la:

AE	pag. 44 până la pag. 54
A	pag. 54
B	pag. 92 până la pag. 98
C	pag. 58
F	pag. 60 până la pag. 68
G	pag. 74 până la pag. 82
K	pag. 86 până la pag. 90
L	pag. 92 până la pag. 94
M	pag. 92 până la pag. 98

A E Operarea prin comandă cu două mâini

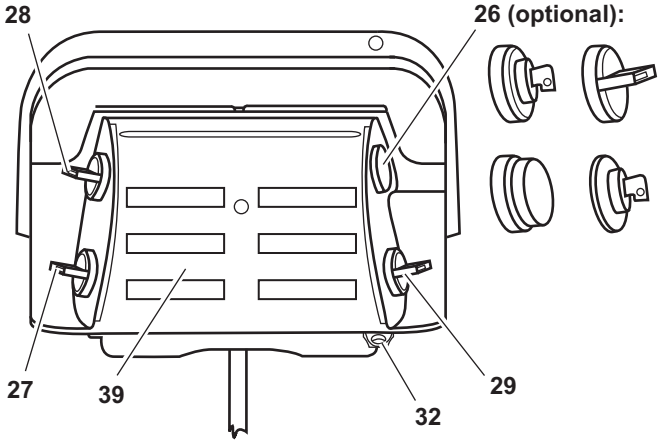

26 opţional: Comutator cu cheie, comutator rotativ, Buton pentru OPRIRE DE URGENŢĂ, cheie E30

27 Comutator rotativ: Ridicare/Coborâre

28 Comutator rotativ: Deschiderea/Închidere

29 Comutator rotativ: Buton suplimentar

32 Eclisă de închidere

39 Panou cu comenzi

PERICOL!

Pericol de accidentare şi vătămare corporală!

La operarea platformei ridicătoare de încărcare-descărcare se pot produce vătămări corporale şi daune materiale, dacă nu respectaţi instrucţiunile din capitolul "Operaţii generale".

▶ Citiţi mai întâi capitolul „Operaţii generale“ la p. 27, înainte de a lucra cu platforma ridicătoare de încărcare-descărcare.

Indicaţie: Programul standard este descris în acest manual. Programele speciale se abat de la această descriere, respectiv au funcţii extinse. Puteţi obţine o descriere detaliată a tipului dumneavoastră de la serviciul nostru pentru clienţi.

Deschiderea platformei

- Deschideţi dispozitivul de blocare a platformei (dacă există).
- Rotiţi comutatoarele rotative **(28)** şi **(29)** simultan în jos şi menţineţi-le astfel până când platforma ajunge în poziţia de operare orizontală.

  Dacă există un dispozitiv de asigurare a încărcăturii, platforma coboară mai întâi şi apoi basculează în poziţia de operare orizontală.

Coborârea platformei

- Rotiţi comutatoarele rotative **(27)** şi **(29)** simultan în jos şi menţineţi-le în această poziţie până când platforma atinge solul.

  După ce platforma a atins solul, aceasta basculează şi se aşează pe sol.

Ridicarea platformei

- Rotiţi comutatoarele rotative **(27)** şi **(29)** simultan în sus şi menţineţi-le în această poziţie până când platforma ajunge la nivelul podelei camionului.

  Platforma basculează mai întâi în poziţia de operare orizontală, respectiv în poziţia reglată în prealabil, înainte de a se ridica.

Închiderea platformei

- Rotiţi comutatoarele rotative **(28)** şi **(29)** simultan în sus şi menţineţi-le în această poziţie până când platforma se închide.

  Dacă există un dispozitiv de asigurare a încărcăturii, platforma se închide mai întâi numai până la aprox. 80° şi coboară puţin. Ulterior, aceasta se deplasează în poziţia verticală de transport şi se ridică în poziţia de asigurare a încărcăturii.
- Închideţi dispozitivul de blocare a platformei (dacă există).

A Operarea prin comandă cu două mâini fără alinierea automată cu solul

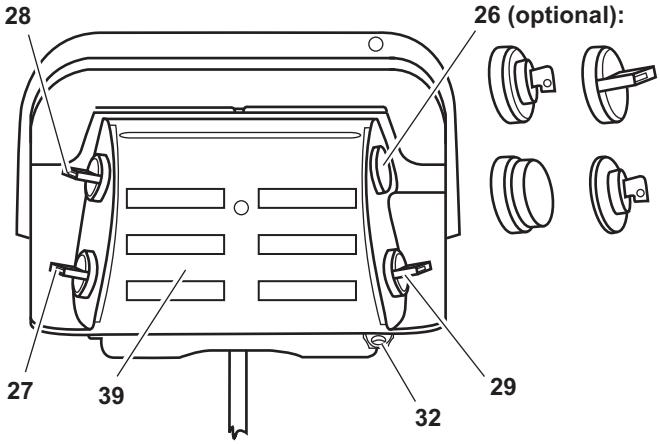

26 opţional: Comutator cu cheie, comutator rotativ, Buton pentru OPRIRE DE URGENŢĂ, cheie E30

27 Comutator rotativ: Ridicare/Coborâre

28 Comutator rotativ: Deschiderea/Închidere

29 Comutator rotativ: Buton suplimentar

32 Eclisă de închidere

39 Panou cu comenzi

PERICOL!

Pericol de accidentare şi vătămare corporală!

La operarea platformei ridicătoare de încărcare-descărcare se pot produce vătămări corporale şi daune materiale, dacă nu respectaţi instrucţiunile din capitolul "Operaţii generale".

▶ Citiţi mai întâi capitolul „Operaţii generale“ la p. 27, înainte de a lucra cu platforma ridicătoare de încărcare-descărcare.

Indicaţie: Programul standard este descris în acest manual. Programele speciale se abat de la această descriere, respectiv au funcţii extinse. Puteţi obţine o descriere detaliată a tipului dumneavoastră de la serviciul nostru pentru clienţi.

Deschiderea platformei

- Deschideţi dispozitivul de blocare a platformei (dacă există).
- Rotiţi comutatoarele rotative **(28)** şi **(29)** simultan în jos şi menţineţi-le astfel până când platforma ajunge în poziţia de operare orizontală.

Coborârea platformei

- Rotiţi comutatoarele rotative **(27)** şi **(29)** simultan în jos şi menţineţi-le în această poziţie până când platforma atinge solul.

Alinierea cu solul

După ce platforma se aşează pe sol:

- Rotiţi comutatoarele rotative **(28)** şi **(29)** simultan în jos.

  Platforma basculează şi se aşează pe sol.

Poziţie orizontală

- Rotiţi comutatoarele rotative **(28)** şi **(29)** simultan în sus şi menţineţi-le astfel până când platforma ajunge în poziţia de orizontală.

Ridicarea platformei

- Rotiţi comutatoarele rotative **(27)** şi **(29)** simultan în sus şi menţineţi-le în această poziţie până când platforma ajunge la nivelul podelei camionului.

Închiderea platformei

- Rotiţi comutatoarele rotative **(28)** şi **(29)** simultan în sus şi menţineţi-le în această poziţie până când platforma se închide.

  Platforma se deplasează în poziţia verticală de transport.
- Închideţi dispozitivul de blocare a platformei (dacă există).

A Operarea prin comandă cu două mâini şi tălpi de sprijin hidraulice

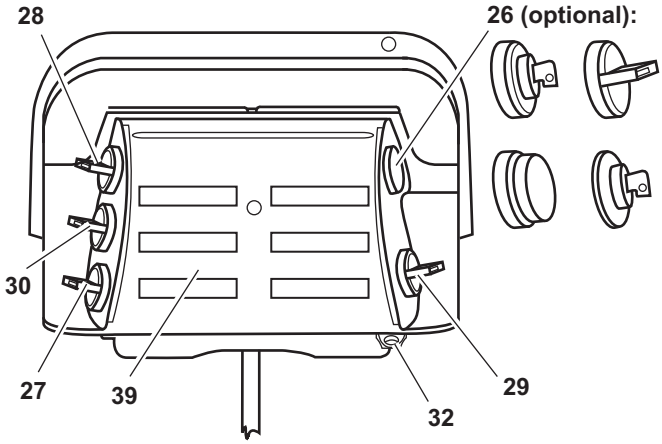

26 opţional: Comutator cu cheie, comutator rotativ, Buton pentru OPRIRE DE URGENŢĂ, cheie E30

27 Comutator rotativ: Ridicare/Coborâre

28 Comutator rotativ: Deschiderea/Închidere

29 Comutator rotativ: Buton suplimentar

30 Comutator rotativ: Extindere şi retractare

32 Eclisă de închidere

39 Panou cu comenzi

PERICOL!

Pericol de accidentare şi vătămare corporală!

La operarea platformei ridicătoare de încărcare-descărcare se pot produce vătămări corporale şi daune materiale, dacă nu respectaţi instrucţiunile din capitolul "Operaţii generale".

▶ Citiţi mai întâi capitolul „Operaţii generale“ la p. 27, înainte de a lucra cu platforma ridicătoare de încărcare-descărcare.

Indicaţie: Programul standard este descris în acest manual. Programele speciale se abat de la această descriere, respectiv au funcţii extinse. Puteţi obţine o descriere detaliată a tipului dumneavoastră de la serviciul nostru pentru clienţi.

Extinderea tălpilor de sprijin hidraulice

▶ Rotiţi comutatorul rotativ **(30)** în jos până când tălpile de sprijin ating uşor solul.

Deschiderea platformei

▶ Deschideţi dispozitivul de blocare a platformei (dacă există).

▶ Rotiţi comutatoarele rotative **(27)** şi **(29)** simultan în jos şi menţineţi-le astfel până când platforma ajunge în poziţia de operare orizontală.

Dacă există un dispozitiv de asigurare a încărcăturii, platforma coboară mai întâi şi apoi basculează în poziţia de operare orizontală.

Coborârea platformei

▶ Rotiţi comutatoarele rotative **(27)** şi **(29)** simultan în jos şi menţineţi-le până când platforma atinge solul.

După ce platforma a atins solul, aceasta basculează şi se aşează pe sol.

Ridicarea platformei

▶ Rotiţi comutatoarele rotative **(27)** şi **(29)** simultan în sus şi menţineţi-le până când platforma ajunge la nivelul podelei camionului.

Platforma basculează mai întâi în poziţia de operare orizontală, respectiv în poziţia reglată în prealabil, înainte de a se ridica.

Închiderea platformei

▶ Rotiţi comutatoarele rotative **(28)** şi **(29)** simultan în sus şi menţineţi-le în această poziţie până când platforma se închide.

Dacă există un dispozitiv de asigurare a încărcăturii, platforma se închide mai întâi numai până la aprox. 80° şi coboară puţin. Ulterior, aceasta se deplasează în poziţia verticală de transport şi se ridică în poziţia de asigurare a încărcăturii.

▶ Închideţi dispozitivul de blocare a platformei (dacă există).

Retractarea tălpilor de sprijin hidraulice

▶ Rotiţi comutatorul rotativ **(30)** în sus până când tălpile de sprijin s-au retractat complet.

A Operarea prin comandă cu două mâini şi unitate hidraulică de protecţie inferioară

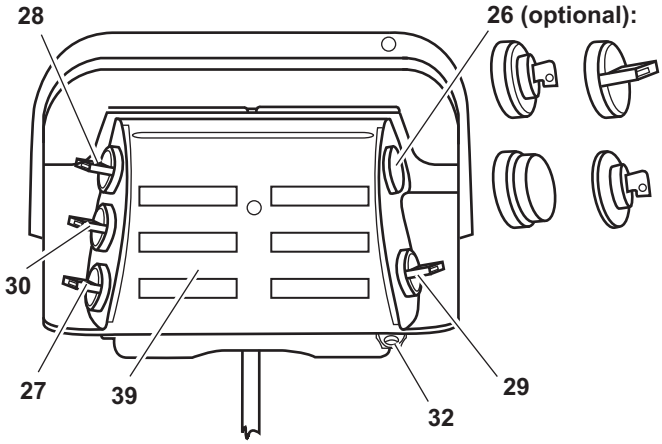

26 opţional: Comutator cu cheie, comutator rotativ, Buton pentru OPRIRE DE URGENŢĂ, cheie E30

27 Comutator rotativ: Ridicare/Coborâre

28 Comutator rotativ: Deschiderea/Închidere

29 Comutator rotativ: Buton suplimentar

30 Comutator rotativ: Ridicarea/coborârea unităţii de protecţie inferioare

32 Eclisă de închidere

39 Panou cu comenzi

PERICOL!

Pericol de accidentare şi vătămare corporală!

La operarea platformei ridicătoare de încărcare-descărcare se pot produce vătămări corporale şi daune materiale, dacă nu respectaţi instrucţiunile din capitolul "Operaţii generale".

▶ Citiţi mai întâi capitolul „Operaţii generale“ la p. 27, înainte de a lucra cu platforma ridicătoare de încărcare-descărcare.

Indicaţie: Programul standard este descris în acest manual. Programele speciale se abat de la această descriere, respectiv au funcţii extinse. Puteţi obţine o descriere detaliată a tipului dumneavoastră de la serviciul nostru pentru clienţi.

Ridicarea unităţii hidraulice de protecţie inferioare

▶ Rotiţi comutatorul rotativ **(30)** în sus până când unitatea de protecţie inferioară a atins poziţia superioară de capăt.

Deschiderea platformei

▶ Deschideţi dispozitivul de blocare a platformei (dacă există).

▶ Rotiţi comutatoarele rotative **(27)** şi **(29)** simultan în jos şi menţineţi-le astfel până când platforma ajunge în poziţia de operare orizontală.

Dacă există un dispozitiv de asigurare a încărcăturii, platforma coboară mai întâi şi apoi basculează în poziţia de operare orizontală.

Coborârea platformei

▶ Rotiţi comutatoarele rotative **(27)** şi **(29)** simultan în jos şi menţineţi-le până când platforma atinge solul.

După ce platforma a atins solul, aceasta basculează şi se aşează pe sol.

Ridicarea platformei

▶ Rotiţi comutatoarele rotative **(27)** şi **(29)** simultan în sus şi menţineţi-le până când platforma ajunge la nivelul podelei camionului.

Platforma basculează mai întâi în poziţia de operare orizontală, respectiv în poziţia reglată în prealabil, înainte de a se ridica.

Închiderea platformei

▶ Rotiţi comutatoarele rotative **(28)** şi **(29)** simultan în sus şi menţineţi-le în această poziţie până când platforma se închide.

Dacă există un dispozitiv de asigurare a încărcăturii, platforma se închide mai întâi numai până la aprox. 80° şi coboară puţin. Ulterior, aceasta se deplasează în poziţia verticală de transport şi se ridică în poziţia de asigurare a încărcăturii.

▶ Închideţi dispozitivul de blocare a platformei (dacă există).

Coborârea unităţii hidraulice de protecţie inferioare

▶ Rotiţi comutatorul rotativ **(30)** în jos până când unitatea de protecţie inferioară a atins poziţia inferioară de capăt.

A E Operarea prin comandă cu o singură mână

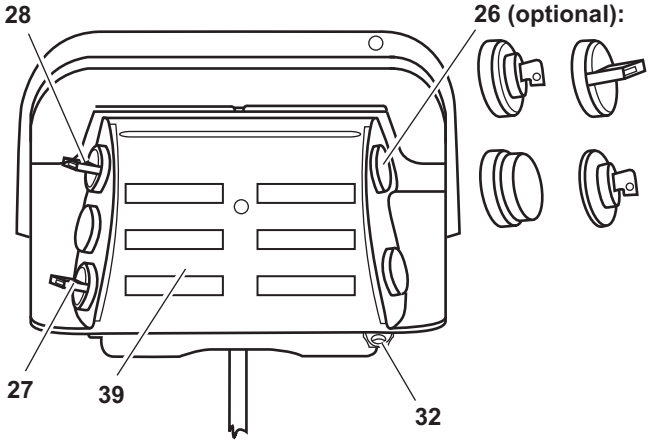

26 Opţional: Comutator cu cheie, comutator rotativ, Buton Deconectare de urgenţă, cheie E30

27 Comutator rotativ: Ridicare/Coborâre

28 Comutator rotativ: Deschidere/Închidere

32 Eclisă de închidere

39 Panou cu comenzi

PERICOL!

Pericol de accidentare şi vătămare!

La operarea platformei ridicătoare de încărcare-descărcare se pot produce vătămări corporale şi daune materiale, dacă nu respectaţi instrucţiunile din capitolul "Operaţii generale".

▶ Citiţi mai întâi capitolul „Operaţii generale“ de la pag. 27, înainte de a lucra cu platforma ridicătoare de încărcare-descărcare.

Indicaţie: Programul standard este descris în acest manual. Programele speciale se abat de la această descriere, respectiv au funcţii extinse. Puteţi obţine o descriere detaliată a tipului dumneavoastră de la serviciul nostru pentru clienţi.

Deschiderea platformei

- Deschideţi dispozitivul de blocare a platformei (dacă există).
- Rotiţi comutatorul rotativ **(28)** în jos şi menţineţi-l astfel până când platforma ajunge în poziţia de operare orizontală.

  Dacă există un dispozitiv de asigurare a încărcăturii, platforma coboară mai întâi şi apoi basculează în poziţia de operare orizontală.

Coborârea platformei

- Rotiţi comutatorul rotativ **(27)** în jos şi menţineţi-l până când platforma atinge solul.

  După ce platforma a atins solul, aceasta basculează şi se aşează pe sol.

Ridicarea platformei

- Rotiţi comutatorul rotativ **(27)** în sus şi menţineţi-l până când platforma ajunge la nivelul podelei camionului.

  Platforma basculează mai întâi în poziţia de operare orizontală, respectiv în poziţia reglată în prealabil, înainte de a se ridica.

Închiderea platformei

- Rotiţi comutatorul rotativ **(28)** în sus şi menţineţi-l în această poziţie până când platforma se închide.

  Dacă există un dispozitiv de asigurare a încărcăturii, platforma se închide mai întâi numai până la aprox. 80° şi coboară puţin. Ulterior, aceasta se deplasează în poziţia verticală de transport şi se ridică în poziţia de asigurare a încărcăturii.
- Închideţi dispozitivul de blocare a platformei (dacă există).

A Operarea prin comandă cu o singură mână şi tălpi de sprijin hidraulice

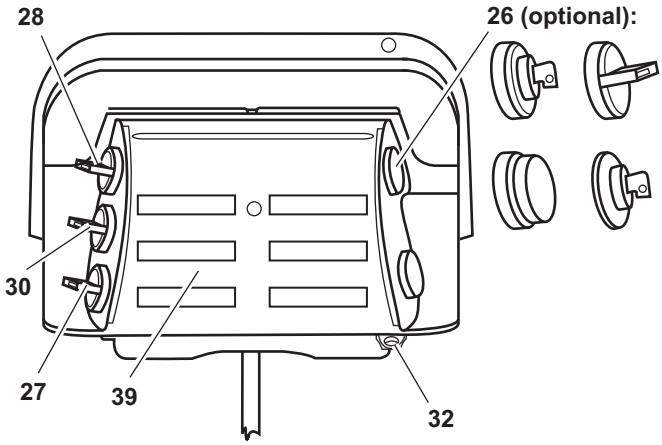

26 Opţional: Comutator cu cheie, comutator rotativ, Buton Deconectare de urgenţă, cheie E30

27 Comutator rotativ: Ridicare/Coborâre

28 Comutator rotativ: Deschidere/Închidere

30 Comutator rotativ: Extindere şi retractare

32 Eclisă de închidere

39 Panou cu comenzi

PERICOL!

Pericol de accidentare şi vătămare!

La operarea platformei ridicătoare de încărcare-descărcare se pot produce vătămări corporale şi daune materiale, dacă nu respectaţi instrucţiunile din capitolul "Operaţii generale".

▶ Citiţi mai întâi capitolul „Operaţii generale“ de la pag. 27, înainte de a lucra cu platforma ridicătoare de încărcare-descărcare.

Indicaţie: Programul standard este descris în acest manual. Programele speciale se abat de la această descriere, respectiv au funcţii extinse. Puteţi obţine o descriere detaliată a tipului dumneavoastră de la serviciul nostru pentru clienţi.

Extinderea tălpilor de sprijin hidraulice

▶ Rotiţi comutatorul rotativ **(30)** în jos până când tălpile de sprijin ating uşor solul.

Deschiderea platformei

▶ Deschideţi dispozitivul de blocare a platformei (dacă există).

▶ Rotiţi comutatorul rotativ **(28)** în jos şi menţineţi-l astfel până când platforma ajunge în poziţia de operare orizontală.

Dacă există un dispozitiv de asigurare a încărcăturii, platforma coboară mai întâi şi apoi basculează în poziţia de operare orizontală.

Coborârea platformei

▶ Rotiţi comutatorul rotativ **(27)** în jos şi menţineţi-l în această poziţie până când platforma atinge solul.

După ce platforma a atins solul, aceasta basculează şi se aşează pe sol.

Ridicarea platformei

▶ Rotiţi comutatorul rotativ **(27)** în sus şi menţineţi-l în această poziţie până când platforma ajunge la nivelul podelei camionului.

Platforma basculează mai întâi în poziţia de operare orizontală, respectiv în poziţia reglată în prealabil, înainte de a se ridica.

Închiderea platformei

▶ Rotiţi comutatorul rotativ **(28)** în sus şi menţineţi-l în această poziţie până când platforma se închide.

Dacă există un dispozitiv de asigurare a încărcăturii, platforma se închide mai întâi numai până la aprox. 80° şi coboară puţin. Ulterior, aceasta se deplasează în poziţia verticală de transport şi se ridică în poziţia de asigurare a încărcăturii.

▶ Închideţi dispozitivul de blocare a platformei (dacă există).

Retractarea tălpilor de sprijin hidraulice

▶ Rotiţi comutatorul rotativ **(30)** în sus până când tălpile de sprijin s-au retractat complet.

A Operarea cu joystick-ul

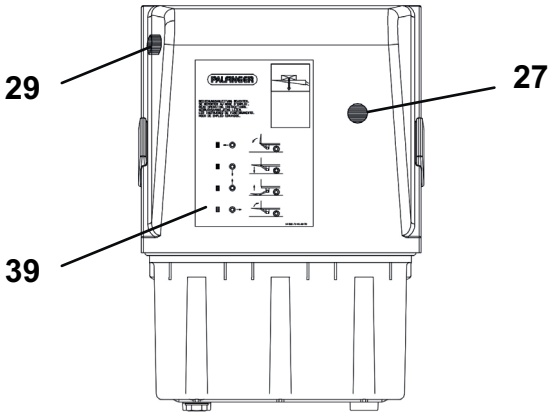

27 Joystick: Ridicare/coborâre/deschidere/închidere

29 Buton cu apăsare: Buton suplimentar

39 Panou cu comenzi

PERICOL!

Pericol de accidentare şi vătămare!

La operarea platformei ridicătoare de încărcare-descărcare se pot produce vătămări corporale şi daune materiale, dacă nu respectaţi instrucţiunile din capitolul "Operaţii generale".

▶ Citiţi mai întâi capitolul „Operaţii generale“ de la pag. 27, înainte de a lucra cu platforma ridicătoare de încărcare-descărcare.

Indicaţie: Programul standard este descris în acest manual. Programele speciale se abat de la această descriere, respectiv au funcţii extinse. Puteţi obţine o descriere detaliată a tipului dumneavoastră de la serviciul nostru pentru clienţi.

Deschiderea platformei

- Deschideţi dispozitivul de blocare a platformei (dacă există).
- Acţionaţi butonul cu revenire **(29)** şi simultan joystick-ul **(27)** spre stânga (sensul de deplasare dreapta), respectiv spre dreapta (sensul de deplasare stânga) şi menţineţi-le astfel pe ambele până când platforma ajunge în poziţia de operare orizontală.

Coborârea platformei

- Acţionaţi butonul cu revenire **(29)** şi simultan joystick-ul **(27)** în jos şi menţineţi-le în această poziţie pe ambele până când platforma atinge solul.

  După ce platforma a atins solul, aceasta basculează şi se aşează pe sol.

Ridicarea platformei

- Acţionaţi butonul cu revenire **(29)** şi simultan joystick-ul **(27)** în sus şi menţineţi-le în această poziţie pe ambele până când platforma atinge podeaua autovehiculului.

  Platforma basculează mai întâi în poziţia de operare orizontală, respectiv în poziţia reglată în prealabil, înainte de a se ridica.

Închiderea platformei

- Acţionaţi butonul cu revenire **(29)** şi simultan joystick-ul **(27)** spre dreapta (sensul de deplasare dreapta), respectiv spre stânga (sensul de deplasare stânga) şi menţineţi-le astfel pe ambele până când platforma se închide.
- Închideţi dispozitivul de blocare a platformei (dacă există).

C Operarea prin comandă cu două mâini şi butoane cu apăsare

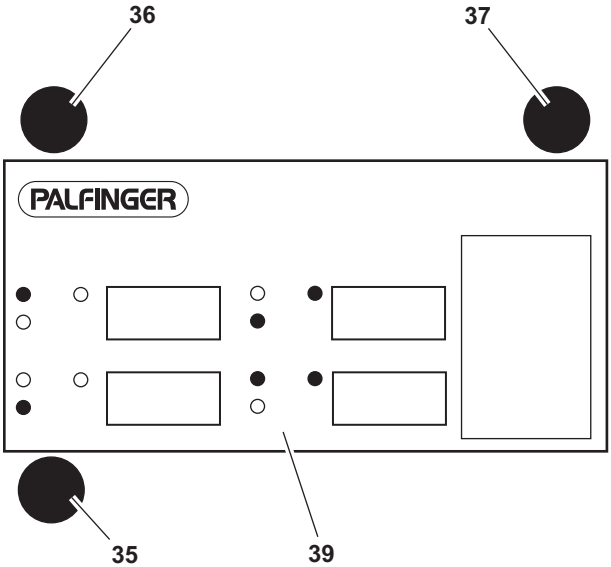

35 Buton cu apăsare: Ridicare/Coborâre

36 Buton cu apăsare: Deschidere/Închidere

37 Buton cu apăsare: Ridicare/Închidere

39 Panou cu comenzi

PERICOL!

Pericol de accidentare şi vătămare!

La operarea platformei ridicătoare de încărcare-descărcare se pot produce vătămări corporale şi daune materiale, dacă nu respectaţi instrucţiunile din capitolul "Operaţii generale".

▶ Citiţi mai întâi capitolul „Operaţii generale“ de la pag. 27, înainte de a lucra cu platforma ridicătoare de încărcare-descărcare.

Indicaţie: Programul standard este descris în acest manual. Programele speciale se abat de la această descriere, respectiv au funcţii extinse. Puteţi obţine o descriere detaliată a tipului dumneavoastră de la serviciul nostru pentru clienţi.

Deschiderea platformei

- Deschideţi dispozitivul de blocare a platformei (dacă există).
- Menţineţi butonul **(36)** apăsat până când platforma ajunge în poziţia de operare orizontală.

Coborârea platformei

- Menţineţi butonul **(35)** apăsat până când platforma atinge solul.

  După ce platforma a atins solul, aceasta basculează şi se aşează pe sol.

Ridicarea platformei

- Menţineţi butoanele **(35)** şi **(37)** apăsate simultan până când platforma ajunge la nivelul podelei camionului.

  Platforma basculează mai întâi în poziţia de operare orizontală, respectiv în poziţia reglată în prealabil, înainte de a se ridica.

Închiderea platformei

- Menţineţi butoanele **(36)** şi **(37)** apăsate simultan până când platforma ajunge în poziţia de transport verticală.
- Închideţi dispozitivul de blocare a platformei (dacă există).

F

Operarea prin comandă cu două mâini

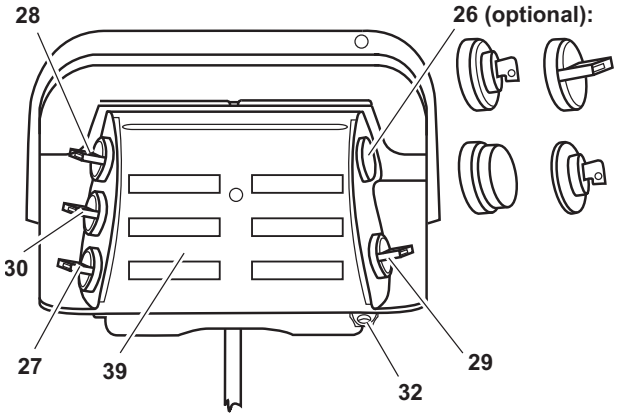

26 opţional: Comutator cu cheie, comutator rotativ, Buton pentru OPRIRE DE URGENŢĂ, cheie E30

27 Comutator rotativ: Ridicare/Coborâre

28 Comutator rotativ: Deschiderea/Închidere

29 Comutator rotativ: Buton suplimentar

30 Comutator rotativ: Extindere şi retractare

32 Eclisă de închidere

39 Panou cu comenzi

PERICOL!

Pericol de accidentare şi vătămare corporală!

La operarea platformei ridicătoare de încărcare-descărcare se pot produce vătămări corporale şi daune materiale, dacă nu respectaţi instrucţiunile din capitolul "Operaţii generale".

▶ Citiţi mai întâi capitolul „Operaţii generale“ la p. 27, înainte de a lucra cu platforma ridicătoare de încărcare-descărcare.

Indicaţie: Programul standard este descris în acest manual. Programele speciale se abat de la această descriere, respectiv au funcţii extinse. Puteţi obţine o descriere detaliată a tipului dumneavoastră de la serviciul nostru pentru clienţi.

Extinderea şi deplierea platformei

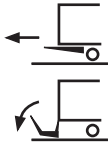

- Deschideţi dispozitivul de blocare a platformei (dacă există).
- Rotiţi comutatoarele rotative **(27)** şi **(29)** simultan în jos şi menţineţi-le în această poziţie până când platforma coboară.

  Platforma coboară pentru a se putea extinde apoi neperturbată.
- Rotiţi comutatorul rotativ **(30)** în jos şi menţineţi-l până când platforma s-a extins complet.
- Rotiţi comutatoarele rotative **(27)** şi **(29)** simultan în jos şi menţineţi-le astfel până când platforma pliată se aşează pe sol.
- Protejaţi-vă mâinile cu mănuşi.
- Trageţi cu ambele mâini de mâner pentru a bascula porţiunea rabatabilă a platformei.

Coborârea platformei

- Rotiţi comutatoarele rotative **(27)** şi **(29)** simultan în jos şi menţineţi-le în această poziţie până când platforma atinge solul şi se aşează pe sol.

  După ce platforma a atins solul, aceasta basculează şi se aşează pe sol.

Ridicarea platformei

- Rotiţi comutatoarele rotative **(27)** şi **(29)** simultan în sus şi menţineţi-le în această poziţie până când platforma ajunge la nivelul podelei camionului.

  Platforma basculează mai întâi în poziţia de operare orizontală, respectiv în poziţia reglată în prealabil, înainte de a se ridica în poziţia de încărcare.

Plierea şi retractarea platformei

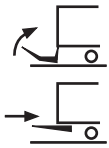

- Protejaţi-vă mâinile cu mănuşi.
- Trageţi cu ambele mâini de mâner pentru a plia porţiunea rabatabilă a platformei.
- Închideţi dispozitivul de blocare a platformei (dacă există).
- Rotiţi comutatoarele rotative **(27)** şi **(29)** simultan în sus şi menţineţi-le până când platforma ajunge la nivelul de retractare.
- Rotiţi comutatorul rotativ **(30)** în sus şi menţineţi-l în această poziţie până când platforma s-a retractat complet. Aveţi grijă ca platforma să se poată retracta neperturbată.
- Rotiţi comutatoarele rotative **(27)** şi **(29)** simultan în sus şi menţineţi-le în această poziţie până când platforma ajunge în poziţia de asigurare împotriva vibraţiilor.

F Operarea prin comandă cu două mâini easy move®

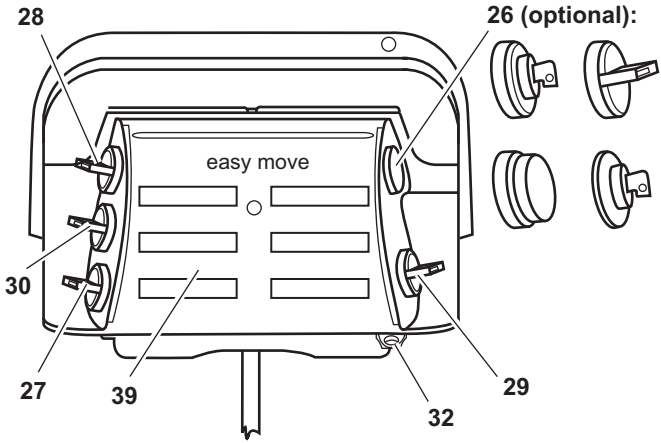

26 opţional: Comutator cu cheie, comutator rotativ, Buton pentru OPRIRE DE URGENŢĂ, cheie E30

27 Comutator rotativ: Ridicare/Coborâre

28 Comutator rotativ: Deschiderea/Închidere

29 Comutator rotativ: Buton suplimentar

30 Comutator rotativ: Extindere şi retractare

32 Eclisă de închidere

39 Panou cu comenzi

PERICOL!

Pericol de accidentare şi vătămare corporală!

La operarea platformei ridicătoare de încărcare-descărcare se pot produce vătămări corporale şi daune materiale, dacă nu respectaţi instrucţiunile din capitolul "Operaţii generale".

▶ Citiţi mai întâi capitolul „Operaţii generale“ la p. 27, înainte de a lucra cu platforma ridicătoare de încărcare-descărcare.

Indicaţie: Programul standard este descris în acest manual. Programele speciale se abat de la această descriere, respectiv au funcţii extinse. Puteţi obţine o descriere detaliată a tipului dumneavoastră de la serviciul nostru pentru clienţi.

Extinderea şi deplierea platformei

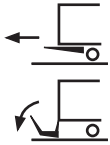

- Deschideţi dispozitivul de blocare a platformei (dacă există).
- Rotiţi comutatorul rotativ **(30)** în jos şi menţineţi-l în această poziţie până când platforma s-a extins complet.

  Platforma coboară pentru a se putea extinde neperturbată şi apoi se extinde.
- Rotiţi comutatoarele rotative **(27)** şi **(29)** simultan în jos şi menţineţi-le astfel până când platforma pliată se aşează pe sol.
- Protejaţi-vă mâinile cu mănuşi.
- Trageţi cu ambele mâini de mâner pentru a bascula porţiunea rabatabilă a platformei.

Coborârea platformei

- Rotiţi comutatoarele rotative **(27)** şi **(29)** simultan în jos şi menţineţi-le în această poziţie până când platforma atinge solul şi se aşează pe sol.

  După ce platforma a atins solul, aceasta basculează şi se aşează pe sol.

Ridicarea platformei

- Rotiţi comutatoarele rotative **(27)** şi **(29)** simultan în sus şi menţineţi-le în această poziţie până când platforma ajunge la nivelul podelei camionului.

  Platforma basculează mai întâi în poziţia de operare orizontală, respectiv în poziţia reglată în prealabil, înainte de a se ridica în poziţia de încărcare.

Plierea şi retractarea platformei

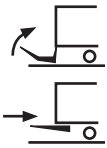

- Protejaţi-vă mâinile cu mănuşi.
- Trageţi cu ambele mâini de mâner pentru a plia porţiunea rabatabilă a platformei.
- Rotiţi comutatorul rotativ **(30)** în sus şi menţineţi-l în această poziţie până când platforma s-a retractat complet. Aveţi grijă ca platforma să se poată retracta neperturbată.

  Platforma pliată se ridică, respectiv coboară automat, până când se atinge poziţia optimă de retractare. Apoi, platforma se deplasează până în poziţia de capăt şi se ridică în poziţia de asigurare împotriva vibraţiilor.
- Închideţi dispozitivul de blocare a platformei (dacă există).

F

Operarea prin comandă cu o singură mână

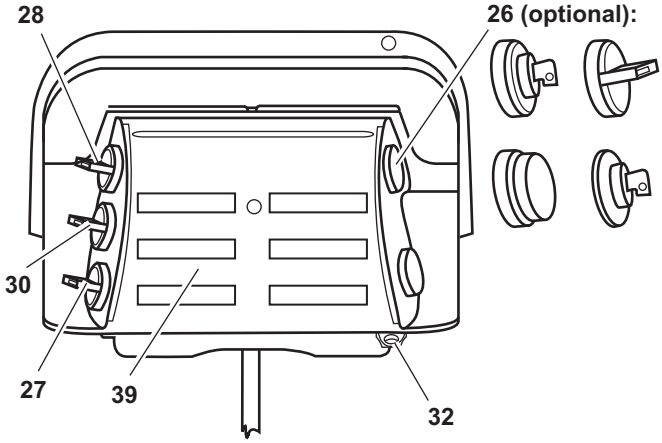

26 opţional: Comutator cu cheie, comutator rotativ, Buton pentru OPRIRE DE URGENŢĂ, cheie E30

27 Comutator rotativ: Ridicare/Coborâre

28 Comutator rotativ: Deschiderea/Închidere

30 Comutator rotativ: Extindere şi retractare

32 Eclisă de închidere

39 Panou cu comenzi

PERICOL!

Pericol de accidentare şi vătămare corporală!

La operarea platformei ridicătoare de încărcare-descărcare se pot produce vătămări corporale şi daune materiale, dacă nu respectaţi instrucţiunile din capitolul "Operaţii generale".

▶ Citiţi mai întâi capitolul „Operaţii generale“ la p. 27, înainte de a lucra cu platforma ridicătoare de încărcare-descărcare.

Indicaţie: Programul standard este descris în acest manual. Programele speciale se abat de la această descriere, respectiv au funcţii extinse. Puteţi obţine o descriere detaliată a tipului dumneavoastră de la serviciul nostru pentru clienţi.

Extinderea şi deplierea platformei

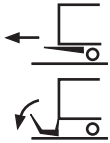

- Deschideţi dispozitivul de blocare a platformei (dacă există).
- Rotiţi comutatorul rotativ **(27)** în jos şi menţineţi-l în această poziţie până când platforma a coborât.

  Platforma coboară pentru a se putea extinde apoi neperturbată.
- Rotiţi comutatorul rotativ **(30)** în jos şi menţineţi-l până când platforma s-a extins complet.
- Rotiţi comutatorul rotativ **(27)** în jos şi menţineţi-l astfel până când platforma pliată se aşează pe sol.
- Protejaţi-vă mâinile cu mănuşi.
- Trageţi cu ambele mâini de mâner pentru a bascula porţiunea rabatabilă a platformei.

Coborârea platformei

- Rotiţi comutatorul rotativ **(27)** în jos şi menţineţi-l în această poziţie până când platforma atinge solul şi se aşează pe sol.

  După ce platforma a atins solul, aceasta basculează şi se aşează pe sol.

Ridicarea platformei

- Rotiţi comutatorul rotativ **(27)** în sus şi menţineţi-l în această poziţie până când platforma ajunge la nivelul podelei camionului.

  Platforma basculează mai întâi în poziţia de operare orizontală, respectiv în poziţia reglată în prealabil, înainte de a se ridica în poziţia de încărcare.

Plierea şi retractarea platformei

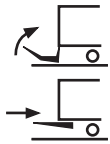

- Protejaţi-vă mâinile cu mănuşi.
- Trageţi cu ambele mâini de mâner pentru a plia porţiunea rabatabilă a platformei.
- Rotiţi comutatorul rotativ **(27)** în sus şi menţineţi-l în această poziţie până când platforma ajunge la nivelul de retractare.
- Rotiţi comutatorul rotativ **(30)** în sus şi menţineţi-l în această poziţie până când platforma s-a retractat complet. Aveţi grijă ca platforma să se poată retracta neperturbată.
- Rotiţi comutatorul rotativ **(27)** în sus şi menţineţi-l până când platforma ajunge în poziţia de asigurare împotriva vibraţiilor.
- Închideţi dispozitivul de blocare a platformei (dacă există).

F Operarea prin comandă cu o mână easy move®

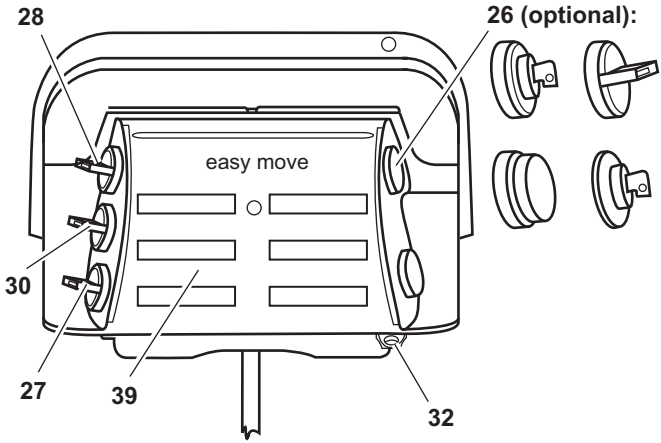

26 opţional: Comutator cu cheie, comutator rotativ, Buton pentru OPRIRE DE URGENŢĂ, cheie E30

27 Comutator rotativ: Ridicare/Coborâre

28 Comutator rotativ: Deschiderea/Închidere

30 Comutator rotativ: Extindere şi retractare

32 Eclisă de închidere

39 Panou cu comenzi

PERICOL!

Pericol de accidentare şi vătămare corporală!

La operarea platformei ridicătoare de încărcare-descărcare se pot produce vătămări corporale şi daune materiale, dacă nu respectaţi instrucţiunile din capitolul "Operaţii generale".

▶ Citiţi mai întâi capitolul „Operaţii generale“ la p. 27, înainte de a lucra cu platforma ridicătoare de încărcare-descărcare.

Indicaţie: Programul standard este descris în acest manual. Programele speciale se abat de la această descriere, respectiv au funcţii extinse. Puteţi obţine o descriere detaliată a tipului dumneavoastră de la serviciul nostru pentru clienţi.

Extinderea şi deplierea platformei

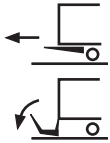

- Deschideţi dispozitivul de blocare a platformei (dacă există).
- Rotiţi comutatorul rotativ **(30)** în jos şi menţineţi-l în această poziţie până când platforma s-a extins complet.

  Platforma coboară pentru a se putea extinde neperturbată şi apoi se extinde.
- Rotiţi comutatorul rotativ **(27)** în jos şi menţineţi-l astfel până când platforma pliată se aşează pe sol.
- Protejaţi-vă mâinile cu mănuşi.
- Trageţi cu ambele mâini de mâner pentru a bascula porţiunea rabatabilă a platformei.

Coborârea platformei

- Rotiţi comutatorul rotativ **(27)** în jos şi menţineţi-l în această poziţie până când platforma atinge solul şi se aşează pe sol.

  După ce platforma a atins solul, aceasta basculează şi se aşează pe sol.

Ridicarea platformei

- Rotiţi comutatorul rotativ **(27)** în sus şi menţineţi-l în această poziţie până când platforma ajunge la nivelul podelei camionului.

  Platforma basculează mai întâi în poziţia de operare orizontală, respectiv în poziţia reglată în prealabil, înainte de a se ridica în poziţia de încărcare.

Plierea şi retractarea platformei

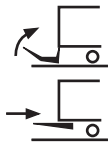

- Protejaţi-vă mâinile cu mănuşi.
- Trageţi cu ambele mâini de mâner pentru a plia porţiunea rabatabilă a platformei.
- Rotiţi comutatorul rotativ **(30)** în sus şi menţineţi-l în această poziţie până când platforma s-a retractat complet. Aveţi grijă ca platforma să se poată retracta neperturbată.

  Platforma pliată se ridică, respectiv coboară automat, până când se atinge poziţia optimă de retractare. Apoi, platforma se deplasează până în poziţia de capăt şi se deplasează apoi în poziţia de asigurare împotriva vibraţiilor.
- Închideţi dispozitivul de blocare a platformei (dacă există).

F

Operarea prin comandă cu două mâini pentru MBB R 1500 L FLAT

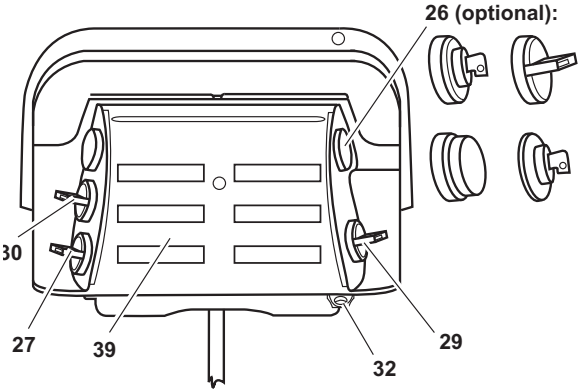

26 opţional: Comutator cu cheie, comutator rotativ, Buton pentru OPRIRE DE URGENŢĂ, cheie E30

27 Comutator rotativ: Ridicare/Coborâre

29 Comutator rotativ: Buton suplimentar

30 Comutator rotativ: Extindere şi retractare

32 Eclisă de închidere

39 Panou cu comenzi

PERICOL!

Pericol de accidentare şi vătămare corporală!

La operarea platformei ridicătoare de încărcare-descărcare se pot produce vătămări corporale şi daune materiale, dacă nu respectaţi instrucţiunile din capitolul "Operaţii generale".

▶ Citiţi mai întâi capitolul „Operaţii generale“ la p. 27, înainte de a lucra cu platforma ridicătoare de încărcare-descărcare.

Indicaţie: Programul standard este descris în acest manual. Programele speciale se abat de la această descriere, respectiv au funcţii extinse. Puteţi obţine o descriere detaliată a tipului dumneavoastră de la serviciul nostru pentru clienţi.

Extinderea şi deplierea platformei

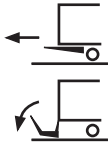

- ▶ Deschideţi dispozitivul de blocare a platformei (dacă există).
- ▶ Rotiţi comutatoarele rotative **(27)** şi **(29)** simultan în jos şi menţineţi-le în această poziţie până când platforma coboară.

  Platforma coboară pentru a se putea extinde apoi neperturbată.
- ▶ Rotiţi comutatorul rotativ **(30)** în jos şi menţineţi-l până când platforma s-a extins complet.
- ▶ Rotiţi comutatoarele rotative **(27)** şi **(29)** simultan în jos şi menţineţi-le astfel până când platforma pliată se aşează pe sol.
- ▶ Protejaţi-vă mâinile cu mănuşi.
- ▶ Trageţi cu ambele mâini de mâner pentru a bascula porţiunea rabatabilă a platformei.

Coborârea platformei

- ▶ Rotiţi comutatoarele rotative **(27)** şi **(29)** simultan în jos şi menţineţi-le în această poziţie până când platforma atinge solul şi se aşează pe sol.

Ridicarea platformei

- ▶ Rotiţi comutatoarele rotative **(27)** şi **(29)** simultan în sus şi menţineţi-le în această poziţie până când platforma ajunge la nivelul podelei camionului.

Plierea şi retractarea platformei

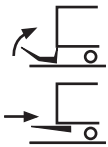

- ▶ Protejaţi-vă mâinile cu mănuşi.
- ▶ Trageţi cu ambele mâini de mâner pentru a plia porţiunea rabatabilă a platformei.
- ▶ Închideţi dispozitivul de blocare a platformei (dacă există).
- ▶ Rotiţi comutatoarele rotative **(27)** şi **(29)** simultan în sus şi menţineţi-le în această poziţie până când platforma ajunge la nivelul de retractare.
- ▶ Rotiţi comutatorul rotativ **(30)** în sus şi menţineţi-l în această poziţie până când platforma s-a retractat complet. Aveţi grijă ca platforma să se poată retracta neperturbată.
- ▶ Rotiţi comutatoarele rotative **(27)** şi **(29)** simultan în sus şi menţineţi-le în această poziţie până când platforma ajunge în poziţia de asigurare împotriva vibraţiilor.

F

Operarea prin comandă cu o singură mână pentru MBB R 1500 L FLAT

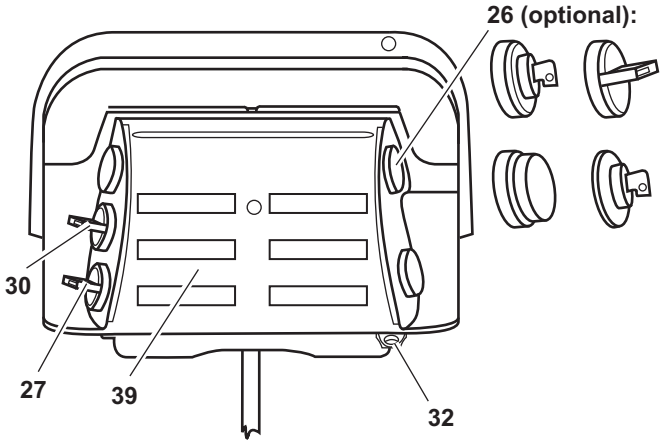

26 opţional: Comutator cu cheie, comutator rotativ, Buton pentru OPRIRE DE URGENŢĂ, cheie E30

27 Comutator rotativ: Ridicare/Coborâre

30 Comutator rotativ: Extindere şi retractare

32 Eclisă de închidere

39 Panou cu comenzi

PERICOL!

Pericol de accidentare şi vătămare corporală!

La operarea platformei ridicătoare de încărcare-descărcare se pot produce vătămări corporale şi daune materiale, dacă nu respectaţi instrucţiunile din capitolul "Operaţii generale".

▶ Citiţi mai întâi capitolul „Operaţii generale“ la p. 27, înainte de a lucra cu platforma ridicătoare de încărcare-descărcare.

Indicaţie: Programul standard este descris în acest manual. Programele speciale se abat de la această descriere, respectiv au funcţii extinse. Puteţi obţine o descriere detaliată a tipului dumneavoastră de la serviciul nostru pentru clienţi.

Extinderea şi deplierea platformei

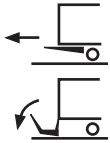

- ▶ Deschideţi dispozitivul de blocare a platformei (dacă există).
- ▶ Rotiţi comutatorul rotativ **(27)** în jos şi menţineţi-l în această poziţie până când platforma a coborât.

  Platforma coboară pentru a se putea extinde apoi neperturbată.
- ▶ Rotiţi comutatorul rotativ **(30)** în jos şi menţineţi-l până când platforma s-a extins complet.
- ▶ Rotiţi comutatorul rotativ **(27)** în jos şi menţineţi-l astfel până când platforma pliată se aşează pe sol.
- ▶ Protejaţi-vă mâinile cu mănuşi.
- ▶ Trageţi cu ambele mâini de mâner pentru a bascula porţiunea rabatabilă a platformei.

Coborârea platformei

- ▶ Rotiţi comutatorul rotativ **(27)** în jos şi menţineţi-l în această poziţie până când platforma atinge solul şi se aşează pe sol.

Ridicarea platformei

- ▶ Rotiţi comutatorul rotativ **(27)** în sus şi menţineţi-l în această poziţie până când platforma ajunge la nivelul podelei camionului.

Plierea şi retractarea platformei

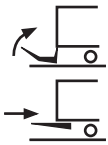

- ▶ Protejaţi-vă mâinile cu mănuşi.
- ▶ Trageţi cu ambele mâini de mâner pentru a plia porţiunea rabatabilă a platformei.
- ▶ Rotiţi comutatorul rotativ **(27)** în sus şi menţineţi-l în această poziţie până când platforma ajunge la nivelul de retractare.
- ▶ Rotiţi comutatorul rotativ **(30)** în sus şi menţineţi-l în această poziţie până când platforma s-a retractat complet. Aveţi grijă ca platforma să se poată retracta neperturbată.
- ▶ Rotiţi comutatorul rotativ **(27)** în sus şi menţineţi-l până când platforma ajunge în poziţia de asigurare împotriva vibraţiilor.
- ▶ Închideţi dispozitivul de blocare a platformei (dacă există).

G Operarea prin comandă cu două mâini pentru MBB R 1500 SH – R 2000 LH (platformă pliată de două ori cu grindă transversală)

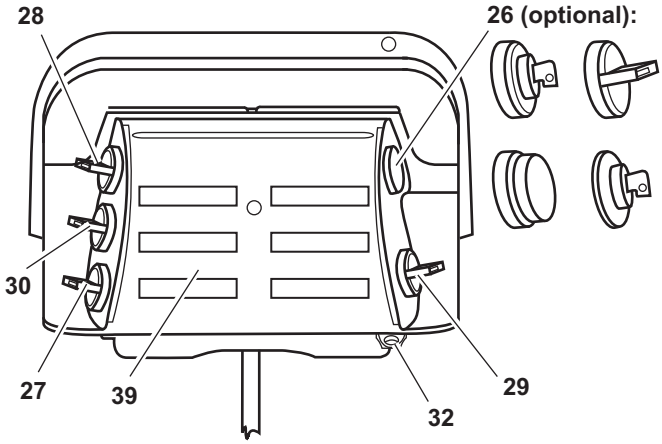

26 opţional: Comutator cu cheie, comutator rotativ, Buton pentru OPRIRE DE URGENŢĂ, cheie E30

27 Comutator rotativ: Ridicare/Coborâre

28 Comutator rotativ: Deschiderea/Închidere

29 Comutator rotativ: Buton suplimentar

30 Comutator rotativ: Extindere şi retractare

32 Eclisă de închidere

39 Panou cu comenzi

PERICOL!

Pericol de accidentare şi vătămare corporală!

La operarea platformei ridicătoare de încărcare-descărcare se pot produce vătămări corporale şi daune materiale, dacă nu respectaţi instrucţiunile din capitolul "Operaţii generale".

▶ Citiţi mai întâi capitolul „Operaţii generale“ la p. 27, înainte de a lucra cu platforma ridicătoare de încărcare-descărcare.

Indicaţie: Programul standard este descris în acest manual. Programele speciale se abat de la această descriere, respectiv au funcţii extinse. Puteţi obţine o descriere detaliată a tipului dumneavoastră de la serviciul nostru pentru clienţi.

Extinderea şi deplierea platformei

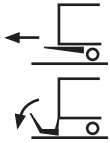

- Deschideţi dispozitivul de blocare a platformei (dacă există).
- Rotiţi comutatorul rotativ **(30)** în jos şi menţineţi-l în această poziţie până când platforma s-a depliat o dată.

  Platforma coboară puţin şi apoi se extinde. Ulterior, aceasta coboară până la sol şi se depliază încă o dată.
- Protejaţi-vă mâinile cu mănuşi.
- Trageţi cu ambele mâini de mâner pentru a bascula porţiunea rabatabilă a platformei.

Ridicarea platformei

- Rotiţi comutatoarele rotative **(27)** şi **(29)** simultan în sus şi menţineţi-le până când platforma ajunge la nivelul podelei camionului.

  Platforma basculează mai întâi în poziţia de operare orizontală, respectiv în poziţia reglată în prealabil, înainte de a se ridica în poziţia de încărcare.

Coborârea platformei

- Rotiţi comutatoarele rotative **(27)** şi **(29)** simultan în jos şi menţineţi-le până când platforma atinge solul şi se aşează pe sol.

  După ce platforma a atins solul, aceasta basculează şi se aşează pe sol.

Reglarea poziţiei BDF

- Rotiţi comutatoarele rotative **(27)** şi **(29)** simultan în sus şi menţineţi-le până când platforma ajunge la nivelul podelei camionului.
- Rotiţi comutatorul rotativ **(30)** în jos şi menţineţi-l astfel până când platforma ajunge în poziţia de încărcare.
- Deplasaţi cursorul pe şina de extensie până când senzorul de proximitate exterior este atenuat.

Deplasarea în poziţia BDF

- ▶ Rotiţi comutatoarele rotative **(27)** şi **(29)** simultan în sus şi menţineţi-le astfel până când cadrul de torsiune ajunge în poziţie orizontală.
- ▶ Rotiţi comutatorul rotativ **(30)** în sus.

  Platforma se deplasează până la poziţia BDF reglată.
- ▶ Rotiţi comutatoarele rotative **(27)** şi **(29)** simultan în sus şi menţineţi-le astfel până când platforma ajunge în poziţia de încărcare.

Plierea şi retractarea platformei

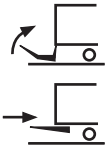

- ▶ Rotiţi comutatoarele rotative **(27)** şi **(29)** simultan în jos şi menţineţi-le în această poziţie până când platforma atinge solul.
- ▶ Protejaţi-vă mâinile cu mănuşi.
- ▶ Trageţi cu ambele mâini de mâner pentru a plia porţiunea rabatabilă a platformei.
- ▶ Închideţi dispozitivul de blocare a platformei (dacă există).
- ▶ Rotiţi comutatorul rotativ **(30)** în sus şi menţineţi-l în această poziţie până când platforma ajunge în poziţia de asigurare împotriva vibraţiilor.

  Platforma se pliază automat şi apoi se ridică în poziţia de retractare. Apoi, aceasta se retractează complet şi se ridică în poziţia de asigurare împotriva vibraţiilor.

G Operarea prin comandă cu două mâini pentru MBB R 750 SM – R 2000 LM (platformă pliată de două ori fără grindă transversală)

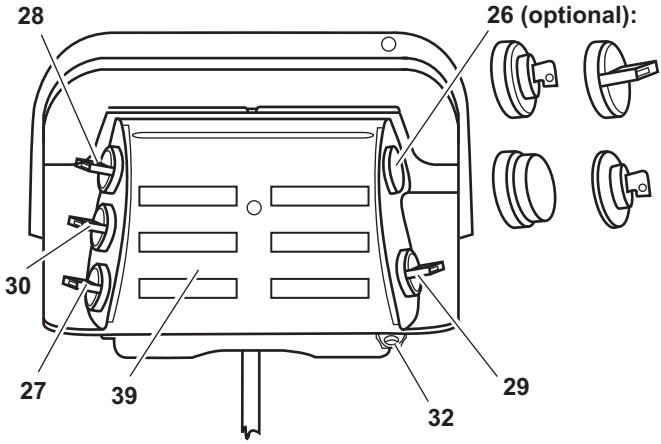

26 opţional: Comutator cu cheie, comutator rotativ, Buton pentru OPRIRE DE URGENŢĂ, cheie E30

27 Comutator rotativ: Ridicare/Coborâre

28 Comutator rotativ: Deschiderea/Închidere

29 Comutator rotativ: Buton suplimentar

30 Comutator rotativ: Extindere şi retractare

32 Eclisă de închidere

39 Panou cu comenzi

PERICOL!

Pericol de accidentare şi vătămare corporală!

La operarea platformei ridicătoare de încărcare-descărcare se pot produce vătămări corporale şi daune materiale, dacă nu respectaţi instrucţiunile din capitolul "Operaţii generale".

▶ Citiţi mai întâi capitolul „Operaţii generale“ la p. 27, înainte de a lucra cu platforma ridicătoare de încărcare-descărcare.

Indicaţie: Programul standard este descris în acest manual. Programele speciale se abat de la această descriere, respectiv au funcţii extinse. Puteţi obţine o descriere detaliată a tipului dumneavoastră de la serviciul nostru pentru clienţi.

Extinderea şi deplierea platformei

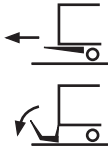

- Deschideţi dispozitivul de blocare a platformei (dacă există).
- Rotiţi comutatorul rotativ **(30)** în jos şi menţineţi-l în această poziţie până când platforma ajunge în poziţie verticală.

  Platforma coboară puţin şi apoi se extinde. Ulterior, aceasta coboară până la sol şi basculează într-o poziţie aproximativ verticală.
- Protejaţi-vă mâinile cu mănuşi.
- Basculaţi platforma cu aprox. 20° înainte, folosind ambele mâini.
- Rotiţi comutatorul rotativ **(30)** în jos şi menţineţi-l în această poziţie până când platforma se sprijină de sol.

  Platforma coboară pe sol şi apoi se depliază o dată.
- Protejaţi-vă mâinile cu mănuşi.
- Trageţi cu ambele mâini de mâner pentru a bascula a doua porţiune rabatabilă a platformei.

Ridicarea platformei

- Rotiţi comutatoarele rotative **(27)** şi **(29)** simultan în sus şi menţineţi-le până când platforma ajunge la nivelul podelei camionului.

  Platforma basculează mai întâi în poziţia de operare orizontală, respectiv în poziţia reglată în prealabil, înainte de a se ridica în poziţia de încărcare.

Coborârea platformei

- Rotiţi comutatoarele rotative **(27)** şi **(29)** simultan în jos şi menţineţi-le în această poziţie până când platforma atinge solul şi se aşează pe sol.

  După ce platforma a atins solul, aceasta basculează şi se aşează pe sol.

Reglarea poziţiei BDF

- ▶ Rotiţi comutatoarele rotative **(27)** şi **(29)** simultan în sus şi menţineţi-le până când platforma ajunge la nivelul podelei camionului.
- ▶ Rotiţi comutatorul rotativ **(30)** în sus şi menţineţi-l astfel până când platforma ajunge în poziţia de încărcare.
- ▶ Deplasaţi cursorul pe şina de extensie până când senzorul de proximitate exterior este atenuat.

Deplasarea în poziţia BDF

- ▶ Rotiţi comutatoarele rotative **(27)** şi **(29)** simultan în sus şi menţineţi-le astfel până când cadrul de torsiune ajunge în poziţie orizontală.
- ▶ Rotiţi comutatorul rotativ **(30)** în sus.

  Platforma se deplasează până la poziţia BDF reglată.
- ▶ Rotiţi comutatoarele rotative **(27)** şi **(29)** simultan în sus şi menţineţi-le astfel până când platforma ajunge în poziţia de încărcare.

Plierea şi retractarea platformei

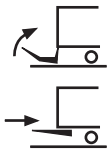

- ▶ Rotiţi comutatoarele rotative **(27)** şi **(29)** simultan în jos şi menţineţi-le în această poziţie până când platforma atinge solul.
- ▶ Protejaţi-vă mâinile cu mănuşi.
- ▶ Basculaţi puntea (dacă există).
- ▶ Trageţi cu ambele mâini de mâner pentru a plia porţiunea rabatabilă a platformei.
- ▶ Rotiţi comutatorul rotativ **(30)** în sus şi menţineţi-l în această poziţie până când platforma ajunge în poziţie verticală.
- ▶ Înclinaţi platforma cu aprox. 20°, folosind ambele mâini.
- ▶ Rotiţi comutatorul rotativ **(30)** în sus şi menţineţi-l în această poziţie până când platforma ajunge în poziţia de asigurare împotriva vibraţiilor.

  După ce a basculat automat, platforma se ridică în poziţia de asigurare împotriva vibraţiilor.
- ▶ Închideţi dispozitivul de blocare a platformei (dacă există).

G Operarea prin comandă cu două mâini pentru MBB R 750 SM – R 2000 LM (platformă pliată de două ori cu grindă transversală)

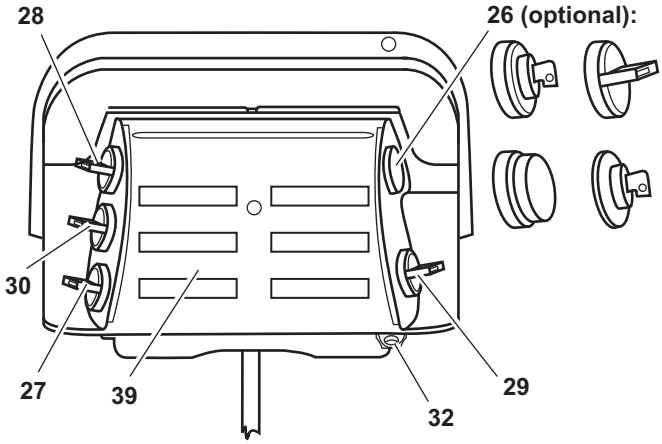

26 opţional: Comutator cu cheie, comutator rotativ, Buton pentru OPRIRE DE URGENŢĂ, cheie E30

27 Comutator rotativ: Ridicare/Coborâre

28 Comutator rotativ: Deschiderea/Închidere

29 Comutator rotativ: Buton suplimentar

30 Comutator rotativ: Extindere şi retractare

32 Eclisă de închidere

39 Panou cu comenzi

PERICOL!

Pericol de accidentare şi vătămare corporală!

La operarea platformei ridicătoare de încărcare-descărcare se pot produce vătămări corporale şi daune materiale, dacă nu respectaţi instrucţiunile din capitolul "Operaţii generale".

▶ Citiţi mai întâi capitolul „Operaţii generale“ la p. 27, înainte de a lucra cu platforma ridicătoare de încărcare-descărcare.

Indicaţie: Programul standard este descris în acest manual. Programele speciale se abat de la această descriere, respectiv au funcţii extinse. Puteţi obţine o descriere detaliată a tipului dumneavoastră de la serviciul nostru pentru clienţi.

Extinderea şi deplierea platformei

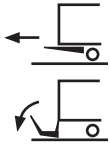

- Deschideţi dispozitivul de blocare a platformei (dacă există).
- Rotiţi comutatoarele rotative **(27)** şi **(29)** simultan în jos şi menţineţi-le în această poziţie până când platforma coboară.

  Platforma coboară pentru a se putea extinde apoi neperturbată.
- Rotiţi comutatorul rotativ **(30)** în jos şi menţineţi-l până când platforma s-a extins complet.
- Rotiţi comutatoarele rotative **(27)** şi **(29)** simultan în jos şi menţineţi-le astfel până când platforma pliată se aşează pe sol.
- Protejaţi-vă mâinile cu mănuşi.
- Apucaţi cu ambele mâini de marginea platformei pentru a deplia platforma, basculând-o înapoi.
- Apucaţi cu ambele mâini de porţiunea rabatabilă a platformei pentru a o bascula înapoi.

Coborârea platformei

- Rotiţi comutatoarele rotative **(27)** şi **(29)** simultan în jos şi menţineţi-le în această poziţie până când platforma atinge solul şi se aşează pe sol.

  După ce platforma a atins solul, aceasta basculează şi se aşează pe sol.

Ridicarea platformei

- Rotiţi comutatoarele rotative **(27)** şi **(29)** simultan în sus şi menţineţi-le în această poziţie până când platforma ajunge la nivelul podelei camionului.

  Platforma basculează mai întâi în poziţia de operare orizontală, respectiv în poziţia reglată în prealabil, înainte de a se ridica în poziţia de încărcare.

Plierea şi retractarea platformei

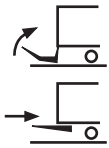

- ▶ Protejaţi-vă mâinile cu mănuşi.
- ▶ Apucaţi cu ambele mâini de marginea platformei pentru a plia platforma.
- ▶ Apucaţi cu ambele mâini de porţiunea rabatabilă a platformei pentru a o plia.
- ▶ Închideţi dispozitivul de blocare a platformei (dacă există).
- ▶ Basculaţi platforma până la rola tubului de susţinere.
- ▶ Rotiţi comutatoarele rotative **(27)** şi **(29)** simultan în sus şi menţineţi-le în această poziţie până când platforma ajunge la nivelul de retractare.
- ▶ Rotiţi comutatorul rotativ **(30)** în sus şi menţineţi-l în această poziţie până când platforma s-a retractat complet. Aveţi grijă ca platforma să se poată retracta neperturbată.

Rotiţi comutatoarele rotative **(27)** şi **(29)** simultan în sus şi menţineţi-le în această poziţie până când platforma ajunge în poziţia de asigurare împotriva vibraţiilor.

K Operarea prin comandă cu două mâini

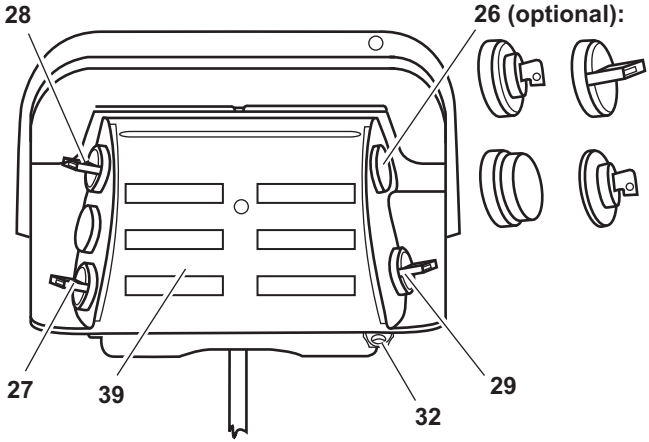

26 Opţional: Comutator cu cheie, comutator rotativ, Buton Deconectare de urgenţă, cheie E30

27 Comutator rotativ: Ridicare/Coborâre

28 Comutator rotativ: Deschidere/Închidere

29 Comutator rotativ: Buton suplimentar

32 Eclisă de închidere

39 Panou cu comenzi

PERICOL!

Pericol de accidentare şi vătămare!

La operarea platformei ridicătoare de încărcare-descărcare se pot produce vătămări corporale şi daune materiale, dacă nu respectaţi instrucţiunile din capitolul "Operaţii generale".

▶ Citiţi mai întâi capitolul „Operaţii generale“ de la pag. 27, înainte de a lucra cu platforma ridicătoare de încărcare-descărcare.

Indicaţie: Programul standard este descris în acest manual. Programele speciale se abat de la această descriere, respectiv au funcţii extinse. Puteţi obţine o descriere detaliată a tipului dumneavoastră de la serviciul nostru pentru clienţi.

Deplierea platformei

- Deschideţi dispozitivul de blocare a platformei (dacă există).
- Rotiţi comutatoarele rotative **(27)** şi **(29)** simultan în jos şi menţineţi-le în această poziţie până când platforma ajunge aproape în poziţie verticală.

  Platforma coboară puţin şi apoi pivotează pe rola de ghidare aproape în poziţie verticală.
- Protejaţi-vă mâinile cu mănuşi.
- Apucaţi cu ambele mâini de mâner pentru a deplia platforma, basculând-o înapoi.
- Rotiţi comutatoarele rotative **(28)** şi **(29)** simultan în jos şi menţineţi-le în această poziţie până când platforma ajunge în poziţie orizontală.
- Basculaţi porţiunea rabatabilă a platformei în poziţia de operare, utilizând ambele mâini.

Coborârea platformei

- Rotiţi comutatoarele rotative **(27)** şi **(29)** simultan în jos şi menţineţi-le în această poziţie până când platforma atinge solul.

  După ce platforma a atins solul, aceasta basculează şi se aşează pe sol.

Ridicarea platformei

- Rotiţi comutatoarele rotative **(27)** şi **(29)** simultan în sus şi menţineţi-le în această poziţie până când platforma ajunge în poziţia de încărcare.

Plierea platformei

- Asiguraţi-vă că platforma se sprijină de sol în poziţie orizontală.
- Protejaţi-vă mâinile cu mănuşi.
- Basculaţi ambele mâini porţiunea rabatabilă a platformei din poziţia de operare pe porţiunea fixă a platformei.
- Rotiţi comutatoarele rotative **(28)** şi **(29)** simultan în sus şi menţineţi-le în această poziţie până când platforma ajunge în poziţie verticală.

- ▶ Protejaţi-vă mâinile cu mănuşi.
- ▶ Apăsaţi cu ambele mâini platforma pe rola de ghidare.
- ▶ Rotiţi comutatoarele rotative **(27)** şi **(29)** simultan în sus şi menţineţi-le în această poziţie până când platforma ajunge în poziţia de transport.
- ▶ Închideţi dispozitivul de blocare a platformei (dacă există).

K Operarea prin comandă cu o singură mână

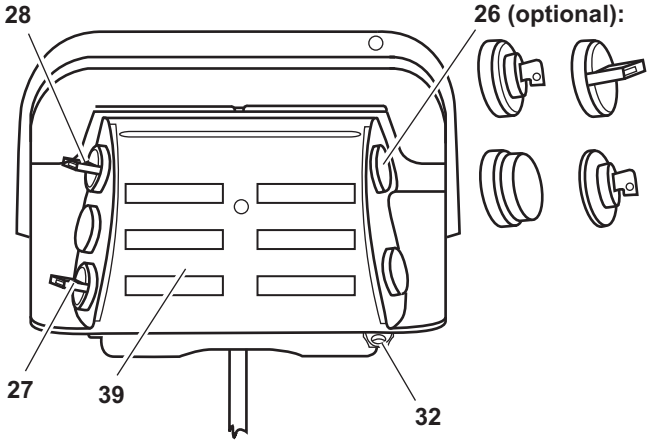

26 Opţional: Comutator cu cheie, comutator rotativ, Buton Deconectare de urgenţă, cheie E30

27 Comutator rotativ: Ridicare/Coborâre

28 Comutator rotativ: Deschidere/Închidere

32 Eclisă de închidere

39 Panou cu comenzi

PERICOL!

Pericol de accidentare şi vătămare!

La operarea platformei ridicătoare de încărcare-descărcare se pot produce vătămări corporale şi daune materiale, dacă nu respectaţi instrucţiunile din capitolul "Operaţii generale".

▶ Citiţi mai întâi capitolul „Operaţii generale“ de la pag. 27, înainte de a lucra cu platforma ridicătoare de încărcare-descărcare.

Indicaţie: Programul standard este descris în acest manual. Programele speciale se abat de la această descriere, respectiv au funcţii extinse. Puteţi obţine o descriere detaliată a tipului dumneavoastră de la serviciul nostru pentru clienţi.

Deplierea platformei

- Deschideţi dispozitivul de blocare a platformei (dacă există).
- Rotiţi comutatorul rotativ **(27)** în jos şi menţineţi-l în această poziţie până când platforma ajunge în poziţie verticală.

  Platforma coboară puţin şi apoi pivotează pe rola de ghidare aproape în poziţie verticală.
- Protejaţi-vă mâinile cu mănuşi.
- Apucaţi cu ambele mâini de mâner pentru a deplia platforma, basculând-o înapoi.
- Rotiţi comutatorul rotativ **(28)** în jos şi menţineţi-l în această poziţie până când platforma ajunge în poziţie orizontală.
- Basculaţi porţiunea rabatabilă a platformei în poziţia de operare, utilizând ambele mâini.

Ridicarea platformei

- Rotiţi comutatorul rotativ **(27)** în sus şi menţineţi-l în această poziţie până când platforma ajunge în poziţia de încărcare.

Coborârea platformei

- Rotiţi comutatorul rotativ **(27)** în jos şi menţineţi-l până când platforma atinge solul.

  După ce platforma a atins solul, aceasta basculează şi se aşează pe sol.

Plierea platformei

- Asiguraţi-vă că platforma se sprijină de sol în poziţie orizontală.
- Protejaţi-vă mâinile cu mănuşi.
- Basculaţi ambele mâini porţiunea rabatabilă a platformei din poziţia de operare pe porţiunea fixă a platformei.
- Rotiţi comutatorul rotativ **(28)** în sus şi menţineţi-l în această poziţie până când platforma ajunge în poziţie verticală.

  Platforma basculează din poziţia orizontală în poziţie verticală.
- Protejaţi-vă mâinile cu mănuşi.
- Apăsaţi cu ambele mâini platforma pe rola de ghidare.
- Rotiţi comutatorul rotativ **(27)** în sus şi menţineţi-l în această poziţie până când platforma ajunge în poziţia de transport.
- Închideţi dispozitivul de blocare a platformei (dacă există).

B L M

Operarea prin comandă cu două mâini

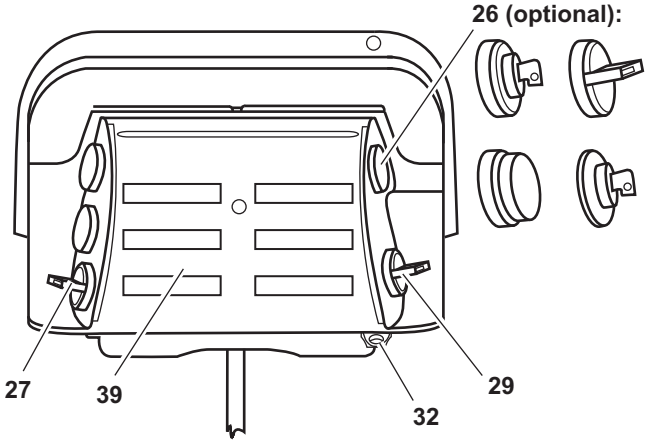

26 Opţional: Comutator cu cheie, comutator rotativ, Buton Deconectare de urgenţă, cheie E30

27 Comutator rotativ: Ridicare/Coborâre

29 Comutator rotativ: Buton suplimentar

32 Eclisă de închidere

39 Panou cu comenzi

PERICOL!

Pericol de accidentare şi vătămare!

La operarea platformei ridicătoare de încărcare-descărcare se pot produce vătămări corporale şi daune materiale, dacă nu respectaţi instrucţiunile din capitolul "Operaţii generale".

▶ Citiţi mai întâi capitolul „Operaţii generale“ de la pag. 27, înainte de a lucra cu platforma ridicătoare de încărcare-descărcare.

Indicaţie: Programul standard este descris în acest manual. Programele speciale se abat de la această descriere, respectiv au funcţii extinse. Puteţi obţine o descriere detaliată a tipului dumneavoastră de la serviciul nostru pentru clienţi.

Deplierea platformei

- Deschideţi dispozitivul de blocare a platformei (dacă există).
- Rotiţi comutatoarele rotative **(27)** şi **(29)** simultan în jos şi menţineţi-le în această poziţie până când platforma atinge solul.
- Protejaţi-vă mâinile cu mănuşi.
- Trageţi cu ambele mâini de mâner pentru a bascula porţiunea rabatabilă a platformei.

Ridicarea platformei

- Rotiţi comutatoarele rotative **(27)** şi **(29)** simultan în sus şi menţineţi-le în această poziţie până când platforma ajunge în poziţia de încărcare.

  Platforma basculează în poziţia orizontală, respectiv în poziţia reglată în prealabil, şi apoi se ridică.

Coborârea platformei

- Rotiţi comutatoarele rotative **(27)** şi **(29)** simultan în jos şi menţineţi-le în această poziţie până când platforma atinge solul.

  După ce platforma a atins solul, aceasta basculează şi se aşează pe sol.

Plierea platformei

- Asiguraţi-vă că platforma se sprijină de sol în poziţie orizontală.
- Protejaţi-vă mâinile cu mănuşi.
- Basculaţi ambele mâini porţiunea rabatabilă a platformei din poziţia de operare pe porţiunea fixă a platformei.
- Închideţi dispozitivul de blocare a platformei (dacă există).
- Basculaţi platforma până la rola tubului de susţinere.
- Rotiţi comutatoarele rotative **(27)** şi **(29)** simultan în sus şi menţineţi-le în această poziţie până când platforma basculează dedesubtul vehiculului.

  Platforma se ridică şi basculează dedesubtul vehiculului.

B L M Operarea prin comandă cu o singură mână

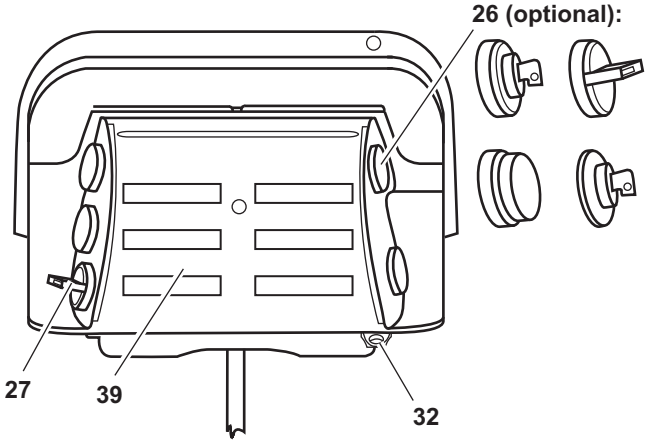

26 Opţional: Comutator cu cheie, comutator rotativ, Buton Deconectare de urgenţă, cheie E30

27 Comutator rotativ: Ridicare/Coborâre

32 Eclisă de închidere

39 Panou cu comenzi

PERICOL!

Pericol de accidentare şi vătămare!

La operarea platformei ridicătoare de încărcare-descărcare se pot produce vătămări corporale şi daune materiale, dacă nu respectaţi instrucţiunile din capitolul "Operaţii generale".

▶ Citiţi mai întâi capitolul „Operaţii generale“ de la pag. 27, înainte de a lucra cu platforma ridicătoare de încărcare-descărcare.

Indicaţie: Programul standard este descris în acest manual. Programele speciale se abat de la această descriere, respectiv au funcţii extinse. Puteţi obţine o descriere detaliată a tipului dumneavoastră de la serviciul nostru pentru clienţi.

Deplierea platformei

- Deschideţi dispozitivul de blocare a platformei (dacă există).
- Rotiţi comutatorul rotativ **(27)** în jos şi menţineţi-l până când platforma atinge solul.
- Protejaţi-vă mâinile cu mănuşi.
- Trageţi cu ambele mâini de mâner pentru a bascula porţiunea rabatabilă a platformei.

Ridicarea platformei

- Rotiţi comutatorul rotativ **(27)** în sus şi menţineţi-l în această poziţie până când platforma ajunge în poziţia de încărcare.

  Platforma basculează în poziţia orizontală, respectiv în poziţia reglată în prealabil, şi apoi se ridică.

Coborârea platformei

- Rotiţi comutatorul rotativ **(27)** în jos şi menţineţi-l în această poziţie până când platforma atinge solul.

  După ce platforma a atins solul, aceasta basculează şi se aşează pe sol.

Plierea platformei

- Asiguraţi-vă că platforma se sprijină de sol în poziţie orizontală.
- Protejaţi-vă mâinile cu mănuşi.
- Basculaţi ambele mâini porţiunea rabatabilă a platformei din poziţia de operare pe porţiunea fixă a platformei.
- Închideţi dispozitivul de blocare a platformei (dacă există).
- Basculaţi platforma până la rola tubului de susţinere.
- Rotiţi comutatorul rotativ **(27)** în sus şi menţineţi-l în această poziţie până când platforma basculează dedesubtul vehiculului.

  Platforma se ridică şi basculează dedesubtul vehiculului.

M

Operare F 600 L

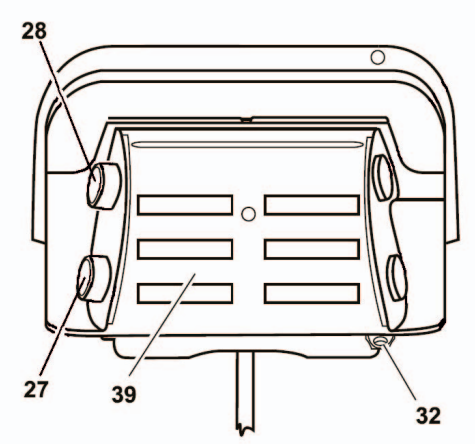

27 Buton cu apăsare: Coborâre

28 Buton cu apăsare: Ridicare

32 Eclisă de închidere

39 Panou cu comenzi

PERICOL!

Pericol de accidentare şi vătămare!

La operarea platformei ridicătoare de încărcare-descărcare se pot produce vătămări corporale şi daune materiale, dacă nu respectaţi instrucţiunile din capitolul "Operaţii generale".

▶ Citiţi mai întâi capitolul „Operaţii generale“ de la pag. 27, înainte de a lucra cu platforma ridicătoare de încărcare-descărcare.

Deplierea platformei

- Deschideţi dispozitivul de blocare a platformei (dacă există).
- Acţionaţi butonul cu revenire **(27)** şi menţineţi-l în această poziţie până când platforma atinge solul.
- Protejaţi-vă mâinile cu mănuşi.
- Trageţi cu ambele mâini de mâner pentru a bascula porţiunea rabatabilă a platformei.

Ridicarea platformei

- Acţionaţi butonul cu revenire **(28)** şi menţineţi-l în această poziţie până când platforma ajunge în poziţia de încărcare.

  Platforma basculează în poziţia orizontală, respectiv în poziţia reglată în prealabil, şi apoi se ridică.

Coborârea platformei

- Acţionaţi butonul cu revenire **(27)** şi menţineţi-l în această poziţie până când platforma atinge solul.

  După ce platforma a atins solul, aceasta basculează şi se aşează pe sol.

Plierea platformei

- Asiguraţi-vă că platforma se sprijină de sol în poziţie orizontală.
- Protejaţi-vă mâinile cu mănuşi.
- Basculaţi ambele mâini porţiunea rabatabilă a platformei din poziţia de operare pe porţiunea fixă a platformei.
- Închideţi dispozitivul de blocare a platformei (dacă există).
- Basculaţi platforma până la rola tubului de susţinere.
- Acţionaţi butonul cu revenire **(28)** şi menţineţi-l în această poziţie până când platforma basculează dedesubtul vehiculului.

  Platforma se ridică şi basculează dedesubtul vehiculului.

B M

Operarea prin comandă cu o singură mână

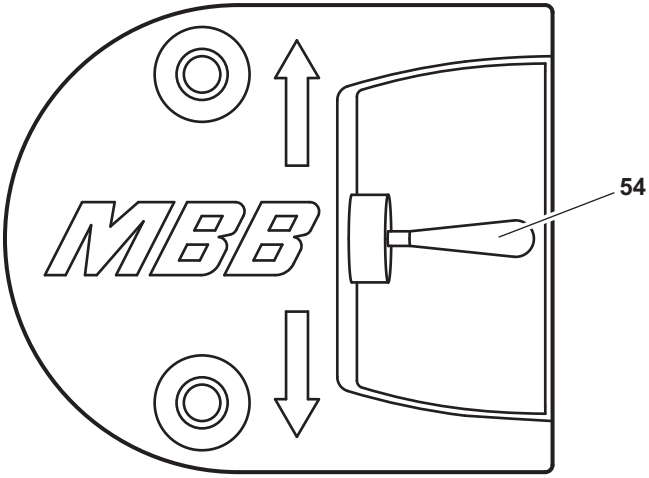

54 Comutator basculant

PERICOL!

Pericol de accidentare şi vătămare!

La operarea platformei ridicătoare de încărcare-descărcare se pot produce vătămări corporale şi daune materiale, dacă nu respectaţi instrucţiunile din capitolul "Operaţii generale".

▶ Citiţi mai întâi capitolul „Operaţii generale“ de la pag. 27, înainte de a lucra cu platforma ridicătoare de încărcare-descărcare.

Deplierea platformei

- Deschideţi dispozitivul de blocare a platformei (dacă există).
- Rotiţi comutatorul basculant **(54)** în jos şi menţineţi-l în această poziţie până când cadru de torsiune atinge solul.
- Protejaţi-vă mâinile cu mănuşi.
- Trageţi cu ambele mâini de mâner pentru a bascula platforma în poziţie orizontală.
- Trageţi cu ambele mâini de mâner pentru a bascula porţiunea rabatabilă a platformei.

Coborârea platformei

- Rotiţi comutatorul basculant **(54)** în jos şi menţineţi-l în această poziţie până când platforma ajunge la înclinarea solului, coborând.

Ridicarea platformei

- Rotiţi comutatorul basculant **(54)** în sus şi menţineţi-l în această poziţie până când platforma ajunge în poziţia de încărcare, ridicându-se.

Plierea platformei

- Asiguraţi-vă că platforma se sprijină de sol în poziţie orizontală.
- Protejaţi-vă mâinile cu mănuşi.
- Basculaţi vârful platformei pe platformă.
- Închideţi dispozitivul de blocare a platformei (dacă există).
- Basculaţi platforma până la rola tubului de susţinere.

V Operarea prin intermediul a două telecomenzi cu cablu cu câte trei butoane

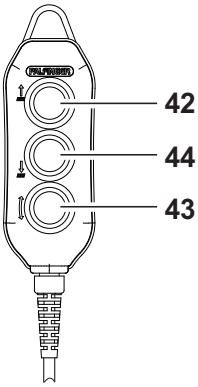

Telecomandă cu cablu 1

42 Buton cu apăsare: Ridicare platformă

43+42 Buton cu apăsare: Închidere platformă

44 Buton cu apăsare: Coborâre platformă

43+44 Buton cu apăsare: Deschidere platformă

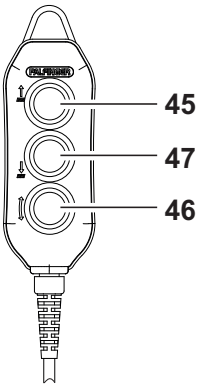

Telecomandă cu cablu 2

45 Buton cu apăsare: Ridicare platformă

46+45 Buton cu apăsare: Pliere punte de traversare

47 Buton cu apăsare: Coborâre platformă

Indicaţie: Telecomanda cu cablu ilustrată intră în uz începând cu mai 2019. Acordaţi atenţie: Modelele mai vechi ale telecomenzii cu cablu au o alocare diferită a tastelor.

Telecomandă cu cablu 1
(Model până în mai 2019)

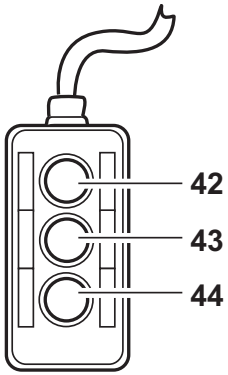

42 Buton cu apăsare: Ridicare platformă

43+42 Buton cu apăsare: Închidere platformă

44 Buton cu apăsare: Coborâre platformă

43+44 Buton cu apăsare: Deschidere platformă

Telecomandă cu cablu 2
(Model până în mai 2019)

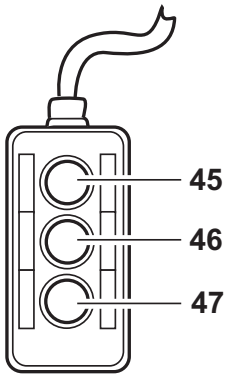

45 Buton cu apăsare: Ridicare platformă

46+45 Buton cu apăsare: Pliere punte de traversare

47 Buton cu apăsare: Coborâre platformă

46+47 Buton cu apăsare: Depliere punte de traversare

PERICOL!

Pericol de accidentare şi vătămare!

La operarea sistemului de ridicare verticală, se pot produce vătămări corporale şi daune materiale, dacă nu respectaţi instrucţiunile din capitolul „Operarea generală”.

▶ Citiţi mai întâi capitolul „Operaţii generale“ de la pag. 27, înainte de a opera sistemul dumneavoastră de ridicare verticală.

PERICOL!

Pericol de strivire cauzat de poziţia de operare greşită!

În timpul operării cu telecomanda cu cablu, amplasamentul greşit al operatorului poate duce la vătămări de persoane şi prejudicii materiale dacă nu respectaţi indicaţiile următoare.

- ▶ Operaţi platforma cu telecomanda cu cablu exclusiv de la poziţiile de operare marcate (a se vedea figura de mai jos).
- ▶ Dacă operaţi platforma c telecomanda cu cablu din interiorul structurii autovehiculului, păstraţi o distanţă minimă de 250 mm faţă de muchia de încărcare.
- ▶ În timpul operării, asiguraţi-vă că nu vă aflaţi niciodată în zona marginii de strivire dintre platformă şi structura autovehiculului.
- ▶ În timpul operării platformei, rămâneţi exclusiv pe suprafaţa marcată cu simboluri ale piciorului.
- ▶ În timpul operării platformei de la sol, păstraţi o distanţă minimă de 1 m faţă toate marginile platformei.
- ▶ Asiguraţi-vă că puteţi vedea întreaga zonă de lucru şi că nu există persoane în apropierea platformei.

Poziţiile de operare telecomandă cu cablu

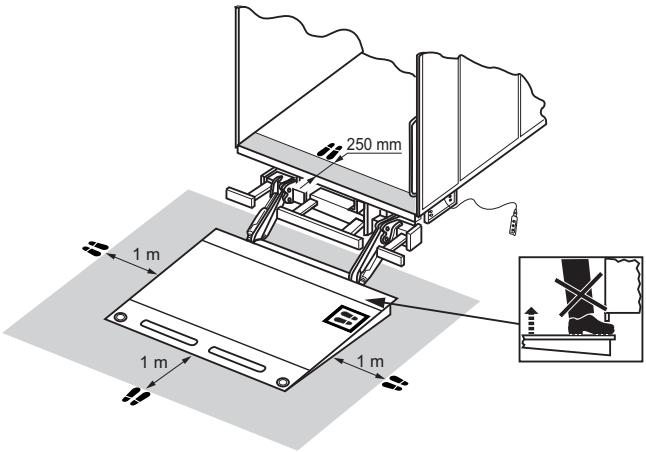

PERICOL!

Pericol de accidentare şi vătămare!

În timpul operării sistemului de ridicare verticală se poate ajunge la răsturnarea platformei sau obiectele în cădere pot provoca vătămări de persoane şi prejudicii materiale dacă nu respectaţi indicaţiile următoare.

- ▶ Amplasaţi întotdeauna cele două siguranţe de protecţie împotriva căderii (balustrade) înainte de a deplasa platforma.
- ▶ La încărcarea recipientelor rulante fără frânare, poziţionaţi întotdeauna podestului de trecere verticală, astfel încât să servească drept siguranţă anti-rulare.
- ▶ Folosiţi siguranţa anti-rulare pe partea autovehiculului platformei pentru a împiedica rularea recipientelor în autovehicul într-o manieră necontrolată.
- ▶ Încărcaţi platforma astfel încât să rămână suficient spaţiu liber pentru operator (cel puţin 50 x 60 cm).
- ▶ În timpul operării sistemului de ridicare verticală de pe platformă, utilizaţi exclusiv telecomanda cu cablu 2. Deoarece această telecomandă cu cablu controlează numai funcţiile „Ridicare” şi „Coborâre” a platformei, precum şi „Pliere” şi „Depliere” a podestului de trecere, acest lucru împiedică „deschiderea” , respectiv „închiderea” accidentală şi, astfel, înclinarea platformei.

PRECAUŢIE!

Pericol de vătămare sau pericol de deteriorare autovehiculului!

Autovehiculul sau încărcătura poate fi deteriorată din cauza capacităţii de sarcină insuficiente a suprafeţei.

- ▶ Asiguraţi-vă că suprafaţa are o capacitate de sarcină suficientă pentru a purta forţa de greutate de pe partea din spate a autovehiculului şi încărcătura.
- ▶ Când încărcarea pe rampă, asiguraţi-vă că podestul de trecere se sprijină suficient pe rampă.

Deschiderea platformei

▶ Apăsaţi pe telecomanda cu cablu 1 butonul **(43)** şi ţineţi în această poziţie. Apăsaţi imediat butonul de pe aceeaşi telecomandă cu cablu **(44)**. Menţineţi cele două butoane apăsate în această poziţie, până când platforma ajunge în poziţia orizontală.

Indicaţie: La încărcarea platformei, puteţi compensa orice diferenţe de nivel prin intermediul funcţiilor „Deschidere” sau „Închidere” .

Poziţionarea siguranţei de protecţie împotriva căderii (balustradă)

▶ Prindeţi balustrada ataşată pe platformă şi poziţionaţi-o pe verticală.

▶ Asiguraţi balustrada. În acest sens, acroşaţi ochiul închizătorului de tensionare în contralagăr (cârlig).

▶ Repetaţi aceşti paşi pentru cealaltă balustradă.

Ridicarea platformei

▶ Deschideţi, după caz, clapeta portalului. Acest lucru este necesar dacă doriţi să accesaţi puntea de încărcare superioară.

▶ Apăsaţi fie butonul **(42)** pe telecomanda cu cablu 1 sau butonul **(45)** pe telecomanda cu cablu 2 şi menţineţi-l în această poziţie până când platforma ajunge în poziţia de încărcare.

Coborârea platformei

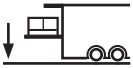

▶ Apăsaţi fie butonul **(44)** pe telecomanda cu cablu 1 sau butonul **(47)** pe telecomanda cu cablu 2 şi menţineţi-l în această poziţie până când platforma ajunge în poziţia de încărcare.

Deplierea punţii de trecere

▶ Apăsaţi pe telecomanda cu cablu 2 butonul **(46)** şi ţineţi în această poziţie. Apăsaţi imediat butonul de pe aceeaşi telecomandă cu cablu **(47)**. Menţineţi cele două butoane apăsate în această poziţie, până când puntea de trecere atinge poziţia dorită.

Plierea punţii de trecere

▶ Apăsaţi pe telecomanda cu cablu 2 butonul **(46)** şi ţineţi în această poziţie. Apăsaţi imediat butonul de pe aceeaşi telecomandă cu cablu **(45)**. Menţineţi cele două butoane apăsate în această poziţie, până când puntea de trecere atinge poziţia dorită.

Rabatarea în interior a siguranţei de protecţie împotriva căderii

▶ Deschideţi închizătorul de tensionare a primei balustrade şi rabataţi balustrada pe platformă.

▶ Repetaţi acest proces pentru cea de-a doua balustradă.

Închiderea platformei

▶ Apăsaţi pe telecomanda cu cablu 1 butonul **(43)** şi ţineţi în această poziţie. Apăsaţi imediat butonul de pe aceeaşi telecomandă cu cablu **(42)**. Menţineţi cele două butoane apăsate în această poziţie, până când platforma este închisă complet.

A B C E F G K L M

Posibilitate de comandă opţională: Întrerupător acţionat cu piciorul

Platformă cu 2 întrerupătoare acţionate cu piciorul (standard)

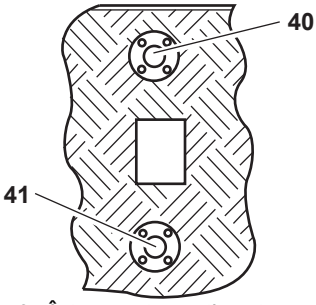

40 Întrerupător acţionat cu piciorul (pe marginea platformei)

41 Întrerupător acţionat cu piciorul

Platformă cu 3 întrerupătoare acţionate cu piciorul (Comandă cu placă de bază de circuit imprimat)

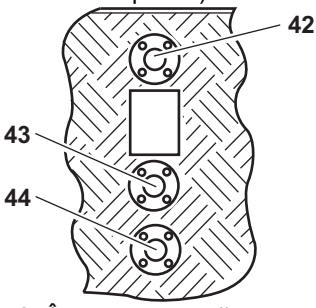

42 Întrerupător suplimentar acţionat cu piciorul (pe marginea platformei)

43 Ridicare întrerupător acţionat cu piciorul

44 Coborâre întrerupător acţionat cu piciorul

PERICOL!

Pericol de accidentare şi vătămare corporală!

La operarea platformei ridicătoare de încărcare-descărcare se pot produce vătămări corporale şi daune materiale, dacă nu respectaţi instrucţiunile din capitolul "Operaţii generale".

▶ Citiţi mai întâi capitolul „Operaţii generale“ la p. 27, înainte de a lucra cu platforma ridicătoare de încărcare-descărcare.

Coborârea platformei

Platformă cu 2 întrerupătoare acţionate cu piciorul

▶ Călcaţi pe întrerupătorul acţionat cu piciorul **(40)** şi menţineţi-l în această poziţie.

▶ Călcaţi cel mai devreme după o secundă, dar nu mai târziu de trei secunde pe întrerupătorul acţionat cu piciorul **(41)** şi menţineţi-l în această poziţie.

Platforma coboară şi se sprijină automat pe sol.

Indicaţie: Dacă aţi acţionat ambele întrerupătoare acţionate cu piciorul în timp de trei secunde, întrerupătoarele acţionate cu piciorul vor fi dezactivate pentru un timp scurt. Aşteptaţi câteva secunde înainte de a repeta operaţia.

Platformă cu 3 întrerupătoare acţionate cu piciorul

▶ Călcaţi pe întrerupătorul acţionat cu piciorul **(44)** şi pe întrerupătorul suplimentar acţionat cu piciorul **(42)**.

Platforma coboară şi se sprijină automat pe sol.

Ridicarea platformei

Platformă cu 2 întrerupătoare acţionate cu piciorul

▶ Călcaţi pe întrerupătorul acţionat cu piciorul **(41)** şi menţineţi-l în această poziţie.

▶ Călcaţi cel mai devreme după o secundă, dar nu mai târziu de trei secunde pe întrerupătorul acţionat cu piciorul **(40)** şi menţineţi-l în această poziţie.

Platforma basculează mai întâi în poziţie orizontală, înainte de a se ridica.

Indicaţie: Dacă aţi acţionat ambele întrerupătoare acţionate cu piciorul în timp de trei secunde, întrerupătoarele acţionate cu piciorul vor fi dezactivate pentru un timp scurt. Aşteptaţi câteva secunde înainte de a repeta operaţia.

Platformă cu 3 întrerupătoare acţionate cu piciorul

▶ Călcaţi pe întrerupătorul acţionat cu piciorul **(43)** şi pe întrerupătorul suplimentar acţionat cu piciorul **(42)**.

Platforma basculează mai întâi în poziţie orizontală, înainte de a se ridica.

A B C E F G K L M

Posibilitate de comandă opţională: Telecomandă cu cablu cu două butoane

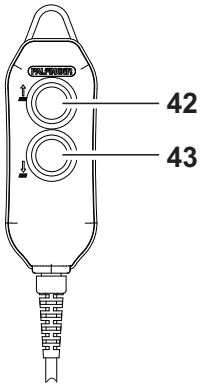

42 Buton cu apăsare: Ridicare

43 Buton cu apăsare: Coborâre

PERICOL!

Pericol de accidentare şi vătămare!

La operarea platformei ridicătoare de încărcare-descărcare se pot produce vătămări corporale şi daune materiale, dacă nu respectaţi instrucţiunile din capitolul "Operaţii generale".

▶ Citiţi mai întâi capitolul „Operaţii generale“ de la pag. 27, înainte de a lucra cu platforma ridicătoare de încărcare-descărcare.

PERICOL!

Pericol de strivire cauzat de poziţia de operare greşită!

În timpul operării cu telecomanda cu cablu, amplasamentul greşit al operatorului poate duce la vătămări de persoane şi prejudicii materiale dacă nu respectaţi indicaţiile următoare.

- ▶ Operaţi platforma cu telecomanda cu cablu exclusiv de la poziţiile de operare marcate (a se vedea figura de mai jos).
- ▶ Dacă operaţi platforma c telecomanda cu cablu din interiorul structurii autovehiculului, păstraţi o distanţă minimă de 250 mm faţă de muchia de încărcare.
- ▶ În timpul operării, asiguraţi-vă că nu vă aflaţi niciodată în zona marginii de strivire dintre platformă şi structura autovehiculului.
- ▶ În timpul operării platformei, rămâneţi exclusiv pe suprafaţa marcată cu simboluri ale piciorului.
- ▶ În timpul operării platformei de la sol, păstraţi o distanţă minimă de 1 m faţă toate marginile platformei.
- ▶ Asiguraţi-vă că puteţi vedea întreaga zonă de lucru şi că nu există persoane în apropierea platformei.

Poziţiile de operare telecomandă cu cablu

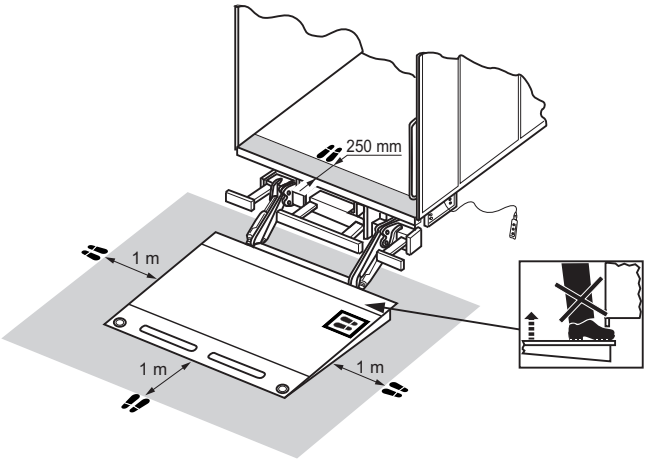

Coborârea platformei

▶ Apăsaţi butonul **(43)** şi menţineţi-l în această poziţie până când platforma atinge solul.

După ce platforma a atins solul, aceasta basculează şi se aşează pe sol.

Ridicarea platformei

▶ Apăsaţi butonul **(42)** şi menţineţi-l în această poziţie până când platforma ajunge în poziţia de încărcare.

Platforma basculează mai întâi în poziţie orizontală, înainte de a se ridica.

A C E F G K L M

Posibilitate de comandă opţională: Telecomandă cu cablu cu trei butoane

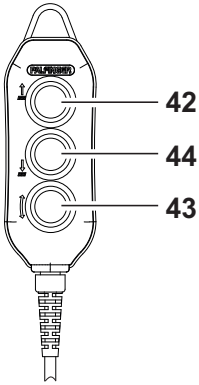

42 Buton cu apăsare: Ridicare
43 Buton cu apăsare: Înclinare
44 Buton cu apăsare: Coborâre

Indicaţie: Telecomanda cu cablu ilustrată intră în uz începând cu mai 2019. Acordaţi atenţie: Modelele mai vechi ale telecomenzii cu cablu au o alocare diferită a tastelor.

Telecomandă cu cablu cu trei butoane (Model până în mai 2019)

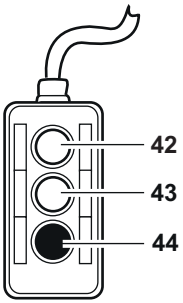

42 Buton cu apăsare: Ridicare

43 Buton cu apăsare: Înclinare

44 Buton cu apăsare: Coborâre

PERICOL!

Pericol de accidentare şi vătămare!

La operarea platformei ridicătoare de încărcare-descărcare se pot produce vătămări corporale şi daune materiale, dacă nu respectaţi instrucţiunile din capitolul "Operaţii generale".

▶ Citiţi mai întâi capitolul „Operaţii generale“ de la pag. 27, înainte de a lucra cu platforma ridicătoare de încărcare-descărcare.

PERICOL!

Pericol de strivire cauzat de poziţia de operare greşită!

În timpul operării cu telecomanda cu cablu, amplasamentul greşit al operatorului poate duce la vătămări de persoane şi prejudicii materiale dacă nu respectaţi indicaţiile următoare.

▶ Operaţi platforma cu telecomanda cu cablu exclusiv de la poziţiile de operare marcate (a se vedea figura de mai jos).

▶ Dacă operaţi platforma c telecomanda cu cablu din interiorul structurii autovehiculului, păstraţi o distanţă minimă de 250 mm faţă de muchia de încărcare.

▶ În timpul operării, asiguraţi-vă că nu vă aflaţi niciodată în zona marginii de strivire dintre platformă şi structura autovehiculului.

▶ În timpul operării platformei, rămâneţi exclusiv pe suprafaţa marcată cu simboluri ale piciorului.

▶ În timpul operării platformei de la sol, păstraţi o distanţă minimă de 1 m faţă toate marginile platformei.

▶ Asiguraţi-vă că puteţi vedea întreaga zonă de lucru şi că nu există persoane în apropierea platformei.

Poziţiile de operare telecomandă cu cablu

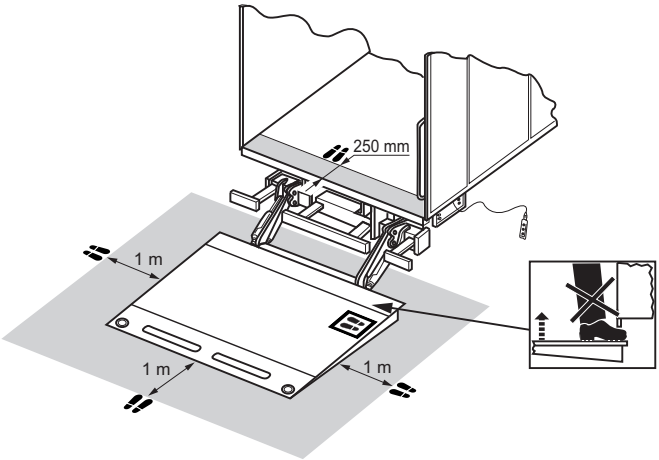

Coborârea platformei

▶ Apăsaţi butonul **(44)** şi menţineţi-l în această poziţie până când platforma atinge solul.

După ce platforma a atins solul, aceasta basculează şi se aşează pe sol.

Ridicarea platformei

▶ Apăsaţi butonul **(42)** şi menţineţi-l în această poziţie până când platforma ajunge în poziţia de încărcare.

Platforma basculează mai întâi în poziţie orizontală, înainte de a se ridica.

Aşezarea pe orizontală a platformei

▶ Pentru a înclina platforma mai mult, apăsaţi simultan butoanele **(42)** şi **(43)**.

▶ Pentru a înclina platforma mai puţin sau pentru a o sprijini pe sol, apăsaţi simultan butoanele **(43)** şi **(44)**.

A

Posibilitate de comandă opţională: Telecomanda cu cablu cu patru butoane pentru MBB C 750 SX

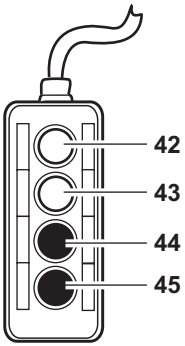

42 Buton cu apăsare: Ridicare

43 Buton cu apăsare: Coborâre

44 Buton cu apăsare: Ridicare foarfece

45 Buton cu apăsare: Coborâre foarfece

PERICOL!

Pericol de accidentare şi vătămare!

La operarea platformei ridicătoare de încărcare-descărcare se pot produce vătămări corporale şi daune materiale, dacă nu respectaţi instrucţiunile din capitolul "Operaţii generale".

▶ Citiţi mai întâi capitolul „Operaţii generale“ de la pag. 27, înainte de a lucra cu platforma ridicătoare de încărcare-descărcare.

PERICOL!

Pericol de strivire cauzat de poziţia de operare greşită!

În timpul operării cu telecomanda cu cablu, amplasamentul greşit al operatorului poate duce la vătămări de persoane şi prejudicii materiale dacă nu respectaţi indicaţiile următoare.

- ▶ Operaţi platforma cu telecomanda cu cablu exclusiv de la poziţiile de operare marcate (a se vedea figura de mai jos).
- ▶ Dacă operaţi platforma c telecomanda cu cablu din interiorul structurii autovehiculului, păstraţi o distanţă minimă de 250 mm faţă de muchia de încărcare.
- ▶ În timpul operării, asiguraţi-vă că nu vă aflaţi niciodată în zona marginii de strivire dintre platformă şi structura autovehiculului.
- ▶ În timpul operării platformei, rămâneţi exclusiv pe suprafaţa marcată cu simboluri ale piciorului.
- ▶ În timpul operării platformei de la sol, păstraţi o distanţă minimă de 1 m faţă toate marginile platformei.
- ▶ Asiguraţi-vă că puteţi vedea întreaga zonă de lucru şi că nu există persoane în apropierea platformei.

Poziţiile de operare telecomandă cu cablu

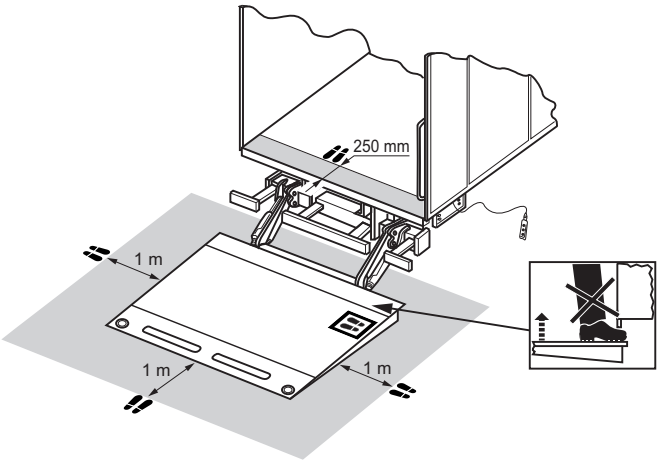

Coborârea platformei

▶ Apăsaţi butonul **(43)** şi menţineţi-l în această poziţie până când platforma atinge solul.

După ce platforma a atins solul, aceasta basculează şi se aşează pe sol.

Ridicarea platformei

▶ Apăsaţi butonul **(42)** şi menţineţi-l în această poziţie până când platforma ajunge în poziţia de încărcare.

Platforma basculează mai întâi în poziţie orizontală, înainte de a se ridica.

Ridicarea foarfecei

▶ Apăsaţi butonul **(44)** şi menţineţi-l în această poziţie până când platforma ajunge în poziţia de încărcare.

Coborârea foarfecei

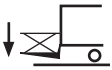

▶ Apăsaţi butonul **(45)** şi menţineţi-l în această poziţie până când platforma ajunge în poziţia de încărcare.

A C F G K L

Posibilitate de comandă opţională: Radiotelecomandă (standard)

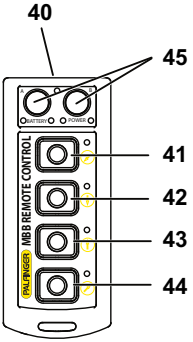

40 Comutator liniar: Pornit/Oprit
41 Buton cu apăsare: Deschidere
42 Buton cu apăsare: Coborâre
43 Buton cu apăsare: Ridicare
44 Buton cu apăsare: Închidere
45 Buton cu apăsare: Funcţie specială

PERICOL!

Pericol de accidentare şi vătămare corporală!

La operarea platformei ridicătoare de încărcare-descărcare se pot produce vătămări corporale şi daune materiale, dacă nu respectaţi instrucţiunile din capitolul "Operaţii generale".

▶ Citiţi mai întâi capitolul „Operaţii generale“ la p. 27, înainte de a lucra cu platforma ridicătoare de încărcare-descărcare.

Indicaţie: O descriere completă a radiotelecomenzii găsiţi în manualul din pachetul radiotelecomenzii.

Indicaţie: Programul standard este descris în acest manual. Programele speciale se abat de la această descriere, respectiv au funcţii extinse. Puteţi obţine o descriere detaliată a tipului dumneavoastră de la serviciul nostru pentru clienţi.

Pornirea/oprirea radiotelecomenzii

▶ Pentru pornire, împingeţi comutatorul **(40)** în sus. Emiţătorul rămâne pornit până când comutatorul **(40)** este împins în jos.

Coborârea platformei

▶ Apăsaţi butonul **(42)** şi menţineţi-l în această poziţie până când platforma atinge solul.

După ce platforma a atins solul, aceasta basculează şi se aşează pe sol.

Ridicarea platformei

▶ Apăsaţi butonul **(43)** şi menţineţi-l în această poziţie până când platforma ajunge în poziţia de încărcare.

Platforma basculează mai întâi în poziţie orizontală, înainte de a se ridica.

Deschiderea platformei

▶ Deschideţi dispozitivul de blocare a platformei (dacă există).

▶ Apăsaţi butonul **(41)** şi menţineţi-l în această poziţie până când platforma este complet deschisă.

Dacă există un dispozitiv de asigurare a încărcăturii, platforma coboară mai întâi şi apoi basculează în poziţia de operare orizontală.

Închiderea platformei

▶ Apăsaţi butonul **(44)** şi menţineţi-l în această poziţie până când platforma este complet închisă.

Dacă există un dispozitiv de asigurare a încărcăturii, platforma se închide mai întâi numai până la aprox. 80° şi coboară puţin. Ulterior, aceasta se deplasează în poziţia verticală de transport şi se ridică în poziţia de asigurare a încărcăturii.

▶ Închideţi dispozitivul de blocare a platformei (dacă există).

Poziţia orizontală a platformei

▶ Pentru a înclina platforma mai mult, apăsaţi butonul **(44)**.

▶ Pentru a înclina platforma mai puţin sau pentru a o sprijini pe sol, apăsaţi butonul **(41)**.

A C E K L

Elemente de comandă speciale

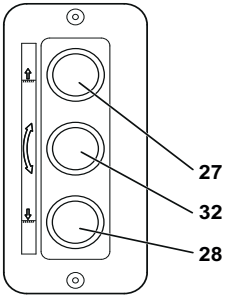

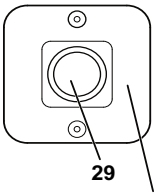

Buton suplimentar (opţional)

27 Buton cu apăsare: Ridicare/ Închidere

28 Buton cu apăsare: Coborâre/ Deschidere

29 Buton cu apăsare: Buton suplimentar

32 Buton cu apăsare: Închidere/

PERICOL!

Pericol de accidentare şi vătămare corporală!

La operarea platformei ridicătoare de încărcare-descărcare se pot produce vătămări corporale şi daune materiale, dacă nu respectaţi instrucţiunile din capitolul "Operaţii generale".

▶ Citiţi mai întâi capitolul „Operaţii generale“ la p. 27, înainte de a lucra cu platforma ridicătoare de încărcare-descărcare.

Indicaţie: Programul standard este descris în acest manual. Programele speciale se abat de la această descriere, respectiv au funcţii extinse. Puteţi obţine o descriere detaliată a tipului dumneavoastră de la serviciul nostru pentru clienţi.

Deschiderea platformei

▶ Deschideţi dispozitivul de blocare a platformei (dacă există).

▶ Acţionaţi butoanele **(28), (32)** şi opţional **(29)** simultan, până când platforma ajunge în poziţia de operare orizontală.

Coborârea platformei

▶ Acţionaţi butonul **(28)** şi opţional **(29)** simultan, până când platforma atinge solul.

După ce platforma a atins solul, aceasta basculează şi se aşează pe sol.

Ridicarea platformei

▶ Acţionaţi butonul **(27)** şi opţional **(29)** simultan, până când platforma ajunge la nivelul podelei camionului.

Platforma basculează mai întâi în poziţia de operare orizontală, respectiv în poziţia reglată în prealabil, înainte de a se ridica.

Închiderea platformei

▶ Acţionaţi butoanele **(27), (32)** şi opţional **(29)** simultan, până când platforma este închisă.

F G Elemente de comandă speciale

27 Buton cu apăsare: Ridicare/ Închidere

28 Buton cu apăsare: Coborâre/ Deschidere

32 Buton cu apăsare: Închidere/ Deschidere

29 Buton cu apăsare: Buton suplimentar

30 Buton cu apăsare: Extindere

31 Buton cu apăsare: Retractare

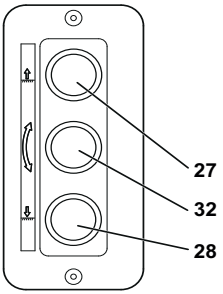

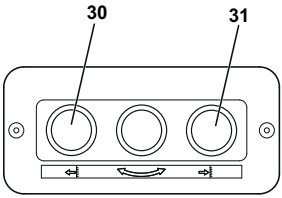

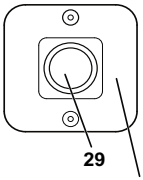

PERICOL!

Pericol de accidentare şi vătămare corporală!

La operarea platformei ridicătoare de încărcare-descărcare se pot produce vătămări corporale şi daune materiale, dacă nu respectaţi instrucţiunile din capitolul "Operaţii generale".

▶ Citiţi mai întâi capitolul „Operaţii generale“ la p. 27, înainte de a lucra cu platforma ridicătoare de încărcare-descărcare.

Indicaţie: Programul standard este descris în acest manual. Programele speciale se abat de la această descriere, respectiv au funcţii extinse. Puteţi obţine o descriere detaliată a tipului dumneavoastră de la serviciul nostru pentru clienţi.

Coborârea platformei

▶ Acţionaţi butonul **(28)** şi opţional **(29)** simultan, până când platforma atinge solul.

După ce platforma a atins solul, aceasta basculează şi se aşează pe sol.

Ridicarea platformei

▶ Acţionaţi butonul **(27)** şi opţional **(29)** simultan, până când platforma ajunge la nivelul podelei camionului.

Platforma basculează mai întâi în poziţia de operare orizontală, respectiv în poziţia reglată în prealabil, înainte de a se ridica.

Poziţia orizontală a platformei

▶ Pentru a înclina platforma mai mult, apăsaţi butoanele **(27), (32)** şi opţional **(29)** simultan, până când platforma ajunge la nivelul dorit de înclinare.

▶ Pentru a înclina platforma mai puţin, apăsaţi butoanele **(28), (32)** şi opţional **(29)** simultan, până când platforma ajunge la nivelul dorit de înclinare.

Extinderea şi deplierea platformei

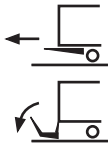

▶ Deschideţi dispozitivul de blocare a platformei (dacă există).

▶ Acţionaţi butonul **(28)** şi opţional **(29)** simultan, până când platforma este coborâtă.

Platforma coboară pentru a se putea extinde apoi neperturbată.

▶ Acţionaţi butonul **(30)**, până când platforma este complet extinsă.

▶ Acţionaţi butonul **(28)** şi opţional **(29)** simultan, până când platforma pliată se aşează pe sol.

▶ Protejaţi-vă mâinile cu mănuşi.

▶ Trageţi cu ambele mâini de mâner pentru a bascula porţiunea rabatabilă a platformei.

Plierea şi retractarea platformei

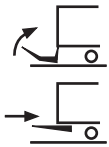

- ▶ Protejaţi-vă mâinile cu mănuşi.
- ▶ Trageţi cu ambele mâini de mâner pentru a plia porţiunea rabatabilă a platformei.
- ▶ Închideţi dispozitivul de blocare a platformei (dacă există).
- ▶ Acţionaţi butonul **(27)** şi opţional **(29)** simultan, până când platforma ajunge la nivelul de retractare.
- ▶ Acţionaţi butonul **(31)**, până când platforma este complet retractată. Aveţi grijă ca platforma să se poată retracta neperturbată.
- ▶ Acţionaţi butonul **(27)** şi opţional **(29)** simultan, până când platforma ajunge la poziţia de asigurare împotriva vibraţiilor.

A C E K L

Elemente de comandă speciale

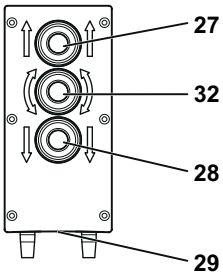

27 Buton cu apăsare: Ridicare/ Închidere

28 Buton cu apăsare: Coborâre/ Deschidere

29 Buton cu apăsare: Buton suplimentar

32 Buton cu apăsare: Închidere/ Deschidere

PERICOL!

Pericol de accidentare şi vătămare corporală!

La operarea platformei ridicătoare de încărcare-descărcare se pot produce vătămări corporale şi daune materiale, dacă nu respectaţi instrucţiunile din capitolul "Operaţii generale".

- ▶ Citiţi mai întâi capitolul „Operaţii generale“ la p. 27, înainte de a lucra cu platforma ridicătoare de încărcare-descărcare.

Indicaţie: Programul standard este descris în acest manual. Programele speciale se abat de la această descriere, respectiv au funcţii extinse. Puteţi obţine o descriere detaliată a tipului dumneavoastră de la serviciul nostru pentru clienţi.

Deschiderea platformei

- Deschideţi dispozitivul de blocare a platformei (dacă există).
- Acţionaţi butoanele **(28), (32)** şi **(29)** simultan, până când platforma ajunge în poziţia de operare orizontală.

Coborârea platformei

- Acţionaţi butonul **(28)** şi **(29)** simultan, până când platforma atinge solul.

  După ce platforma a atins solul, aceasta basculează şi se aşează pe sol.

Ridicarea platformei

- Acţionaţi butonul **(27)** şi **(29)** simultan, până când platforma ajunge la nivelul podelei camionului.

  Platforma basculează mai întâi în poziţia de operare orizontală, respectiv în poziţia reglată în prealabil, înainte de a se ridica.

Închiderea platformei

- Acţionaţi butoanele**(27), (32)** şi **(29)** simultan, până când platforma este închisă.

Pentru toate

Element de operare special pentru tălpile de sprijin hidraulice

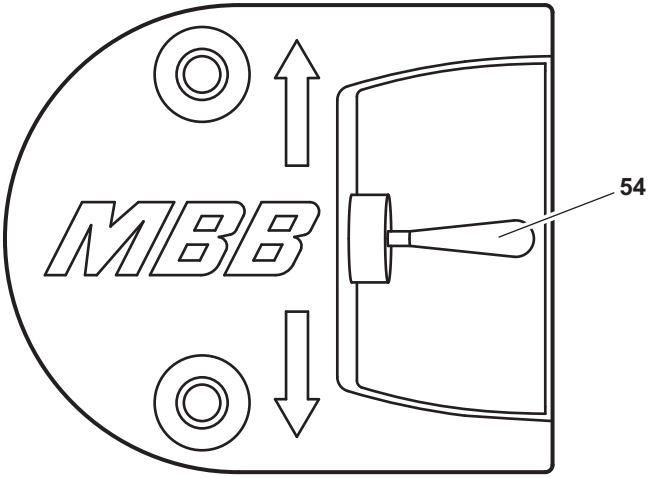

54 Comutator basculant

PERICOL!

Pericol de accidentare şi vătămare corporală!

La operarea platformei ridicătoare de încărcare-descărcare se pot produce vătămări corporale şi daune materiale, dacă nu respectaţi instrucţiunile din capitolul "Operaţii generale".

▶ Citiţi mai întâi capitolul „Operaţii generale“ la p. 27, înainte de a lucra cu platforma ridicătoare de încărcare-descărcare.

Extinderea tălpilor de sprijin hidraulice

▶ Apăsaţi comutatorul basculant în jos (**54**) până când tălpile de sprijin ating uşor solul.

Retractarea tălpilor de sprijin hidraulice

▶ Apăsaţi comutatorul rotativ (**54**) în sus până când tălpile de sprijin s-au retractat complet.

A

Programarea combinaţiei de butoane

Indicaţie: Această funcţie nu este inclusă în programul standard şi trebuie comandată separat.

▶ Puteţi porni platforma ridicătoare de încărcare-descărcare cu o combinaţie de butoane. Setarea din fabricaţie este:

Butoanele (combinaţia de butoane) care trebuie să fie apăsate		
Ridicare	**Închidere**	**Ridicare**
de 3 ori	**de 3 ori**	**de 3 ori**

Pentru a modifica combinaţia de butoane:

▶ Deschideţi platforma.

▶ Coborâţi platforma până când aceasta se sprijină de sol.

▶ Deschideţi capacul de etanşare al tubului de susţinere (în dreapta în sensul de deplasare) sau deschideţi capacul agregatului hidraulic.

▶ Scoateţi fişa J 30.

▶ Deconectaţi instalaţia electrică.

▶ Legaţi contactele J 30/5, 6, 14, 3 cu contactul 4 (fişa de service).

▶ Reconectaţi instalaţia electrică.

Platforma ridicătoare de încărcare-descărcare se află în mod de programare.

▶ Scoateţi fişa de service şi reintroduceţi fişa J 30 a elementului de comandă lateral.

▶ Introduceţi combinaţia dorită după cum urmează pe elementul de operare lateral:

Butoanele (combinaţia de butoane) care trebuie să fie apăsate		
Ridicare	**Închidere**	**Ridicare**
de x ori	**de x ori**	**de x ori**

Apăsaţi tastele timp de cel puţin o secundă la fiecare acţionare.

La fiecare introducere cu taste, se aprind lămpile de avertizare.

Dacă introducerea a fost corectă se părăseşte modul Programare. Puteţi în continuare opera cu platforma ridicătoare de încărcare-descărcare.

Dacă introducerea a fost eronată, lămpile de avertizare se aprind intermitent de 5 ori scurt succesiv. Introducerea trebuie executată din nou.

Ştergerea contorului de service (contorul de întreţinere)

După 5000 de ridicări trebuie executată o întreţinere curentă. Atingerea acestei valori limită este indicată de aparatul de control care la pornire se aprinde intermitent cu frecvenţă ridicată timp de 2 secunde. Pentru a şterge apoi contorul de service, procedaţi după cum urmează:

▶ Închideţi platforma, dar lăsaţi dispozitivul de control pornit.

▶ Scoateţi fişa J 11.

▶ Scoateţi fişa J 30.

▶ Conectaţi fişa de service.

▶ Conectaţi fişa J 11.

Contorul de service este şters.

▶ Scoateţi din nou fişa de service.

▶ Reconectaţi fişa J 30.

▶ Scoateţi fişa J 11 şi reconectaţi-o.

Platforma ridicătoare de încărcare-descărcare trece astfel în mod de operare.

Indicaţie: Contorul de service poate fi resetat şi cu softul de diagnoză.

Identificarea avariilor

Această funcţie este disponibilă numai la a versiuni de program. Informaţii suplimentare cu privire la acestea pot fi obţinute de la serviciul nostru pentru clienţi. Pentru a executa identificarea erorilor:

- ▶ Porniţi dispozitivul de control.
- ▶ Deschideţi platforma astfel încât aceasta să stea orizontal.
- ▶ Scoateţi fişa J 11.
- ▶ Scoateţi fişa J 30.
- ▶ Conectaţi fişa de service.
- ▶ Conectaţi fişa J 11.
- ▶ Scoateţi fişa de service.
- ▶ Conectaţi fişa J 30.

  Intrarea activă va fi indicată de lămpile cu iluminare continuă Warnfix.

  Dacă platforma ridicătoare de încărcare-descărcare aflată în posesia dumneavoastră nu este echipată cu Warnfix, trebuie să conectaţi o lampă de control la PIN-ul 7 al fişei J3.
- ▶ Scoateţi fişa J 11 şi reconectaţi-o.

  Platforma ridicătoare de încărcare-descărcare trece înapoi pe modul de operare.

Indicaţie: Identificarea erorilor poate fi executată şi cu softul de diagnoză.

Detecţia erorilor cu afişajul cu 7 segmente

Această funcţie este disponibilă numai la MBB Control.

Mesaje de stare *(7 segmente, static, LED-ul de sistem se aprinde intermitent verde (2 Hz)*	
Stare	**Descriere**
Stare 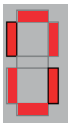	**Instalaţia conectată, sistemul în ordine. dispozitivul de control deconectat**
Stare 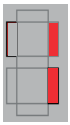	**Instalaţia conectată, sistemul în ordine. dispozitivul de control conectat**

Mesaje de eroare *(7 segmente, cu aprindere intermitentă (0,5 Hz), LED-ul de sistem se aprinde intermitent roşu (2 Hz)*		
Stare	**Descriere**	**Resetare eroare prin**
Eroare	**Subtensiune**	**Deconectare/conectare dispoziti-vul de control**

Mesaje de eroare *(7 segmente, cu aprindere intermitentă (0,5 Hz), LED-ul de sistem se aprinde intermitent roşu (2 Hz)*		
Stare	**Descriere**	**Resetare eroare prin**
Eroare 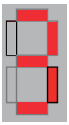	**La comutatorul de înclinare de la bara de ghidare (B13): Semnal Pornit deşi platforma este în-chisă -> Scurtcircuit la B13 La MBB Control Eco -> Traductorul de înclinare B16 defect**	**Resetarea erorii se realizează auto-mat, imediat ce sunt din nou atinse valorile corecte**
Eroare 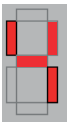	**Senzorul de înclinare pentru bara de ghidare (B15): Semnalul de la senzor eronat**	
Eroare 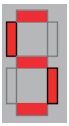	**Senzorul de înclinare pentru cap (B15): Semnalul de la senzor eronat**	
Eroare 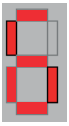	**Warnfix: Scurtcircuit detectat**	**Deconectare/conectare dispozitiv de control sau închidere platforma ridicătoare de încărcare-descărcare**
Eroare 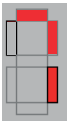	**Iluminarea casetei/LED-ul dispozitivu-lui de control: Scurtcircuit detectat**	
Eroare 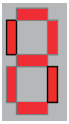	**Eroare de scurtcircuit general la insta-laţia exterioară**	**Deconectare/conectare dispozitiv de control sau scoatere de sub ten-siune a plăcii electronice**

Monitorizare bobine supape *(nu este disponibil la toate modelele)*		
Stare	**Descriere**	**Resetare eroare prin**
Eroare 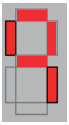	**La ridicare s-a detectat eroarea „Rezistenţa bobină releu motor“**	**Resetarea erorii se realizează automat, imediat ce sunt din nou atinse valorile corecte**
Eroare 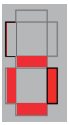	**Nealocat, respectiv rezervat**	
Eroare 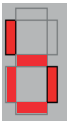	**La deschidere s-a detectat eroarea „Rezistenţă bobină sup. deschidere S3_S4“ sau „Rezistenţă releu motor“**	
Eroare 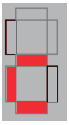	**La închidere s-a detectat eroarea „Rezistenţă releu motor“ sau „S5“**	**Resetarea erorii se realizează automat, imediat ce sunt din nou atinse valorile corecte**
Eroare 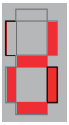	**La coborâre s-a detectat eroarea „Rezistenţă bobină sup. coborâre _S1_S2“**	

Funcţii Service *(nu sunt disponibile la toate modelele)*		
Stare	**Descriere**	**Dezactivare prin**
Eroare 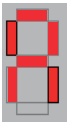	**Tensiunea la J1/2 lipseşte -> verificaţi siguranţa.**	**Resetarea erorii se realizează automat, imediat ce există tensiune la J1/2.**
Eroare 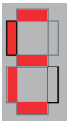	**Program de urgenţă, sistemul de senzori se scurtcircuitează. Activare prin acţionarea butoanelor „Deschidere“ şi „Coborâre“ mai mult de 10 secunde.**	**Deconectare/conectare dispozitivul de control**
Eroare 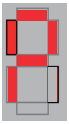	**Diagnoza pe baza erorilor la intrări este activă. La fiecare acţionare a butonului se activează Warnfix.**	**Îndepărtarea fişei de service**
Eroare 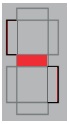	**Funcţia „Selflock” este activată. Platforma ridicătoare de încărcare-descărcare este blocată prin receptorul radio (de ex. ICP). Selflock = blocarea automată a pupitrului de operare la părăsirea autovehiculului**	**Resetarea funcţiei „Selflock”: Deconectare/conectare dispozitivul de control sau amplasarea emiţătorului radio în apropierea receptorului**
Eroare 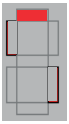	**Interfaţa este dezactivată după scurtcircuitul fişei „JP” (CAN).**	**Separaţi de la alimentarea electrică placa electronică pentru câteva secunde**
Eroare 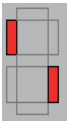	**Eroare funcţie specială (de ex. bariera fotoelectrică cu prg. ridicare verticală V-SYCL) defect**	**Schimbaţi platforma ridicătoare de încărcare-descărcare în regimul de urgenţă/schimbaţi bariera fotoelectrică**

Întreţinerea şi îngrijirea

PERICOL!

Pericol de accidentare şi vătămare!

La întreţinerea curentă a platformei ridicătoare de încărcare-descărcare, respectiv a sistemului de ridicare verticală, se pot produce vătămări corporale şi daune materiale, dacă nu respectaţi instrucţiunile din capitolul „Operarea generală”.

▶ Citiţi mai întâi capitolul „Operaţii generale“ de la pag. 27, înainte de a opera platforma ridicătoare de încărcare-descărcare sau sistemul său de ridicare verticală.

A B C F G K L M

Intervale de întreţinere

Activităţi	Zilnic	În funcţie de utilizare	Lunar	Trimestrial	Semestrial	Anual
Verificarea existenţei şi funcţionării corecte a dispozitivelor de securitate şi avertizare	X					
Curăţarea platformei ridicătoare de încărcare-descărcare		X				
Controlul acumulatorului		X				
Verificarea periilor de cărbune ale electromotorului		X				
Verificarea nivelului uleiului şi, dacă este necesar, completare			X			
Verificarea strângerii şuruburilor şi piuliţelor			X			
Verificarea strângerii îmbinărilor filetate şi a conductelor instalaţiei hidraulice						X
Lubrifierea lagărelor cu întreţinere redusă		X				
Lubrifierea şi şinelor de deplasare				X		
Schimbarea uleiului						X
Pulverizarea plăcii electronice cu spray cu ceară		X				

Activităţi	Zilnic	În funcţie de utilizare	Lunar	Trimestrial	Semestrial	Anual
Verificaţi marcajele pentru centrul de greutate al sarcinii utile şi poziţia standard (pentru operarea cu telecomanda cu cablu) pentru o vizibilitate bună şi, dacă este necesar, restabiliţi cu vopsea rezistentă la abraziune		X				
Platforme ridicătoare de încărcare-descărcare retractabile: Curăţare şi lubrifiere cu unsoare a şinelor de deplasare		X				
Perioada de inactivitate > 3 luni: Mişcaţi de mai multe ori platforma ridicătoare de încărcare-descărcare (deschidere, coborâre, ridicare, închidere)				X		

E

Intervale de întreţinere

Activităţi	Zilnic	În funcţie de utilizare	Lunar	Trimestrial	Semestrial	Anual
Verificarea existenţei şi funcţionării corecte a dispozitivelor de securitate şi avertizare	X					
Curăţarea platformei ridicătoare de încărcare-descărcare		X				
Controlul acumulatorului		X				
Verificarea strângerii şuruburilor şi piuliţelor			X			
Lubrifierea lagărelor cu întreţinere redusă		X				
Controlul burdufurilor			X			
Pulverizarea plăcii electronice cu spray cu ceară		X				
Verificaţi marcajele pentru centrul de greutate al sarcinii utile şi poziţia standard (pentru operarea cu telecomanda cu cablu) pentru o vizibilitate bună şi, dacă este necesar, restabiliţi cu vopsea rezistentă la abraziune		X				
Perioada de inactivitate > 3 luni: Mişcaţi de mai multe ori platforma ridicătoare de încărcare-descărcare (deschidere, coborâre, ridicare, închidere)				X		

În funcţie de frecvenţa de utilizare şi de influenţele exterioare, intervalele de întreţinere pot fi mai scurte.

V Intervale de întreţinere

PERICOL!

Pericol de accidentare şi vătămare!

Lucrările de întreţinere sub platforma sistemului de ridicare verticală pot duce la vătămări corporale şi daune materiale dacă nu asiguraţi platforma.

▶ Asiguraţi rotorul, respectiv platforma împotriva mişcării descendente.

Activităţi	Zilnic	În funcţie de utilizare	Lunar	Trimestrial	Semestrial	Anual
Verificarea existenţei şi funcţionării corecte a dispozitivelor de securitate şi avertizare	X					
Curăţarea sistemului de ridicare verticală		X				
Curăţarea şi lubrifierea cu unsoare a suprafeţelor de rulare a rotoarelor în cadrul de ghidare					X	
Controlul acumulatorului		X				
Verificarea periilor de cărbune ale electromotorului		X				
Verificarea nivelului uleiului şi, dacă este necesar, completare			X			
Verificarea strângerii şuruburilor şi piuliţelor			X			
Verificarea strângerii îmbinărilor filetate şi a conductelor instalaţiei hidraulice						X
Lubrifierea lagărelor cu întreţinere redusă		X				
Lubrifierea şi şinelor de deplasare					X	
Schimbarea uleiului						X
Pulverizarea plăcii electronice cu spray cu ceară		X				

Activităţi	Zilnic	În funcţie de utilizare	Lunar	Trimestrial	Semestrial	Anual
Verificaţi marcajele pentru centrul de greutate al sarcinii utile pentru o vizibilitate bună şi, dacă este necesar, restabiliţi cu vopsea rezistentă la abraziune		X				
Perioada de inactivitate > 3 luni: Mişcaţi de mai multe ori platforma ridicătoare de încărcare-descărcare (deschidere, coborâre, ridicare, închidere)				X		

Pentru toate

Întreţinerea înainte de pornire

Verificarea dispozitivelor de securitate şi avertizare

Dispozitivele de securitate ale platformelor ridicătoare de încărcare-descărcare sunt conforme cu versiunea actuală a normelor în vigoare.

▶ Înainte de a porni la drum, verificaţi că toate dispozitivele de securitate şi avertizare sunt instalate şi funcţionează.

▶ Înlocuiţi, respectiv reparaţi dispozitivele de securitate şi avertizare avariate sau ieşite din funcţiune.

În funcţie de model, dispozitivele de securitate şi avertizare sunt:

- Suprafaţă antiderapantă a platformei
- Dispozitiv de protecţie împotriva deplasării necontrolate pe platformă (opţional)
- Posibilitate de susţinere pentru operatorul aflat pe platformă (nu este inclusă în setul de livrare al platformei ridicătoare de încărcare-descărcare)
- Lămpi de avertizare cu aprindere intermitentă pe platformă
- Fanioane de avertizare în spatele platformei
- Dispozitiv de zăvorâre a platformei (opţional)
- Dispozitiv de comandă cu ambele picioare pentru „Ridicare“ şi „Coborâre“, pe platformă
- Comutatorul cu cheie de pe elementul de comandă lateral pentru remorcă sau semiremorcă
- Dispozitiv de control cu comutator de pornire şi oprire în cabina şoferului, care poate fi încuiată
- Semnal optic pe dispozitivul de control din cabina şoferului pentru Platforma ridicătoare de încărcare-descărcare „PORNIT“ şi/sau Platformă deschisă
- Robinete de închidere pentru cilindrii de ridicare şi cilindrii de înclinare, în caz de rupere a conductei (exceptând varianta E)
- Robinete pentru reglarea debitului, pentru limitarea vitezei de coborâre şi de deschidere (exceptând varianta E)

Întreţinerea în funcţie de frecvenţa de utilizare

Pentru toate

Curăţarea platformei ridicătoare de încărcare-descărcare

PRECAUŢIE!

Deteriorarea vopselei!

Dacă veţi curăţa platforma ridicătoare de încărcare-descărcare până la şase săptămâni după vopsire cu un dispozitiv de curăţare de înaltă presiune, vopseaua se poate deteriora.

▶ Nu curăţaţi platforma ridicătoare de încărcare-descărcare înainte de şase săptămâni după vopsire cu un dispozitiv de curăţare de înaltă presiune.

Este interzisă curăţarea cu dispozitiv de curăţare de înaltă presiune a următoarelor componente ale platformei ridicătoare de încărcare-descărcare:

- Tije ale pistoanelor şi garnituri ale cilindrilor
- element de comandă lateral
- Supapele electromagnetice (exceptând varianta E)
- Elementele de comandă acţionate cu piciorul
- Lămpile de avertizare şi fanioanele de avertizare
- Burduful

Pentru toate

Controlul acumulatorului

▶ Întreţineţi acumulatorul conform procedurii uzuale.

A B C F G K L M V

Verificarea periilor de cărbune ale electromotorului

PRECAUŢIE!

Pericol de provocare a arsurilor datorită electromotorului supraîncălzit!

Periile de cărbune uzate şi murdare pot cauza un consum ridicat de curent. Din acest motiv electromotorul se poate supraîncălzi.

▶ Curăţaţi din când în când periile de cărbune.

▶ Solicitaţi înlocuirea de către un tehnician a periilor de cărbune uzate sau murdare.

▶ Verificaţi din când în când periile de cărbune ale electromotorului agregatului hidraulic şi curăţaţi-l de praf de cărbune.

Pentru toate

Pulverizarea plăcii electronice cu spray cu ceară

Pentru a proteja contactele împotriva coroziunii:

▶ Pulverizaţi în funcţie de intemperiile climatice şi contactul cu apa sărată placa electronică şi fişa cu spray cu ceară.

Lubrifierea şi ungerea

▶ Lubrifiaţi niplurile conice de lubrifiere şi, după caz, şinele de deplasare după necesitate şi după fiecare curăţare cu dispozitiv de curăţare de înaltă presiune.

În cazul lagărelor de alunecare din plastic, uleiul de lubrifiere (a se vedea capitolul „Lubrifianţi şi materiale consumabile“ de la pag. 196) trebuie pulverizat de pe partea laterală în lagăr.

Pentru a efectua lubrifierea:

▶ Deplasaţi platforma în poziţia de parcare.

▶ Curăţaţi lagărele de alunecare din plastic.

▶ Pulverizaţi toate cele 8 lagăre de alunecare din plastic cu uleiul de lubrifiere din ambele părţi.

▶ Aplicaţi 1-2 pulverizări pe fiecare parte de lagăr de alunecare din plastic.

▶ Lăsaţi ca uleiul de lubrifiere să-şi facă efectul timp de 1-2 minute.

▶ Efectuaţi complet toate funcţiile platformei (deschidere, coborâre, ridicare, închidere) de cel puţin 3 ori.

Lubrifiantul se distribuie în lagărul de alunecare.

▶ Repetaţi lubrifierea în funcţie de necesar.

▶ Curăţaţi zonele care sunt murdărite cu lubrifiant.

Verificarea/restabilirea marcajelor pe platformă

Marcajele pe platformă trebuie să fie în permanenţă clar vizibile. Ele indică centrul de greutate al sarcinii utile şi poziţia de aşezare a operatorului pentru operarea cu platforma ridicătoare de încărcare-descărcare prin intermediul comutatorului cu cablu manual.

▶ Verificaţi dacă marcajele sunt clar vizibile şi refaceţi-le dacă este necesar cu vopsea rezistentă la frecare.

Platforme aşezate vertical

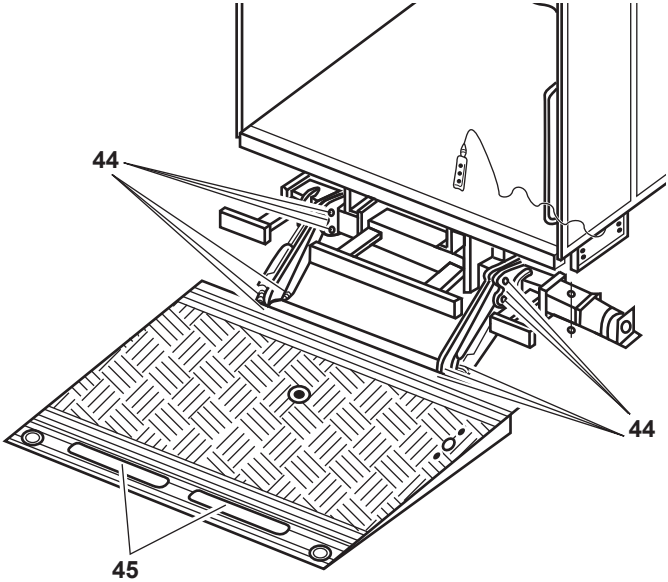

44 Nipluri conice de lubrifiere

45 Lagărul dispozitivului de protecţie împotriva deplasării necontrolate

Pentru a efectua lubrifierea:

- ▶ Curăţaţi niplurile conice de lubrifiere.
- ▶ Presaţi unsoarea de lubrifiere în niplurile conice de lubrifiere **(44)** cu ajutorul unei pompe de unsoare, până când locaşul lagărului este plin (vezi capitolul „Lubrifianţi şi materiale consumabile“ de la pag. 196).
- ▶ Lubrifiaţi cu ulei lagărele dispozitivului de protecţie împotriva deplasării necontrolate **(45)** (vezi capitolul „Lubrifianţi şi materiale consumabile“ de la pag. 196).

F G

Modele retractabile

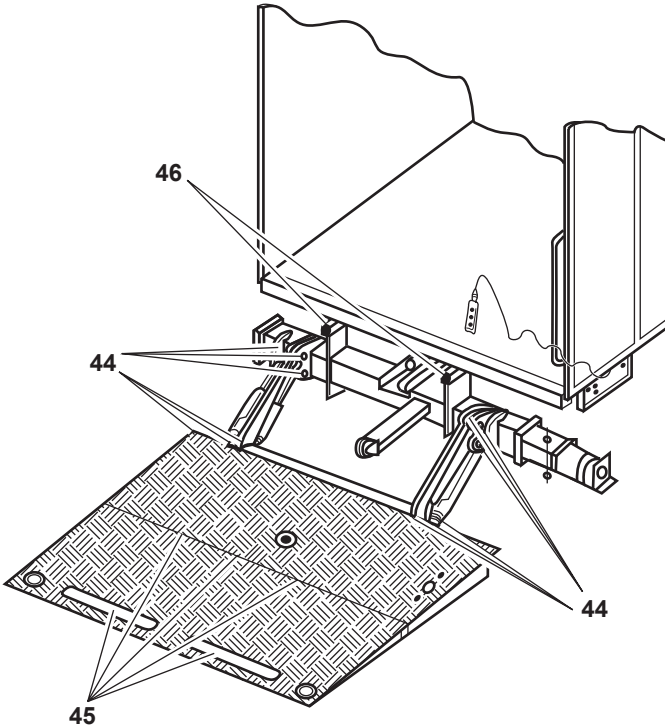

44 Nipluri conice de lubrifiere

45 Lagărul dispozitivului de protecţie împotriva deplasării necontrolate şi articulaţia platformei cu depliere

46 Console de alunecare în şinele de extensie (lubrifiere prin pulverizare)

Pentru a efectua lubrifierea:

▶ Curăţaţi niplurile conice de lubrifiere.

▶ Presaţi unsoarea de lubrifiere în niplurile conice de lubrifiere **(44)** cu ajutorul unei pompe de unsoare, până când locaşul lagărului este plin (vezi capitolul „Lubrifianţi şi materiale consumabile“ de la pag. 196).

▶ Lubrifiaţi cu ulei lagărele dispozitivului de protecţie împotriva deplasării necontrolate şi articulaţia platformei **(45)**.

▶ Lubrifiaţi cu unsoare consolele de alunecare pe şinele de deplasare **(46)** (vezi capitolul „Lubrifianţi şi materiale consumabile“ de la pag. 196).

K L M

Modele cu depliere

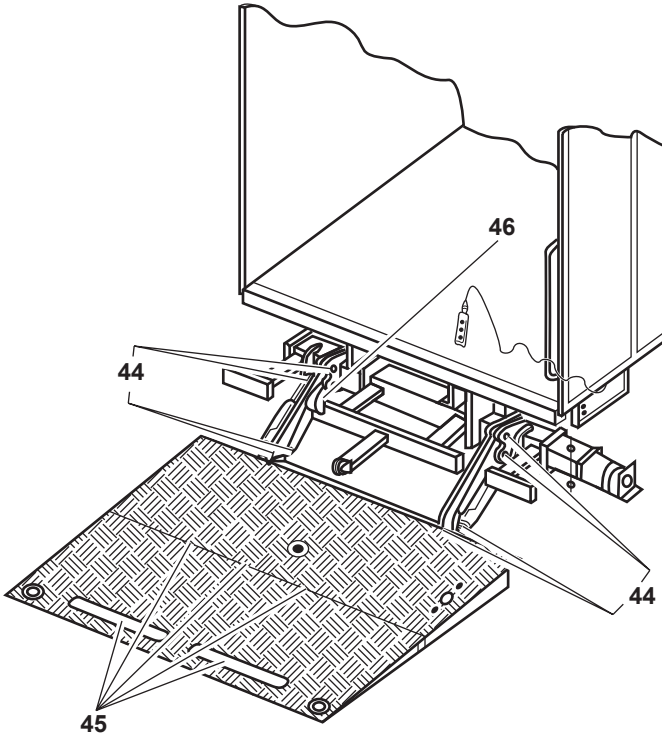

44 Nipluri conice de lubrifiere

45 Lagărul dispozitivului de protecţie împotriva deplasării necontrolate şi articulaţia în platforma cu depliere

46 Lagărul şinelor de extensie

Pentru a efectua lubrifierea:

- ▶ Curăţaţi niplurile conice de lubrifiere **(44)**.
- ▶ Presaţi unsoarea de lubrifiere în niplurile conice de lubrifiere **(44)** cu ajutorul unei pompe de unsoare, până când locaşul lagărului este plin (vezi capitolul „Lubrifianţi şi materiale consumabile“ de la pag. 196).
- ▶ Lubrifiaţi cu ulei lagărele dispozitivului de protecţie împotriva deplasării necontrolate şi articulaţia platformei **(45)**.
- ▶ Lubrifiaţi cu unsoare consolele de alunecare pe şinele de deplasare **(46)** (vezi capitolul „Lubrifianţi şi materiale consumabile“ de la pag. 196).

V Lifturi verticale

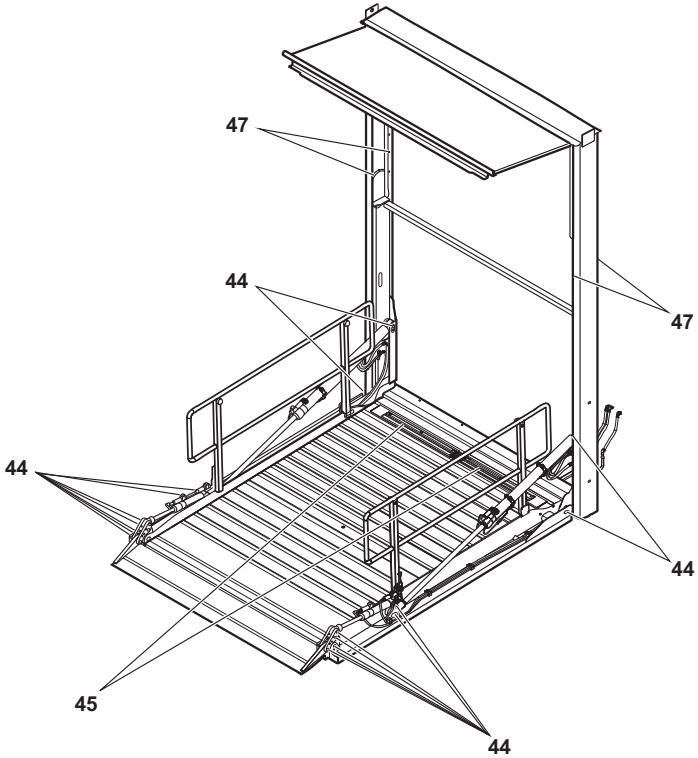

44 Nipluri conice de lubrifiere

45 Lagărul dispozitivului de protecţie împotriva deplasării necontrolate

47 Suprafaţa de alunecare a rotorului

Pentru a efectua lubrifierea:

- ▶ Curăţaţi niplurile conice de lubrifiere **(44)**.
- ▶ Presaţi unsoarea de lubrifiere în niplurile conice de lubrifiere **(44)** cu ajutorul unei pompe de unsoare, până când locaşul lagărului este plin (vezi capitolul „Lubrifianţi şi materiale consumabile“ de la pag. 196).
- ▶ Lubrifiaţi cu ulei lagărele dispozitivului de protecţie împotriva deplasării necontrolate **(45)** (vezi capitolul „Lubrifianţi şi materiale consumabile“ de la pag. 196).
- ▶ Curăţaţi toate suprafeţele de alunecare **(47)** ale rotorului din cadrul de ghidare şi lubrifiaţi-le uniform cu unsoare pentru sarcini grele.

Întreţinerea lunară

Verificarea nivelului uleiului

A B C **Platforme ridicătoare de încărcare-descărcare standard**

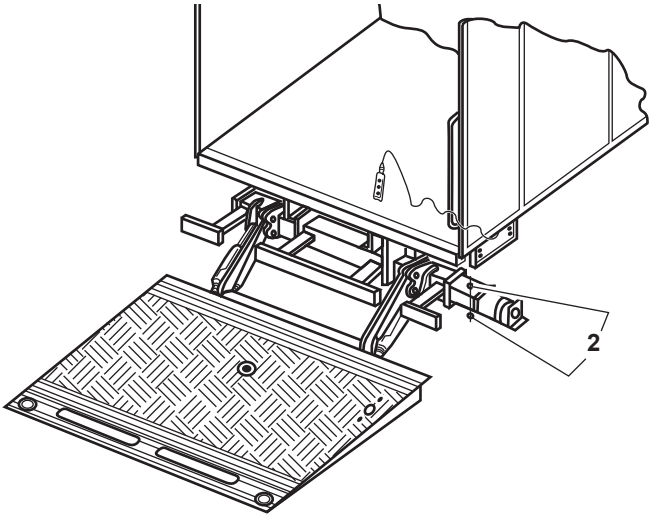

F G **Modele retractabile**

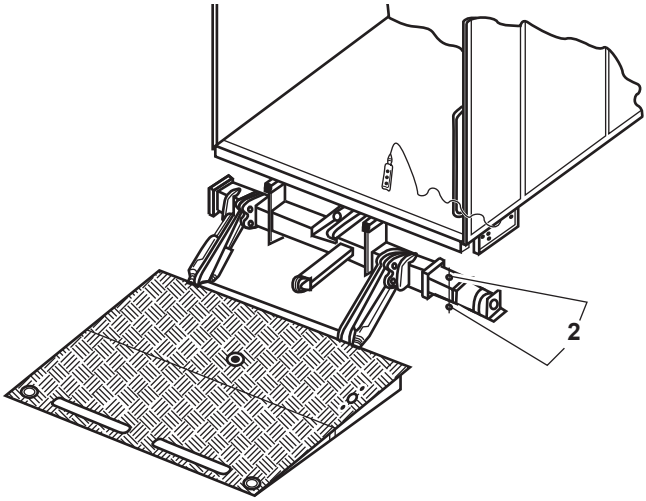

Modele cu depliere

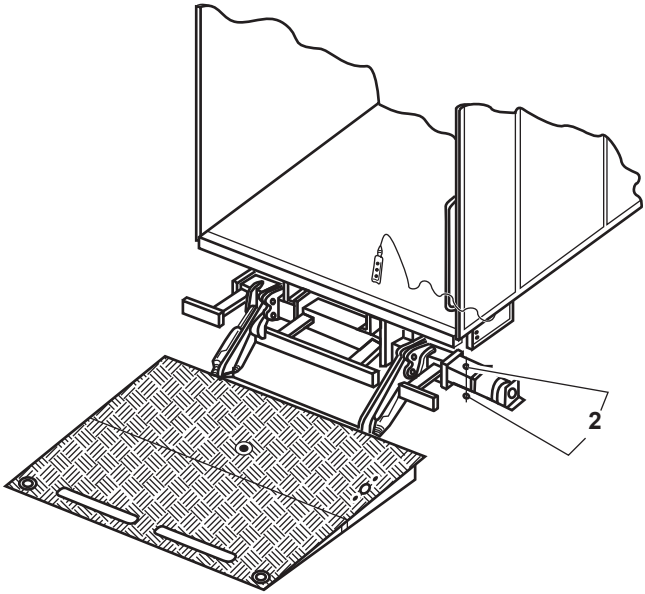

2 Agregatul hidraulic pe tubul stativului

Agregat culisant: Pentru a verifica nivelul uleiului:

- ▶ Coborâţi platforma ridicătoare de încărcare-descărcare până când platforma se sprijină de sol.
- ▶ Dacă este cazul, retractaţi toate tălpile de sprijin.
- ▶ Deschideţi capacul drept al tubului de susţinere.
- ▶ Slăbiţi şurubul de fixare a agregatului hidraulic de la tubul stativului **(2)**.
- ▶ Trageţi afară agregatul hidraulic, până când marcajul de control de pe rezervorul de ulei devine vizibil.
- ▶ Verificaţi cu ajutorul indicatorului de pe rezervorul de ulei sau cu ajutorul jojei dacă nivelul se situează în domeniul prescris al marcajului.
- ▶ Dacă este necesar, umpleţi cu ulei până la domeniul marcat.
- ▶ Reintroduceţi agregatul hidraulic în tubul stativului şi fixaţi-l cu şurubul de fixare **(2)**.
- ▶ Închideţi capacul tubului stativului.

Agregatul caroseriei, universal sau de rotire:

Pentru a verifica nivelul uleiului:

- ▶ Coborâţi platforma ridicătoare de încărcare-descărcare până când platforma se sprijină de sol.
- ▶ Dacă este cazul, retractaţi toate tălpile de sprijin.
- ▶ Demontaţi capacul agregatului.
- ▶ Verificaţi cu ajutorul indicatorului de pe rezervorul de ulei sau cu ajutorul jojei dacă nivelul se situează în domeniul prescris al marcajului.
- ▶ Dacă este necesar, umpleţi cu ulei până la domeniul marcat.
- ▶ Montaţi din nou capacul agregatului.

Pentru toate

Verificarea strângerii şuruburilor şi piuliţelor

- ▶ Verificaţi dacă toate şuruburile şi piuliţele sunt strânse ferm.
- ▶ Acordaţi o atenţie deosebită tuturor bolţurilor lagărelor şi şuruburilor aferente şi tuturor elementelor de fixare ale ramei ajutătoare şi ale dispozitivului de fixare a platformei ridicătoare de încărcare-descărcare!
- ▶ Strângeţi toate şuruburile şi piuliţele slăbite.

A B C F G K L M V

Verificarea strângerii îmbinărilor filetate şi a conductelor instalaţiei hidraulice

- ▶ Verificaţi toate îmbinările filetate şi conductele instalaţiei hidraulice. Asiguraţi-vă că şuruburile sunt strânse ferm şi că furtunurile hidraulice nu sunt deteriorate.
- ▶ Strângeţi toate şuruburile slăbite.
- ▶ Înlocuiţi imediat furtunurile hidraulice deteriorate.
- ▶ Înlocuiţi furtunurile hidraulice cel târziu la fiecare trei ani. Data fabricaţiei este imprimată pe armătură.

Pentru toate

Verificarea burdufurilor

- ▶ Asiguraţi-vă că ambele burdufuri nu sunt deteriorate şi că sunt bine aşezate pe tija pistonului şi pe cilindru.
- ▶ Înlocuiţi imediat burdufurile deteriorate.

Întreţinerea trimestrială, respectiv semestrială

Pentru toate

Lubrifierea lagărelor cu întreţinere redusă

- ▶ Curăţaţi lagărele cu întreţinere redusă şi după caz, şinele de deplasare.
- ▶ Lubrifiaţi lagărele cu întreţinere redusă şi după caz, şinele de deplasare cu unsoare de lubrifiere.

Indicaţie: Dacă utilizaţi frecvent platforma ridicătoare de încărcare-descărcare, trebuie să lubrifiaţi lagărele cu întreţinere redusă şi după caz, şinele de deplasare mai frecvent decât o singură dată pe an.

Mişcarea platformei ridicătoare de încărcare-descărcare

Dacă autovehiculul se află în perioada de inactivitate mai mult de 3 luni, trebuie să mişcaţi platforma ridicătoare de încărcare-descărcare de mai multe ori.

- ▶ Deschideţi, ridicaţi, coborâţi şi închideţi platforma ridicătoare de încărcare-descărcare cu elementul de operare corespunzător.
- ▶ Repetaţi acest proces aprox. de 5 ori.

Întreţinerea anuală

A B C F G K L M

Schimbarea uleiului hidraulic

PRECAUŢIE!

Pericol de accidentare sau de daune materiale din cauza uleiului uzat!

Dacă nu schimbaţi anual uleiul agregatului hidraulic, este posibil să se apară apă de condens, în special la temperaturi negative. Funcţionarea platformei ridicătoare de încărcare-descărcare va fi perturbată. Se pot produce accidentări sau daune materiale.

- ▶ Schimbaţi anual uleiul hidraulic.
- ▶ Efectuaţi schimbarea uleiului cu puţin timp înainte de începutul iernii.

Agregat culisant:

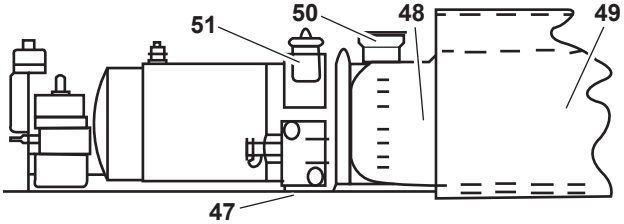

Agregat încasetat:

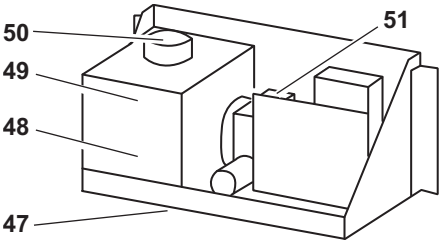

47 Şurub pentru scurgerea uleiului
48 Rezervor de uleihidraulic
49 Filtru deaspirare în rezervorul de ulei
50 Filtru deaerisire
51 Bloc desupape

Agregat universal:

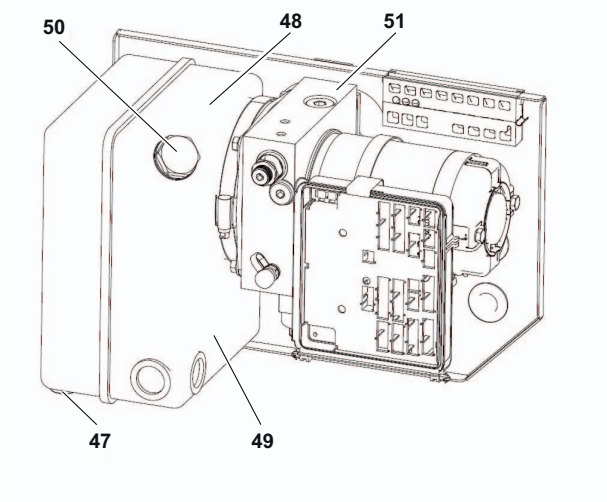

Agregat de rotire:

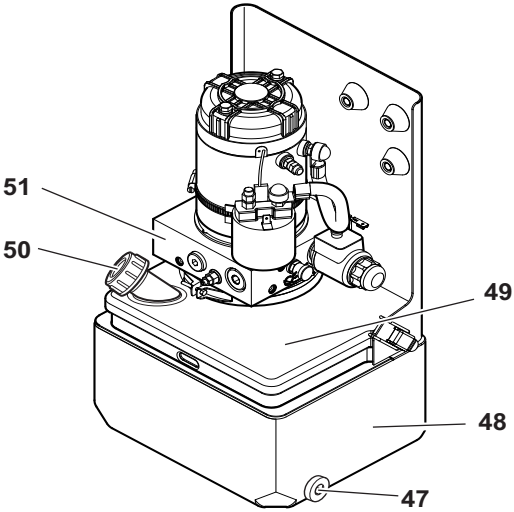

47 Şurub pentru scurgerea uleiului
48 Rezervor de ulei hidraulic
49 Filtru de aspirare în rezervorul de ulei
50 Filtru de aerisire
51 Bloc de supape

Pentru a schimba uleiul hidraulic:

▶ Coborâţi platforma ridicătoare de încărcare-descărcare până când platforma se sprijină de sol (a se vedea capitolul „Elemente de comandă“ de la pag. 42).

▶ **În cazul agregatului culisant:**
Trageţi afară agregatul hidraulic, până când blocul de supape **(51)** devine accesibil (a se vedea capitolul „Verificarea nivelului uleiului“ de la pag. 145).
În cazul agregatului caroseriei, universal sau de rotire:
Demontaţi capacul agregatului.

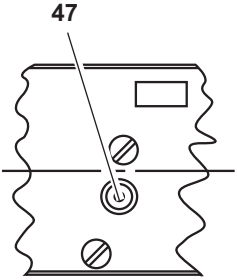

▶ Aşezaţi un recipient suficient de voluminos sub şurubul pentru scurgerea uleiului **(47)**.

▶ Desfaceţi şurubul pentru scurgerea uleiului **(47)** cu o cheie imbus de 6 mm şi lăsaţi uleiul să se scurgă în recipient.

Dacă uleiul hidraulic este foarte murdar, trebuie să fie curăţaţi rezervorul de ulei hidraulic **(48)**:

▶ Slăbiţi colierul dintre recipientul de ulei hidraulic **(48)** şi blocul de supape **(51)**.

▶ Scurgeţi uleiul.

▶ Scoateţi rezervorul de ulei hidraulic **(48)** de pe agregat şi curăţaţi-l departe de agregatul hidraulic.

▶ Înlocuiţi şi filtru de aspirare din recipientul de ulei **(49)** şi filtrul de aerisire **(50)**.

▶ Reintroduceţi rezervorul de ulei hidraulic curăţat înapoi în agregat şi instalaţi din nou şurubul pentru scurgerea uleiului **(47)**.

▶ Umpleţi cu ulei până la marcajul corespunzător de pe rezervorul de ulei sau de pe jojă.

Indicaţie: Utilizaţi numai uleiurile care sunt indicate în capitolul „Lubrifianţi şi materiale consumabile“ de la pag. 196.

▶ După ca aţi umplut rezervorul de ulei, porniţi instalaţia de două ori.

▶ Controlaţi nivelul uleiului (a se vedea capitolul „Verificarea nivelului uleiului“ de la pag. 145) şi, dacă este necesar, umpleţi sau scurgeţi ulei.

▶ **În cazul agregatului culisant:**
Reintroduceţi agregatul hidraulic în tubul de susţinere şi fixaţi-l.
În cazul agregatului caroseriei, universal sau de rotire:
Montaţi din nou capacul agregatului.

▶ Eliminaţi uleiurile uzate în conformitate cu dispoziţiile legale.

V Schimbarea uleiului hidraulic

PRECAUŢIE!

Pericol de accidentare sau de daune materiale din cauza uleiului uzat!

Dacă nu schimbaţi anual uleiul agregatului hidraulic, este posibil să se apară apă de condens, în special la temperaturi negative. Funcţionarea sistemului de ridicare verticală va fi perturbată. Se pot produce accidentări sau daune materiale.

- ▶ Schimbaţi anual uleiul hidraulic.
- ▶ Efectuaţi schimbarea uleiului cu puţin timp înainte de începutul iernii.

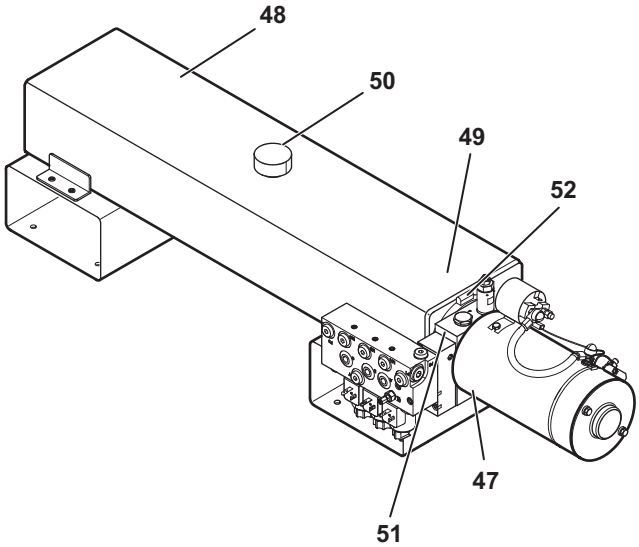

47 Şurub pentru scurgerea uleiului

48 Rezervor de ulei hidraulic

49 Filtru deaspirare în rezervorul de ulei

50 Filtru de aerisire

51 Bloc de supape

52 Colier de strângere

Pentru a schimba uleiul hidraulic:

- ▶ Închideţi platforma cu puntea de trecere pliată, astfel încât tot uleiul hidraulic să curgă înapoi în recipientul de ulei hidraulic (a se vedea capitolul „Elemente de comandă“ de la pag. 42).
- ▶ Îndepărtaţi filtrul de ventilare **(50)**.
- ▶ Aspiraţi uleiul hidraulic prin deschizătura de umplere.

Dacă uleiul hidraulic este foarte murdar, trebuie să fie curăţaţi rezervorul de ulei hidraulic **(48)**:

- ▶ Îndepărtaţi opritorul rezervorului de pe partea din spate a rezervorului.
- ▶ Desfaceţi colierele de strângere **(52)**
- ▶ Scoateţi recipientul de ulei hidraulic **(48)** din blocul de supape **(51)**. Acordaţi atenţie conductelor de aspirare şi de retur şi filtrului de aspirare **(49)** din recipientul de ulei hidraulic **(48)**.
- ▶ Ridicaţi recipientul de ulei hidraulic **(48)** din ghidaj şi curăţaţi-l în afara autovehiculului.
- ▶ Reintroduceţi recipientul de ulei hidraulic **(48)** şi conectaţi-l. Efectuaţi paşii descrişi mai sus în ordine inversă.
- ▶ Umpleţi cu ulei până la marcajul corespunzător de pe tija de nivel. Nivelul de umplere ar trebuie să fie de 2/3 pe tija de nivel.

Indicaţie: Utilizaţi numai uleiurile care sunt indicate în capitolul „Lubrifianţi şi materiale consumabile“ de la pag. 196.

- ▶ După ca aţi umplut rezervorul de ulei, porniţi instalaţia de două ori.
- ▶ Controlaţi nivelul uleiului (a se vedea capitolul „Verificarea nivelului uleiului“ de la pag. 145) şi, dacă este necesar, umpleţi sau scurgeţi ulei.
- ▶ Reintroduceţi agregatul hidraulic în tubul de susţinere şi fixaţi-l.
- ▶ Eliminaţi uleiurile uzate în conformitate cu dispoziţiile legale.

Pentru toate

Protejarea împotriva coroziunii a comutatorului principal

Pentru a proteja comutatorul principal împotriva coroziunii:

▶ Lubrifiaţi comutatorul principal cu vaselină pentru contacte.

Verificări

Fiecare platformă ridicătoare de încărcare-descărcare este livrată cu un carnetul pentru verificări. În conformitate cu acest carnet pentru verificări, următoarele verificări trebuie să fie efectuate de un expert al unui atelier autorizat:

- Verificarea după montare cu confirmarea în scris în carnetul pentru verificări a punerii în funcţiune fără reclamaţii.
- Verificarea regulată, care trebuie să fie efectuată cel puţin o dată pe an. Ansamblul verificărilor esenţiale este descris în carnetul pentru verificări. Verificarea trebuie să fie confirmată în scris în carnetul pentru verificări.
- Verificarea extraordinară după reviziile importante sau după efectuarea de modificări asupra construcţiei. Verificarea trebuie să fie confirmată în scris în carnetul pentru verificări.

Modificările constructive sunt permise numai cu aprobarea fabricantului. În cazul în care se efectuează modificări la platforma ridicătoare de încărcare-descărcare fără acordul nostru, dreptul de garanţie se pierde. Fabricantul nu îşi asumă nicio răspundere pentru daune materiale, accidentări etc. Acest lucru este valabil şi în cazul în care se utilizează alte piese de schimb decât cele originale, dacă utilizarea acestora nu a fost aprobată de noi în mod explicit.

Pentru toate

Remedierea avariilor

Chiar şi o platformă ridicătoare de încărcare-descărcare îngrijită şi bine întreţinută poate suferi avarii.

Următoarea descriere a eventualelor defecţiuni vă oferă posibilitatea să identificaţi şi să remediaţi rapid avariile, economisind timp şi bani.

Identificarea şi remedierea avariilor trebuie să fie efectuate în atelierele autorizate. Repertoarul atelierelor vă oferă informaţii referitoare la adresele atelierelor autorizate de firma noastră. Dacă este necesar, acestea pot fi obţinute de la reprezentanţele comerciale ale firmei noastre sau de la fabrică.

Pentru identificarea avariilor este util să utilizaţi o lampă de control. Utilizaţi racordul de masă prevăzut în acest scop de pe placa de circuit imprimat.

Indicaţie: Dacă platforma ridicătoare de încărcare-descărcare nu mai poate fi operată din cauza unui senzor defect, aceasta poate fi comutată la un regim de urgenţă. În regimul de urgenţă, senzorii nu sunt solicitaţi. Pentru a comuta la regimul de urgenţă, procedaţi după cum urmează:

▶ Acţionaţi tastele „Deschidere”, „Coborâre” şi, dacă există, „Tasta suplimentară” timp de cel puţin 10 secunde.

Pe indicatorul segmentului 7 apare un „E”. Acum orice mişcare a platformei ridicătoare de încărcare-descărcare trebuie să fie deplasată manual. Toate procesele automate sunt dezactivate.

Înainte de a începe identificarea avariilor, trebuie să verificaţi următoarele:

▶ Asiguraţi-vă că platforma ridicătoare de încărcare-descărcare este pornită din cabina şoferului.

▶ Verificaţi dacă întrerupătorul general al acumulatoarelor este conectat.

▶ Asiguraţi-vă că siguranţa principală pentru alimentarea electrică este intactă.

▶ Verificaţi funcţionarea ambelor siguranţe de comandă ale agregatului hidraulic, resp. ale dispozitivului de putere.

▶ Verificaţi siguranţa pentru tensiunea de comandă de 12 V de la acumulatorul vehiculului.

▶ Asiguraţi-vă că acumulatoarele vehiculului funcţionează şi sunt încărcate.

- ▶ Verificaţi dacă conductorul de masă al agregatului, resp. al dispozitivului de putere oferă o legătură de masă corectă între platforma ridicătoare de încărcare-descărcare şi vehicul.
- ▶ Asiguraţi-vă că în rezervorul de ulei există suficient ulei (exceptând varianta E).
- ▶ Asiguraţi-vă că nicio componentă mecanică sau electrică nu este avariată.

AVERTIZARE!

Pericol de provocare a arsurilor în caz de scurtcircuit!

Datorită puterii acumulatoarelor, în caz de scurtcircuit se pot provoca arsuri periculoase.

- ▶ Înainte de a începe orice lucrare la instalaţia electrică, deconectaţi întrerupătorul general al acumulatoarelor sau racordul minus al acumulatoarelor.

Dacă platforma ridicătoare de încărcare-descărcare prezintă alte avarii, nu încercaţi să le remediaţi singur, ci solicitaţi, cu ajutorul următoarelor tabele, remedierea acestora de către atelierele autorizate. În repertoarul atelierelor puteţi găsi adresa celui mai apropriat atelier autorizat, precum şi alte informaţii de contact.

A C F G K L M Tabele pentru remedierea avariilor

Inainte de pornire		
Avarie	**Cauze posibile**	**Remediu**
Indicatorul optic din cabina şoferului se aprinde intermitent rapid	**Senzorul de înclinare b15 este defect**	**Înlocuiţi senzorul de înclinare b15**

Pornire (LED-ul de pe placa de circuit imprimat se aprinde intermitent în ritmul semnalizatorului de poziţie)		
Avarie	**Cauze posibile**	**Remediu**
Indicatorul optic din cabina şoferului se aprinde intermitent în mod aleator	**Comutatorul de înclinare b13 este defect (scurtcircuit)**	**Înlocuiţi comutatorul de înclinare b13**
	Senzorul de înclinare b15 pt. bara de ghidare este defect	**Înlocuiţi senzorul de înclinare b15**
LED-ul de pe placa de circuit imprimat nu se aprinde intermitent	**Comutatorul din cabina şoferului este defect**	**Verificaţi racordul 2 şi 4 cu lampa de control**
	S-au ars siguranţele e1 sau e2 ale agregatului	**Înlocuiţi siguranţele**
	Placa de circuit imprimat din capacul de etanşare este defectă	**Înlocuiţi placa de circuit imprimat**

Deschidere (Platforma se deschide până în poziţia de operare orizontală – această poziţie este memorizată şi, la ridicare, după alinierea cu podeaua, platforma se deplasează din nou în această poziţie)		
Avarie	**Cauze posibile**	**Remediu**
Platforma nu se deschide cu motorul	**Ieşirea J 1/3 nu indică nicio ieşire**	**Verificaţi cu lampa de control conform schemei de conexiuni**
	Releul de protecţie a motorului este defect	**Verificaţi releul de protecţie a motorului**

Deschidere

(Platforma se deschide până în poziţia de operare orizontală – această poziţie este memorizată şi, la ridicare, după alinierea cu podeaua, platforma se deplasează din nou în această poziţie)

Avarie	Cauze posibile	Remediu
Platforma nu se deschide	Comutator rotativ, comutator basculant sau buton defect	Verificaţi cu lampa de control conform schemei de conexiuni contactele, utilizând racordul de masă JK al plăcii de circuit imprimat
	Fişa supapei S 3 sau S 4 nu are tensiune, cablu defect	Verificaţi cu lampa de control
	Supapa de comandă S 5 sau atenuatorul de presiune se blochează	Curăţaţi-o sau înlocuiţi-o
Lămpile de avertizare de pe platformă nu se aprind intermitent când platforma este deschisă	Senzorul de înclinare b15 al platformei este dereglat sau defect	Reglaţi-l sau înlocuiţi-l
	Placa de circuit imprimat este defectă	Înlocuiţi-o
	Fişele sunt defecte	Înlocuiţi-le
	Lămpile de avertizare sunt defecte	Înlocuiţi-le
	Senzorul de proximitate b25 este dereglat sau defect	Reglaţi-l sau înlocuiţi-l

Extindere

Avarie	Cauze posibile	Remediu
Platforma nu se extinde, motorul este în funcţiune	Supapele electromagnetice S 7 şi S 8 nu sunt etanşe	Curăţaţi-le sau înlocuiţi-le
	Supapa electromagnetică S 8 nu se deschide	Curăţaţi-o sau înlocuiţi-o
	Supapa pentru încetinirea coborârii S 11 nu se deschide	Curăţaţi-o sau înlocuiţi-o
	Garnitura pistonului din cilindrul de extensie defectă	Înlocuiţi-o

Depliere (Model R 1500 SH – R 2000 LH)

Avarie	Cauze posibile	Remediu
Platforma nu se depliază, motorul este în funcţiune	Supapele electromagnetice S 7 şi S 8 nu sunt etanşe	Curăţaţi-le sau înlocuiţi-le
	Supapa electromagnetică S 12 nu se deschide	Curăţaţi-o sau înlocuiţi-o
	Supapa S 10 nu se deschide	Curăţaţi-o sau înlocuiţi-o
	Garnitura pistonului din cilindrul de depliere defectă	Înlocuiţi-o

Coborâre

Avarie	Cauze posibile	Remediu
Platforma nu coboară sau coboară prea lent, dar deschiderea funcţionează	Robinetul pentru reglarea debitului R 1 sau R 2 de la cilindrul de ridicare este blocat sau defect	Curăţaţi-le sau înlocuiţi-le
	Lagărul este prea strâns	Lubrifiaţi locaşurile lagărului
	Uleiul hidraulic este prea vâscos	Schimbaţi uleiul şi selectaţi tipurile de ulei recomandate
Platforma nu coboară când este operată cu întrerupătoarele acţionate cu piciorul	Aţi apăsat întrerupătoarele acţionate cu piciorul prea rapid (< 1 s) sau prea încet (> 3 s) unul după altul	Eliberaţi ambele întrerupătoare acţionate cu piciorul, aşteptaţi câteva secunde şi apoi repetaţi operaţia
	Întrerupătorul acţionat cu piciorul este defect	Desfaceţi conexiunea cu fişă din platformă şi verificaţi întrerupătorul acţionat cu piciorul cu ajutorul testerului de conexiuni
	Cablul nr. 2 al platformei este defect	Călcaţi pe ambele întrerupătoare acţionate cu piciorul şi verificaţi tensiunea la fişele J 3/6 şi J 3/5 de pe placa de circuit imprimat cu lampa de control

Coborâre

Avarie	Cauze posibile	Remediu
Platforma nu coboară când este operată cu elementul de comandă lateral	Comutator rotativ, comutator basculant sau buton defect	Verificaţi cu lampa de control conform schemei de conexiuni contactele, utilizând racordul de masă JK al plăcii de circuit imprimat
	Placa de circuit J 4/15 nu indică nicio ieşire	Scoateţi fişa J 4 şi verificaţi borna 15 cu lampa de control
	Placa de circuit J 1/12 nu indică nicio ieşire	Scoateţi fişa J 1 şi verificaţi borna 12 cu lampa de control
	Fişa supapei la S 1 sau S 2 nu are tensiune (cablu defect)	Verificaţi cu lampa de control
	Supapa S 5 a agregatului nu comută	Verificaţi cu lampa de control
Platforma basculează în timp ce coboară	Comutatorul de înclinare b13 este dereglat	Reglaţi-l
Platforma basculează singură	Supapele electromagnetice S 3 şi S 4 ale cilindrului de înclinare sunt murdare sau defecte	Curăţaţi-le sau înlocuiţi-le
	Garnitura pistonului din cilindrul de înclinare este defectă	Înlocuiţi-o
Platforma coboară automat	Supapele electromagnetice S 1 şi S 2 ale cilindrului de ridicare sunt murdare sau defecte	Curăţaţi-le sau înlocuiţi-le

Alinierea cu solul (Platforma basculează)		
Avarie	**Cauze posibile**	**Remediu**
Acţionarea în caz de urgenţă: Acţionaţi butonul „Deschidere“ (28) şi butonul suplimentar (29) de pe elementul de comandă lateral până când platforma basculează		
Platforma nu basculează	**Comutatorul de înclinare b13 este dereglat sau defect**	**Reglaţi comutatorul de înclinare b13 astfel încât platforma să basculeze după aşezarea pe sol**
	Placa de circuit J 4/14 nu indică nicio ieşire	**Verificaţi bl (semnal) cu lampa de control la fişa J 41 (comutatorul de înclinare)**
	Fişa supapei la S 3 sau S 4 nu are tensiune (cablu defect)	**Scoateţi fişa J 4 şi verificaţi borna 14 cu lampa de control**
	Supapele electromagnetice S 3 şi S 4 ale cilindrului de înclinare sunt murdare sau defecte	**Curăţaţi-le sau înlocuiţi-le**
	Placa de circuit imprimat a memorizat avarii	**Deconectaţi alimentarea şi verificaţi cu lampa de control**
	Robinetul pentru reglarea debitului R 5 sau atenuatorul de presiune este blocat sau defect	**Curăţaţi-le sau înlocuiţi-le**
	Placa de circuit imprimat este defectă	**Înlocuiţi-o**
Platforma nu basculează, iar indicatorul optic din cabina şoferului se aprinde intermitent rapid	**Senzorul de înclinare b15 pt. bara de ghidare este defect**	**Înlocuiţi senzorul de înclinare b15**

Ridicarea platformei de pe sol (Platforma basculează în poziţia de operare orizontală, care a fost memorizată la deschidere)		
Avarie	**Cauze posibile**	**Remediu**
Platforma nu basculează în poziţia de operare orizontală când este operată cu întrerupătoarele acţionate cu piciorul	**Aţi apăsat întrerupătoarele acţionate cu piciorul prea rapid (într-un timp mai scurt de 1 s) sau prea încet (într-un timp mai lung de 3 s) unul după altul**	**Eliberaţi ambele întrerupătoare acţionate cu piciorul, aşteptaţi câteva secunde şi apoi repetaţi operaţia**
	Întrerupătorul acţionat cu piciorul este defect	**Desfaceţi conexiunea cu fişă din platformă şi verificaţi întrerupătorul acţionat cu piciorul cu ajutorul testerului de conexiuni**
	Cablul nr. 2 al platformei este defect	**Călcaţi pe ambele întrerupătoare acţionate cu piciorul şi verificaţi tensiunea la fişele J 3/6 şi J 3/5 de pe placa de circuit imprimat cu lampa de control**
La ridicare, platforma nu basculează în poziţie orizontală	**Supapa cu căi multiple S 5 este blocată sau defectă**	**Curăţaţi-o sau înlocuiţi-o**
	Senzorul de înclinare b15 este defect	**Înlocuiţi-l**
La ridicare, platforma basculează dincolo de poziţia reglată preliminar	**Senzorul de înclinare b15 este defect**	**Înlocuiţi-l**
	Supapa cu căi multiple S 5 este blocată sau defectă	**Curăţaţi-o sau înlocuiţi-o**
Platforma nu basculează în poziţie orizontală, ci se ridică	**Placa de circuit J 1/12 nu indică nicio ieşire**	**Verificaţi la fişa J 1 borna 12 cu lampa de control, utilizând racordul de masă JK al plăcii de circuit imprimat**
	Supapa S 5 a agregatului nu comută	**Verificaţi cu lampa de control**
Platforma nu basculează în poziţie orizontală, ci se ridică, iar indicatorul optic din cabina şoferului se aprinde intermitent rapid	**Senzorul de înclinare b15 platformă este defect**	**Înlocuiţi senzorul de înclinare b15**
Platforma basculează dincolo de poziţia reglată preliminar dacă ridicaţi platforma	**Senzorul de înclinare b15 este defect**	**Înlocuiţi-l**
	Supapa cu căi multiple este blocată sau defectă	**Curăţaţi-o sau înlocuiţi-o**

Ridicare (Platforma se deplasează în sus până la marginea de încărcare)		
Avarie	**Cauze posibile**	**Remediu**
Platforma nu se ridică	**Comutator rotativ, comutator basculant sau buton defect**	**Verificaţi cu lampa de control conform schemei de conexiuni contactele, utilizând racordul de masă JK al plăcii de circuit imprimat**
	Placa de circuit J 1/3 nu indică nicio ieşire	**Verificaţi fişa J 1/3 a plăcii de circuit imprimat cu lampa de control, conform schemei de conexiuni**
	Releul de protecţie a motorului din agregat nu declanşează sau este defect	**Verificaţi releul de protecţie a motorului cu lampa de control**
Platforma nu se ridică, deşi agregatul hidraulic este în funcţiune	**Supapa cu căi multiple S 5 este blocată sau defectă**	**Curăţaţi-o sau înlocuiţi-o**
	Supapele electromagnetice S 1 şi S 2 ale cilindrului de ridicare sunt murdare sau defecte	**Curăţaţi-le sau înlocuiţi-le**
	Filtrul de aspirare al pompei este murdar	**Curăţaţi-l sau înlocuiţi-l**
	Platforma este suprasolicitată	**Reduceţi solicitarea în conformitate cu tabelul de sarcini admise**
	Pompa hidraulică este defectă	**Înlocuiţi-o**
	Electromotorul este defect	**Înlocuiţi-l**
	Atenuatorul de presiune este murdar sau defect	**Curăţaţi-l sau înlocuiţi-l**
	Supapa de limitare a presiunii este dereglată sau defecă	**Mai întâi corectaţi reglarea, apoi sigilaţi sau înlocuiţi**

Închidere
(Platforma se închide)

Avarie	Cauze posibile	Remediu
Platforma nu se închide	Comutator rotativ, comutator basculant sau buton defect	Verificaţi cu lampa de control conform schemei de conexiuni contactele din elementul de comandă
	Placa de circuit J 1/3 sau J 1/12 nu indică nicio ieşire	Verificaţi fişa J 1/3 şi J 1/12 a plăcii de circuit imprimat cu lampa de control, conform schemei de conexiuni
	Releul de protecţie a motorului sau supapa S 5 a agregatului nu comută	Verificaţi cu lampa de control
Platforma închisă în poziţia finală nu se află la nivelul podelei camionului	Capătul structurii a fost montat prea strâns	Strângeţi structura în conformitate cu indicaţiile din schema de montare.
	Lagărul este descentrat (în cazul utilizării îndelungate)	Înlocuiţi bolţurile şi bucşele lagărelor

Retractare

Avarie	Cauze posibile	Remediu
Platforma nu se retrage, motorul este în funcţiune	Supapele electromagnetice S 7 şi S 8 nu sunt etanşe	Curăţaţi-le sau înlocuiţi-le
	Supapa electromagnetică S 7 nu se deschide	Curăţaţi-o sau înlocuiţi-o
	Supapa electromagnetică S 11 nu se deschide	Curăţaţi-o sau înlocuiţi-o
	Garnitura pistonului din cilindrul de extensie este defectă	Înlocuiţi-o

Pliere
(la modelul R 1500 SH – R 2000 LH)

Avarie	Cauze posibile	Remediu
Platforma nu se depliază, motorul este în funcţiune	Supapele electromagnetice S 7 şi S 8 nu sunt etanşe	Curăţaţi-le sau înlocuiţi-le
	Supapa electromagnetică S 12 nu se deschide	Curăţaţi-o sau înlocuiţi-o
	Supapa electromagnetică S 9 nu se deschide	Curăţaţi-o sau înlocuiţi-o
	Garnitura pistonului din cilindrul de depliere este defectă	Înlocuiţi-o

Pornirea sistemului Warnfix (Sistemul Warnfix porneşte automat la deschiderea sau extinderea platformei, lămpile din stânga şi dreapta sunt conectate în paralel)		
Avarie	**Cauze posibile**	**Remediu**
Lămpile de avertizare nu se aprind intermitent	**Scurtcircuit în lampă sau cablaj**	**Înlăturaţi scurtcircuitul**
	Lampa este defectă	**Înlocuiţi-o**
	Senzorul de proximitate b25 este defect	**Înlocuiţi-l**

E Tabele pentru remedierea avariilor

Înainte de pornire		
Avarie	**Cauze posibile**	**Remediu**
Indicatorul optic din cabina şoferului se aprinde intermitent rapid	**Senzorul de înclinare b15 este defect**	**Înlocuiţi senzorul de înclinare b15**

Pornire (LED-ul de pe placa de circuit imprimat se aprinde intermitent în ritmul semnalizatorului de poziţie)		
Avarie	**Cauze posibile**	**Remediu**
Indicatorul optic din cabina şoferului se aprinde intermitent în mod aleator	**Comutatorul de înclinare b13 este defect (scurtcircuit)**	**Înlocuiţi senzorul de înclinare b15**
	Senzorul de înclinare b15 pt. bara de ghidare este defect	**Înlocuiţi senzorul de înclinare b15**
LED-ul de pe placa de circuit imprimat nu se aprinde intermitent	**Comutatorul din cabina şoferului este defect**	**Verificaţi racordul 2 şi 4 cu lampa de control**
	S-au ars siguranţele e1 sau e2 ale dispozitivului de putere	**Înlocuiţi siguranţele**
	Placa de circuit imprimat din capacul de etanşare este defectă	**Înlocuiţi placa de circuit imprimat**

Deschidere (Platforma se deschide până în poziţia de operare orizontală – această poziţie este memorizată şi, la ridicare, după alinierea cu podeaua, platforma se deplasează din nou în această poziţie)		
Avarie	**Cauze posibile**	**Remediu**
Platforma nu se deschide	**Comutator rotativ, comutator basculant sau buton defect**	**Verificaţi cu lampa de control conform schemei de conexiuni contactele, utilizând racordul de masă JK al plăcii de circuit imprimat**
	Releul de protecţie a motorului K4 sau releul K5 este defect	**Verificaţi releul de protecţie a motorului sau releul**
	Ieşirea J4/14, JK sau J43/90 nu indică nicio ieşire	**Verificaţi cu lampa de control conform schemei de conexiuni**
Lămpile de avertizare de pe platformă nu se aprind intermitent când platforma este deschisă	**Senzorul de înclinare b15 al platformei este dereglat sau defect**	**Reglaţi-l sau înlocuiţi-l**
	Placa de circuit imprimat este defectă	**Înlocuiţi-o**
	Fişele sunt defecte	**Înlocuiţi-le**
	Lămpile de avertizare sunt defecte	**Înlocuiţi-le**

Coborâre

Avarie	Cauze posibile	Remediu
Platforma nu coboară, dar deschiderea funcţionează	Cilindrul de ridicare se blochează	Acţionaţi scurt ridicarea, apoi repetaţi coborârea
	Lagărul este prea strâns	Lubrifiaţi locaşurile lagărului
	Ieşirea J4/15 sau J42/81 nu indică nicio ieşire	Verificaţi cu lampa de control conform schemei de conexiuni
	Releul de protecţie a motorului K2 sau releul K7 este defect	Verificaţi releul de protecţie a motorului sau releul
Platforma nu coboară când este operată cu întrerupătoarele acţionate cu piciorul	Aţi apăsat întrerupătoarele acţionate cu piciorul prea rapid (într-un timp mai scurt de 1 s) sau prea încet (într-un timp mai lung de 3 s) unul după altul	Eliberaţi ambele întrerupătoare acţionate cu piciorul, aşteptaţi câteva secunde şi apoi repetaţi operaţia
	Întrerupătorul acţionat cu piciorul este defect	Desfaceţi conexiunea cu fişă din platformă şi verificaţi întrerupătorul acţionat cu piciorul cu ajutorul testerului de conexiuni
	Cablul nr. 2 al platformei este defect	Călcaţi pe ambele întrerupătoare acţionate cu piciorul şi verificaţi tensiunea la fişele J 3/6 şi J 3/5 de pe placa de circuit imprimat cu lampa de control
Platforma nu coboară când este operată cu elementul de comandă lateral	Comutator rotativ, comutator basculant sau buton defect	Verificaţi cu lampa de control conform schemei de conexiuni contactele, utilizând racordul de masă JK al plăcii de circuit imprimat
	Cablul nr. 3 al elementului de comandă este defect	Acţionaţi comutatoarele rotative unele după altele şi verificaţi tensiunea fişei J30 cu lampa de control conform schemei de conexiuni
Platforma basculează în timp ce coboară	Cilindrul de ridicare coboară prea lent, resp. deloc	Lubrifiaţi locaşurile lagărului, acţionaţi scurt ridicarea, apoi repetaţi coborârea

Alinierea cu solul (Platforma basculează)		
Avarie	**Cauze posibile**	**Remediu**
Acţionarea în caz de urgenţă: Acţionaţi butonul „Deschidere“ (28) şi butonul suplimentar (29) de pe elementul de comandă lateral până când platforma basculează		
Platforma nu basculează	**Ieşirea J4/15, J4/14, JK sau J42/81 nu indică nicio ieşire**	**Verificaţi cu lampa de control conform schemei de conexiuni**
	Lagărul este prea strâns	**Lubrifiaţi locaşurile lagărului**
Platforma nu basculează, iar indicatorul optic din cabina şoferului se aprinde intermitent rapid	**Senzorul de înclinare b15 pt. bara de ghidare este defect**	**Înlocuiţi senzorul de înclinare b15**

Ridicarea platformei de pe sol (Platforma basculează în poziţia de operare orizontală, care a fost memorizată la deschidere)		
Avarie	**Cauze posibile**	**Remediu**
Platforma nu basculează în poziţia de operare orizontală când este operată cu întrerupătoarele acţionate cu piciorul	**Aţi apăsat întrerupătoarele acţionate cu piciorul prea rapid (într-un timp mai scurt de 1 s) sau prea încet (într-un timp mai lung de 3 s) unul după altul**	**Eliberaţi ambele întrerupătoare acţionate cu piciorul, aşteptaţi câteva secunde şi apoi repetaţi operaţia**
	Întrerupătorul acţionat cu piciorul este defect	**Desfaceţi conexiunea cu fişă din platformă şi verificaţi întrerupătorul acţionat cu piciorul cu ajutorul testerului de conexiuni**
	Cablul nr. 2 al platformei este defect	**Călcaţi pe ambele întrerupătoare acţionate cu piciorul şi verificaţi tensiunea la fişele J 3/6 şi J 3/5 de pe placa de circuit imprimat cu lampa de control**
La ridicare, platforma nu basculează în poziţie orizontală sau basculează peste poziţia reglată în prealabil	**Senzorul de înclinare b15 este defect**	**Înlocuiţi-le**

Ridicarea platformei de pe sol

(Platforma basculează în poziţia de operare orizontală, care a fost memorizată la deschidere)

Avarie	Cauze posibile	Remediu
Platforma nu basculează în poziţie orizontală, ci se ridică	**Ieşirea J43/90, J1/12, JK sau JK nu indică nicio ieşire**	**Verificaţi cu lampa de control conform schemei de conexiuni**
	Releul de protecţie a motorului K3 este defect	**Verificaţi releul de protecţie a motorului**
Platforma nu basculează în poziţie orizontală, ci se ridică, iar indicatorul optic din cabina şoferului se aprinde intermitent rapid	**Senzorul de înclinare b15 platformă este defect**	**Înlocuiţi-l**

Ridicare

(Platforma se deplasează în sus până la marginea de încărcare)

Avarie	Cauze posibile	Remediu
Platforma nu se ridică	**Comutator rotativ, comutator basculant sau buton defect**	**Verificaţi cu lampa de control conform schemei de conexiuni contactele, utilizând racordul de masă JK al plăcii de circuit imprimat**
	Placa de circuit J 1/3 sau J 42/81 nu indică nicio ieşire	**Verificaţi placa de circuit imprimat cu lampa de control conform schemei de conexiuni**
	Releul de protecţie a motorului K1 este defect	**Verificaţi releul de protecţie a motorului**

Închidere (Platforma se închide)		
Avarie	**Cauze posibile**	**Remediu**
Platforma nu se închide	**Comutator rotativ, comutator basculant sau buton defect**	**Verificaţi cu lampa de control conform schemei de conexiuni contactele, utilizând racordul de masă JK al plăcii de circuit imprimat**
	Placa de circuit imprimat J 1/12 sau J43/90 sau JK nu indică nicio ieşire	**Verificaţi placa de circuit imprimat cu lampa de control conform schemei de conexiuni**
	Releul de protecţie a motorului K1 este defect	**Verificaţi releul de protecţie a motorului**
Platforma închisă în poziţia finală nu se află la nivelul podelei camionului	**Capătul structurii a fost montat prea strâns**	**Strângeţi structura în conformitate cu indicaţiile din schema de montare**
	Lagărul este descentrat (în cazul utilizării îndelungate)	**Înlocuiţi bolţurile şi bucşele lagărelor**

Pornirea sistemului Warnfix (Sistemul Warnfix porneşte automat la deschiderea sau extinderea platformei, lămpile din stânga şi dreapta sunt conectate în paralel)		
Avarie	**Cauze posibile**	**Remediu**
Lampa de avertizare nu se aprinde intermitent	**Scurtcircuit în lampă sau cablaj**	**Înlăturaţi scurtcircuitul**
	Lampa este defectă	**Înlocuiţi-o**

V Tabele pentru remedierea avariilor

Înainte de pornire		
Avarie	**Cauze posibile**	**Remediu**
Indicatorul optic din cabina şoferului se aprinde intermitent rapid	**Senzorul de înclinare b15 este defect**	**Înlocuiţi senzorul de înclinare b15**

Pornire (LED-ul de pe placa de circuit imprimat se aprinde intermitent în ritmul semnalizatorului de poziţie)		
Avarie	**Cauze posibile**	**Remediu**
LED-ul de pe placa de circuit imprimat nu se aprinde intermitent	**S-au ars siguranţele e1 sau e2 ale agregatului**	**Înlocuiţi siguranţele**
	Placa de circuit imprimat din capacul de etanşare este defectă	**Înlocuiţi placa de circuit imprimat**

Deschidere (Platforma deschide până la poziţia de operare)		
Avarie	**Cauze posibile**	**Remediu**
Platforma nu se deschide cu motorul	**Ieşirea J1/3 nu indică nicio ieşire**	**Verificaţi cu lampa de control conform schemei de conexiuni**
	Releul de protecţie a motorului este defect	**Verificaţi releul de protecţie a motorului**
Platforma nu se deschide	**Buton cu apăsare defect**	**Verificaţi cu lampa de control conform schemei de conexiuni contactele, utilizând racordul de masă JK al plăcii de circuit imprimat**
	Fişa supapei S4 sau S5 nu are tensiune, cablu defect	**Verificaţi cu lampa de control**
	Supapa de comandă S6 sau atenuatorul de presiune se blochează	**Curăţaţi-o sau înlocuiţi-o**
Lămpile de avertizare de pe platformă nu se aprind intermitent când platforma este deschisă	**Senzorul de înclinare b15 al platformei este dereglat sau defect**	**Reglaţi-l sau înlocuiţi-l**
	Placa de circuit imprimat este defectă	**Înlocuiţi-o**
	Fişele sunt defecte	**Înlocuiţi-le**
	Lămpile de avertizare sunt defecte	**Înlocuiţi-le**

Ridicare (Platforma se deplasează în sus până la marginea de încărcare)		
Avarie	**Cauze posibile**	**Remediu**
Platforma nu se ridică	**Buton cu apăsare defect**	**Verificaţi cu lampa de control conform schemei de conexiuni contactele, utilizând racordul de masă JK al plăcii de circuit imprimat**
	Placa de circuit J 1/3 nu indică nicio ieşire	**Verificaţi fişa J 1/3 a plăcii de circuit imprimat cu lampa de control, conform schemei de conexiuni**
	Releul de protecţie a motorului din agregat nu declanşează sau este defect	**Verificaţi releul de protecţie a motorului cu lampa de control**
	Comutatorul termic este declanşat	**Lăsaţi motorul să se răcească**
Platforma nu se ridică, deşi agregatul hidraulic este în funcţiune	**Supapa cu căi multiple S 3 este blocată sau defectă**	**Curăţaţi-o sau înlocuiţi-o**
	Supapele electromagnetice S 1 şi S 2 ale cilindrului de ridicare sunt murdare sau defecte	**Curăţaţi-le sau înlocuiţi-le**
	Filtrul de aspirare al pompei este murdar	**Curăţaţi-l sau înlocuiţi-l**
	Platforma este suprasolicitată	**Reduceţi solicitarea în conformitate cu tabelul de sarcini admise**
	Pompa hidraulică este defectă	**Înlocuiţi-o**
	Electromotorul este defect	**Înlocuiţi-l**
	Atenuatorul de presiune este murdar sau defect	**Curăţaţi-l sau înlocuiţi-l**
	Supapa de limitare a presiunii este dereglată sau defecă	**Mai întâi corectaţi reglarea, apoi sigilaţi sau înlocuiţi**

Coborâre
(Platforma se deplasează până la sol)

Avarie	Cauze posibile	Remediu
Platforma nu coboară	Robinetul pentru reglarea debitului R 1 sau R 2 de la cilindrul de ridicare este blocat sau defect	Curăţaţi-l sau înlocuiţi-l
	Lagăr de alunecare rigid	Curăţaţi şi gresaţi lagărele de alunecare
	Uleiul hidraulic este prea vâscos	Schimbaţi uleiul şi respectaţi tipurile de ulei recomandate
	Supapa electromagnetică S 1 sau S 2 este defectă	Curăţaţi-o sau înlocuiţi-o
Platforma nu coboară când este operată cu telecomanda cu cablu	Buton cu apăsare defect	Verificaţi cu lampa de control conform schemei de conexiuni contactele, utilizând racordul de masă JK al plăcii de circuit imprimat
	Placa de circuit J 4/15 nu indică nicio ieşire	Scoateţi fişa J 4 şi verificaţi borna 15 cu lampa de control
	Fişa supapei la S 1 sau S 2 nu are tensiune (cablu defect)	Verificaţi cu lampa de control
Platforma coboară automat	Supapele electromagnetice S 1 şi S 2 ale cilindrului de ridicare sunt murdare sau defecte	Curăţaţi-le sau înlocuiţi-le

Depliere

Avarie	Cauze posibile	Remediu
Puntea nu se depliază, motorul este în funcţiune	Supapele electromagnetice S 10 şi S 11 nu se deschid	Curăţaţi-le sau înlocuiţi-le
	Supapa electromagnetică S 7 nu se deschide	Curăţaţi-o sau înlocuiţi-o
	Garnitura pistonului din cilindrul de înclinare defectă	Înlocuiţi-o

Pliere

Avarie	Cauze posibile	Remediu
Puntea nu se pliază, motorul este în funcţiune	Supapa electromagnetică S 7 nu se deschide	Curăţaţi-o sau înlocuiţi-o
	Supapa electromagnetică S 12 nu se deschide	Curăţaţi-o sau înlocuiţi-o
	Supapa electromagnetică S 13 nu se deschide	Curăţaţi-o sau înlocuiţi-o
	Garnitura pistonului din cilindrul de înclinare este defectă	Înlocuiţi-o

Pornirea sistemului Warnfix

(Sistemul Warnfix porneşte automat la deschidere, lămpile din stânga şi dreapta sunt conectate în paralel)

Avarie	Cauze posibile	Remediu
Lampa de avertizare nu se aprinde intermitent	Scurtcircuit în lampă sau cablaj	Înlăturaţi scurtcircuitul
	Lampa este defectă	Înlocuiţi-o

Închidere

(Platforma se închide)

Avarie	Cauze posibile	Remediu
Platforma nu se închide, resp. într-o singură parte	Sistemul de comandă manual de urgenţă de la cilindrii de înclinare este activ, resp. ambii sunt activi	Rotiţi şuruburile cu cap striat de la supapele electromagnetice în exterior
Platforma nu se închide	Buton cu apăsare defect	Verificaţi cu lampa de control conform schemei de conexiuni contactele din elementul de comandă
	Placa de circuit J 1/3 sau J 43/93 nu indică nicio ieşire	Verificaţi fişa J 1/3 şi J 43/93 a plăcii de circuit imprimat cu lampa de control, conform schemei de conexiuni
	Releul de protecţie a motorului sau supapa S 7 a agregatului nu comută	Verificaţi cu lampa de control
	Senzorul de proximitate B 25 este defect	Verificaţi cu lampa de control conform schemei de conexiuni şi înlocuiţi, la nevoie

Date tehnice

Pentru toate

Capacitatea recomandată a acumulatorului

Greutatea încărcăturii [kg]	Capacitatea recomandată a acumulatorului
până la 1250	12 V = 1 x 143 Ah 24/12 V, 24 V = 2 x 12 V, 2 x 105 Ah
între 1250 şi 1750	12 V = 1 x 180 Ah 24/12 V, 24 V = 2 x 12 V, 2 x 143 Ah
între 1750 şi 4000	24/12 V, 24 V = 2 x 12 V, 2 x 180 Ah

Indicaţie: Dacă vă deplasaţi cu vehiculul numai pe trasee scurte, în trafic urban, cu operaţii frecvente de încărcare şi descărcare, selectaţi un acumulator din categoria imediat superioară. În plus, se recomandă utilizarea unui alternator mai puternic.

Pentru toate

Alternatoare trifazice pentru încărcarea acumulatorului

Greutatea încărcăturii [kg]	Alternatoare trifazice recomandate [Watt]
până la 1250	630
între 1250 şi 1750	730
între 1750 şi 4000	1000

Pentru toate

Domeniul de temperatură pentru utilizarea platformei ridicătoare de încărcare-descărcare

Standard	Echipament special „Frig“
–20 °C până la +60 °C	–40 °C până la +60 °C

Diagrame de sarcină

Următoarele tabele indică sarcina utilă (Q) admisă. Tabelul cu sarcini admise valabil pentru platforma ridicătoare de încărcare-descărcare aflată în posesia dumneavoastră poate fi găsit pe elementul de comandă lateral.

Sarcina utilă (Q) este compusă din sarcina care se află pe platformă, de ex. încărcătura transportată, operatorul, precum şi, eventual, un utilaj industrial de transport.

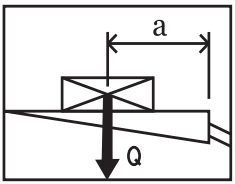

Sarcina utilă maximă admisă (Q) depinde de distanţa de distribuire a sarcinii (a). Distanţa de distribuire a sarcinii (a) este distanţa dintre marginea posterioară a suprafeţei de încărcare şi centrul de greutate al sarcinii utile **(12)**.

Sarcina utilă maximă admisă (Q) corespunzătoare distanţei maxime admise de distribuire a sarcinii (a) este inscripţionată în mod permanent pe suprafaţa platformei.

PERICOL!

Pericol de prejudicii corporale şi materiale!

Dacă depăşiţi sarcina utilă maximă admisă (Q) sau distanţa maximă admisă de distribuire a sarcinii (a), platforma ridicătoare de încărcare-descărcare se poate prăbuşi! Astfel, pot fi rănite persoane, iar platforma ridicătoare de încărcare-descărcare poate fi grav avariată. În astfel de cazuri, orice drept de garanţie se pierde!

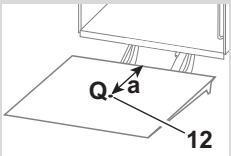

Dacă poziţionaţi sarcina utilă (Q) în centru, între marginea stângă şi cea dreaptă a platformei:

▶ Încărcaţi platforma ridicătoare de încărcare-descărcare cel mult cu sarcina utilă (Q) indicată în tabelul de lângă distanţa respectivă de distribuire a sarcinii (a)!

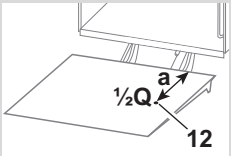

Dacă poziţionaţi sarcina utilă (Q) lângă marginea stângă sau cea dreaptă a platformei:

▶ Încărcaţi platforma ridicătoare de încărcare-descărcare **cel mult cu jumătate din sarcina utilă** (½Q) indicată în tabelul de lângă distanţa respectivă de distribuire a sarcinii (a)!

A

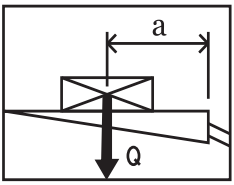

	a [mm]	Q [kg]
MBB C 750 S C 750 L C 750 LX C 750 SX C 750 SPL C 750 SPR PTC 750 S PTC 750 L PTC 750 LLW	600	750
	700	650
	820	550
	1120	400
	1800	250
MBB C 1000 L C 1000 SPL C 1000 SPR C 1000 ML C 1000 ML PRO PTC 1000 LLW	600	1000
	750	800
	950	600
	1400	400
	2400	230
MBB C 1000 S	700	1000
	875	800
	1150	600
	1700	400
	2400	250
MBB C 1000 LD	720	1250
	900	1000
	1200	750
	1800	500
	2400	370
MBB C 1500 L C 1500 LX C 1500 ML C 1500 ML PRO	600	1500
	720	1250
	900	1000
	1200	750
	2400	370
MBB C 1500 S C 1500 SZ C 1500 SK	1000	1500
	1200	1250
	1500	1000
	1850	800
	2400	600

	a [mm]	Q [kg]
MBB C 1750 LD C 1750 SZD	850	1750
	1000	1450
	1300	1150
	1650	900
	2400	600
MBB C 2000 L C 2000 LZ C 2000 LK C 2000 LX	750	2000
	900	1650
	1100	1300
	1600	950
	2400	600
MBB C 2000 S C 2000 SK	1000	2000
	1200	1650
	1500	1350
	1800	1100
	2100	950
MBB C 2500 L	750	2500
	900	2050
	1100	1700
	1600	1150
	2400	750
MBB C 2500 S C 2500 SK C 2500 SZ	1000	2500
	1400	1785
	1600	1560
	1800	1385
	2400	1040
MBB C 3000 S	1000	3000
	1200	2000
	1500	1600
	1800	1300
	2400	1000

B

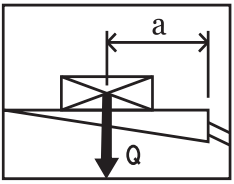

	a [mm]	Q [kg]
MBB C 500 LG	600	500
	700	430
	820	360
	1120	260
	1800	160

C

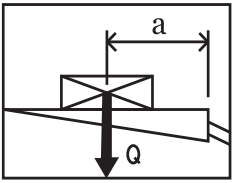

	a [mm]	Q [kg]
MBB C 350 VAN	850	350
	1000	300
	1200	250
	1500	200
	1800	160

	a [mm]	Q [kg]
MBB C 500 VAN C 500 VAN FLEX	600	500
	700	430
	820	360
	1120	260
	1800	160

	a [mm]	Q [kg]
MBB C 600 VAN	600	600
	700	430
	820	360
	1120	260
	1600	160

E

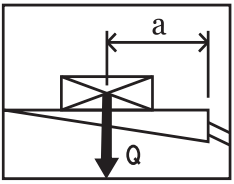

	a [mm]	Q [kg]
MBB C 1000 E	600	1000
	750	800
	950	600
	1400	400
	2400	230

F

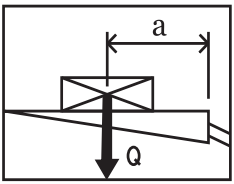

	a [mm]	Q [kg]
MBB R 750 L	600	750
	700	650
	820	550
	1120	400
	1800	250
MBB R 1000 S R 1000 S TRUCK	700	1000
	875	800
	1150	600
	1700	400
	2400	250
MBB R 1000 S TRUCK LGD / CCD	800	1000
	950	840
	1100	725
	1250	640
	1400	570
MBB R 1500 L R 1500 L FLAT R 1500 LX FLAT	600	1500
	720	1250
	900	1000
	1200	750
	2400	370
MBB R 1500 L TRUCK LGD / CCD	700	1500
	850	1235
	1000	1050
	1150	900
	1300	800

	a [mm]	Q [kg]
MBB R 1500 S R 1500 SK R 1500 S TRAIL R 1500 S TRUCK	1000	1500
	1200	1250
	1500	1000
	1850	800
	2400	600
MBB R 2000 L R 2000 LK R 2000 L TRAIL R 2000 L TRUCK	750	2000
	900	1650
	1100	1300
	1600	950
	2400	600
MBB R 2000 S	1000	2000
	1200	1650
	1500	1350
	1800	1100
	2100	950
MBB R 2500 L R 2000 L TRAIL	750	2500
	900	2050
	1100	1700
	1600	1150
	2400	750
MBB R 2500 S	1000	2500
	1400	1785
	1600	1560
	1800	1385
	2400	1040

G

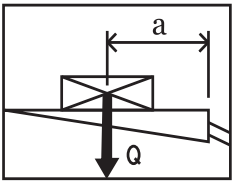

	a [mm]	Q [kg]
MBB R 750 SM	600	750
	700	650
	820	550
	1120	400
	1800	250
MBB R 1000 LM	600	1000
	750	800
	950	600
	1400	400
	2400	230

	a [mm]	Q [kg]
MBB R 1500 SM R 1500 SH	1000	1500
	1200	1250
	1500	1000
	1850	800
	2400	600
MBB R 2000 LM R 2000 LH	750	2000
	900	1650
	1100	1300
	1600	950
	2400	600

K

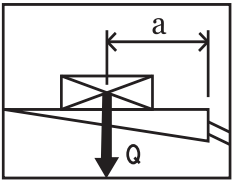

	a [mm]	Q [kg]
MBB F 1000 SH F 1000 SX	600	1000
	750	800
	1000	600
	1500	400
	2400	250
MBB F 1500 LH F 1500 LX	600	1500
	720	1250
	900	1000
	1200	750
	2400	370

	a [mm]	Q [kg]
MBB F 2000 LH F 2000 LX	750	2000
	900	1650
	1100	1300
	1600	950
	2400	600

L

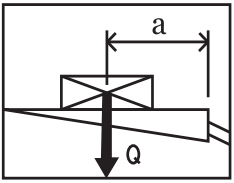

	a [mm]	Q [kg]
MBB F 1000 L	600	750
	700	650
	820	550
	1120	400
	1800	250
MBB F 1000 LD	650	1000
	850	800
	1150	600
	1700	400
	2400	250

	a [mm]	Q [kg]
MBB F 1250 S	550	1250
	650	1000
	900	750
	1350	500
	2400	250
MBB F 1500 L	600	1500
	720	1250
	900	1000
	1200	750
	2400	370

M

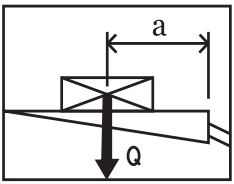

	a [mm]	Q [kg]
MBB F 500 L	600	500
	700	430
	820	360
	1120	260
	1800	160

	a [mm]	Q [kg]
MBB F 600 L C 600 L	600	600
	700	430
	820	360
	1120	260
	1600	160

V

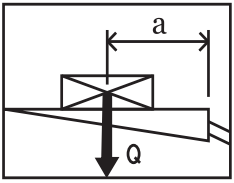

	a [mm]	Q [kg]
MBB V 4000 S	1500	4000
	1750	3400
	2000	3000
	2250	2600
	2500	2400

Scheme hidraulice

A K **Platformă ridicătoare de încărcare-descărcare standard cu patru cilindri**
96-560.98-00.00-00

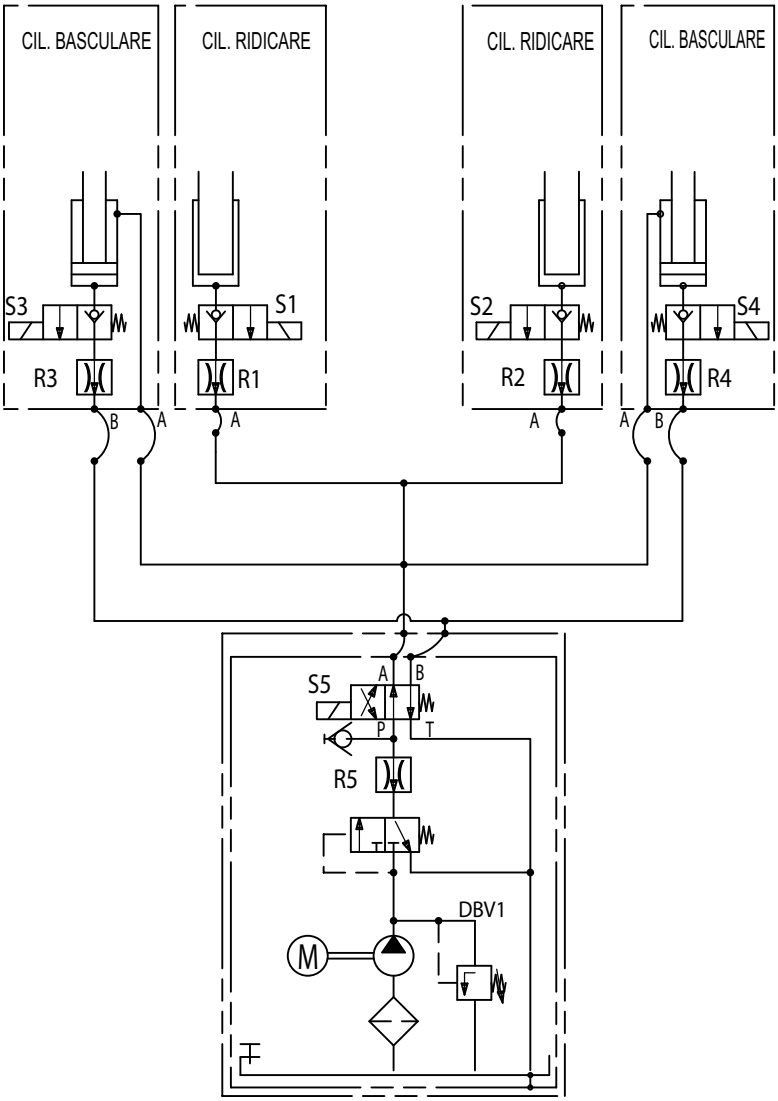

A Platformă ridicătoare de încărcare-descărcare cu îndreptare delicată

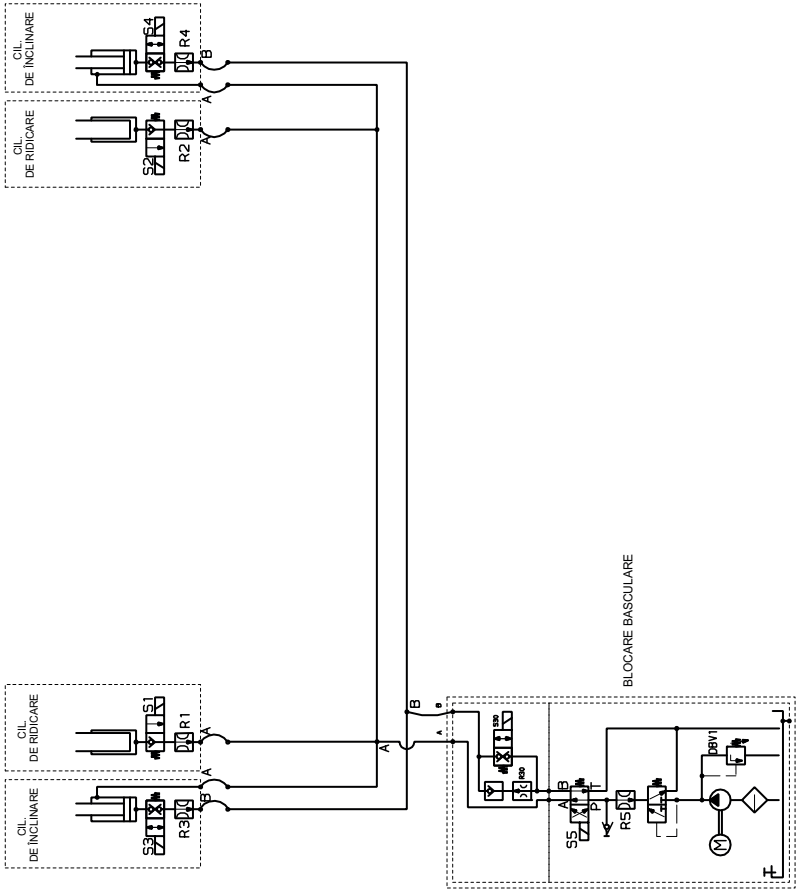

A C **Platformă ridicătoare de încărcare-descărcare standard cu doi cilindri**
97-510.98-00.00-00

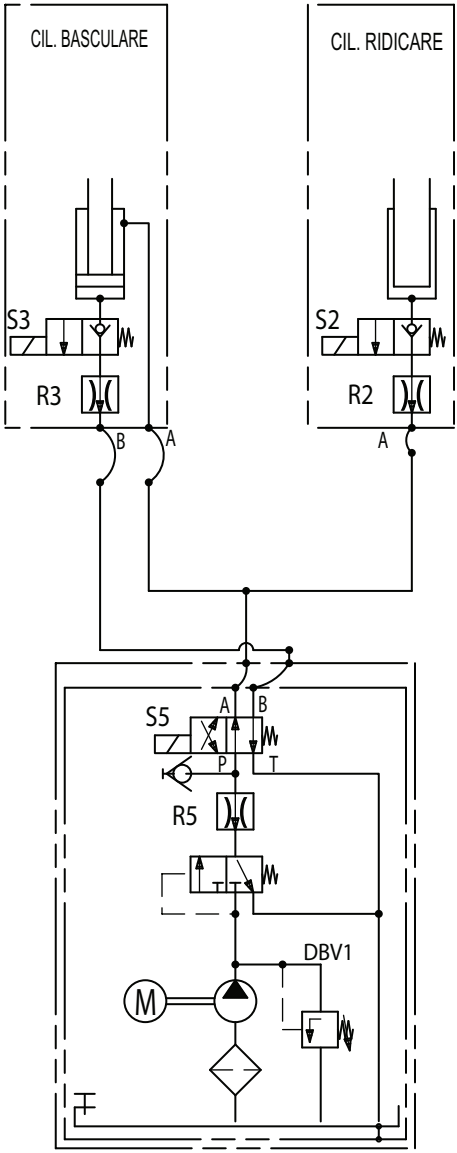

A Platformă ridicătoare de încărcare-descărcare standard cu tălpi de sprijin hidraulice

96-524.98-01.00-00

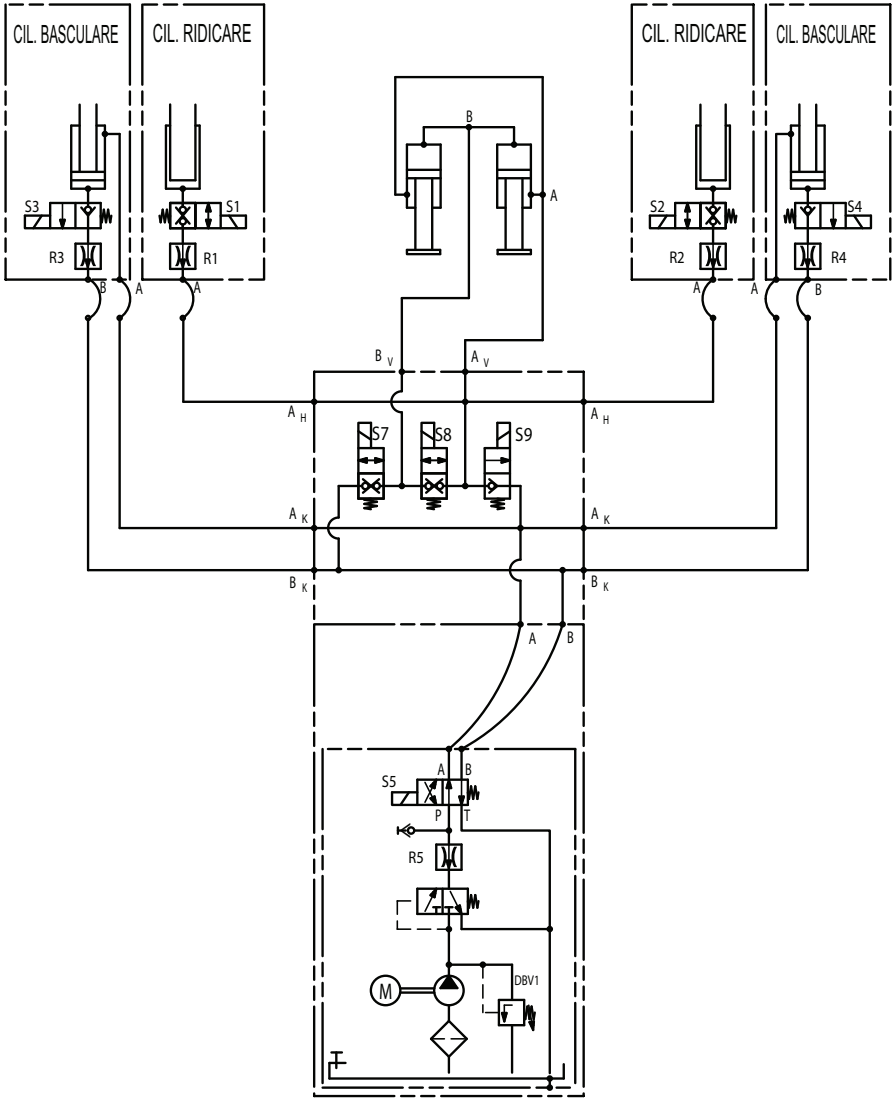

A Platformă ridicătoare de încărcare-descărcare cu tălpi de sprijin hidraulice MBB C 750 L – C 1000 L

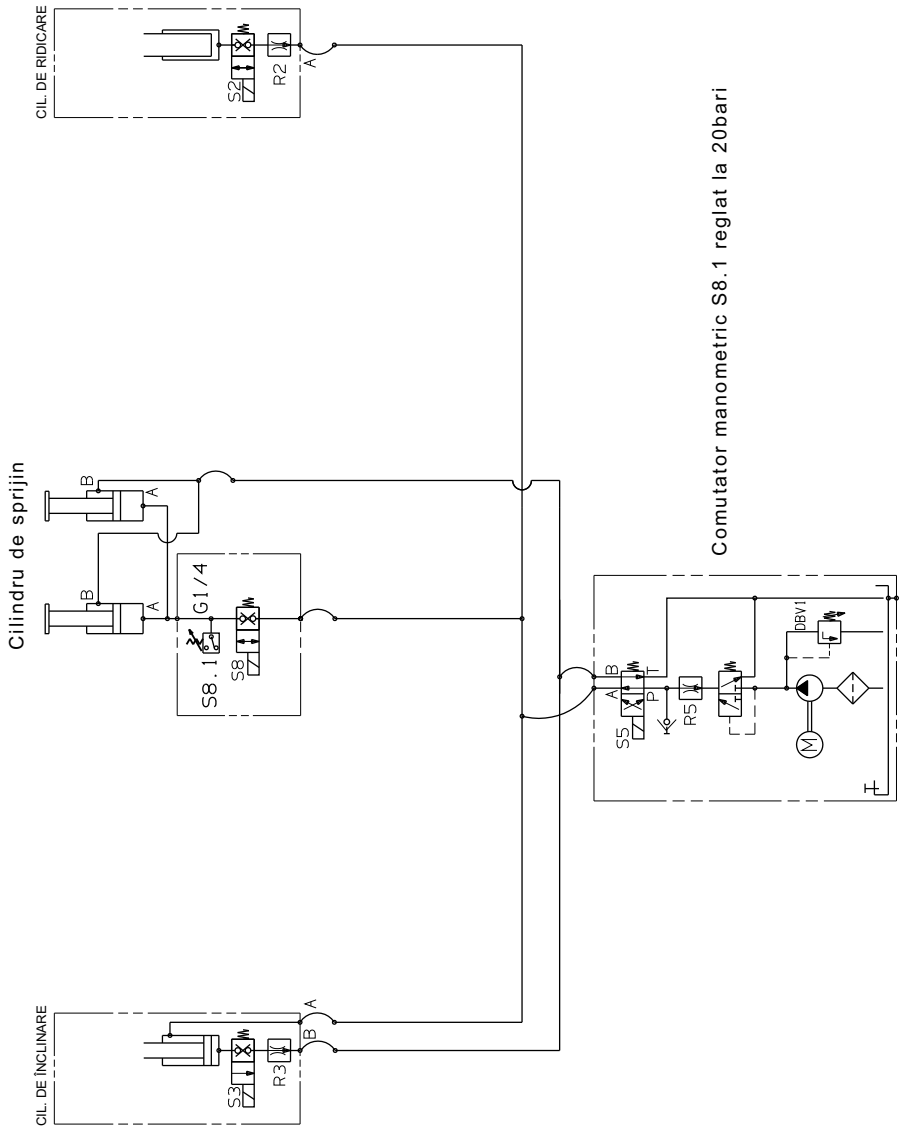

A Platformă ridicătoare de încărcare-descărcare standard cu bara anti-împănare hidraulică

99-514.98-01.00-00

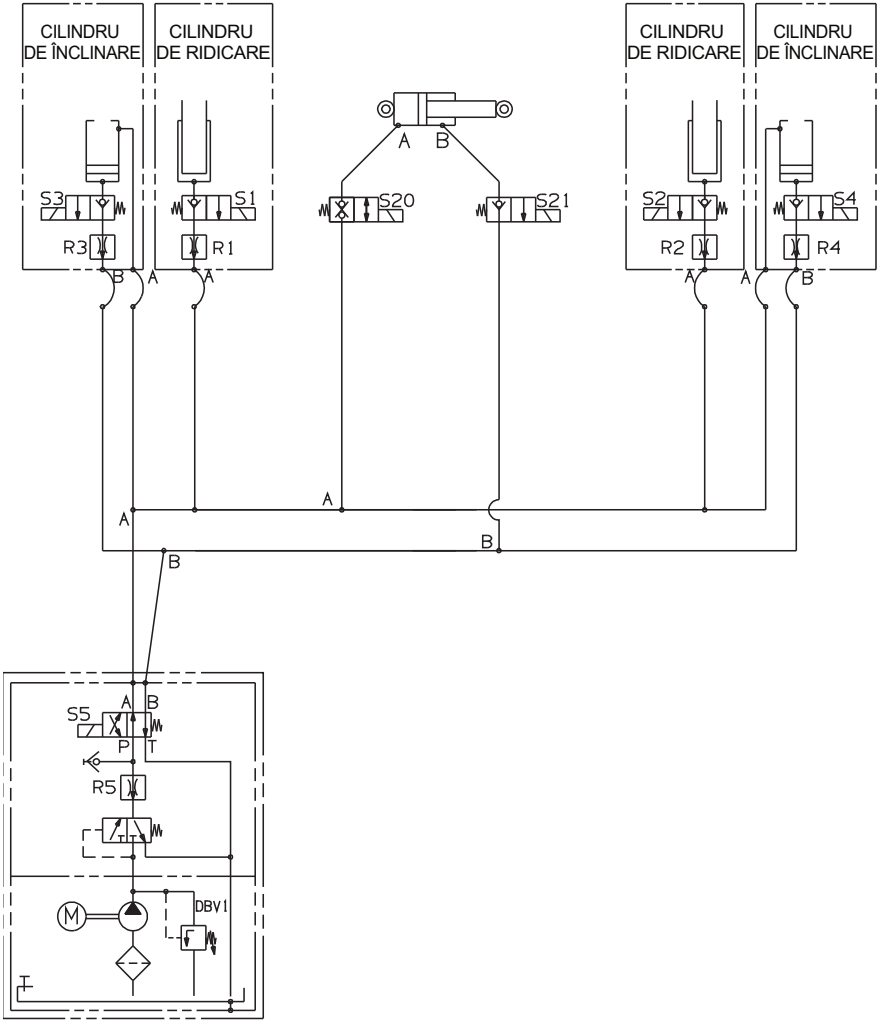

A Platformă ridicătoare de încărcare-descărcare standard MBB C 750 SX

13-631.98-02.00-00/3

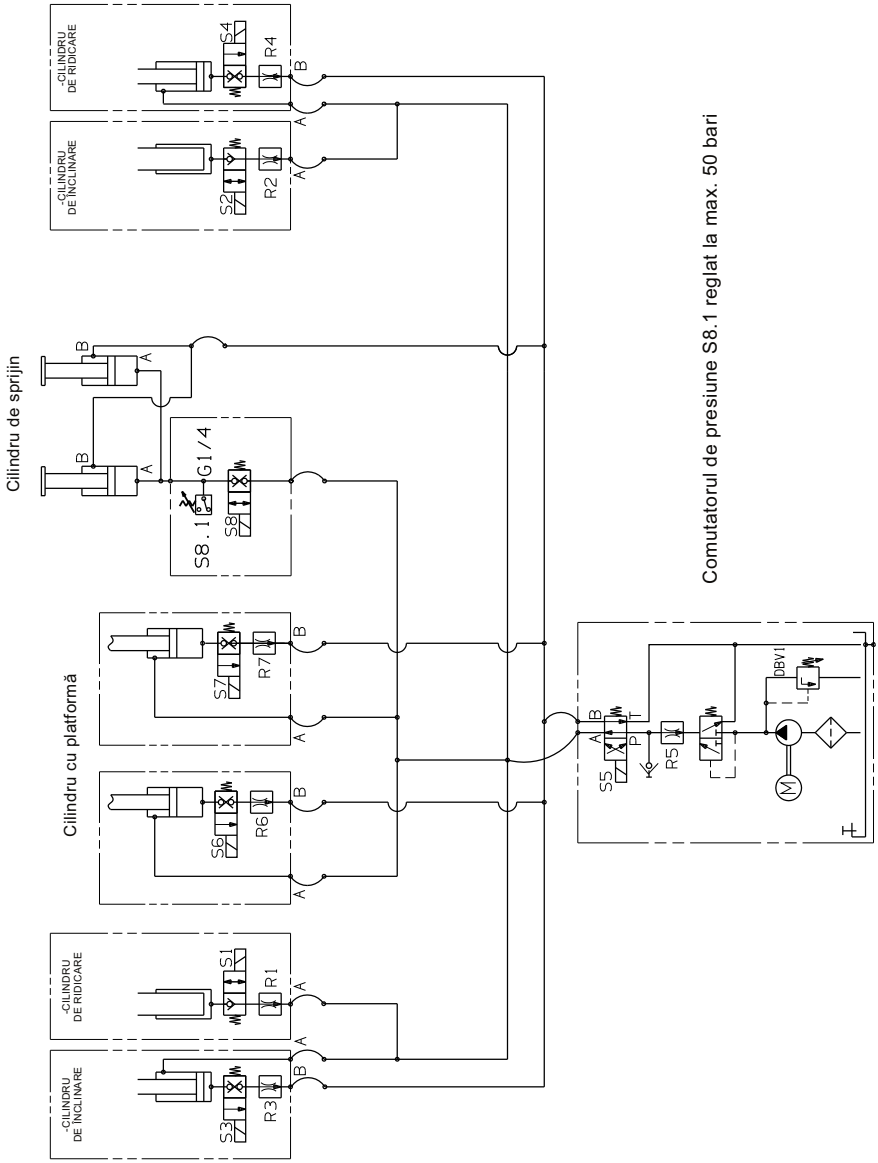

F G Platformă ridicătoare de încărcare-descărcare retractabilă

95-585.98-01.00-00

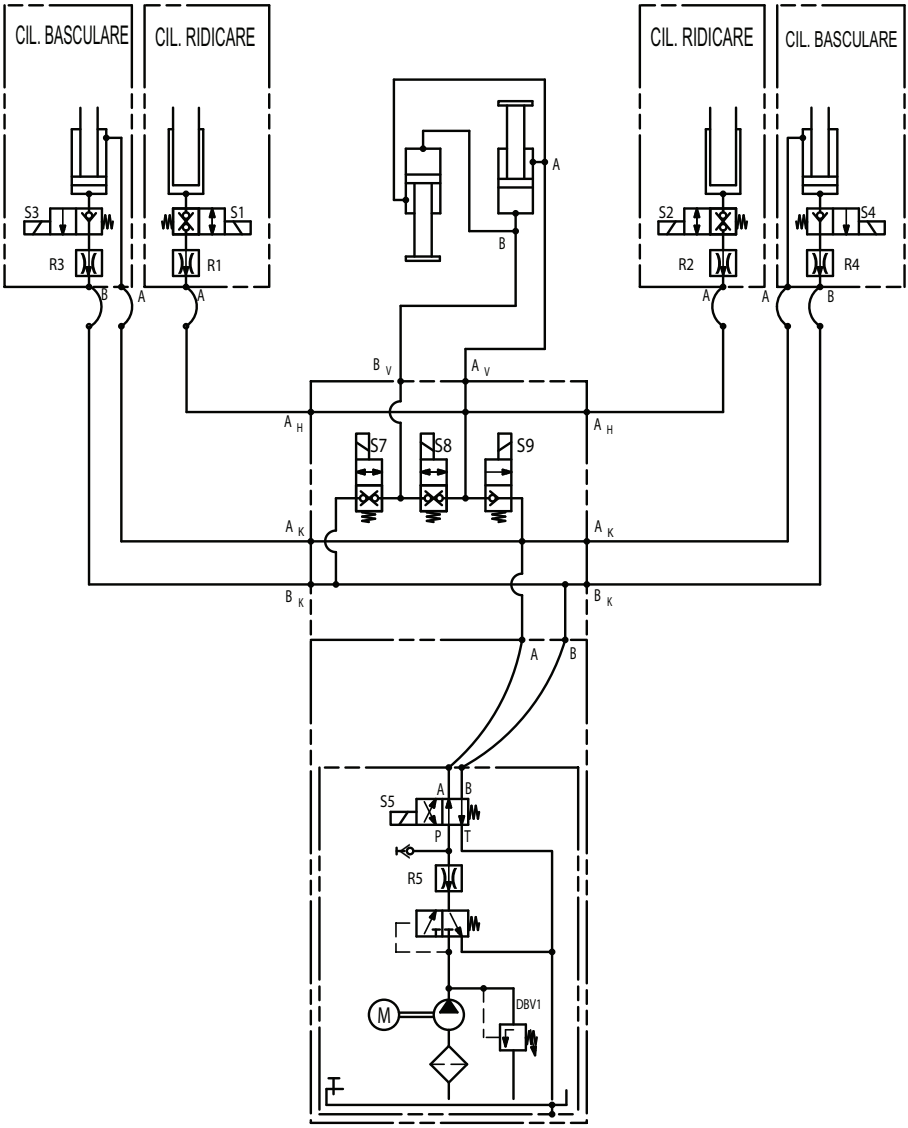

F Platformă ridicătoare de încărcare-descărcare retractabilă MBB R 750 L, R 750 SM, R 1000 LM, R 1500 SK şi R 2000 LK

00-538.01-98.01-00/3

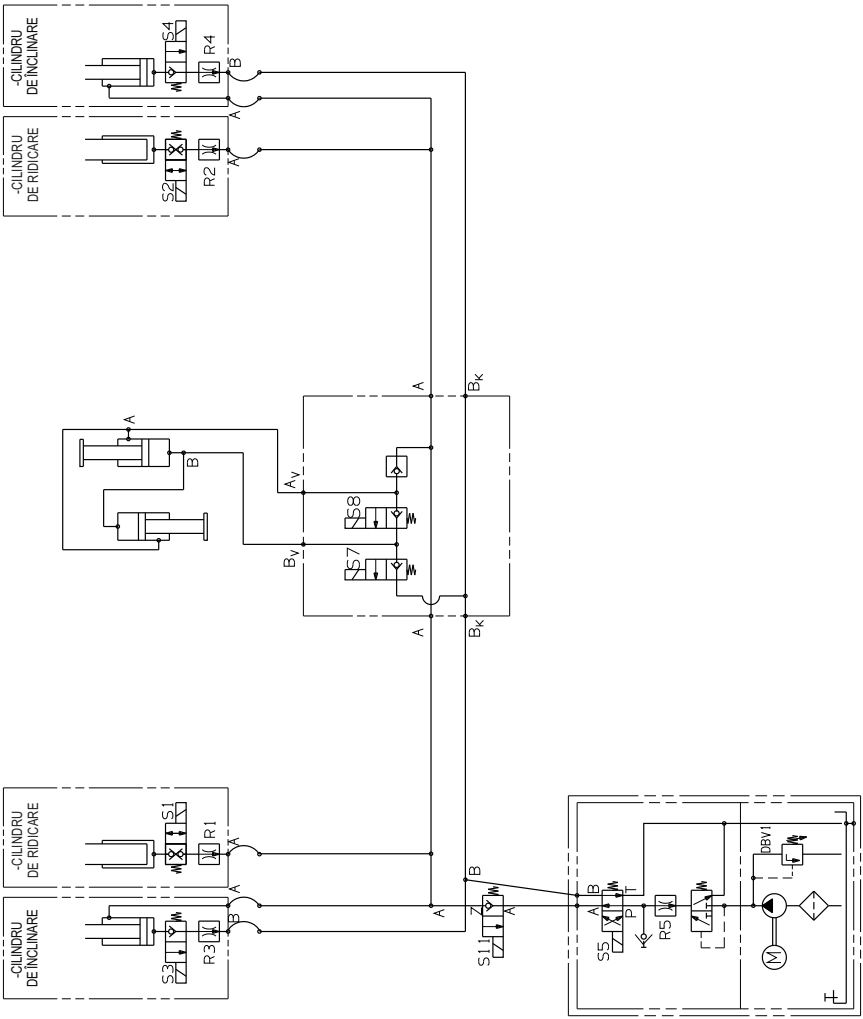

F Platformă ridicătoare de încărcare-descărcare retractabilă MBB R 1500 L FLAT

99-553.98-01.00-00/3

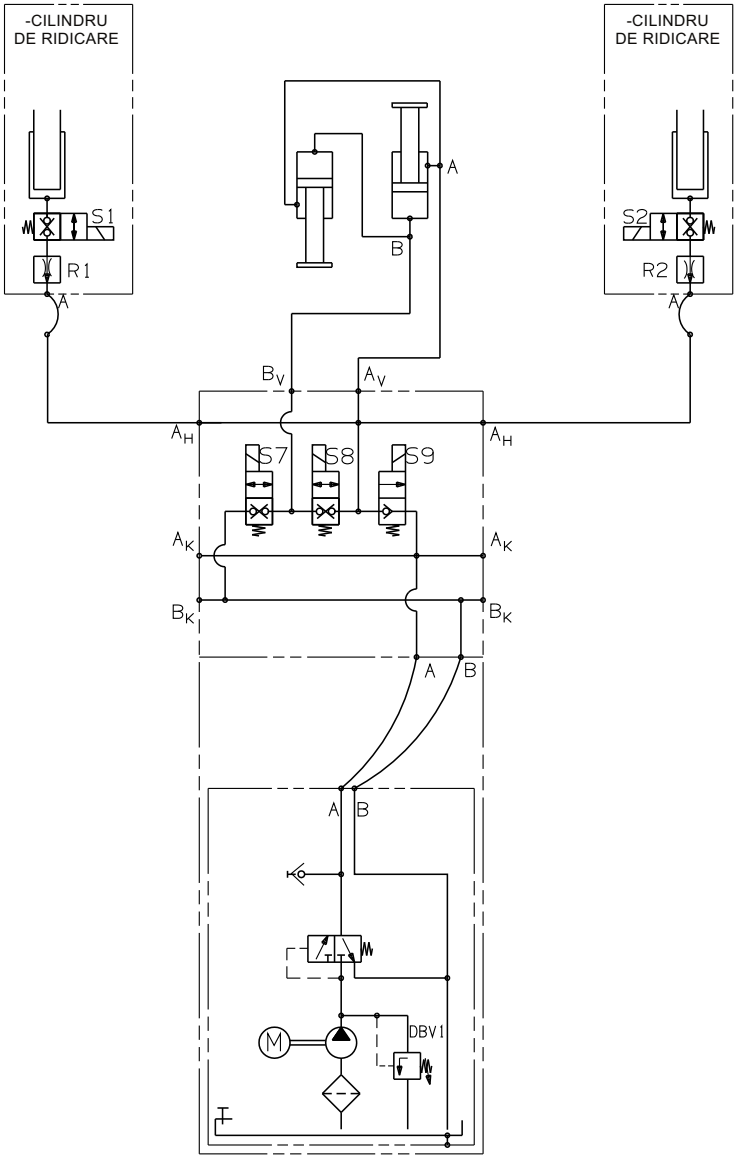

G Platformă ridicătoare de încărcare-descărcare retractabilă MBB R 1500 SH şi R 2000 LH

00-514.98-00.00-00

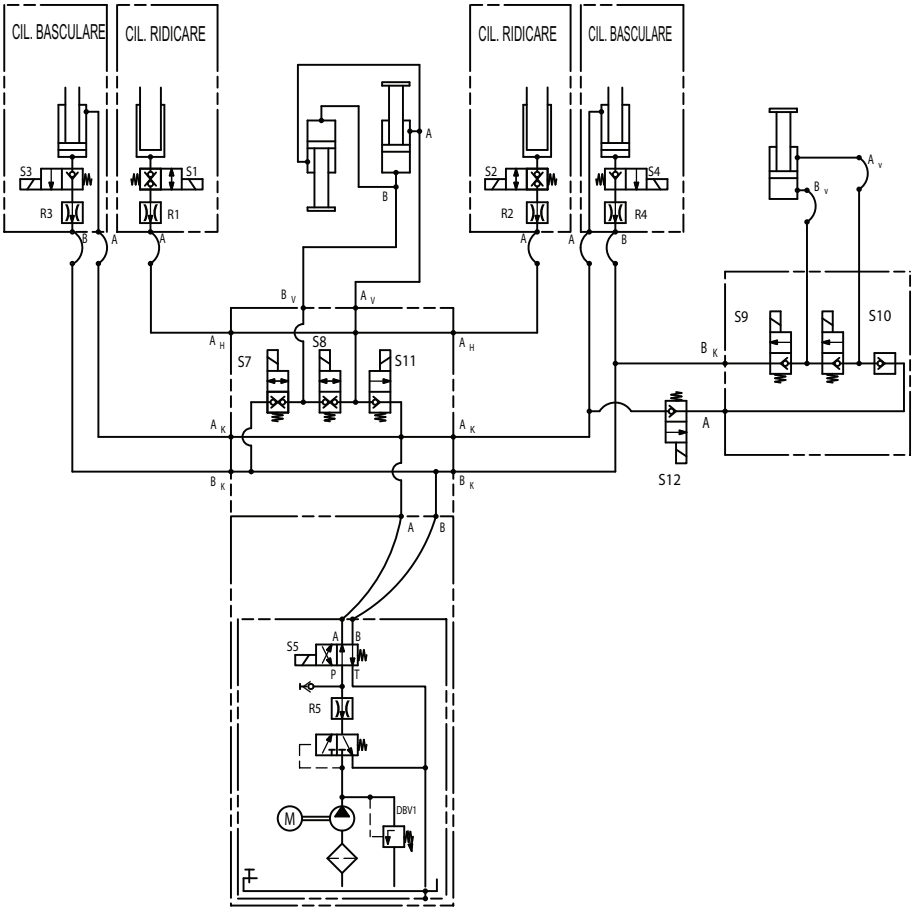

L

Platformă ridicătoare de încărcare-descărcare cu depliere
93-505.60-08.00-00

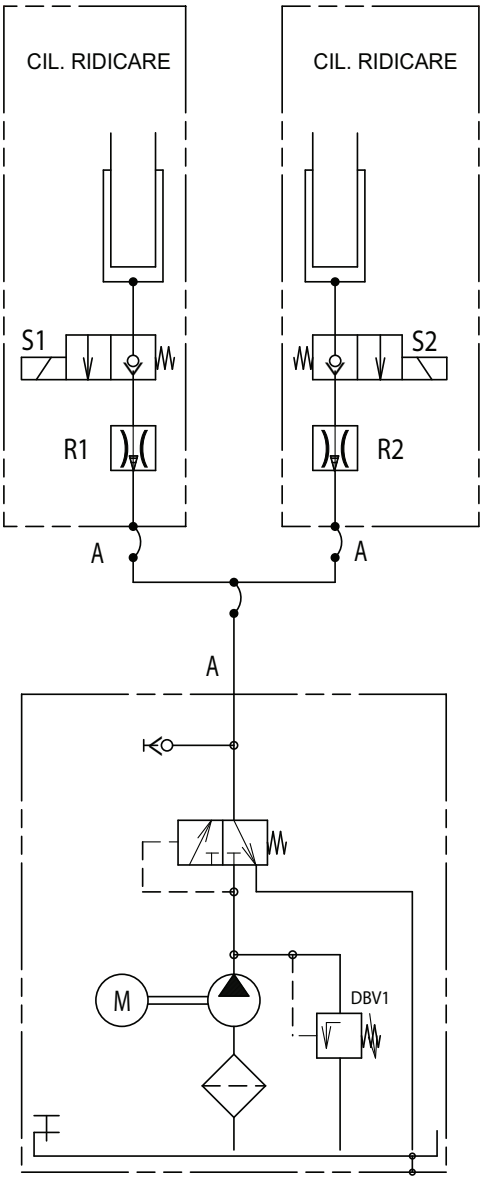

B M **Platformă ridicătoare de încărcare-descărcare cu depliere**
02-528.60-08.00-00

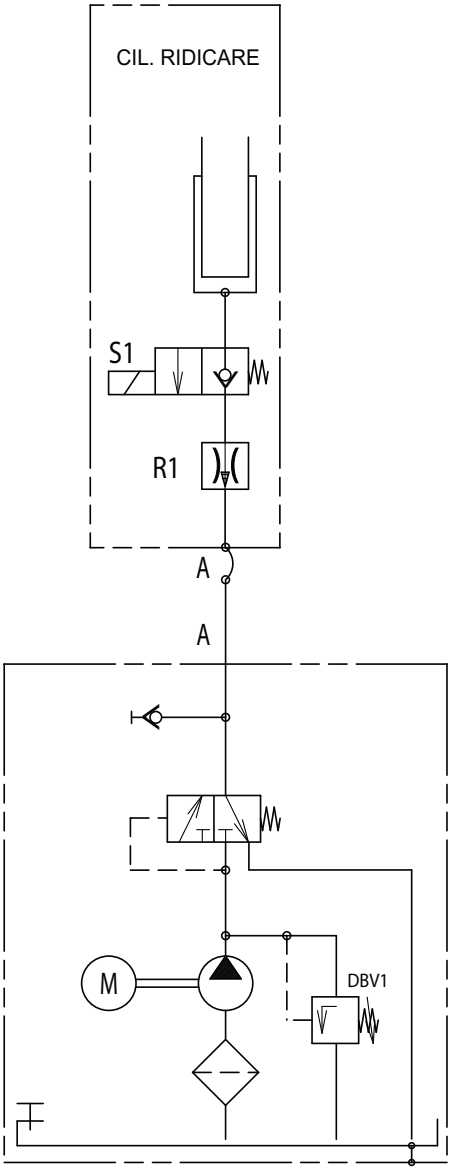

V Lifturi verticale
09-545.98-00.00-00

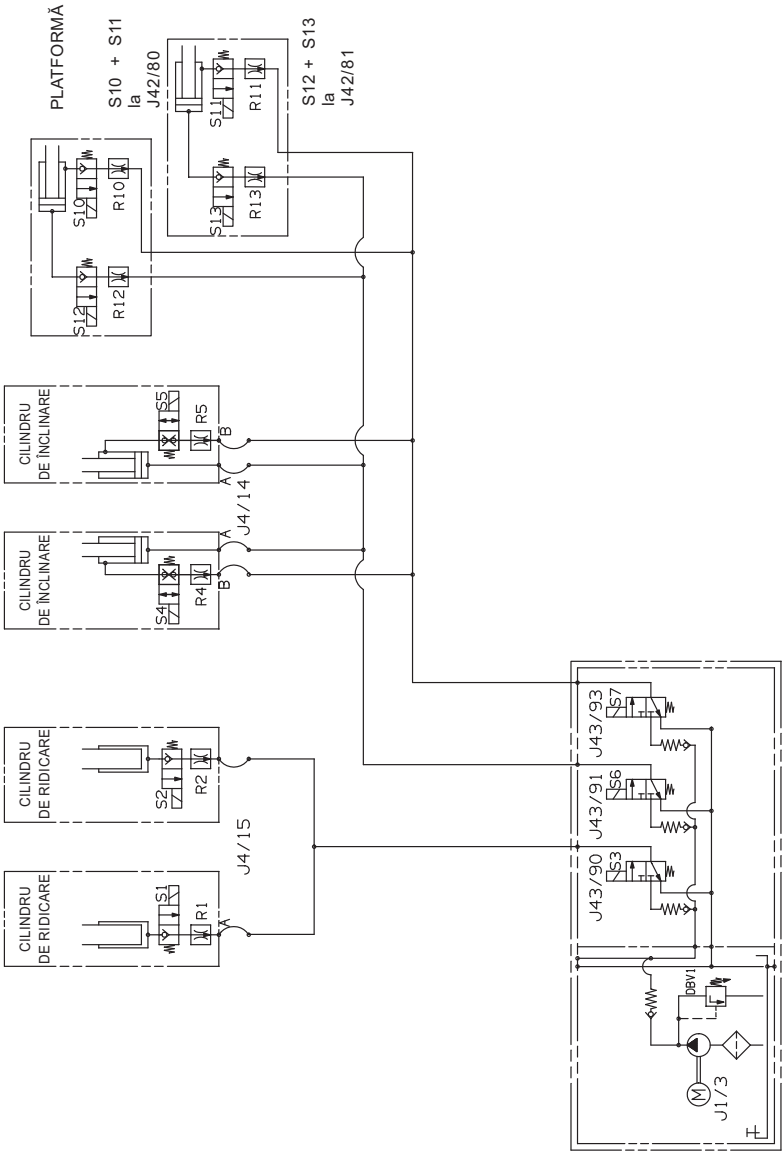

Lubrifianţi şi materiale consumabile

Recomandare pentru uleiul hidraulic

- Shell Tellus S2 V 15
  Temperatura de utilizare: –20 °C până la 60 °C
- Aero Shell Fluid 41
  Temperatura de utilizare: –54 °C până la 90 °C

Echipament special „Frig“

- Aero Shell Fluid 41 şi garnituri pentru temperaturi coborâte împotriva vitrificării materialelor garniturilor
  Temperatura de lucru: până la –54 °C

Uleiuri nepoluante

Odată cu creşterea responsabilizării pentru mediu se cer pentru aparatele hidraulice uleiuri nepoluante, biodegradabile. Vă furnizăm la cerere un ulei testat de noi. Temperatura de lucru a acestui ulei este de –20 °C până la 60 °C. Vă rugăm să ne contactaţi.

În cazul utilizării altor sortimente de ulei se pot produce printre altele prejudicii ale garniturilor cilindrilor şi zgomote perturbatoare.

Recomandări pentru unsori/uleiuri de lubrifiere

Pentru lagăr de alamă şi şine de deplasare cu necesităţi reduse de întreţinere curentă:

- Shell Gadus S2 (unsoare pentru sarcini grele)
- Unsoare similară

Pentru lagăr de plastic:

- Interflon LUBE EP+
- Ulei de lubrifiere similar

Accesorii livrabile

Accesoriile pot fi găsite în catalogul pieselor de schimb de la atelierul autorizat din vecinătatea dumneavoastră. În repertoarul atelierelor puteţi găsi adresa celui mai apropriat atelier autorizat, precum şi alte informaţii de contact.

TÜV NORD Mobilität GmbH & Co. KG

Certificate for securing a load with tail lifts
Requirements specification and load prerequisites

8115029156-Z1

1 Tail lifts data / manufacturer

Manufacturer:	PALFINGER Tail Lifts GmbH Fockestraße 53 27777 Ganderkesee
Tail lifts type:	Standard - HLB with 2 tipping and 2 lifting cylinders
Platforms:	Aluminium and steel
Control arm length:	up to 1,100 mm

The tail lifts fulfill the requirements of DIN EN 12642 Code XL.

2 Tail lifts types and equipment data

		Permissible load masses	Proven max. test forces (DIN EN 12642 Annex A)
2.1. Tail Lift load capacity 500 kg to 750 kg - all pitches			
Platform dimensions:	Height: 1,200 - 2,000 mm Width: 1,750 - 2,600 mm Bearing bolt diameter Ø 25 mm		
Control arm length:	600 to 800 mm		
Nominal load:	500 kg to 750 kg		
Platform heights: up to 2,000 mm		**5,000 kg**	**1,500 daN**
2.2. Tail Lift load capacity 500 kg to 1000 kg - support tube ST180 and all pitches			
Platform dimensions:	Height: 1,200 - 2,000 mm Width: 1,750 - 2,600 mm Bearing bolt diameter Ø 25 mm		
Control arm length:	600 to 800 mm		
Nominal load:	500 kg to 1,000 kg		
Platform heights: up to 1,600 mm		**8,000 kg**	**2,400 daN**
Platform heights: up to 1,800 mm		**7,500 kg**	**2,250 daN**
Platform heights: up to 2,000 mm		**7,000 kg**	**2,100 daN**

This certificate is only valid in complete. It is based on the associated test report and gets void,with technical and/olr legal changes

8115029156-Z1
Page 1 of 3

198

TÜV NORD Mobilität GmbH & Co. KG

		Permissible load masses	Proven max. test forces (DIN EN 12642 Annex A)
2.3. Tail Lift load capacity 1000 kg to 1500 kg - all pitches			
Platform dimensions:	Height: 1,200 - 2,600 mm Width: 1,750 - 2,600 mm Bearing bolt diameter Ø 28 mm		
Control arm length:	700 to 900 mm		
Nominal load:	1,000 kg to 1,500 kg		
Platform heights: up to 2,000 mm		**12,000 kg**	**3,600 daN**
Platform heights: up to 2,200 mm		**11,000 kg**	**3,300 daN**
Platform heights: up to 2,400 mm		**10,000 kg**	**3,000 daN**
Platform heights: up to 2,600 mm		**9,000 kg**	**2,700 daN**
2.4. Tail Lift load capacity 1500 kg to 2500 kg - all pitches			
Platform dimensions:	Height: 1,200 - 2,800 mm Width: 1,750 - 2,600 mm Bearing bolt diameter Ø 36 mm		
Control arm length:	700 to 1,100 mm		
Nominal load:	1,500 kg to 2,500 kg		
Platform heights: up to 2,000 mm		**16,000 kg**	**4,800 daN**
Platform heights: up to 2,200 mm		**14,500 kg**	**4,350 daN**
Platform heights: up to 2,400 mm		**13,000 kg**	**3,900 daN**
Platform heights: up to 2,600 mm		**11,500 kg**	**3,450 daN**
Platform heights: up to 2,800 mm		**10,000 kg**	**3,000 daN**
2.5. Tail Lift load capacity 2000 kg to 3000 kg - all pitches			
Platform dimensions:	Height: 1,200 - 3,000 mm Width: 1,750 - 2,600 mm Bearing bolt diameter Ø 40 mm		
Control arm length:	800 to 1,100 mm		
Nominal load:	2,000 kg to 3,000 kg		
Platform heights: up to 2,000 mm		**21,000 kg**	**6,300 daN**
Platform heights: up to 2,200 mm		**19,000 kg**	**5,700 daN**
Platform heights: up to 2,400 mm		**17,000 kg**	**5,100 daN**
Platform heights: up to 2,600 mm		**15,000 kg**	**4,500 daN**
Platform heights: up to 2,800 mm		**13,000 kg**	**3,900 daN**
Platform heights: up to 3,000 mm		**11,000 kg**	**3,300 daN**

3 Designations / conditions for loading

- Coefficient of friction $\mu_D \geq 0{,}3$
- Form fit of cargo in and against as well as transverse to direction of travel
- Cargo in contact to front wall
- Width of cargo min. 2.400 mm
- Distance cargo / rear doors ≤ 150 mm

TÜV NORD Mobilität GmbH & Co. KG

4 Designations for cargo (examples)

- Piece goods, stable in form and tip-resistant
- Palletised goods, stable in form and tip-resistant

5 Summary

When stipulations of par. 2 and 3 are fulfilled, the cargo securing for goods described at par. 4 is assumed by the stability of the tail lifts. Additional load securing methods like lashing down or direct lashing are not necessary.
When the conditions listed before are kept, the tail lifts are able to secure the described cargo items with regard to the requirements of the generally recognised rules of technology - like acceleration values according to EN 12195-1 (Road Traffic), German VDI guideline 2700 ff and the expert reports and certificates based on these generally recognised rules of technology. This confirmation of sufficient securing of the load also takes into account the legal requirements of safety of loads, which are listed in §§ 22 and 23 and also 30 of German StVZO.
For all cases of loading deviating from conditions listed before, additional cargo securing methods according to German VDI guideline 2700 ff are mandatory.

6 Basics

Test Report TÜV NORD Mobilität GmbH & Co. KG No.: LS 0108545

Following EN 12642, the condition of the vehicle body has to be examined and the result to be recorded according to manufacturer's specifications. Relevant national guidelines (e.g. Germany: VDI 2700 or similar / annually inspection by an educated expert) must be observed.

TÜV NORD
TÜV NORD Mobilität
GmbH & Co. KG
Geprüfte Ladungssicherung
Tested Load Securing

TÜV NORD Mobilität GmbH & Co. KG
IFM - Institut für Fahrzeugtechnik und Mobilität
Schönscheidtstraße 28, DE 45307 Essen
Office Hannover
Specialist group Load Securing
ladungssicherung@tuev-nord.de
+49 511 998 61274

PALFINGER Tail Lifts GmbH
By signing this certificate, PALFINGER Tail Lifts GmbH confirms, that the structural stability of the tail lifts delivered to the customer meets the requirements of the test sample certified by TÜV NORD.

Hannover, 19.09.2017

27777 Ganderkesee (D), 21.09.2017

Martin Keller

(Signature)

Glosar

A

Accesorii 197
Agregat hidraulic 16
Alinierea cu solul
    a platformei 35
Alinierea cu solul a
    platformei ridicătoare de încărcare-descărcare 35
Alinierea platformei cu solul 24, 36, 46
Alternatoare trifazice 175
Aşezarea pe orizontală
    a platformei 35, 42
    a platformei ridicătoare de încărcare-descărcare 35, 42
Aşezarea pe orizontală a platformei 36
Avarii 155

B

Bară de susţinere pe platformă 16
Bloc de supape 149, 150, 152
Buton cu apăsare 43

C

Cadru de torsiune 16
Calificarea personalului 8
Capacitatea acumulatorului 175
Centrul de greutate al sarcinii utile 16, 139
Cilindru de extensie 16
Cilindru de înclinare 16
Cilindru de ridicare 16
Coborâre
    platformă 36
Coborârea
    platformei 35, 42
    platformei ridicătoare de încărcare-descărcare 35, 36, 42
Coborârea platformei 35
Colier de strângere 152
Comandă cu două mâini
    easy move 64
    tălpile de sprijin hidraulice 48, 50
Comandă cu două mâini 42
    butoane cu revenire 58
Comandă cu o mână
    easy move 68
Comandă cu o singură mână
    tălpi de sprijin hidraulice 54, 56
Comandă cu o singură mână 42
Comanda din cabina conducătorului 41
Combinaţie de butoane 29, 41
Comutator basculant 43
Comutator de înclinare 16
Comutator rotativ 43
Comutatorul cu cheie 29, 41
Comutatorul din cabina şoferului 28, 40
Comutatorul principal 154
Console de alunecare în şinele de extensie 141
Contorul de service 126
Controlarea acumulatorului 138
Curăţare 138

D

Date tehnice 175
Deconectarea
    platformei ridicătoare de încărcare-descărcare 40
Definiţia noţiunilor 35
Deplierea
    platformei 35, 36, 42
    platformei ridicătoare de încărcare-descărcare 35, 36, 42

Deplierea platformei 35
Descărcarea
platformei 37
platformei ridicătoare de încărcare-descărcare 37
Deschiderea
platformei 35, 36, 42
platformei ridicătoare de încărcare-descărcare 35, 36, 42
Deschiderea platformei 35
Dispozitive de avertizare 137
Dispozitive de securitate 137
Domeniul de temperatură 175
Două telecomenzi cu cablu 100

E

Easy move 64, 68
Element de comandă
elemente de comandă speciale 118, 120, 122
întrerupător acţionat cu piciorul 106
Radiotelecomandă (standard) 116
Element de comandă lateral 43
Element de operare
două telecomenzi cu cablu 100
telecomandă cu cablu 108, 110, 113
Element de operare lateral 42
Elemente de comandă speciale 118, 120, 122
Extinderea
platformei 35, 42
platformei ridicătoare de încărcare-descărcare 35, 36, 42
Extinderea platformei 35, 36

F

Filtru de aerisire 149, 150, 152
Filtru de aspirare 149, 150, 152

I

Identificarea avariilor 127
Încărcarea
platformei 37
platformei ridicătoare de încărcare-descărcare 37
Închiderea
platformei 35, 37, 42
platformei ridicătoare de încărcare-descărcare 35, 37, 42
Închiderea platformei 35
Înclinarea platformei 25, 36
Indicaţie de avertizare 8
Îngrijire 132
Întrerupător acţionat cu piciorul 16, 106
Întrerupător general baterie 29, 41
Întreţinere 132
anuală 148
Întreţinerea
în funcţie de frecvenţa de utilizare 138
înainte de pornire 137
lunară 145
Întreţinerea anuală 148
Întreţinerea lunară 145

L

Lagăre cu întreţinere redusă 148
Lagărul dispozitivului de protecţie împotriva deplasării necontrolate 140
Lămpi de avertizare 16
Lubrifianţi 196
Lubrifiere 139

M

Mâner de susţinere pe structură 16
Materiale consumabile 196
Mişcare
platformă 34
platformă ridicătoare de încărcare-descărcare 34

Modele de platforme ridicătoare de încărcare-descărcare 13, 16

N

Nipluri conice de lubrifiere 140

P

Panou de comandă 13
Panou de comandă lateral 16
Piese de schimb 197
Platformă 16
    înclinarea platformei 35
Platforma retractată 16
Platformă ridicătoare de încărcare-descărcare 35
    înclinarea platformei 35
Plierea
    platformei 35, 37, 42
    platformei ridicătoare de încărcare-descărcare 35, 37, 42
Plierea platformei 35
Pornirea
    platformei ridicătoare de încărcare-descărcare 28
Porţiunea fixă a platformei 16
Porţiunea rabatabilă a platformei 16
Poziţia de operare 139
Programarea
    combinaţiei de butoane 125

R

Radiotelecomandă 116
Radiotelecomandă standard 116
Recomandări pentru
    uleiul hidraulic 196
Reglarea înclinării platformei 36
Reglarea preliminară a
    platformei ridicătoare de încărcare-descărcare 24
Reglarea preliminară a platformei ridicătoare de încărcare-descărcare 24
Reîmprospătarea marcajelor 139
Retractarea
    platformei 35, 37, 42
    platformei ridicătoare de încărcare-descărcare 35, 37, 42
Retractarea platformei 35
Rezervor de ulei hidraulic 149, 150, 152
Ridicarea
    platformei 35, 37
    platformei ridicătoare de încărcare-descărcare 35, 37
Ridicarea platformei 35
Rolă de ghidare 16

S

Sarcina utilă 176
Scheme hidraulice 182
Senzor de înclinare 16
Setul de livrare 12
Şine de extensie 16
Şurub pentru scurgerea uleiului 150, 152

T

Talpă de urcare 16
Tălpi de sprijin
    hidraulice 30, 48
    mecanice 30
Tălpi de sprijin hidraulice 30
Tălpi de sprijin mecanice 30
Telecomandă cu cablu 16, 108, 110, 113
Tub de susţinere 16

U

Ulei 145
Ulei 139

Ulei hidraulic
schimbare 148, 152
uleiuri nepoluante 196
ungere 139
Unitate de protecţie inferioară 16

V

Vedere de ansamblu
lifturi verticale 23
platforme ridicătoare de încărcare-de-scărcare cu depliere 14, 22
platforme ridicătoare de încărcare-de-scărcare retractabile 14, 20
platforme ridicătoare de încărcare-de-scărcare standard 13, 16, 19
sistem de retractare 21
Vedere de ansamblu asupra modelului 13, 16
Verificarea
dispozitivelor de siguranţă 137
Verificarea instalaţiei hidraulice 147
Verificarea nivelului uleiului 145
Verificarea periilor de cărbune 138
Verificarea piuliţelor 147
Verificarea şuruburilor 147
Verificări 154

PALFINGER Tail Lifts GmbH
Fockestraße 53
D-27777 Ganderkesee/Hoykenkamp
Tel.: +49-4221 8530
Fax: +49-4221 87536
infombb@palfinger.com
www.palfinger.com

PALFINGER Hayons S.A.S
Rue de l'Eglise
F-61310 Silly en Gouffern
Tel.: +33-2 33 12 44 00
Fax: +33-2 33 12 44 01
francembb@palfinger.com
www.palfinger.com

PALFINGER Tail Lifts s.r.o.
Gogolova 18
SK-85101 Bratislava
Tel.: +421-252 636 611
Fax: +421-252 636 612
mbbsk@palfinger.com
www.palfinger.com

PALFINGER Tail Lifts Ltd.
Gate House
Fretherne Road
Welwyn Garden City
UK-Herts AL8 6NS
Tel.: +44-01707 325571
Fax: +44-01707 327752
inforatcliff@palfinger.com
www.palfinger.com