PALFINGER

PALFINGER TAIL LIFTS

NOTENDAHANDBÓK

SKUTLYFTUR

Notendahandbók

fyrir

PALFINGER Tail Lifts skutlyftur

Venjulegar skutlyftur

Undirdraganlegar skutlyftur sem hægt er að draga undir ökutækið

Samanbrjótanlegar skutlyftur

Lóðrétt lyfta

07-500.99-01.00-17 20.01.2020

Vörunr.: 2025943 A 23591

Efnisyfirlit

Efnisyfirlit **4**

Um þessa handbók **6**
Frekari gögn 6

Mikilvægar öryggisupplýsingar **7**
Tilætluð notkun 7
Hæfi starfsfólks 8
Viðvaranir í þessari handbók 8
Hafa skal þetta í huga 9

PALFINGER Tail Lifts – Skutlyftan **11**

Afhentur búnaður **12**

Hvernig finna skal gerð ykkar **13**

Yfirlit yfir gerðir **16**
Venjulegar skutlyftur 16
Venjulegar skutlyftur 17
Venjulegar skutlyftur 18
Venjuleg skutlyfta með rafknúnum tjökkum 19
Undirdraganlegar skutlyftur sem hægt er að draga undir ökutækið 20
Undirdráttarbúnaður 21
Samanbrjótanlegar skutlyftur 22
Lóðrétt lyfta 23

Skutlyfta forstillt **24**
Tími jöfnunar við jörðu stilltur inn 24
Halli pallsins forstilltur 24
Stilla þrýstirofa á vökvaknúnum stuðningsfótum 25

Almenn notkun **26**
Kveikja á skutlyftunni 27
Stuðningsfætur á ökutækinu færðir út 29
Stuðningsfætur á ökutæki dregnir upp 30
Setjið grindur á pallinum upp eða fellið niður 30
Pallurinn hreyfður 33
Byrði sett á pallinn eða tekin af honum 36
Slökkt á skutlyftunni 39
Stjórn úr ökumannshúsi 40

Stjórntæki 42
Hliðarstjórntæki 43
Notkun með tveimur handkapalrofum
með þremur þrýstirofum hver 98
Valfrjálst stjórntæki: Fótrofi 104
Valfrjálst stjórntæki: Fjarstýring með tveimur hnöppum 106
Valfrjálst stjórntæki: Fjarstýring með þremur hnöppum 108
Valfrjálst stjórntæki: Fjarstýring með fjórum
þrýstihnöppum fyrir MBB C 750 SX 111
Valfrjálst stjórntæki: Radíófjarstýring (staðalgerð) 114
Sérstök stjórntæki 116
Sérstök stjórntæki 117
Sérstök stjórntæki 119
Forrita hnappakóða 122
Viðhald fyrir ræsingu 128
Viðhald eftir því hversu oft skutlyftan er notuð 129

Viðhald og umhirða 135
Mánaðarlegt viðhald 138
Viðhald ársfjórðungslega eða á hálfs árs fresti 141
Árlegt viðhald 141
Prófanir 147

Gert við bilanir 148

Tæknilýsing 164
Lyftigetutöflur 165
Leiðsluteikningar vökvakerfis 170

Smur- og rekstrarefni 184
Ráðlagður glussavökvi 184
Umhverfisvænar gerðir olíu 184
Smurfeiti /olía sem mælt er með 184

Fáanlegur aukabúnaður 185

Atriðisorðaskrá 189

Um þessa handbók

Þessi handbók inniheldur mikilvægar upplýsingar til að setja **PALFINGER Tail Lifts** skutlyftu á öruggan og réttan hátt upp, stjórna, sinna viðhaldi og lagfæra einfaldar bilanir af sjálfsdáðum.

▶ Lesið alla handbókina, einkum kafla „Mikilvægar öryggisupplýsingar“, áður en byrjað er að vinna með skutlyftuna.

Frekari gögn

- Uppsetningarleiðbeiningar
- Uppsetningarteikning
- Varahlutalisti (á netinu)
- Skoðunarhandbók
- Skoðun fyrir uppsetningu (samkvæmt beiðni)
- Stuttur leiðarvísir (aukabúnaður)
- Viðbætur við notendahandbókina ((aukabúnaður)

Mikilvægar öryggisupplýsingar

PALFINGER Tail Lifts -skutlyftan er framleidd samkvæmt nýjustu tækni og viðurkenndum öryggisreglum. Engu að síður er hætta á slysum og tjóni ef ekki er farið eftir almennu öryggisreglunum hér á eftir eða viðvörunum sem standa framan við leiðbeiningar í þessari handbók.

▶ Af þessum sökum skal lesa allt efni handbókarinnar vandlega áður en skutlyftan er notuð.

▶ Geymið handbókina þar sem allir notendur geta ávallt nálgast hana.

▶ Ef ökutækið er selt eða lánað með skutlyftunni verður notendahandbókin að fylgja með.

Tilætluð notkun

▶ Notið skutlyftuna eingöngu til að ferma og afferma ökutækið. Aðrir en stjórnandinn mega ekki standa á pallinum þegar honum er lyft.

▶ Notið skutlyftuna eingöngu á yfirbyggingu. Ef skutlyftan er notuð án yfirbyggingar er hætta á að lyftikrafturinn falli út ef lyft er of hátt og það getur valdið líkamstjóni og eignaskemmdum.

▶ Gætið þess að álag á skutlyftuna sé innan þeirra marka sem tilgreind eru í tæknilýsingu.

Hvað fyrirhugaða notkun varðar er jafnframt gert ráð fyrir að notendur hafi lesið og skilið efni handbókarinnar, einkum kafla „Mikilvægar öryggisupplýsingar“.

Það flokkast ekki undir fyrirhugaða notkun þegar skutlyftan

- er notuð í öðrum tilgangi en tilgreindur er í þessari handbók,
- er notuð við önnur skilyrði en tilgreind eru í þessari handbók.

Hæfi starfsfólks

Þeir einir mega nota skutlyftuna:

- sem hafa lesið og skilið efni þessarar handbókar, einkum kafla „Mikilvægar öryggisupplýsingar“ og „Almenn notkun“
- og eru kunnugir því hvernig skutlyftan virkar og hvernig hún er notuð.

Viðvaranir í þessari handbók

Í þessari handbók standa viðvaranir framan við leiðbeiningar ef hætta er á slysum og tjóni.

Viðvaranir eru settar fram með eftirfarandi hætti:

MERKIORÐ

Lýsing á því hvernig hætta er á ferðum

Lýsing á afleiðingum þess ef viðvörun er hunsuð

▶ Lýsing á ráðstöfunum til að afstýra hættu

Gera verður þær ráðstafanir sem lýst er til að afstýra hættu!

Merkiorðið gefur til kynna hversu mikil hætta er á ferðum:

Merkiorð	Notkun
HÆTTA!	**Varar við yfirvofandi hættu sem mun áreiðanlega valda alvarlegum meiðslum eða dauða ef henni er ekki afstýrt.**
VIÐVÖRUN!	**Varar við mögulegri hættu sem getur valdið alvarlegum meiðslum eða dauða ef henni er ekki afstýrt.**
VARÚÐ!	**Varar við aðstæðum sem geta verið hættulegar og kunna að valda miðlungs eða óverulegu líkams- eða eignatjóni ef ekki eru gerðar viðeigandi ráðstafanir.**

Hafa skal þetta í huga

Almennar upplýsingar

- Geymið handbókina ávallt í ökutækinu.
- Breytingar á uppbyggingu búnaðarins mega eingöngu fara fram á verkstæðum sem **PALFINGER Tail Lifts** viðurkennir. Í verkstæðaskránni er að finna upplýsingar um næsta viðurkennda verkstæði og frekari samskiptaupplýsingar.
- Notið eingöngu upprunalega vara-hluti frá **PALFINGER Tail Lifts**.
- Hafið í huga öll viðeigandi fyrirmæli um forvarnir gegn slysum.

Þegar kveikt er á lyftunni

- Á hverjum degi, áður en kveikt er á skutlyftunni, skal kanna hvort allur öryggis- og viðvörunarbúnaður sé til staðar og í lagi.
  - Viðvörunarflögg
  - Viðvörunarljós
  - Handföng
  - Öryggiskantur á palli

Meðan á notkun stendur

- Áður en byrjað er að nota skutlyftuna skal ganga úr skugga um að hún hafi verið tekin úr lás.
- Sjáið til þess að vinnusvæðið í kringum pallinn sé nægilega vel upplýst.
- Akið aldrei með fólk á skutlyftunni.
- Við fermingu skutlyftunnar skal ávallt gæta þess að þyngdin dreifist jafnt yfir pallinn.
- Ganga skal þannig frá byrðinni á skutlyftunni að hún geti ekki fallið af. Ef byrði er á hjólum án hemla má ekki lyfta henni með skutlyftunni nema öryggiskantur sé til staðar á pallinum.
- Haldið hreyfisvæðinu umhverfis ökutækið auðu.

Áður en viðhald fer fram

- Takið strauminn af með rafgeymarofanum eða takið jarðkapalinn af.
- Læsið eða dragið úr álagi á fjöðrum áður en skipt er um þær.
- Ef glussi lekur má ekki fara með hendurnar í bununa.
- Við viðhaldsverk undir pallinum þarf að tryggja að rennan geti ekki færst aftur á bak.

Förgun

- Fargið olíu og síum samkvæmt lögum og reglum á hverjum stað.

PALFINGER Tail Lifts – Skutlyftan

Til hamingju með nýju skutlyftuna frá **PALFINGER Tail Lifts**!

PALFINGER Tail Lifts GmbH býr að meira en 50 ára reynslu á sviði vökvaknúinna skutlyftna og er í dag einn fremsti framleiðandi þessa hagnýta hleðslubúnaðar á heimsvísu.

Skutlyftur af gerðinni **PALFINGER Tail Lifts**, sem og með eldri vöruheitum á borð við Hubfix, Interlift og Hayons Inter, eru nú seldar í yfir 40 löndum víðsvegar um heim. Meira en 100.000 skutlyftur frá verksmiðju okkar í Bremen í Þýskalandi er að finna í öllum heimsálfunum fimm.

Einstakt þjónustunet okkar með yfir 2.500 þjónustustöðvum í Evrópu einni saman tryggir framúrskarandi vörustjórnun á alþjóðavísu.

Þessi nýja **PALFINGER Tail Lifts**-skutlyfta er búin nútímalegum tæknibúnaði sem hægt er að treysta. og var farið eftir ströngustu gæðakröfum við smíði hennar. Þannig er lagður grunnur að góðri endingu og lágri bilanatíðni.

Við mælum eindregið með því að notendur lesi þessa handbók vandlega til að kynna sér hvernig nota skal skutlyftuna. Í handbókinni er einnig að finna allar nauðsynlegar öryggisupplýsingar sem tengjast notkun skutlyftunnar.

Ef óskað er frekari upplýsinga um skutlyftuna er þjónustudeild **PALFINGER Tail Lifts** til þjónustu reiðubúin.

Afhentur búnaður

- Skutlyfta
- Límmiðar – ETMA-leiðbeiningar
- Stór gerðarplata (fyrir pallinn)
- Lítil gerðarplata (fyrir lyftibúnaðinn)
- Skilti fyrir undirakstursvörn (UFE)
- Lyftigetutafla
- Notendahandbók
- Skoðunarhandbók
- Byrjunarpakki, sem inniheldur eftirfarandi:
  - Vottorð fyrir undirakstursvörn
  - Uppsetningarleiðbeiningar
  - Stuttur leiðarvísir
  - Stór skoðunarmiði
  - Lítill skoðunarmiði

Hvernig finna skal gerð ykkar

Í þessari handbók hefur hver skutlyftugerð sinn bókstaf (**A** til **V**). Þennan bókstaf er að finna í upphafi hvers kafla sem hefur að geyma upplýsingar um viðkomandi skutlyftugerð. Eftirfarandi yfirlit sýnir hvaða bókstafur gildir fyrir þína gerð.

Venjulegar skutlyftur

A

Hliðarstjórntæki

MBB C 1000 S – C 3000 S
MBB C 1000 LD – C 2500 L
MBB C 1500 SZ – C 2500 SZ
MBB C 1500 SK – C 2500 SK
MBB C 750 SPLD SPRD – C 1000 SPL SPR
MBB C 750 LD – C 1000 L / PTC 1000 LLW
MBB C 1000 ML – C 1500 ML
MBB C 1000 ML PRO – C 1500 ML PRO
MBB C 750 S / PTC 750 S
MBB C 750 LX
MBB C 750 SX
MBB C 500 LD – C 750 L / PTC 750 L / PTC 750 LLW
MBB C 750 SPL SPR
MBB C 1500 LX – C 2000 LX

B

Gerð með einum tjakki

MBB C 500 LG

C

minifix

MBB C 350 VAN – C 600 VAN
MBB C 500 VAN FLEX

E **Rafknúnir tjakkar**

MBB C 1000 E

Undirdraganlegar skutlyftur sem hægt er að draga undir ökutækið

F **Pallur með einföldu broti**

MBB R 1000 S – R 2500 S
MBB R 1500 L – R 2500 L
MBB R 1500 L FLAT
MBB R 1500 SK – R 2000 LK
MBB R 1500 S TRAIL – R 2500 L TRAIL
MBB R 1500 S TRUCK – R 2000 L TRUCK
MBB R 1000 S TRUCK-LGD – R 2000 L TRUCK-LGD
MBB R 1500 S TRAIL-LGD – R 2500 L TRAIL-LGD
MBB R 1000 S TRUCK-CCD – R 2000 L TRUCK-CCD
MBB R 1500 S TRAIL-CCD – R 2500 L TRAIL-CCD

G **Pallur með tvöföldu broti**

MBB R 1500 SH – R 2000 LH
MBB R 750 SM – R 2000 LM

Samanbrjótanlegar skutlyftur

K **Gerð með fjórum tjökkum**

MBB F 1000 SH – F 2000 LH
MBB F 1000 SX – F 2000 LX

L **Gerð með tveimur tjökkum**

MBB F 1000 LD – F 1500 LU

MBB F 1000 L – F 1500 L

M **Gerð með einum tjakki**

MBB F 600 L

MBB C 600 L

Lóðrétt lyfta

V **Staðalgerð Lóðrétt lyfta**

MBB V 4000 S

Yfirlit yfir gerðir

A Venjulegar skutlyftur

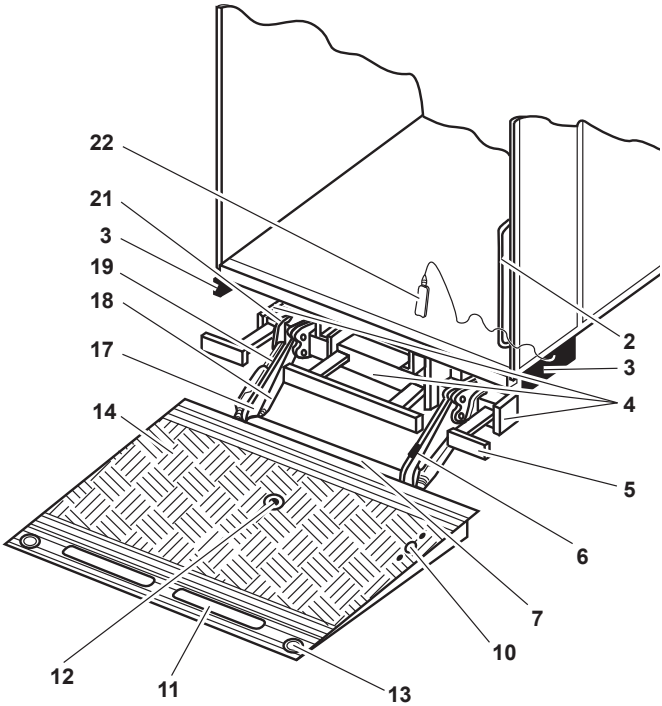

2 Handfang á yfirbyggingu (fylgir ekki með)

3 Hliðarstjórnborð

4 Vökvaaflseining

5 Undirakstursvörn

6 Hallarofi b13, hallaskynjari b15

7 Hallarofi b16, hallaskynjari b15

10 Fótrofi

11 Innakstursbraut (rennslisvörn, aukabúnaður)

12 Farmmiðja

13 Viðvörunarljós (aukabúnaður)

14 Pallur

17 Vindugrind

18 Lyftitjakkur

19 Veltitjakkur

21 Aðalbiti

22 Fjarstýring

B Venjulegar skutlyftur

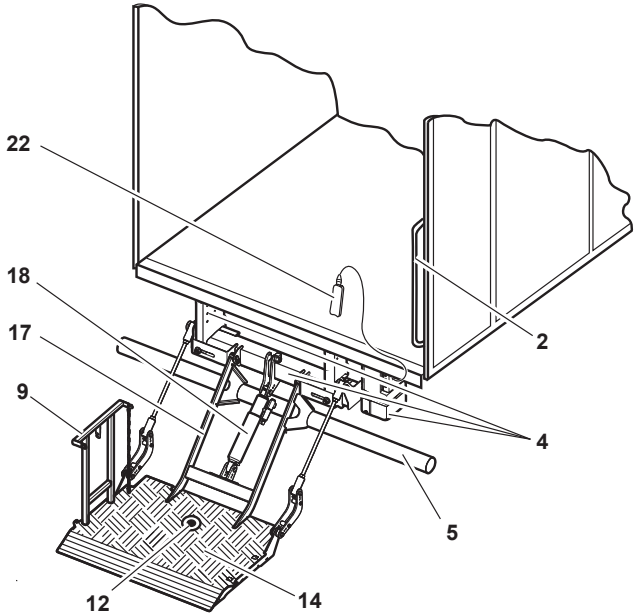

2	Handfang á yfirbyggingu (fylgir ekki með)	**12**	Farmmiðja
4	Vökvaaflseining	**14**	Pallur
5	Undirakstursvörn	**17**	Vindugrind
9	Grind	**18**	Lyftitjakkur
		22	Fjarstýring

C Venjulegar skutlyftur

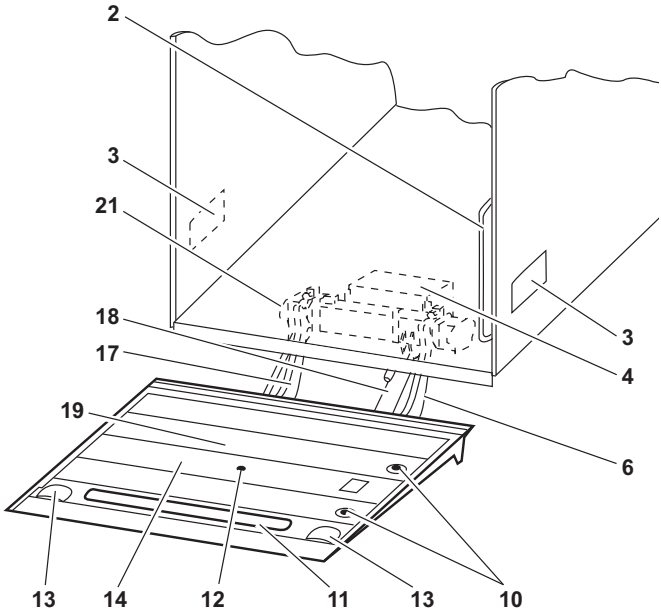

2	Handfang á yfirbyggingu (fylgir ekki með)	**13**	Viðvörunarljós (aukabúnaður)
3	Hliðarstjórnborð	**14**	Pallur
4	Vökvaaflseining	**17**	Vindugrind
6	Hallarofi b13	**18**	Lyftitjakkur
10	Fótrofi	**19**	Veltitjakkur (undir palli, sést ekki)
11	Innakstursbraut (rennslisvörn, aukabúnaður)	**21**	Aðalbiti
12	Farmmiðja		

E Venjuleg skutlyfta með rafknúnum tjökkum

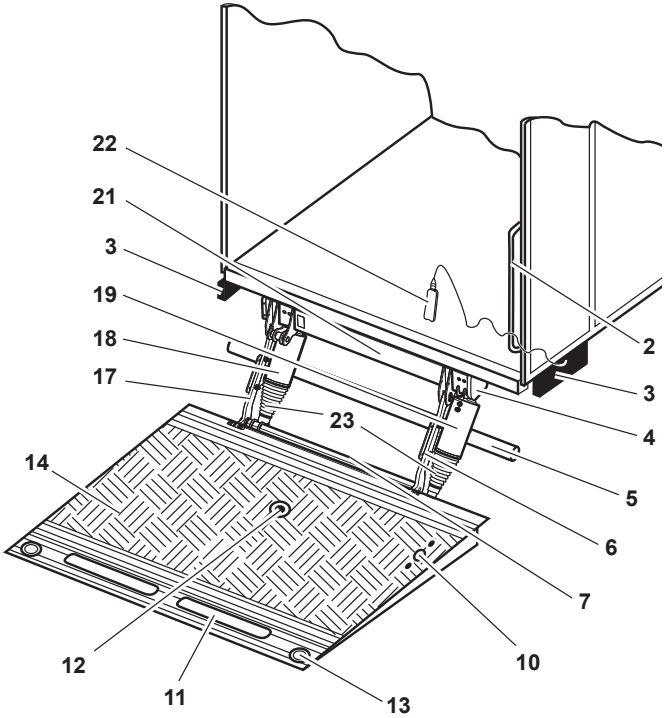

2	Handfang á yfirbyggingu (fylgir ekki með)	**12**	Farmmiðja
3	Hliðarstjórnborð	**13**	Viðvörunarljós (aukabúnaður)
4	Aflhluti	**14**	Pallur
5	Undirakstursvörn	**17**	Vindugrind
6	Hallaskynjari b15	**18**	Lyftitjakkur
7	Hallaskynjari b15	**19**	Veltitjakkur
10	Fótrofi	**21**	Aðalbiti
11	Innakstursbraut (rennslisvörn, aukabúnaður)	**22**	Fjarstýring
		23	Hlífðarhulsa

F G Undirdraganlegar skutlyftur sem hægt er að draga undir ökutækið

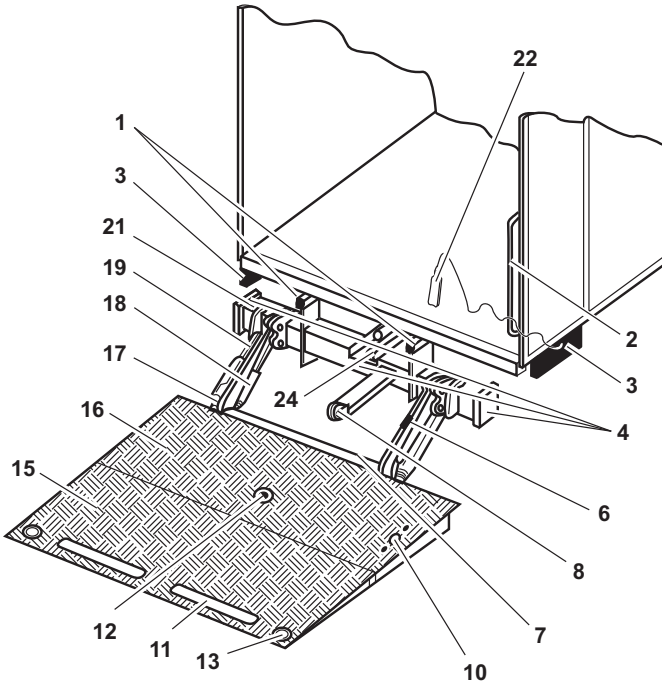

1	Rennibrautir	**12**	Farmmiðja
2	Handfang á yfirbyggingu (fylgir ekki með)	**13**	Viðvörunarljós (aukabúnaður)
3	Hliðarstjórnborð	**15**	Samanbrjótanlegur hluti palls
4	Vökvaaflseining	**16**	Festihluti palls
6	Hallarofi b13, hallaskynjari b15	**17**	Vindugrind
7	Hallarofi b16, hallaskynjari b15	**18**	Lyftitjakkur
8	Vendihjól	**19**	Veltitjakkur
10	Fótrofi (aukabúnaður)	**21**	Aðalbiti
11	Innakstursbraut (rennslisvörn, aukabúnaður)	**22**	Fjarstýring
		24	Vinnslutjakkur

Undirdráttarbúnaður

F

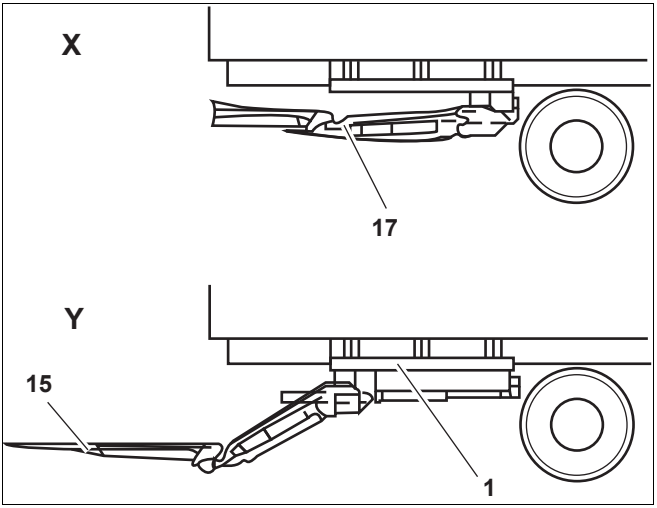

G

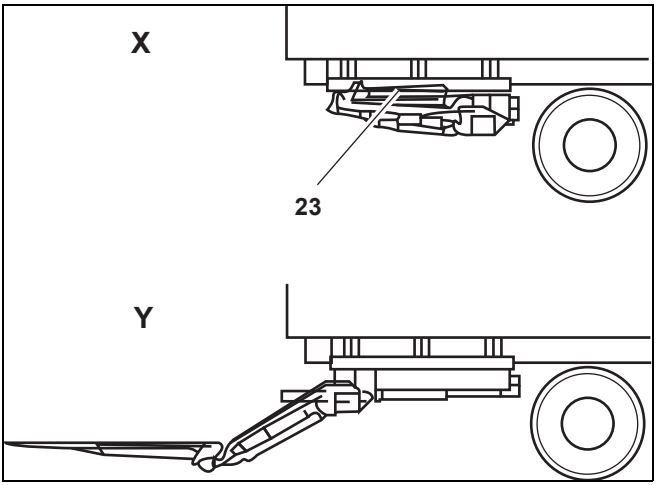

1 Rennibrautir

15 Samanbrjótanlegur hluti palls

17 Vindugrind

23 Pallasett

X Flutningsstaða

Y Notkunarstaða

K L M

Samanbrjótanlegar skutlyftur

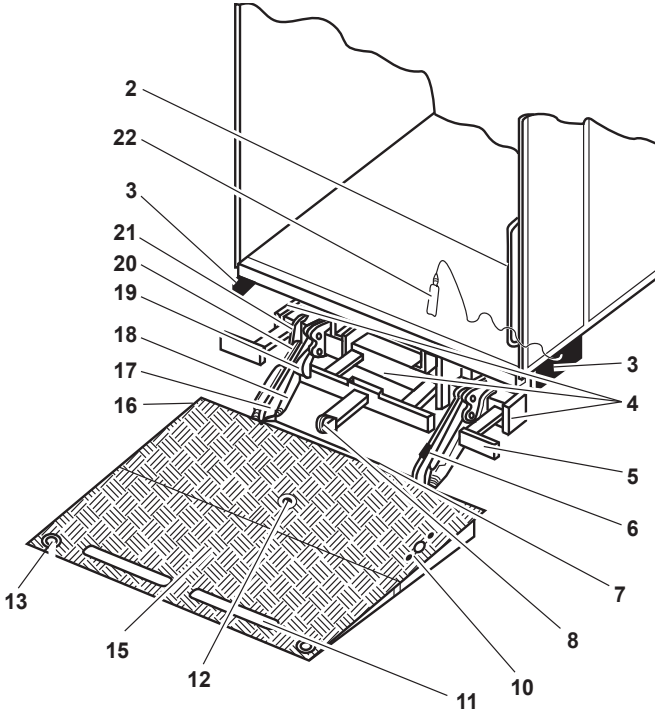

2 Handfang á yfirbyggingu (fylgir ekki með)

3 Hliðarstjórnborð

4 Vökvaaflseining

5 Undirakstursvörn

6 Hallarofi b13, hallaskynjari b15

7 Hallarofi b16, hallaskynjari b15

8 Vendihjól

10 Fótrofi (aukabúnaður)

11 Innakstursbraut (rennslisvörn, aukabúnaður)

12 Farmmiðja

13 Viðvörunarljós (aukabúnaður)

15 Samanbrjótanlegur hluti palls

16 Festihluti palls

17 Vindugrind

18 Lyftitjakkur

19 Veltitjakkur

20 Hjól á undirakstursvörn

21 Aðalbiti

22 Fjarstýring

V Lóðrétt lyfta

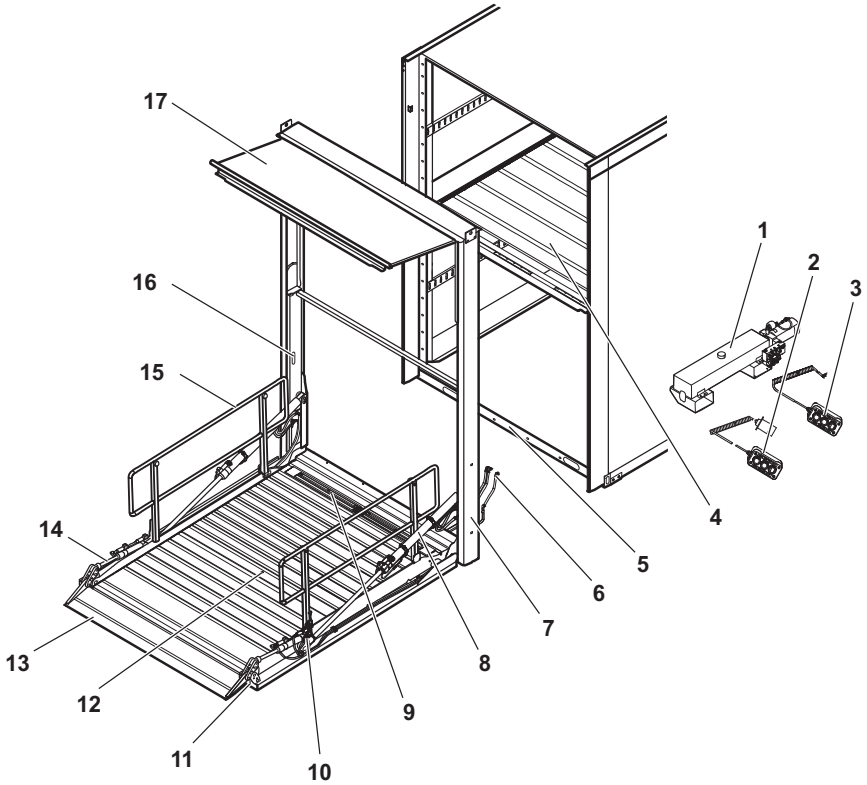

1 Aflrás með olíugeymi
2 Fjarstýring 1
3 Fjarstýring 2
4 Ökutækispallur 2
5 Ökutækispallur 1
6 Vökvaslöngur (tenging við aflrás)
7 Leiðaragrind
8 Lokunartjakkur
9 Rennslisvörn í akstursstefnu
10 Hallaskynjari b15 (stilltur af framleiðanda, breytið ekki stöðu hans)
11 Viðvörunarljós
12 Farmmiðja
13 Fellibrú (rennslisvörn, aukabúnaður)
14 Veltitjakkur
15 Grind
16 Hlaupari
17 Op á palli

Skutlyfta forstillt

Í þessum kafla er að finna upplýsingar um helstu stillingar sem gera lyftuna sem þægilegasta og öruggasta í notkun.

A C F

Tími jöfnunar við jörðu stilltur inn

Aðeins þegar um rafkerfi með hallarofa b13 er að ræða getur verkstæði ákveðið hvenær pallinum er hallað (jafnað við jörðu) eftir að hann hefur verið lagður niður á jörðu.

Tímasetning til að halla palli niður að jörðu er stillt með eftirfarandi hætti:

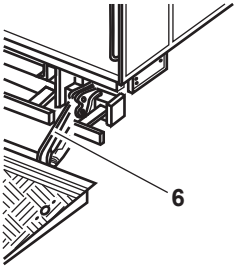

- ▶ Losið um festiskrúfuna á hallarofa b13 **(6)**.
- ▶ Ef á að jafna pallinn við jörðu **fyrr** skal snúa hallarofa b13 **(6)** um nokkra millimetra réttsælis.
  Ef á að jafna pallinn við jörðu **síðar** skal snúa hallarofa b13 **(6)** um nokkra millimetra rangsælis.
- ▶ Herðið festiskrúfuna á hallarofa b13 **(6)** aftur.
- ▶ Athugið hvort hallastilling pallsins breytist nú á réttum tíma.
- ▶ Athugið hvort spenniskífunni hefur einnig verið komið fyrir milli hallarofans og skrúfunnar og fellið festiplötuna aftur.

  Þar með hefur tímasetningu til að halla pallinum niður að jörðu verið breytt. Pallinum er ýmist hallað fyrr eða síðar.

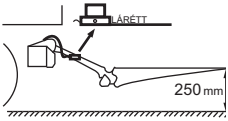

A F G K

Halli pallsins forstilltur

Þegar pallinum er lyft upp frá jörðu fer hann aftur í þá stöðu sem stillt hefur verið inn. Hægt er að breyta þessari stillingu og auka eða minnka þannig halla pallsins eftir þörfum.

- ▶ Stillið inn efri stöðuna með hnöppunum til að fella „opna/loka“ á stjórnborðinu (sjá „Stjórntæki“ frá bls. 42). Þetta er aðeins hægt með hallaskynjara b15 á pallinum.

A

Stilla þrýstirofa á vökvaknúnum stuðningsfótum

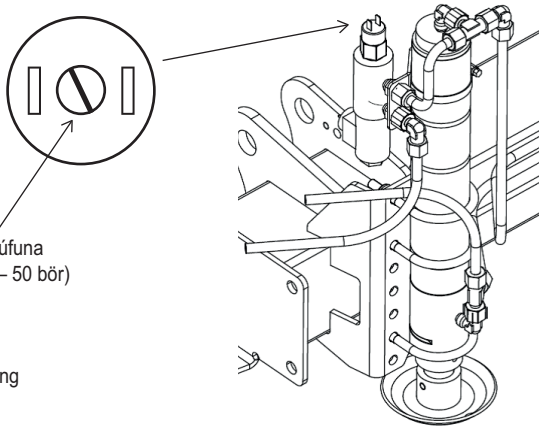

Ef vökvaknúnu stuðningsfæturnir lyfta ökutækinu of mikið eða ef fæturnir ná ekki til jarðar er hægt að stilla þrýstirofann fyrir stuðninginn.

Til þess þarf að skrúfa stilliskrúfna á þrýstingsrofanum.

Til að minna þrýsting á stuðningsfótunum er stilliskrúfunni snúið einn hring rangsælis.

Til að minna þrýsting á stuðningsfótunum er stilliskrúfunni snúið einn hring réttsælis.

Athugið þrýstinginn eftir stillinguna um leið og þið lækkið stuðningsfæturna. Ef stuðningurinn slekkur ekki á sér eins og óskað var eftir þarf að endurtaka stillinguna.

Almenn notkun

Í þessum kafla er að finna upplýsingar um það sem helst þarf að gæta að við notkun skutlyftunnar. Þessar upplýsingar eiga við um allar skutlyftugerðir.

▶ Lesa skal allan kaflann vandlega, einkum eftirfarandi viðvaranir.

VARÚÐ!

BÜW

Hætta er á að rafgeymirinn tæmist!

Ef táknið hér til hliðar kemur fyrir á stjórntæki skutlyftunnar er hún búin sérstökum eftirlitsbúnaði fyrir rafgeyma.(BÜW-vöktunarkerfi).
Þegar hleðslan á rafgeyminum fer niður fyrir tiltekin mörk heyrist í flautu og slökkt er sjálfkrafa á skutlyftunni til þess að hlífa rafgeyminum. Hleðslan á rafgeyminum er þá orðin svo lítil að aðeins er hægt að ræsa vélina einu sinni enn. Ef notkun skutlyftunnar er haldið áfram verður ekki hægt að ræsa ökutækið!

▶ Þegar það heyrist í flautunni skal ræsa vél ökutækisins undir eins til þess að hlaða rafgeyminn!

Athugið: Nánari upplýsingar um rýmd rafgeymisins sem mælt er með sjá viðkomandi töflu á bls. 164.

Kveikja á skutlyftunni

VARÚÐ!

Hætta er á slysum eða tjóni ef ekki eru gerðar fullnægjandi öryggisráðstafanir!

Hætta er á því að fólk verði fyrir meiðslum og að ökutækið, skutlyftan eða önnur ökutæki verði fyrir skemmdum ef ekki er gætt að eftirfarandi:

- ▶ Áður en vinna hefst skal ganga úr skugga um að allur öryggis- og viðvörunarbúnaður sé til staðar og í lagi.
- ▶ Stöðvið ökutækið eingöngu á stöðum þar sem slíkt er leyfilegt samkvæmt umferðarreglum.
- ▶ Sjáið til þess að ökutækið geti ekki runnið af stað, t.d. með handbremsunni, gírkassanum eða með því að setja klossa við dekkin.
- ▶ Lokið umferðarsvæðinu af með viðvörunarflöggum og viðvörunarljósum áður en ökutækið er fermt eða affermt. Einkum skal gera viðeigandi ráðstafanir hjá þeim stjórntækjum skutlyftunnar sem skaga út á svæðið sem umferð er um.

Hægt er að kveikja á skutlyftunni á þrjá vegu, allt eftir gerðinni hverju sinni:

- Rofi í ökumannshúsi
- Lykilrofi á hliðarstjórntæki
- Hnappakóði á hliðarstjórntæki
- Aðalrofi rafgeymsisins

Til að kveikja á skutlyftunni með **rofa** í ökumannshúsi:

▶ Setjið rofann í ökumannshúsinu á „EIN“.

Merkingin á rofanum er þá ekki lengur sýnileg.
Þegar skutlyftan er tilbúin til notkunar er það gefið til kynna með sýnilegu merki í ökumannshúsinu.
Ef ræsivörn er á ökutækinu er ekki hægt að ræsa það.

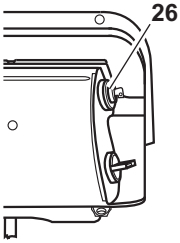

Til að kveikja á skutlyftunni með **lykilrofa(26)** á hliðarstjórntæki:

▶ Stingið lyklinum í lykilrofann og snúið honum réttsælis.

Þegar skutlyftan er tilbúin til notkunar er það gefið til kynna með sýnilegu merki í ökumannshúsinu.

Til að kveikja á skutlyftunni með **hnappakóða** á hliðarstjórntæki:

▶ Sláið inn hnappakóðann með því að styðja á opna- og lokahnappana í ákveðinni röð (sjá „Forrita hnappakóða“ frá bls. 122).

Þegar skutlyftan er tilbúin til notkunar er það gefið til kynna með sýnilegu merki í ökumannshúsinu.

Til að kveikja á skutlyftunni með **aðalrofa rafgeymsins**:

▶ Snúið aðalrofa rafgeymisins réttsælis þar til hakið smellur fast.

Þegar skutlyftan er tilbúin til notkunar er það gefið til kynna með sýnilegu merki í ökumannshúsinu.

Stuðningsfætur á ökutækinu færðir út

VARÚÐ!

Skemmdir á ökutækinu!

Grind ökutækisins getur orðið fyrir skemmdum ef burðargeta undirlagsins er of lítil eða ef vökvaknúnu stuðningsfæturnir eru ekki rétt stilltir.

- ▶ Gangið úr skugga um að burðargeta undirlagsins sé nægilega mikil fyrir stuðningsfæturna!
- ▶ Alls ekki má nota vökvaknúnu stuðningsfæturna til að lyfta ökutækinu!
- ▶ Lagfærið stillingu stuðningsfótanna ítrekað á meðan verið er að ferma ökutækið.

VARÚÐ!

Hætta er á slysum eða tjóni ef um ökutæki með loftfjöðrun er að ræða

Ef loftfjöðrun ökutækisins er ekki læst færist öll þyngdin af öxlunum og yfir á stuðningsfæturna. Við það geta orðið slys á fólki auk þess sem skutlyftan, ökutækið eða farmurinn getur orðið fyrir skemmdum.

- ▶ Af þessum sökum skal læsa loftfjöðrun ökutækisins með þar til gerðri stjórnstöng!

Ökutæki með vélknúnum stuðningsfótum

Vélknúnir stuðningsfætur koma í veg fyrir skemmdir á grindinni. Þegar ökutækið er fermt renna stoðirnar í gegn.

Til að setja vélknúnu stuðningsfæturna niður:

- ▶ Losið um klemmuna.
- ▶ Setjið stuðningsfæturna niður að jörðu.
- ▶ Herðið klemmuna með handafli.

Ökutæki með vökvaknúnum stuðningsfótum

- ▶ Leiðbeiningar um hvernig setja skal vökvaknúnu stuðningsfæturna niður er að finna í „Stjórnun með tveggja handa stýringu og vökvaknúnum stuðningsfótum“ frá bls. 48.

Stuðningsfætur á ökutæki dregnir upp

Vélrænir stuðningsfætur dregnir upp

- ▶ Losið um klemmuna.
- ▶ Rennið stuðningsfótunum upp í stöðu fyrir akstur.
- ▶ Herðið klemmuna með handafli.

Vökvaknúnir stuðningsfætur dregnir upp

VARÚÐ!

Grindin getur orðið fyrir skemmdum!

Á ökutækjum með loftfjöðrun getur verið að öll þyngdin færist yfir á stuðningsfæturna.

- ▶ Áður en stuðningsfæturnir eru dregnir upp skal lyfta ökutækinu með loftfjöðruninni til þess að draga úr álagi á stuðningsfæturna.

- ▶ Leiðbeiningar um hvernig draga skal vökvaknúnu stuðningsfæturna upp er að finna í „Stjórnun með tveggja handa stýringu og vökvaknúnum stuðningsfótum“ frá bls. 48.

Setjið grindur á pallinum upp eða fellið niður

Pallurinn á skutlyftu ykkar er með grind eftir gerð hennar. Tvær gerðir af grind eru tiltækar:

- ein P-grind
- ein A-grind

Til setja grindurnar upp á pallinum eða fella þær niður þarf að fara að sem hér segir:

P-grindur settar upp

▶ Færið grindina upp um 90° þar til hún smellur á sinn stað.

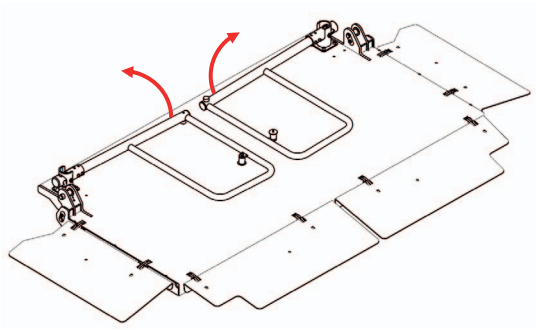

P-grindur felldar niður

▶ Til að aflæsa grindinni er henni lyft upp (**1**).

▶ Færið grindina inn á við (**2**), þar til segulpúðinn leggst niður á pallinn.

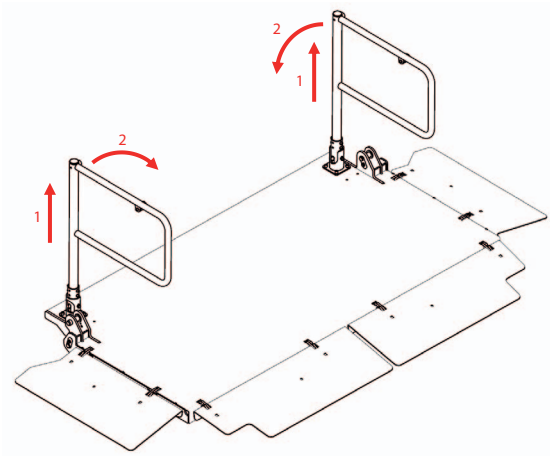

A-grindur settar upp

- ▶ Færið grindina stutt upp að miðjum pallinum (**1**).
- ▶ Færið grindina upp (**2**) um 90° og lækkið niður þar til hún smellur á sinn stað.

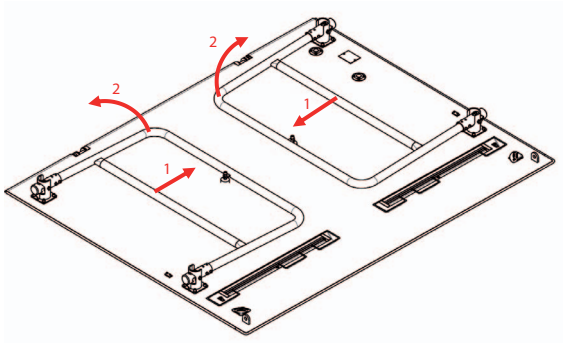

A-grindur felldar niður

- ▶ Togið grindina upp (**1**).
- ▶ Færið síðan grindina inn á við (**2**), þar til segulpúðinn leggst niður á pallinn.

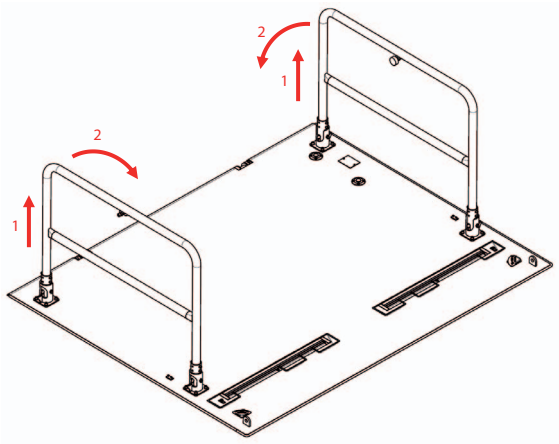

Pallurinn hreyfður

VARÚÐ!

Hætta er á slysum og tjóni þegar pallurinn er hreyfður!

Sjálfvirkar hreyfingar pallsins geta valdið slysum á fólki. Einnig getur orðið tjón á ökutækjum og öðrum hlutum sem hætta er á að verði fyrir pallinum. Byrðin getur fallið af og skemmst eða valdið slysum á fólki.

- ▶ Gætið þess að fyrir aftan ökutækið sé nægilegt pláss fyrir skutlyftuna.
- ▶ Haldið fólki í öruggri fjarlægð á meðan verið er að hreyfa pallinn.
- ▶ Fylgist með byrðinni, svæðinu fyrir ofan og neðan pallinn og svæðinu milli pallsins og ökutækisins á meðan verið er að hreyfa pallinn.
- ▶ Gætið þess að stjórntækjum sé ekki beitt nema þegar hreyfa á pallinn.
- ▶ Engin byrði má vera á pallinum þegar halli hans er stilltur.

VARÚÐ!

Hætta er á slysum ef sá sem stendur á pallinum heldur sér ekki nægilega fast eða ef of lítið pláss er á pallinum!

Sá sem stendur á pallinum getur fallið niður og meiðst.

- ▶ Þegar byrði er komið fyrir á pallinum skal gæta þess að skilja eftir nægilegt pláss fyrir stjórnandann (a.m.k. 50 x 60 cm).
- ▶ Aðrir en stjórnandinn mega ekki vera á pallinum þegar honum er lyft.
- ▶ Alls ekki má halda í byrðina, heldur skal halda sér í þar til gert handfang!
- ▶ Fylgist með byrðinni og svæðinu fyrir ofan og neðan pallinn á meðan verið er að hreyfa pallinn.

Það hvernig pallurinn er hreyfður fer eftir skutlyftugerðinni og tilheyrandi hliðarstjórntæki hverju sinni. Samsvarandi leiðbeiningar er að finna í kafla „Stjórntæki“ frá bls. 42.

Skilgreiningaráhugtökum

Hægt er að framkvæma eftirfarandi aðgerðir á pallinum:

- **Opna**

Pallurinn er felldur niður og fer úr lóðréttu stöðunni fyrir akstur í valda stöðu fyrir notkun. Þessi staða er stillt inn í minni og farið er aftur í hana þegar lyft er eftir jöfnun við jörðu.

- **Loka**

Pallinum er lokað og fer úr láréttu stöðunni fyrir notkun í lóðrétta stöðu fyrir akstur.

- **Færa út**

Pallinum er skotið út undan ökutækinu.

- **Færa inn**

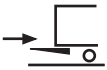

Pallurinn er dreginn inn undir ökutækið.

- **Brjóta út**

Pallurinn er opnaður úr stöðunni fyrir akstur í stöðuna fyrir notkun.

- **Brjóta saman**

Pallurinn er brotinn saman úr stöðunni fyrir notkun í stöðuna fyrir akstur.

- **Lækka**

Pallurinn er látinn síga niður í láréttri stöðu.

- **Lyfta**

Pallinum er lyft upp í láréttri stöðu.

- **Jöfnun við jörðu**

Þegar pallurinn hefur verið látinn síga hallast hann úr stöðunni fyrir notkun og niður að jörðu.
Gerðirnar sem hægt er að brjóta saman **M** hallast smátt og smátt á meðan látið er síga.

- **Stilling lárétt**

Áður en pallurinn lyftist upp frá jörðu er honum hallað í láréttu stöðuna fyrir notkun sem var stillt inn í minni þegar pallurinn var felldur niður.
Gerðum sem hægt er að brjóta saman **M** er hallað smátt og smátt í lárétta stöðu fyrir notkun á meðan pallinum er lyft.

- **Stilling á halla pallsins**

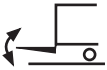

Pallinum er hallað niður eða upp í þá notkunarstöðu sem óskað er.

Pallurinnopnaður/brotinn út/færður út og halii pallsins stilltur

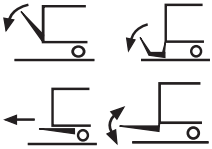

▶ Takið pallinn úr lás (ef læsing er fyrir hendi).

▶ Opnið skutlyftuna eða færið hana út með hliðarstjórntækinu, fótrofanum eða fjarstýringunni, allt eftir gerð hverju sinni, eins og lýst er í kaflanum „Stjórntæki“ frá bls. 42.

▶ Snúið snerilrofunum til að fella pallinn niður og upp (ef þeir eru fyrir hendi), eins og lýst er í kaflanum „Stjórntæki“ frá bls. 42, þar til óhlaðinn pallurinn er kominn í þann halla sem óskað er.

Pallurinn látinn síga

Pallurinn helst í láréttri stöðu á meðan hann er látinn síga. Þegar pallurinn er kominn niður að jörðu hallast hann þar til brún hans nemur við jörðu.

▶ Látið pallinn síga með hliðarstjórntækinu, fótrofanum eða fjarstýringunni, allt eftir gerð hverju sinni, eins og lýst er í kaflanum „Stjórntæki“ frá bls. 42.

Pallurinn sígur hægt niður og leggst sjálfkrafa að jörðu.

Pallinum lyft

Pallurinn fer í láréttu stöðu áður en hann lyftist upp. Pallurinn helst í láréttri stöðu á meðan honum er lyft.

▶ Lyftið pallinum með hliðarstjórntækinu, fótrofanum eða fjarstýringunni, allt eftir gerð hverju sinni, eins og lýst er í kaflanum „Stjórntæki“ frá bls. 42.

Pallurinn felldur upp, brotinn saman eða dreginn undir

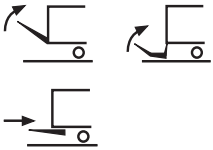

▶ Lokið pallinum, brjótið hann saman eða dragið hann undir með hliðarstjórntækinu, fótrofanum eða fjarstýringunni, allt eftir gerð hverju sinni, eins og lýst er í kaflanum „Stjórntæki“ frá bls. 42.

▶ Setjið pallinn í lás (ef læsing er fyrir hendi).

Byrði sett á pallinn eða tekin af honum

VARÚÐ!

Ef ekki er farið eftir leiðbeiningum um hleðslu getur skutlyftan orðið fyrir skemmdum!

Skutlyftan getur orðið fyrir skemmdum ef hlaðið er of miklu á hana eða ekki er dreift jafnt úr þyngd byrðarinnar.

▶ Ekki má hlaða á pallinn meiri þyngd en tilgreind er í kaflanum „Tæknilýsing“ frá bls. 164. Taka verður líkamsþyngd stjórnandans á pallinum með í reikninginn. Töflu með upplýsingum um lyftigetu er einnig að finna á hliðarstjórntæki.

▶ Hlaðið á miðjan pallinn. Farmmiðjan ætti að vera eins nálægt ökutækinu og kostur er. Ef aðeins er hlaðið öðrum megin á pallinn má þyngd byrðarinnar ekki nema meira en 50% af lyftigetu.

▶ Ef byrði er á hjólum án hemla má ekki setja hana á pallinn nema þar til gerður öryggisbúnaður (skábrautir eða grópir) sé á skutlyftunni. Skorðið byrði af þessu tagi ávallt með slíkum öryggisbúnaði.

VARÚÐ!

Slysahætta!

Sá sem stendur á pallinum getur fallið niður og meiðst.

▶ Hlaðið pallinn þannig að nægilegt pláss sé fyrir stjórnandann (a.m.k. 50 x 60 cm).

VARÚÐ!

Hætta er á slysum og tjóni ef ófullnægjandi stuðningur er til staðar!

Ef ófullnægjandi stuðningur er til staðar er sú hætta yfirvofandi að ef óleyfilegur farmur er settur á og loft- eða blaðfjöðrun ökutækisins gefur eftir geti halli pallsins breyst og þannig sett farminn á hreyfingu. Við það geta orðið slys á fólki auk þess sem pallurinn getur orðið fyrir alvarlegu tjóni.

- ▶ Gangið úr skugga um að ekki sé farið niður fyrir lágmarks ásþunga á framás ökutækisins.
- ▶ Gangið úr skugga um að ekki sé farið niður fyrir lágmarks ásþunga á afturás ökutækisins.

Byrði sett á pallinn eða tekin af honum á jörðu niðri

- ▶ Rennið eða lyftið byrðinni upp á pallinn.
- ▶ Ef byrðin er á hjólum skal setja þau í bremsu eða nota þar til gerðan öryggisbúnað á skutlyftunni.

Byrði sett á pallinn eða tekin af honum við rampa

VARÚÐ!

Hætta er á að detta við affermingu hjá rampa!

Ef bil er á milli rampans og pallsins er hætta á því að detta þar niður.

- ▶ Þegar ökutækið er affermt lyftir fjöðrunin því upp og skal þess vegna lækka pallinn handvirkt.

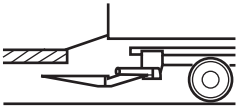

Hægt er að ferma ökutækið við rampa á tvo vegu:

1. Hægt er að nota sérstaka brú. Þegar það er gert verður að gæta þess að nægilegt pláss sé fyrir skutlyftuna undir rampanum (sjá myndina hér vinstra megin)!
2. Einnig er hægt að nota sjálfa skutlyftuna sem brú yfir á rampann. Þegar það er gert verður að gæta þess að brún pallsins nái að minnsta kosti 150 mm yfir rampann (sjá myndina hér vinstra megin).

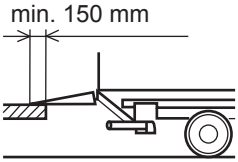

Athugið: Ekki skal fara yfir leyfilega byrði.

Skutlyfturnar eru með jöfnunarbúnað. Jöfnunarbúnaðurinn er öryggistæki. Ef ökutækið lækkar við hleðslu veldur hann því að pallurinn gefur sjálfkrafa eftir. Þetta á ekki fyrir lóðréttar lyftur.

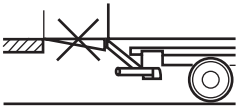

Við affermingu ökutækisins virkar jöfnunarbúnaðurinn ekki. Þið verðið sjálf að lækka pallinn. Þannig komið þið í veg fyrir að til að koma í veg fyrir að fólk hrasi við enda pallsins.

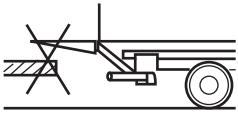

Slökkt á skutlyftunni

Ekki er hægt að slökkva á skutlyftunni fyrr en pallurinn hefur verið felldur upp eða brotinn saman.

VARÚÐ!

Hætta er á slysum eða tjóni ef skutlyftunni er ekki læst!

Hætta er á því að fólk verði fyrir meiðslum eða að ökutæki og aðrir hlutir í umferðinni verði fyrir tjóni ef skutlyftan opnast og skagar út þegar ökutækið er á ferð.

- ▶ Læsa skal skutlyftunni eftir að hún er brotin saman og áður en ekið er af stað.
- ▶ Gangið úr skugga um að slokknað hafi á viðvörunarljósum **(25)** í ökumannshúsi.

Hægt er að slökkva á skutlyftunni á þrjá vegu, allt eftir gerðinni hverju sinni:

- Rofi í ökumannshúsi
- Lykilrofi á hliðarstjórntæki
- Hnappakóði á hliðarstjórntæki
- Aðalrofi rafgeymsisins
- Stjórnun úr ökumannshúsi með myndavélakerfi

Til að slökkva á skutlyftunni með **rofanum** í ökumannshúsinu:

- ▶ Setjið rofann á eftirlitsbúnaðinum í ökumannshúsinu á „AUS“.

  Það slokknar á merkinu sem gefur til kynna að skutlyftan sé tilbúin til notkunar. Slökkt hefur verið á skutlyftunni.

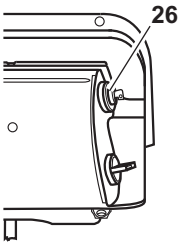

Til að slökkva á skutlyftunni með **lykilrofa(26)** á hliðarstjórntæki:

- ▶ Stingið lyklinum í lykilrofann og snúið honum rangsælis.
- ▶ Takið lykilinn úr.

  Það slokknar á merkinu sem gefur til kynna að skutlyftan sé tilbúin til notkunar. Slökkt hefur verið á skutlyftunni.

Til að slökkva á skutlyftunni með **hnappakóða** á hliðarstjórntæki:

▶ Sláið inn hnappakóðann með því að styðja á opna- og loka-hnappana í ákveðinni röð (sjá „Forrita hnappakóða“ frá bls. 122).

Það slokknar á merkinu sem gefur til kynna að skutlyftan sé tilbúin til notkunar. Slökkt hefur verið á skutlyftunni.

Til að slökkva skutlyftunni með **aðalrofa rafgeymsins**:

▶ Snúið snerilrofanum rangsælis þar til stuðningsfæturnir hafa verið dregnir upp.

Það slokknar á merkinu sem gefur til kynna að skutlyftan sé tilbúin til notkunar. Slökkt hefur verið á skutlyftunni.

Stjórn úr ökumannshúsi

Athugið: Ef stjórnbúnaður úr ökumannshúsi með myndavélakerfi er til staðar þarf að hafa í huga viðbótina við notendahandbókina sem fylgir með stjórnbúnaðinum úr ökumannshúsi sem sérstakt skjal.

Stjórntæki

Í þessum kafla er að finna lýsingu á stjórntækjum mismunandi skutlyftugerða. Leiðbeiningar um upplýsingar fyrir mismunandi gerðir eru í „Hvernig finna skal gerð ykkar“, bls. 13.

VARÚÐ!

Hætta er á slysum og meiðslum!

Hætta er á líkams- og eignatjóni ef öryggis- og viðvörunarbúnaður skutlyftunnar er skemmdur eða ekki til staðar.

▶ Ganga skal úr skugga um að allur öryggis- og viðvörunarbúnaður sé til staðar og í lagi.

Hægt er að stjórna á ýmsa vegu:

1. Með stjórntækinu til hliðar (sjá eftir gerð frá bls. 42 til bls. 122),
2. með stýripinna (sjá bls. 56),
3. Með tveimur handkapalrofum (á lóðréttri lyftu sjá bls. 98),
4. með fótrofa (aukabúnaður, sjá bls. 104) eða
5. með fjarstýringu (aukabúnaður, sjá bls. 106) eða
6. með radíófjarstýringu (aukabúnaður, sjá bls. 114) eða
7. með sérstökum stjórntækjum (aukabúnaður, sjá bls. 116).

Athugið: Þessar leiðbeiningar innihalda eingöngu lýsingu á staðalforritinu. Sérstök forrit eru frábrugðin þessari lýsingu eða eru með viðbótaraðgerðir. Hægt er að nálgast ítarlega lýsingu á gerð ykkar hjá notendaþjónustu okkar.

Hliðarstjórntæki

Upplýsingar um notkun hliðarstjórntækja, allt eftir skutlyftugerðinni hverju sinni, er að finna á:

AE	bls. 44 til og með bls. 54
A	bls. 54
B	bls. 90 til og með bls. 96
C	bls. 56
F	bls. 60 til og með bls. 68
G	bls. 74 til og með bls. 82
K	bls. 86 til og með bls. 88
L	bls. 90 til og með bls. 92
M	bls. 90 til og með bls. 96

A E Stjórnun með tveggja handa stýringu

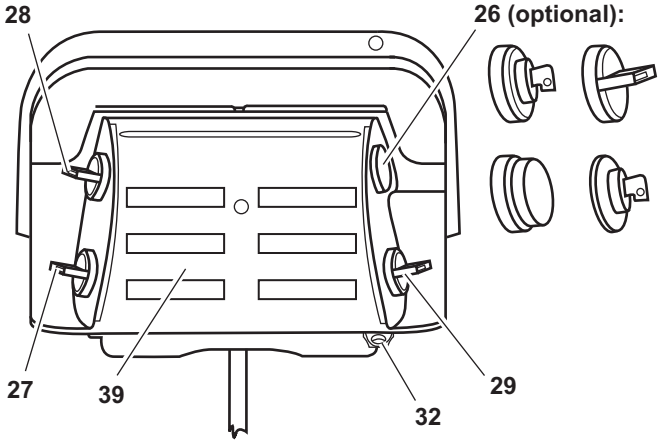

26 valkvæð: Lykilrofi, snerilrofi, neyðarstöðvunarhnappur, E30-lykill

27 Snerilrofi: Lyfta/lækka

28 Snerilrofi: Opna/loka

29 Snerilrofi: Aukarofi

32 Lokunarauga

39 Merkispjald um notkun

HÆTTA!

Hætta er á slysum og meiðslum!

Þegar skutlyftan er notuð er hætta er á líkams- og eignatjóni ef ekki er farið eftir leiðbeiningunum í kaflanum „Almenn notkun“.

▶ Lesið kaflann „Almenn notkun“ frá bls. 26 áður en byrjað er að nota skutlyftuna.

Athugið: Þessar leiðbeiningar innihalda eingöngu lýsingu á staðalforritinu. Sérstök forrit eru frábrugðin þessari lýsingu eða eru með viðbótaraðgerðir. Hægt er að nálgast ítarlega lýsingu á gerð ykkar hjá notendaþjónustu okkar.

Pallurinn opnaður

- Takið pallinn úr lás (ef læsing er fyrir hendi).
- Snúið snerilrofunum **(28)** og **(29)** báðum niður í einu og haldið þeim þannig þar til pallurinn er kominn í hleðslustöðu.

  Ef valkvæður öryggisbúnaður fyrir farm er til staðar sígur pallurinn fyrst dálítið niður og fer svo í lárétta stöðu fyrir notkun.

Pallurinn látinn síga

- Snúið snerilrofunum **(27)** og **(29)** báðum niður í einu og haldið þeim í þeirri stöðu þar til pallurinn er kominn niður að jörðu.

  Þegar pallurinn er kominn alveg niður hallast hann niður að jörðu.

Pallinum lyft

- Snúið snerilrofunum **(27)** og **(29)** báðum upp í einu og haldið þeim í þeirri stöðu þar til pallurinn hefur náð hleðslupalli ökutækisins.

  Pallurinn hallast í lárétta eða innstillta stöðu áður en hann lyftist upp.

Pallinum lokað

- Snúið snerilrofunum **(28)** og **(29)** báðum upp í einu og haldið þeim í þeirri stöðu þar til pallurinn er kominn niður að jörðu.

  Ef valkvæður öryggisbúnaður fyrir farm er til staðar fellur pallurinn fyrst aðeins upp um u.þ.b. 80° og sígur dálítið niður. Því næst fer hann í lóðrétta stöðu fyrir akstur og lyftist upp í öryggisbúnaðinn fyrir farminn.
- Setjið pallinn í lás (ef læsing er fyrir hendi).

A Stjórnun með tveggja handa stýringu án þess að pallurinn sé jafnaður við jörðu

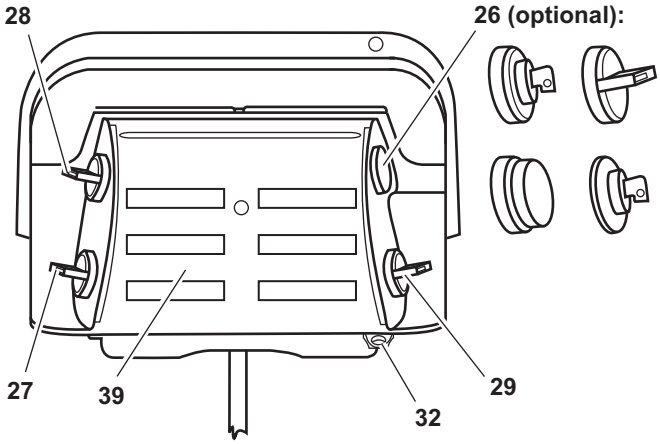

26 aukabúnaður: Lykilrofi, snerilrofi, neyðarstöðvunarhnappur, E30-lykill

27 Snerilrofi: Lyfta/lækka

28 Snerilrofi: Opna/loka

29 Snerilrofi: Aukarofi

32 Lokunarauga

39 Merkispjald um notkun

HÆTTA!

Hætta er á slysum og meiðslum!

Þegar skutlyftan er notuð er hætta er á líkams- og eignatjóni ef ekki er farið eftir leiðbeiningunum í kaflanum „Almenn notkun“.

▶ Lesið kaflann „Almenn notkun“ frá bls. 26 áður en byrjað er að nota skutlyftuna.

Athugið: Þessar leiðbeiningar innihalda eingöngu lýsingu á staðalforritinu. Sérstök forrit eru frábrugðin þessari lýsingu eða eru með viðbótaraðgerðir. Hægt er að nálgast ítarlega lýsingu á gerð ykkar hjá notendaþjónustu okkar.

Pallurinn opnaður

- ▶ Takið pallinn úr lás (ef læsing er fyrir hendi).
- ▶ Snúið snerilrofunum **(28)** og **(29)** báðum niður í einu og haldið þeim þannig þar til pallurinn er kominn í hleðslustöðu.

Pallurinn látinn síga

- ▶ Snúið snerilrofunum **(27)** og **(29)** báðum niður í einu og haldið þeim í þeirri stöðu þar til pallurinn er kominn í hleðslustöðu.

Jöfnun við jörðu

Þegar pallurinn er kominn niður að jörðu:

- ▶ Snúið snerilrofunum **(28)** og **(29)** samtímis niður.

  Pallurinn hallast niður að jörðu.

Stilling lárétt

- ▶ Snúið snerilrofunum **(28)** og **(29)** báðum upp í einu og haldið þeim þannig þar til pallurinn er kominn í lárétta stöðu.

Pallinum lyft

- ▶ Snúið snerilrofunum **(27)** og **(29)** báðum upp í einu og haldið þeim í þeirri stöðu þar til pallurinn hefur náð hleðslupalli ökutækisins.

Pallinum lokað

- ▶ Snúið snerilrofunum **(28)** og **(29)** báðum upp í einu og haldið þeim í þeirri stöðu þar til pallurinn er kominn niður að jörðu.

  Pallurinn fer í lóðréttu stöðuna fyrir akstur.
- ▶ Setjið pallinn í lás (ef læsing er fyrir hendi).

A Stjórnun með tveggja handa stýringu og vökvaknúnum stuðningsfótum

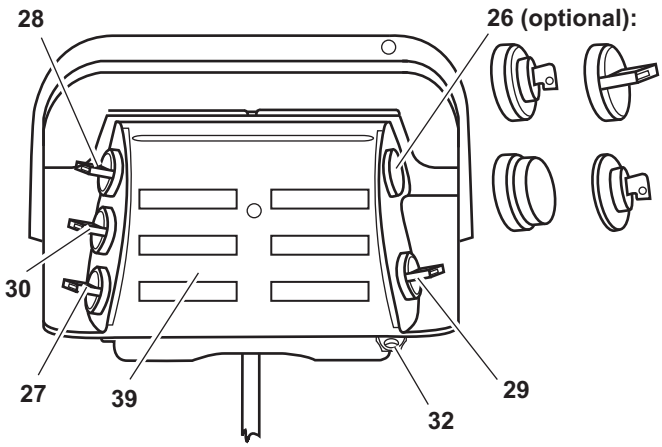

26 aukabúnaður: Lykilrofi, snerilrofi, neyðarstöðvunarhnappur, E30-lykill

27 Snerilrofi: Lyfta/lækka

28 Snerilrofi: Opna/loka

29 Snerilrofi: Aukarofi

30 Snerilrofi: Draga undir og færa út

32 Lokunarauga

39 Merkispjald um notkun

HÆTTA!

Hætta er á slysum og meiðslum!

Þegar skutlyftan er notuð er hætta er á líkams- og eignatjóni ef ekki er farið eftir leiðbeiningunum í kaflanum „Almenn notkun“.

▶ Lesið kaflann „Almenn notkun“ frá bls. 26 áður en byrjað er að nota skutlyftuna.

Athugið: Þessar leiðbeiningar innihalda eingöngu lýsingu á staðalforritinu. Sérstök forrit eru frábrugðin þessari lýsingu eða eru með viðbótaraðgerðir. Hægt er að nálgast ítarlega lýsingu á gerð ykkar hjá notendaþjónustu okkar.

Vökvaknúnu stuðningsfæturnir settir niður

▶ Snúið snerilrofanum **(30)** niður þar til stuðningsfæturnir nema lauslega við jörðu.

Pallurinn opnaður

▶ Takið pallinn úr lás (ef læsing er fyrir hendi).

▶ Snúið snerilrofunum **(27)** og **(29)** báðum niður í einu og haldið þeim þannig þar til pallurinn er kominn í hleðslustöðu.

Ef valkvæður aukabúnaður fyrir farm er til staðar sígur pallurinn fyrst niður og fer svo í lárétta stöðu fyrir notkun.

Pallurinn látinn síga

▶ Snúið snerilrofunum **(27)** og **(29)** báðum niður í einu og haldið þeim í þeirri stöðu þar til pallurinn er kominn niður að jörðu.

Þegar pallurinn er kominn alveg niður hallast hann niður að jörðu.

Pallinum lyft

▶ Snúið snerilrofunum **(27)** og **(29)** báðum upp í einu og haldið þeim þannig þar til pallurinn hefur náð hleðslupalli ökutækisins.

Pallurinn hallast í lárétta eða innstillta stöðu áður en hann lyftist upp.

Pallinum lokað

▶ Snúið snerilrofunum **(28)** og **(29)** báðum upp í einu og haldið þeim í þeirri stöðu þar til pallurinn er kominn niður að jörðu.

Ef valkvæður öryggisbúnaður fyrir farm er til staðar fellur pallurinn fyrst aðeins upp um u.þ.b. 80° og sígur dálítið niður. Að lokum fer hann í lóðrétta stöðu fyrir akstur og lyftist upp í öryggisbúnaðinn fyrir farminn.

▶ Setjið pallinn í lás (ef læsing er fyrir hendi).

Vökvaknúnu stuðningsfæturnir dregnir upp

▶ Snúið snerilrofanum **(30)** upp þar til stuðningsfæturnir hafa verið dregnir alla leið upp.

A Stjórnun með tveggja handa stýringu og vökvaknúinni undirakstursvörn

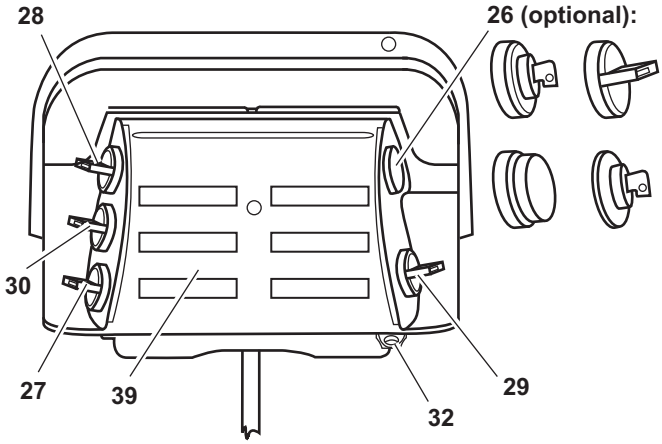

26 aukabúnaður: Lykilrofi, snerilrofi, neyðarstöðvunarhnappur, E30-lykill

27 Snerilrofi: Lyfta/lækka

28 Snerilrofi: Opna/loka

29 Snerilrofi: Aukarofi

30 Snerilrofi: Lyfta undirakstursvörn/lækka

32 Lokunarauga

39 Merkispjald um notkun

HÆTTA!

Hætta er á slysum og meiðslum!

Þegar skutlyftan er notuð er hætta er á líkams- og eignatjóni ef ekki er farið eftir leiðbeiningunum í kaflanum „Almenn notkun“.

▶ Lesið kaflann „Almenn notkun“ frá bls. 26 áður en byrjað er að nota skutlyftuna.

Athugið: Þessar leiðbeiningar innihalda eingöngu lýsingu á staðalforritinu. Sérstök forrit eru frábrugðin þessari lýsingu eða eru með viðbótaraðgerðir. Hægt er að nálgast ítarlega lýsingu á gerð ykkar hjá notendaþjónustu okkar.

Undirakstursvörninni lyft

▶ Snúið snerilrofanum **(30)** upp þar til undirakstursvörnin hefur dregist upp i efri endastöðu sína.

Pallurinn opnaður

▶ Takið pallinn úr lás (ef læsing er fyrir hendi).

▶ Snúið snerilrofunum **(27)** og **(29)** báðum niður í einu og haldið þeim þannig þar til pallurinn er kominn í hleðslustöðu.

Ef valkvæður aukabúnaður fyrir farm er til staðar sígur pallurinn fyrst niður og fer svo í lárétta stöðu fyrir notkun.

Pallurinn látinn síga

▶ Snúið snerilrofunum **(27)** og **(29)** báðum niður í einu og haldið þeim í þeirri stöðu þar til pallurinn er kominn niður að jörðu.

Þegar pallurinn er kominn alveg niður hallast hann niður að jörðu.

Pallinum lyft

▶ Snúið snerilrofunum **(27)** og **(29)** báðum upp í einu og haldið þeim þannig þar til pallurinn hefur náð hleðslupalli ökutækisins.

Pallurinn hallast í lárétta eða innstillta stöðu áður en hann lyftist upp.

Pallinum lokað

▶ Snúið snerilrofunum **(28)** og **(29)** báðum upp í einu og haldið þeim í þeirri stöðu þar til pallurinn er kominn niður að jörðu.

Ef valkvæður öryggisbúnaður fyrir farm er til staðar fellur pallurinn fyrst aðeins upp um u.þ.b. 80° og sígur dálítið niður. Að lokum fer hann í lóðrétta stöðu fyrir akstur og lyftist upp í öryggisbúnaðinn fyrir farminn.

▶ Setjið pallinn í lás (ef læsing er fyrir hendi).

Undirakstursvörnin lækkuð

▶ Snúið snerilrofanum **(30)** niður þar til undirakstursvörnin hefur dregist inn í neðri endastöðu sína.

A E Stjórnun með einnar handar stýringu

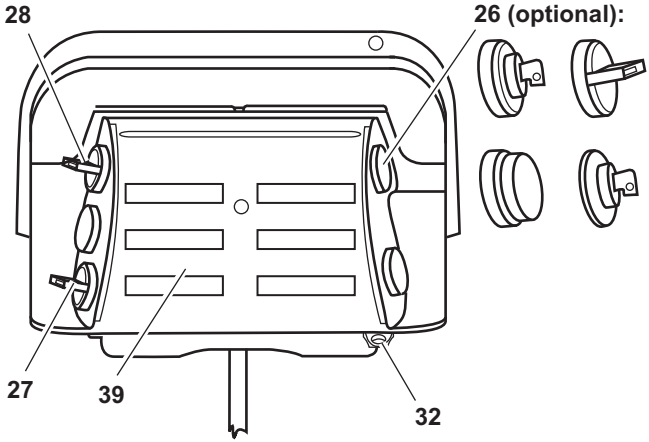

26 aukabúnaður: Lykilrofi, snerilrofi, neyðarstöðvunarhnappur, E30-lykill

27 Snerilrofi: Lyfta/lækka

28 Snerilrofi: Opna/loka

32 Lokunarauga

39 Merkispjald um notkun

HÆTTA!

Hætta er á slysum og meiðslum!

Þegar skutlyftan er notuð er hætta er á líkams- og eignatjóni ef ekki er farið eftir leiðbeiningunum í kaflanum „Almenn notkun“.

▶ Lesið kaflann „Almenn notkun“ frá bls. 26 áður en byrjað er að nota skutlyftuna.

Athugið: Þessar leiðbeiningar innihalda eingöngu lýsingu á staðalforritinu. Sérstök forrit eru frábrugðin þessari lýsingu eða eru með viðbótaraðgerðir. Hægt er að nálgast ítarlega lýsingu á gerð ykkar hjá notendaþjónustu okkar.

Pallurinn opnaður

- Takið pallinn úr lás (ef læsing er fyrir hendi).
- Snúið snerilrofanum **(28)** niður og haldið honum í þeirri stöðu þar til pallurinn er kominn í hleðslustöðu.

  Ef valkvæður aukabúnaður fyrir farm er til staðar sígur pallurinn fyrst niður og fer svo í lárétta stöðu fyrir notkun.

Pallurinn látinn síga

- Snúið snerilrofanum **(27)** niður og haldið honum í þeirri stöðu þar til pallurinn er kominn niður að jörðu.

  Þegar pallurinn er kominn alveg niður hallast hann niður að jörðu.

Pallinum lyft

- Snúið snerilrofanum **(27)** upp og haldið honum í þeirri stöðu þar til pallurinn er kominn í hleðslustöðu.

  Pallurinn hallast í lárétta eða innstillta stöðu áður en hann lyftist upp.

Pallinum lokað

- Snúið snerilrofanum **(28)** upp og haldið honum í þeirri stöðu þar til pallurinn hefur verið færður undir ökutækið.

  Ef valkvæður öryggisbúnaður fyrir farm er til staðar fellur pallurinn fyrst aðeins upp um u.þ.b. 80° og sígur dálítið niður. Að lokum fer hann í lóðrétta stöðu fyrir akstur og lyftist upp í öryggisbúnaðinn fyrir farminn.
- Setjið pallinn í lás (ef læsing er fyrir hendi).

A Stjórnun með einnar handar stýringu og vökvaknúnum stuðningsfótum

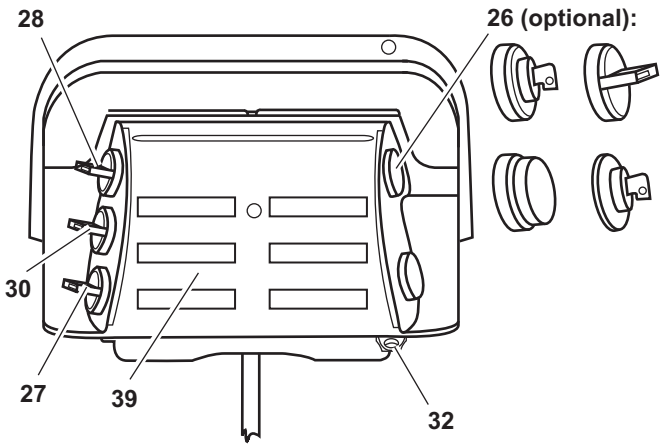

26 aukabúnaður: Lykilrofi, snerilrofi, neyðarstöðvunarhnappur, E30-lykill

27 Snerilrofi: Lyfta/lækka

28 Snerilrofi: Opna/loka

30 Snerilrofi: Draga undir og færa út

32 Lokunarauga

39 Merkispjald um notkun

HÆTTA!

Hætta er á slysum og meiðslum!

Þegar skutlyftan er notuð er hætta er á líkams- og eignatjóni ef ekki er farið eftir leiðbeiningunum í kaflanum „Almenn notkun“.

▶ Lesið kaflann „Almenn notkun“ frá bls. 26 áður en byrjað er að nota skutlyftuna.

Athugið: Þessar leiðbeiningar innihalda eingöngu lýsingu á staðalforritinu. Sérstök forrit eru frábrugðin þessari lýsingu eða eru með viðbótaraðgerðir. Hægt er að nálgast ítarlega lýsingu á gerð ykkar hjá notendaþjónustu okkar.

Vökvaknúnu stuðningsfæturnir settir niður

▶ Snúið snerilrofanum **(30)** niður þar til stuðningsfæturnir nema lauslega við jörðu.

Pallurinn opnaður

▶ Takið pallinn úr lás (ef læsing er fyrir hendi).

▶ Snúið snerilrofanum **(28)** niður og haldið honum í þeirri stöðu þar til pallurinn er kominn í hleðslustöðu.

Ef valkvæður aukabúnaður fyrir farm er til staðar sígur pallurinn fyrst niður og fer svo í lárétta stöðu fyrir notkun.

Pallurinn látinn síga

▶ Snúið snerilrofanum **(27)** niður og haldið honum í þeirri stöðu þar til pallurinn er kominn niður að jörðu.

Þegar pallurinn er kominn alveg niður hallast hann niður að jörðu.

Pallinum lyft

▶ Snúið snerilrofanum **(27)** upp og haldið honum í þeirri stöðu þar til pallurinn hefur náð hleðslupalli ökutækisins.

Pallurinn hallast í lárétta eða innstillta stöðu áður en hann lyftist upp.

Pallinum lokað

▶ Snúið snerilrofanum **(28)** upp og haldið honum í þeirri stöðu þar til pallurinn hefur verið færður undir ökutækið.

Ef valkvæður öryggisbúnaður fyrir farm er til staðar fellur pallurinn fyrst aðeins upp um u.þ.b. 80° og sígur dálítið niður. Að lokum fer hann í lóðrétta stöðu fyrir akstur og lyftist upp í öryggisbúnaðinn fyrir farminn.

▶ Setjið pallinn í lás (ef læsing er fyrir hendi).

Vökvaknúnu stuðningsfæturnir dregnir upp

▶ Snúið snerilrofanum **(30)** upp þar til stuðningsfæturnir hafa verið dregnir upp.

A Stjórnun með stýripinna

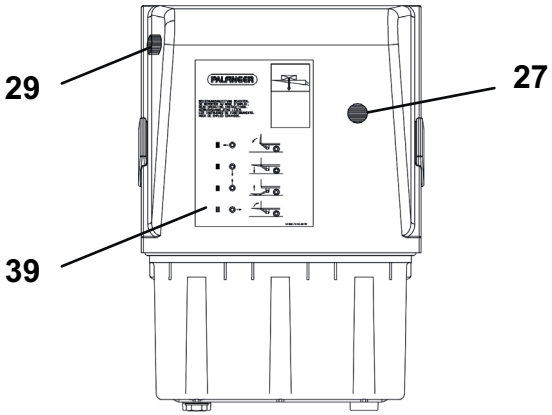

27 Stýripinni: Lyfta/lækka/opna/loka

29 Þrýstihnappur: Aukarofi

39 Merkispjald um notkun

HÆTTA!

Hætta er á slysum og meiðslum!

Þegar skutlyftan er notuð er hætta er á líkams- og eignatjóni ef ekki er farið eftir leiðbeiningunum í kaflanum „Almenn notkun“.

▶ Lesið kaflann „Almenn notkun“ frá bls. 26 áður en byrjað er að nota skutlyftuna.

Athugið: Þessar leiðbeiningar innihalda eingöngu lýsingu á staðalforritinu. Sérstök forrit eru frábrugðin þessari lýsingu eða eru með viðbótaraðgerðir. Hægt er að nálgast ítarlega lýsingu á gerð ykkar hjá notendaþjónustu okkar.

Pallurinn opnaður

- Takið pallinn úr lás (ef læsing er fyrir hendi).
- Færið snerilrofann **(29)** og stýripinnann samtímis **(27)** til vinstri (aksturssstefna til hægri) eða til hægri (aksturssstefna til vinstri) og haldið báðum á sama stað þar til pallurinn er kominn í láretta vinnslustöðu.

Pallurinn látinn síga

- Færið snerilrofann **(29)** og stýripinnann samtímis **(27)** niður og haldið báðum í þessari stöðu þar til pallurinn hefur lagst á jörðina.

  Þegar pallurinn er kominn alveg niður hallast hann niður að jörðu.

Pallinum lyft

- Færið snerilrofann **(29)** og stýripinnann samtímis **(27)** upp og haldið báðum í þessari stöðu þar til pallurinn hefur lagst á jörðina.

  Pallurinn hallast í lárétta eða innstillta stöðu áður en hann lyftist upp.

Pallinum lokað

- Færið snerilrofann **(29)** og stýripinnann samtímis **(27)** til hægri (aksturssstefna til hægri) eða til vinstri (aksturssstefna til vinstri) og haldið báðum á sama stað þar til pallurinn er kominn í láretta vinnslustöðu.
- Setjið pallinn í lás (ef læsing er fyrir hendi).

C Stjórnun með tveggja handa stýringu og þrýstihnöppum

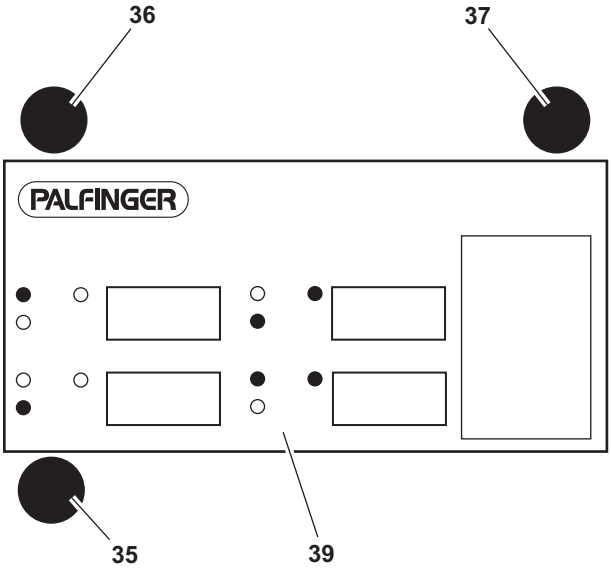

35 Þrýstihnappur: Lækka/lyfta

36 Þrýstihnappur: Opna/loka

37 Þrýstihnappur: Lyfta/loka

39 Merkispjald um notkun

HÆTTA!

Hætta er á slysum og meiðslum!

Þegar skutlyftan er notuð er hætta er á líkams- og eignatjóni ef ekki er farið eftir leiðbeiningunum í kaflanum „Almenn notkun“.

▶ Lesið kaflann „Almenn notkun“ frá bls. 26 áður en byrjað er að nota skutlyftuna.

Athugið: Þessar leiðbeiningar innihalda eingöngu lýsingu á staðalforritinu. Sérstök forrit eru frábrugðin þessari lýsingu eða eru með viðbótaraðgerðir. Hægt er að nálgast ítarlega lýsingu á gerð ykkar hjá notendaþjónustu okkar.

Pallurinn opnaður

- ▶ Takið pallinn úr lás (ef læsing er fyrir hendi).
- ▶ Haldið þrýstihnappinum **(36)** inni þar til pallurinn er kominn í lárétta stöðu fyrir notkun.

Pallurinn látinn síga

- ▶ Haldið þrýstihnappinum **(35)** inni þar til pallurinn er kominn niður að jörðu.

  Þegar pallurinn er kominn alveg niður hallast hann niður að jörðu.

Pallinum lyft

- ▶ Ýtið á þrýstihnapp **(35)** og **(37)** samtímis þar til pallurinn hefur náð hleðslupalli ökutækisins.

  Pallurinn hallast í lárétta eða innstillta stöðu áður en hann lyftist upp.

Pallinum lokað

- ▶ Haldið þrýstihnappi **(36)** og **(37)** inni þar til pallurinn er kominn í lóðrétta stöðu fyrir akstur.
- ▶ Setjið pallinn í lás (ef læsing er fyrir hendi).

F Stjórnun með tveggja handa stýringu

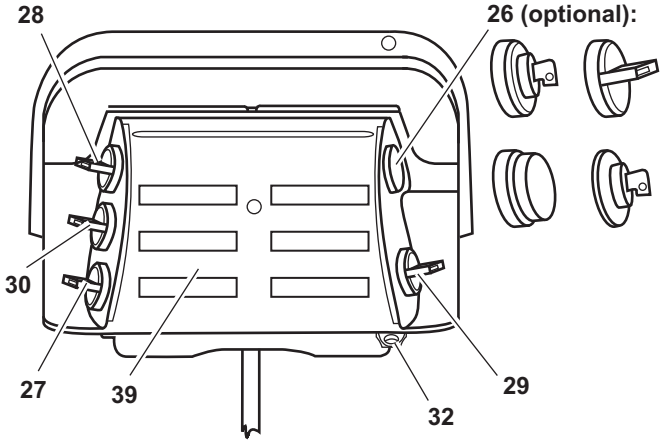

26 aukabúnaður: Lykilrofi, snerilrofi, neyðarstöðvunarhnappur, E30-lykill

27 Snerilrofi: Lyfta/lækka

28 Snerilrofi: Opna/loka

29 Snerilrofi: Aukarofi

30 Snerilrofi: Draga undir og færa út

32 Lokunarauga

39 Merkispjald um notkun

HÆTTA!

Hætta er á slysum og meiðslum!

Þegar skutlyftan er notuð er hætta er á líkams- og eignatjóni ef ekki er farið eftir leiðbeiningunum í kaflanum „Almenn notkun“.

▶ Lesið kaflann „Almenn notkun“ frá bls. 26 áður en byrjað er að nota skutlyftuna.

Athugið: Þessar leiðbeiningar innihalda eingöngu lýsingu á staðalforritinu. Sérstök forrit eru frábrugðin þessari lýsingu eða eru með viðbótaraðgerðir. Hægt er að nálgast ítarlega lýsingu á gerð ykkar hjá notendaþjónustu okkar.

Pallinum skotið út og hann opnaður

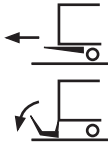

- ▶ Takið pallinn úr lás (ef læsing er fyrir hendi).
- ▶ Snúið snerilrofunum **(27)** og **(29)** báðum niður í einu og haldið þeim í þeirri stöðu þar til pallurinn er kominn niður að jörðu.

  Pallurinn er látinn síga svo hægt sé að skjóta honum út hindrunarlaust.
- ▶ Snúið snerilrofanum **(30)** niður og haldið honum í þeirri stöðu þar til pallurinn er kominn í hleðslustöðu.
- ▶ Snúið snerilrofunum **(27)** og **(29)** báðum niður í einu og haldið þeim í þeirri stöðu þar til pallurinn er kominn niður að jörðu.
- ▶ Klæðist hönskum til að verja hendur.
- ▶ Takið í handfangið með báðum höndum til að opna samanbrjótanlegan hluta pallsins.

Pallurinn látinn síga

- ▶ Snúið snerilrofunum **(27)** og **(29)** báðum niður í einu og haldið þeim í þeirri stöðu þar til pallurinn er kominn niður að jörðu.

  Þegar pallurinn er kominn alveg niður hallast hann niður að jörðu.

Pallinum lyft

- ▶ Snúið snerilrofunum **(27)** og **(29)** báðum upp í einu og haldið þeim í þeirri stöðu þar til pallurinn hefur náð hleðslupalli ökutækisins.

  Pallurinn hallast í lárétta eða innstillta stöðu áður en hann lyftist upp í hleðslustöðu.

Pallurinn brotinn saman og dreginn undir

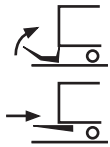

- ▶ Klæðist hönskum til að verja hendur.
- ▶ Takið um handfangið með báðum höndum til að brjóta pallinn saman.
- ▶ Setjið pallinn í lás (ef læsing er fyrir hendi).
- ▶ Snúið snerilrofunum **(27)** og **(29)** báðum upp í einu og haldið þeim þannig þar til pallurinn er kominn í hleðslustöðu.

- Snúið snerilrofanum **(30)** upp og haldið honum í þeirri stöðu þar til pallurinn hefur færst inn alla leið. Gæta verður þess að hægt sé að draga pallinn inn hindrunarlaust.
- Snúið snerilrofunum **(27)** og **(29)** báðum upp í einu og haldið þeim þannig þar til pallurinn hefur færst inn að hristivörninni.

F Stjórnun með tveggja handa stýringunni easy move®

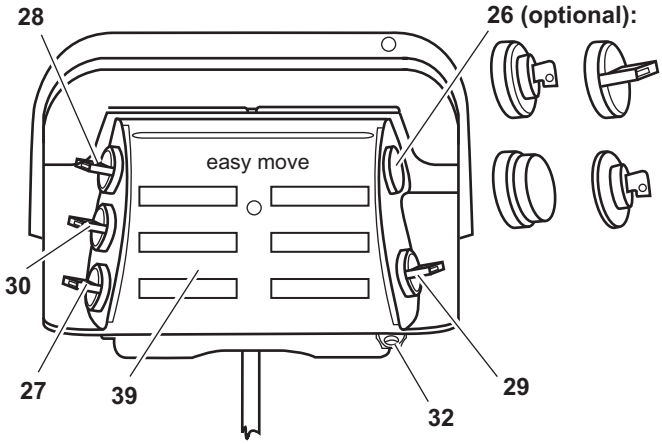

26 aukabúnaður: Lykilrofi, snerilrofi, neyðarstöðvunarhnappur, E30-lykill

27 Snerilrofi: Lyfta/lækka

28 Snerilrofi: Opna/loka

29 Snerilrofi: Aukarofi

30 Snerilrofi: Draga undir og færa út

32 Lokunarauga

39 Merkispjald um notkun

HÆTTA!

Hætta er á slysum og meiðslum!

Þegar skutlyftan er notuð er hætta er á líkams- og eignatjóni ef ekki er farið eftir leiðbeiningunum í kaflanum „Almenn notkun“.

▶ Lesið kaflann „Almenn notkun“ frá bls. 26 áður en byrjað er að nota skutlyftuna.

Athugið: Þessar leiðbeiningar innihalda eingöngu lýsingu á staðalforritinu. Sérstök forrit eru frábrugðin þessari lýsingu eða eru með viðbótaraðgerðir. Hægt er að nálgast ítarlega lýsingu á gerð ykkar hjá notendaþjónustu okkar.

Pallinum skotið út og hann opnaður

- Takið pallinn úr lás (ef læsing er fyrir hendi).
- Snúið snerilrofanum **(30)** niður og haldið honum í þeirri stöðu þar til pallurinn hefur verið færður undir ökutækið.

Pallurinn er látinn síga svo hægt sé að skjóta honum út hindrunarlaust og því næst er honum skotið út.

- Snúið snerilrofunum **(27)** og **(29)** báðum niður í einu og haldið þeim í þeirri stöðu þar til pallurinn er kominn niður að jörðu.
- Klæðist hönskum til að verja hendur.
- Takið í handfangið með báðum höndum til að opna samanbrjótanlegan hluta pallsins.

Pallurinn látinn síga

- Snúið snerilrofunum **(27)** og **(29)** báðum niður í einu og haldið þeim í þeirri stöðu þar til pallurinn er kominn niður að jörðu.

  Þegar pallurinn er kominn alveg niður hallast hann niður að jörðu.

Pallinum lyft

- Snúið snerilrofunum **(27)** og **(29)** báðum upp í einu og haldið þeim í þeirri stöðu þar til pallurinn hefur náð hleðslupalli ökutækisins.

  Pallurinn hallast í lárétta eða innstillta stöðu áður en hann lyftist upp í hleðslustöðu.

Pallurinn brotinn saman og dreginn undir

- Klæðist hönskum til að verja hendur.
- Takið um handfangið með báðum höndum til að brjóta pallinn saman.

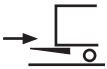

- Snúið snerilrofanum **(30)** upp og haldið honum í þeirri stöðu þar til pallurinn hefur færst inn alla leið. Gæta verður þess að hægt sé að draga pallinn inn hindrunarlaust.

  Samanbrotinn pallurinn lyftist eða sígur sjálfkrafa þar til hann er kominn í rétta stöðu til að draga hann undir ökutækið. Því næst er pallurinn dreginn alla leið undir ökutækið og honum svo lyft upp í hristivörnina.

- Setjið pallinn í lás (ef læsing er fyrir hendi).

F Stjórnun með einnar handar stýringu

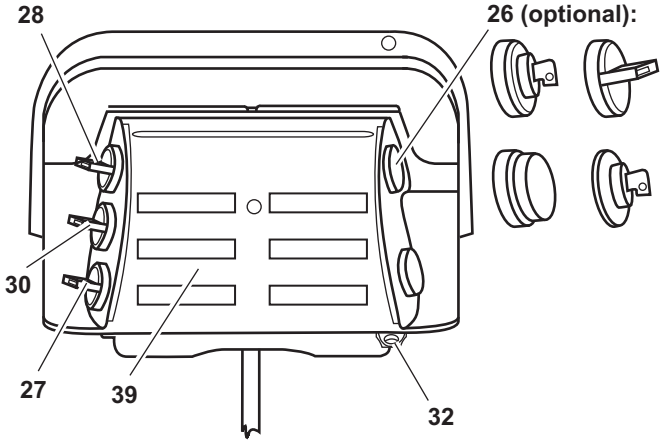

26 aukabúnaður: Lykilrofi, snerilrofi, neyðarstöðvunarhnappur, E30-lykill

27 Snerilrofi: Lyfta/lækka

28 Snerilrofi: Opna/loka

30 Snerilrofi: Draga undir og færa út

32 Lokunarauga

39 Merkispjald um notkun

HÆTTA!

Hætta er á slysum og meiðslum!

Þegar skutlyftan er notuð er hætta er á líkams- og eignatjóni ef ekki er farið eftir leiðbeiningunum í kaflanum „Almenn notkun“.

▶ Lesið kaflann „Almenn notkun“ frá bls. 26 áður en byrjað er að nota skutlyftuna.

Athugið: Þessar leiðbeiningar innihalda eingöngu lýsingu á staðalforritinu. Sérstök forrit eru frábrugðin þessari lýsingu eða eru með viðbótaraðgerðir. Hægt er að nálgast ítarlega lýsingu á gerð ykkar hjá notendaþjónustu okkar.

Pallinum skotið út og hann opnaður

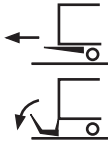

- Takið pallinn úr lás (ef læsing er fyrir hendi).
- Snúið snerilrofanum **(27)** niður og haldið honum í þeirri stöðu þar til pallurinn hefur verið færður undir ökutækið.

  Pallurinn er látinn síga svo hægt sé að skjóta honum út hindrunarlaust.
- Snúið snerilrofanum **(30)** niður og haldið honum í þeirri stöðu þar til pallurinn er kominn í hleðslustöðu.
- Snúið snerilrofunum og **(27)** báðum niður í einu og haldið þeim í þeirri stöðu þar til pallurinn er kominn niður að jörðu.
- Klæðist hönskum til að verja hendur.
- Takið í handfangið með báðum höndum til að opna samanbrjótanlegan hluta pallsins.

Pallurinn látinn síga

- Snúið snerilrofunum og **(27)** báðum niður í einu og haldið þeim í þeirri stöðu þar til pallurinn er kominn niður að jörðu.

  Þegar pallurinn er kominn alveg niður hallast hann niður að jörðu.

Pallinum lyft

- Snúið snerilrofanum **(27)** upp og haldið honum í þeirri stöðu þar til pallurinn hefur náð hleðslupalli ökutækisins.

  Pallurinn hallast í lárétta eða innstillta stöðu áður en hann lyftist upp í hleðslustöðu.

Pallurinn brotinn saman og dreginn undir

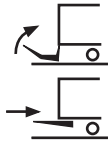

- Klæðist hönskum til að verja hendur.
- Takið um handfangið með báðum höndum til að brjóta pallinn saman.
- Snúið snerilrofanum **(27)** upp og haldið honum í þeirri stöðu þar til pallurinn er kominn í hleðslustöðu.
- Snúið snerilrofanum **(30)** upp og haldið honum í þeirri stöðu þar til pallurinn hefur færst inn alla leið. Gæta verður þess að hægt sé að draga pallinn inn hindrunarlaust.
- Snúið snerilrofanum **(27)** upp og haldið honum í þeirri stöðu þar til pallurinn er kominn í hleðslustöðu.
- Setjið pallinn í lás (ef læsing er fyrir hendi).

F

Stjórnun með einnar handar stýringunni easy move®

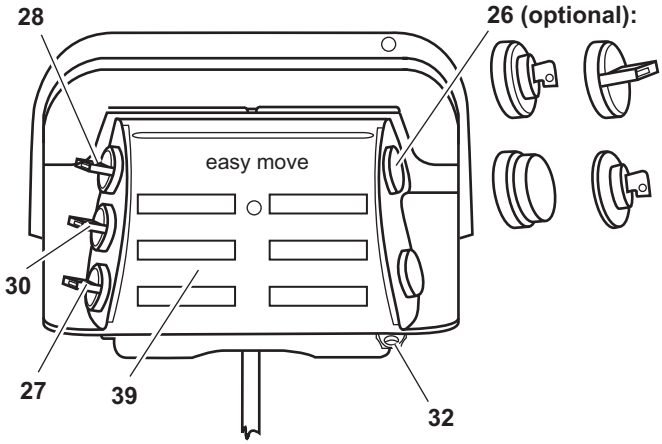

26 aukabúnaður: Lykilrofi, snerilrofi, neyðarstöðvunarhnappur, E30-lykill

27 Snerilrofi: Lyfta/lækka

28 Snerilrofi: Opna/loka

30 Snerilrofi: Draga undir og færa út

32 Lokunarauga

39 Merkispjald um notkun

HÆTTA!

Hætta er á slysum og meiðslum!

Þegar skutlyftan er notuð er hætta er á líkams- og eignatjóni ef ekki er farið eftir leiðbeiningunum í kaflanum „Almenn notkun“.

▶ Lesið kaflann „Almenn notkun“ frá bls. 26 áður en byrjað er að nota skutlyftuna.

Athugið: Þessar leiðbeiningar innihalda eingöngu lýsingu á staðalforritinu. Sérstök forrit eru frábrugðin þessari lýsingu eða eru með viðbótaraðgerðir. Hægt er að nálgast ítarlega lýsingu á gerð ykkar hjá notendaþjónustu okkar.

Pallinum skotið út og hann opnaður

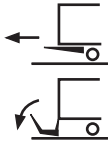

- Takið pallinn úr lás (ef læsing er fyrir hendi).
- Snúið snerilrofanum **(30)** niður og haldið honum í þeirri stöðu þar til pallurinn hefur verið færður undir ökutækið.

  Pallurinn er látinn síga svo hægt sé að skjóta honum út hindrunarlaust og því næst er honum skotið út.
- Snúið snerilrofunum og **(27)** báðum niður í einu og haldið þeim í þeirri stöðu þar til pallurinn er kominn niður að jörðu.
- Klæðist hönskum til að verja hendur.
- Takið í handfangið með báðum höndum til að opna samanbrjótanlegan hluta pallsins.

Pallurinn látinn síga

- Snúið snerilrofanum **(27)** niður og haldið í þeirri stöðu þar til pallurinn er kominn niður að jörðu.

  Þegar pallurinn er kominn alveg niður hallast hann niður að jörðu.

Pallinum lyft

- Snúið snerilrofanum **(27)** upp og haldið honum í þeirri stöðu þar til pallurinn hefur náð hleðslupalli ökutækisins.

  Pallurinn hallast í lárétta eða innstillta stöðu áður en hann lyftist upp í hleðslustöðu.

Pallurinn brotinn saman og dreginn undir

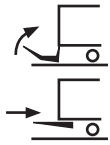

- Klæðist hönskum til að verja hendur.
- Takið um handfangið með báðum höndum til að brjóta pallinn saman.
- Snúið snerilrofanum **(30)** upp og haldið honum í þeirri stöðu þar til pallurinn hefur færst inn alla leið. Gæta verður þess að hægt sé að draga pallinn inn hindrunarlaust.

  Samanbrotinn pallurinn lyftist eða sígur sjálfkrafa þar til hann er kominn í rétta stöðu til að draga hann undir ökutækið. Því næst er pallurinn dreginn alla leið undir ökutækið og fer í hristivörnina.
- Setjið pallinn í lás (ef læsing er fyrir hendi).

F Stjórnun með tveggja handa stýringu fyrir MBB R 1500 L FLAT

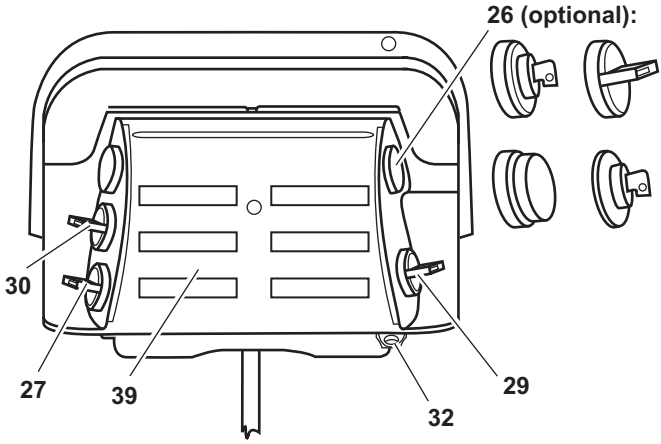

26 aukabúnaður: Lykilrofi, snerilrofi, neyðarstöðvunarhnappur, E30-lykill

27 Snerilrofi: Lyfta/lækka

29 Snerilrofi: Aukarofi

30 Snerilrofi: Draga undir og færa út

32 Lokunarauga

39 Merkispjald um notkun

HÆTTA!

Hætta er á slysum og meiðslum!

Þegar skutlyftan er notuð er hætta er á líkams- og eignatjóni ef ekki er farið eftir leiðbeiningunum í kaflanum „Almenn notkun“.

▶ Lesið kaflann „Almenn notkun“ frá bls. 26 áður en byrjað er að nota skutlyftuna.

Athugið: Þessar leiðbeiningar innihalda eingöngu lýsingu á staðalforritinu. Sérstök forrit eru frábrugðin þessari lýsingu eða eru með viðbótaraðgerðir. Hægt er að nálgast ítarlega lýsingu á gerð ykkar hjá notendaþjónustu okkar.

Pallinum skotið út og hann opnaður

- ▶ Takið pallinn úr lás (ef læsing er fyrir hendi).
- ▶ Snúið snerilrofunum **(27)** og **(29)** báðum niður í einu og haldið þeim í þeirri stöðu þar til pallurinn er kominn niður að jörðu.

  Pallurinn er látinn síga svo hægt sé að skjóta honum út hindrunarlaust.
- ▶ Snúið snerilrofanum **(30)** niður og haldið honum í þeirri stöðu þar til pallurinn er kominn í hleðslustöðu.
- ▶ Snúið snerilrofunum **(27)** og **(29)** báðum niður í einu og haldið þeim í þeirri stöðu þar til pallurinn er kominn niður að jörðu.
- ▶ Klæðist hönskum til að verja hendur.
- ▶ Takið í handfangið með báðum höndum til að opna samanbrjótanlegan hluta pallsins.

Pallurinn látinn síga

- ▶ Snúið snerilrofunum **(27)** og **(29)** báðum niður í einu og haldið þeim í þeirri stöðu þar til pallurinn er kominn niður að jörðu.

Pallinum lyft

- ▶ Snúið snerilrofunum **(27)** og **(29)** báðum upp í einu og haldið þeim í þeirri stöðu þar til pallurinn hefur náð hleðslupalli ökutækisins.

Pallurinn brotinn saman og dreginn undir

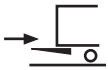

- ▶ Klæðist hönskum til að verja hendur.
- ▶ Takið um handfangið með báðum höndum til að brjóta pallinn saman.
- ▶ Setjið pallinn í lás (ef læsing er fyrir hendi).
- ▶ Snúið snerilrofunum **(27)** og **(29)** báðum upp í einu og haldið þeim þannig þar til pallurinn er kominn í hleðslustöðu.
- ▶ Snúið snerilrofanum **(30)** upp og haldið honum í þeirri stöðu þar til pallurinn hefur færst inn alla leið. Gæta verður þess að hægt sé að draga pallinn inn hindrunarlaust.
- ▶ Snúið snerilrofunum **(27)** og **(29)** báðum upp í einu og haldið þeim þannig þar til pallurinn hefur færst inn að hristivörninni.

F

Stjórnun með einnar handar stýringu fyrir MBB R 1500 L FLAT

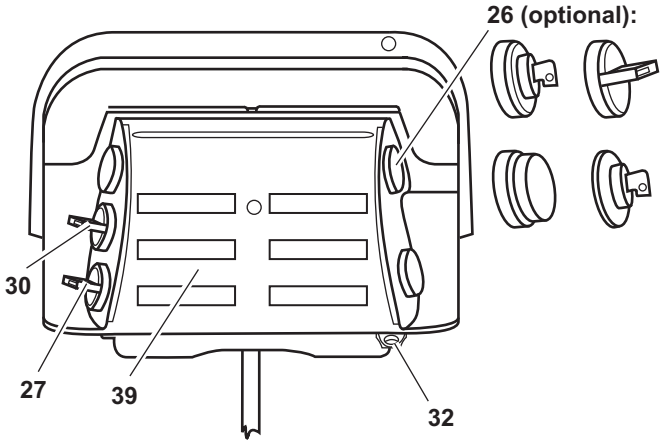

26 aukabúnaður: Lykilrofi, snerilrofi, neyðarstöðvunarhnappur, E30-lykill

27 Snerilrofi: Lyfta/lækka

30 Snerilrofi: Draga undir og færa út

32 Lokunarauga

39 Merkispjald um notkun

HÆTTA!

Hætta er á slysum og meiðslum!

Þegar skutlyftan er notuð er hætta er á líkams- og eignatjóni ef ekki er farið eftir leiðbeiningunum í kaflanum „Almenn notkun“.

▶ Lesið kaflann „Almenn notkun“ frá bls. 26 áður en byrjað er að nota skutlyftuna.

Athugið: Þessar leiðbeiningar innihalda eingöngu lýsingu á staðalforritinu. Sérstök forrit eru frábrugðin þessari lýsingu eða eru með viðbótaraðgerðir. Hægt er að nálgast ítarlega lýsingu á gerð ykkar hjá notendaþjónustu okkar.

Pallinum skotið út og hann opnaður

▶ Takið pallinn úr lás (ef læsing er fyrir hendi).

▶ Snúið snerilrofanum **(27)** niður og haldið honum í þeirri stöðu þar til pallurinn hefur verið færður undir ökutækið.

Pallurinn er látinn síga svo hægt sé að skjóta honum út hindrunarlaust.

▶ Snúið snerilrofanum **(30)** niður og haldið honum í þeirri stöðu þar til pallurinn er kominn í hleðslustöðu.

▶ Snúið snerilrofunum og **(27)** báðum niður í einu og haldið þeim í þeirri stöðu þar til pallurinn er kominn niður að jörðu.

▶ Klæðist hönskum til að verja hendur.

▶ Takið í handfangið með báðum höndum til að opna samanbrjótanlegan hluta pallsins.

Pallurinn látinn síga

▶ Snúið snerilrofunum og **(27)** báðum niður í einu og haldið þeim í þeirri stöðu þar til pallurinn er kominn niður að jörðu.

Pallinum lyft

▶ Snúið snerilrofanum **(27)** upp og haldið honum í þeirri stöðu þar til pallurinn hefur náð hleðslupalli ökutækisins.

Pallurinn brotinn saman og dreginn undir

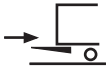

▶ Klæðist hönskum til að verja hendur.

▶ Takið um handfangið með báðum höndum til að brjóta pallinn saman.

▶ Snúið snerilrofanum **(27)** upp og haldið honum í þeirri stöðu þar til pallurinn er kominn í hleðslustöðu.

▶ Snúið snerilrofanum **(30)** upp og haldið honum í þeirri stöðu þar til pallurinn hefur færst inn alla leið. Gæta verður þess að hægt sé að draga pallinn inn hindrunarlaust.

▶ Snúið snerilrofanum **(27)** upp og haldið honum í þeirri stöðu þar til pallurinn er kominn í hleðslustöðu.

▶ Setjið pallinn í lás (ef læsing er fyrir hendi).

G Stjórnun með tveggja handa stýringu fyrir MBB R 1500 SH - R 2000 LH (pallur brotinn saman tvöfalt með þverbita)

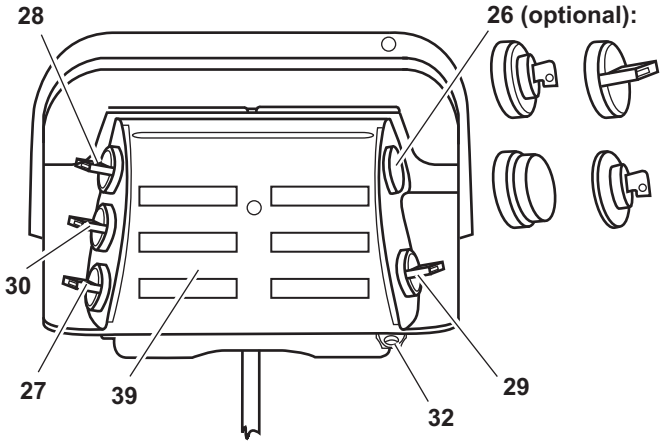

26 aukabúnaður: Lykilrofi, snerilrofi, neyðarstöðvunarhnappur, E30-lykill

27 Snerilrofi: Lyfta/lækka

28 Snerilrofi: Opna/loka

29 Snerilrofi: Aukarofi

30 Snerilrofi: Draga undir og færa út

32 Lokunarauga

39 Merkispjald um notkun

HÆTTA!

Hætta er á slysum og meiðslum!

Þegar skutlyftan er notuð er hætta er á líkams- og eignatjóni ef ekki er farið eftir leiðbeiningunum í kaflanum „Almenn notkun“.

▶ Lesið kaflann „Almenn notkun“ frá bls. 26 áður en byrjað er að nota skutlyftuna.

Athugið: Þessar leiðbeiningar innihalda eingöngu lýsingu á staðalforritinu. Sérstök forrit eru frábrugðin þessari lýsingu eða eru með viðbótaraðgerðir. Hægt er að nálgast ítarlega lýsingu á gerð ykkar hjá notendaþjónustu okkar.

Pallinum skotið út og hann opnaður

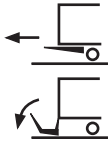

- Takið pallinn úr lás (ef læsing er fyrir hendi).
- Snúið snerilrofanum **(30)** niður og haldið honum í þeirri stöðu þar til pallurinn hefur verið færður undir ökutækið.

  Pallurinn sígur dálítið og því næst er honum skotið út. Að því loknu er hann látinn síga niður að jörðu og hitt brotið opnað.
- Klæðist hönskum til að verja hendur.
- Takið í handfangið með báðum höndum til að opna samanbrjótanlegan hluta pallsins.

Pallinum lyft

- Snúið snerilrofunum **(27)** og **(29)** báðum upp í einu og haldið þeim þannig þar til pallurinn hefur náð hleðslupalli ökutækisins.

  Pallurinn hallast í lárétta eða innstillta stöðu áður en hann lyftist upp í hleðslustöðu.

Pallurinn látinn síga

- Snúið snerilrofunum **(27)** og **(29)** báðum niður í einu og haldið þeim í þeirri stöðu þar til pallurinn er kominn niður að jörðu.

  Þegar pallurinn er kominn alveg niður hallast hann niður að jörðu.

BDF-staða stillt

- Snúið snerilrofunum **(27)** og **(29)** báðum upp í einu og haldið þeim þannig þar til pallurinn hefur náð hleðslupalli ökutækisins.
- Snúið snerilrofanum **(30)** upp og haldið honum í þeirri stöðu þar til pallurinn er kominn í hleðslustöðu.
- Færið sleðann til á brautinni þar til ytri nándarrofinn verður virkur.

Farið í BDF-stöðu

- ▶ Snúið snerilrofunum **(27)** og **(29)** báðum upp í einu og haldið þeim þannig þar til pallurinn er kominn í hleðslustöðu.
- ▶ Snúið snerilrofanum **(30)** upp.

  Pallurinn fer í innstilltu BDF-stöðuna.
- ▶ Snúið snerilrofunum **(27)** og **(29)** báðum upp í einu og haldið þeim þannig þar til pallurinn er kominn í hleðslustöðu.

Pallurinn brotinn saman og dreginn undir

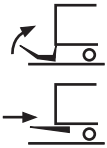

- ▶ Snúið snerilrofunum **(27)** og **(29)** báðum niður í einu og haldið þeim í þeirri stöðu þar til pallurinn er kominn í hleðslustöðu.
- ▶ Klæðist hönskum til að verja hendur.
- ▶ Takið um handfangið með báðum höndum til að brjóta pallinn saman.
- ▶ Setjið pallinn í lás (ef læsing er fyrir hendi).
- ▶ Snúið snerilrofanum **(30)** upp og haldið honum í þeirri stöðu þar til pallurinn er kominn í stöðu fyrir akstur.

  Pallurinn leggst sjálfkrafa saman og lyftist því næst upp í stöðuna til að draga hann undir ökutækið. Því næst er pallurinn dreginn alla leið undir ökutækið og honum svo lyft upp í hristivörnina.

G Stjórnun með tveggja handa stýringu fyrir MBB R 750 SM - R 2000 LM (pallur brotinn saman tvöfalt með þverbita)

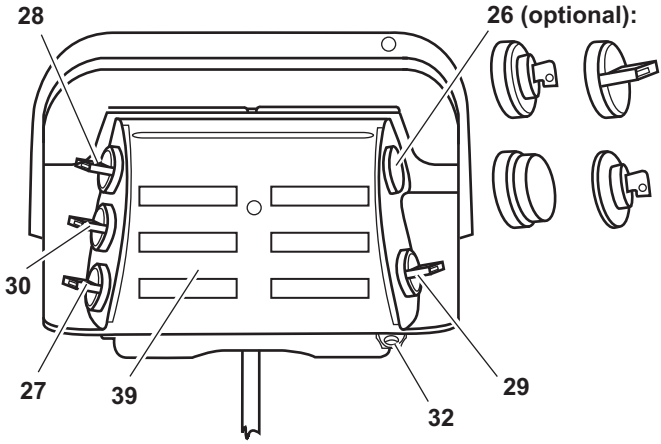

26 aukabúnaður: Lykilrofi, snerilrofi, neyðarstöðvunarhnappur, E30-lykill

27 Snerilrofi: Lyfta/lækka

28 Snerilrofi: Opna/loka

29 Snerilrofi: Aukarofi

30 Snerilrofi: Draga undir og færa út

32 Lokunarauga

39 Merkispjald um notkun

HÆTTA!

Hætta er á slysum og meiðslum!

Þegar skutlyftan er notuð er hætta er á líkams- og eignatjóni ef ekki er farið eftir leiðbeiningunum í kaflanum „Almenn notkun“.

▶ Lesið kaflann „Almenn notkun“ frá bls. 26 áður en byrjað er að nota skutlyftuna.

Athugið: Þessar leiðbeiningar innihalda eingöngu lýsingu á staðalforritinu. Sérstök forrit eru frábrugðin þessari lýsingu eða eru með viðbótaraðgerðir. Hægt er að nálgast ítarlega lýsingu á gerð ykkar hjá notendaþjónustu okkar.

Pallinum skotið út og hann opnaður

▶ Takið pallinn úr lás (ef læsing er fyrir hendi).

▶ Snúið snerilrofanum **(30)** niður og haldið honum í þeirri stöðu þar til pallurinn er kominn í lóðrétta stöðu.

Pallurinn sígur dálítið og því næst er honum skotið út. Að því loknu er hann látinn síga niður að jörðu og er færður í nánast lóðrétta stöðu.

▶ Klæðist hönskum til að verja hendur.

▶ Færið pallinn u.þ.b.20° fram á við með báðum höndum.

▶ Snúið snerilrofanum **(30)** niður og haldið honum í þeirri stöðu þar til pallurinn er kominn í hleðslustöðu.

Pallurinn fer niður að jörðu og annað brotið opnast.

▶ Klæðist hönskum til að verja hendur.

▶ Takið um handfangið með báðum höndum til að opna hitt brotið á pallinum.

Pallinum lyft

▶ Snúið snerilrofunum **(27)** og **(29)** báðum upp í einu og haldið þeim þannig þar til pallurinn hefur náð hleðslupalli ökutækisins.

Pallurinn hallast í lárétta eða innstillta stöðu áður en hann lyftist upp í hleðslustöðu.

Pallurinn látinn síga

▶ Snúið snerilrofunum **(27)** og **(29)** báðum niður í einu og haldið þeim í þeirri stöðu þar til pallurinn er kominn niður að jörðu.

Þegar pallurinn er kominn alveg niður hallast hann niður að jörðu.

BDF-staða stillt

- ▶ Snúið snerilrofunum **(27)** og **(29)** báðum upp í einu og haldið þeim þannig þar til pallurinn hefur náð hleðslupalli ökutækisins.
- ▶ Snúið snerilrofanum **(30)** upp og haldið honum í þeirri stöðu þar til pallurinn er kominn í hleðslustöðu.
- ▶ Færið sleðann til á brautinni þar til ytri nándarrofinn verður virkur.

Farið í BDF-stöðu

- ▶ Snúið snerilrofunum **(27)** og **(29)** báðum upp í einu og haldið þeim þannig þar til pallurinn er kominn í hleðslustöðu.
- ▶ Snúið snerilrofanum **(30)** upp.

  Pallurinn fer í innstilltu BDF-stöðuna.
- ▶ Snúið snerilrofunum **(27)** og **(29)** báðum upp í einu og haldið þeim þannig þar til pallurinn er kominn í hleðslustöðu.

Pallurinn brotinn saman og dreginn undir

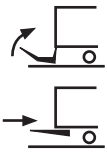

- ▶ Snúið snerilrofunum **(27)** og **(29)** báðum niður í einu og haldið þeim í þeirri stöðu þar til pallurinn er kominn í hleðslustöðu.
- ▶ Klæðist hönskum til að verja hendur.
- ▶ Felliið skábrautina að (ef hún er til staðar).
- ▶ Takið um handfangið með báðum höndum til að brjóta pallinn saman.
- ▶ Snúið snerilrofanum **(30)** upp og haldið honum í þeirri stöðu þar til pallurinn er kominn í stöðu fyrir akstur.
- ▶ Hallið pallinum um u.þ.b. 20° með báðum höndum.
- ▶ Snúið snerilrofanum **(30)** upp og haldið honum í þeirri stöðu þar til pallurinn er kominn í stöðu fyrir akstur.

  Þegar pallurinn hefur lagst sjálfkrafa saman lyftist hann upp í hristivörnina.
- ▶ Setjið pallinn í lás (ef læsing er fyrir hendi).

G Stjórnun með tveggja handa stýringu fyrir MBB R 750 SM - R 2000 LM (pallur brotinn saman tvöfalt með þverbita)

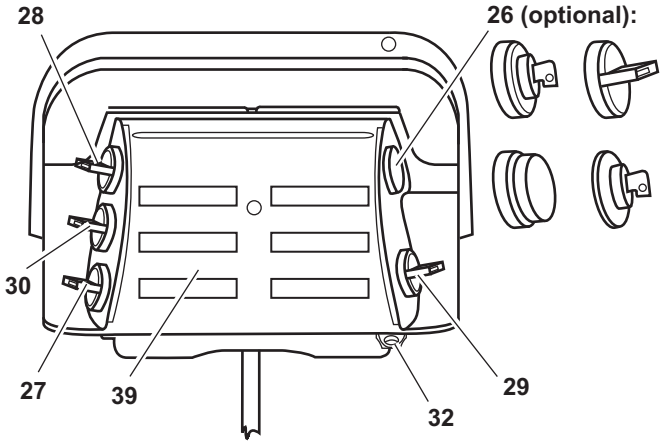

26 aukabúnaður: Lykilrofi, snerilrofi, neyðarstöðvunarhnappur, E30-lykill

27 Snerilrofi: Lyfta/lækka

28 Snerilrofi: Opna/loka

29 Snerilrofi: Aukarofi

30 Snerilrofi: Draga undir og færa út

32 Lokunarauga

39 Merkispjald um notkun

HÆTTA!

Hætta er á slysum og meiðslum!

Þegar skutlyftan er notuð er hætta er á líkams- og eignatjóni ef ekki er farið eftir leiðbeiningunum í kaflanum „Almenn notkun“.

▶ Lesið kaflann „Almenn notkun“ frá bls. 26 áður en byrjað er að nota skutlyftuna.

Athugið: Þessar leiðbeiningar innihalda eingöngu lýsingu á staðalforritinu. Sérstök forrit eru frábrugðin þessari lýsingu eða eru með viðbótaraðgerðir. Hægt er að nálgast ítarlega lýsingu á gerð ykkar hjá notendaþjónustu okkar.

Pallinum skotið út og hann opnaður

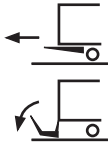

- ▶ Takið pallinn úr lás (ef læsing er fyrir hendi).
- ▶ Snúið snerilrofunum **(27)** og **(29)** báðum niður í einu og haldið þeim í þeirri stöðu þar til pallurinn er kominn niður að jörðu.

  Pallurinn er látinn síga svo hægt sé að skjóta honum út hindrunarlaust.
- ▶ Snúið snerilrofanum **(30)** niður og haldið honum í þeirri stöðu þar til pallurinn er kominn í hleðslustöðu.
- ▶ Snúið snerilrofunum **(27)** og **(29)** báðum niður í einu og haldið þeim í þeirri stöðu þar til pallurinn er kominn niður að jörðu.
- ▶ Klæðist hönskum til að verja hendur.
- ▶ Takið með báðum höndum um brún pallsins til að opna fyrsta brotið.
- ▶ Takið með báðum höndum í samanbrjótanlegan hluta pallsins til að opna síðara brotið.

Pallurinn látinn síga

- ▶ Snúið snerilrofunum **(27)** og **(29)** báðum niður í einu og haldið þeim í þeirri stöðu þar til pallurinn er kominn niður að jörðu.

  Þegar pallurinn er kominn alveg niður hallast hann niður að jörðu.

Pallinum lyft

- ▶ Snúið snerilrofunum **(27)** og **(29)** báðum upp í einu og haldið þeim í þeirri stöðu þar til pallurinn hefur náð hleðslupalli ökutækisins.

  Pallurinn hallast í lárétta eða innstillta stöðu áður en hann lyftist upp í hleðslustöðu.

Pallurinn brotinn saman og dreginn undir

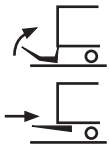

- ▶ Klæðist hönskum til að verja hendur.
- ▶ Takið með báðum höndum um brún pallsins til að brjóta hann saman.
- ▶ Takið með báðum höndum um samanbrjótanlegan hluta pallsins til að leggja hann saman.
- ▶ Setjið pallinn í lás (ef læsing er fyrir hendi).
- ▶ Færið pallinn að hjólinu á aðalbitanum.
- ▶ Snúið snerilrofunum **(27)** og **(29)** báðum upp í einu og haldið þeim þannig þar til pallurinn er kominn í hleðslustöðu.
- ▶ Snúið snerilrofanum **(30)** upp og haldið honum í þeirri stöðu þar til pallurinn hefur færst inn alla leið.Gæta verður þess að hægt sé að draga pallinn inn hindrunarlaust.

Snúið snerilrofunum **(27)** og **(29)** báðum upp í einu og haldið þeim þannig þar til pallurinn hefur færst inn að hristivörninni.

K Stjórnun með tveggja handa stýringu

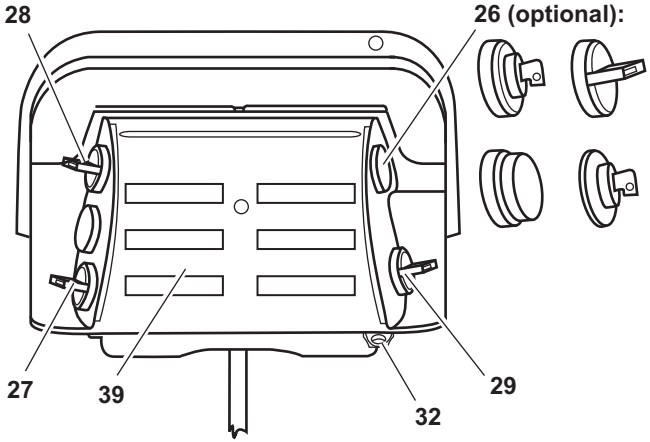

26 aukabúnaður: Lykilrofi, snerilrofi, neyðarstöðvunarhnappur, E30-lykill

27 Snerilrofi: Lyfta/lækka

28 Snerilrofi: Opna/loka

29 Snerilrofi: Aukarofi

32 Lokunarauga

39 Merkispjald um notkun

HÆTTA!

Hætta er á slysum og meiðslum!

Þegar skutlyftan er notuð er hætta er á líkams- og eignatjóni ef ekki er farið eftir leiðbeiningunum í kaflanum „Almenn notkun“.

▶ Lesið kaflann „Almenn notkun“ frá bls. 26 áður en byrjað er að nota skutlyftuna.

Athugið: Þessar leiðbeiningar innihalda eingöngu lýsingu á staðalforritinu. Sérstök forrit eru frábrugðin þessari lýsingu eða eru með viðbótaraðgerðir. Hægt er að nálgast ítarlega lýsingu á gerð ykkar hjá notendaþjónustu okkar.

Samanbrotinn pallurinn opnaður

- ▶ Takið pallinn úr lás (ef læsing er fyrir hendi).
- ▶ Snúið snerilrofunum **(27)** og **(29)** niður um leið og haldið þeim í þeirri stöðu þar til pallurinn er kominn í lóðrétta stöðu.

  Pallurinn sígur dálítið og fer því næst yfir vendihjólið og í nær lóðrétta stöðu.
- ▶ Klæðist hönskum til að verja hendur.
- ▶ Takið með báðum höndum í handfangið til að opna samanbrotinn pallinn.
- ▶ Snúið snerilrofunum **(28)** og **(29)** báðum niður í einu og haldið þeim í þeirri stöðu þar til pallurinn er kominn í lárétta stöðu.
- ▶ Takið um samanbrjótanlegan hluta pallsins með báðum höndum og færið hann í stöðu fyrir notkun.

Pallurinn látinn síga

- ▶ Snúið snerilrofunum **(27)** og **(29)** báðum niður í einu og haldið þeim í þeirri stöðu þar til pallurinn er kominn niður að jörðu.

  Þegar pallurinn er kominn alveg niður hallast hann niður að jörðu.

Pallinum lyft

- ▶ Snúið snerilrofunum **(27)** og **(29)** báðum upp í einu og haldið þeim í þeirri stöðu þar til pallurinn er kominn í hleðslustöðu.

Pallurinn brotinn saman

- ▶ Gætið þess að pallurinn sé í láréttri stöðu við jörðu.
- ▶ Klæðist hönskum til að verja hendur.
- ▶ Brjótið sundur samanbrjótanlegan hluta pallsins með báðum höndum og brjótið hann saman.
- ▶ Snúið snerilrofunum **(28)** og **(29)** báðum upp í einu og haldið þeim í þeirri stöðu þar til pallurinn er kominn í lóðrétta stöðu.
- ▶ Klæðist hönskum til að verja hendur.
- ▶ Þrýstið pallinum að vendihjólinu með báðum höndum.
- ▶ Snúið snerilrofunum **(27)** og **(29)** báðum upp í einu og haldið þeim í þeirri stöðu þar til pallurinn er kominn í hleðslustöðu.
- ▶ Setjið pallinn í lás (ef læsing er fyrir hendi).

K Stjórnun með einnar handar stýringu

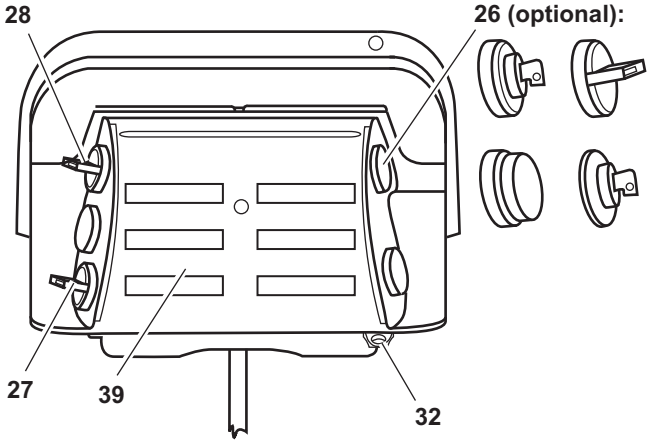

26 aukabúnaður: Lykilrofi, snerilrofi, neyðarstöðvunarhnappur, E30-lykill

27 Snerilrofi: Lyfta/lækka

28 Snerilrofi: Opna/loka

32 Lokunarauga

39 Merkispjald um notkun

HÆTTA!

Hætta er á slysum og meiðslum!

Þegar skutlyftan er notuð er hætta er á líkams- og eignatjóni ef ekki er farið eftir leiðbeiningunum í kaflanum „Almenn notkun“.

▶ Lesið kaflann „Almenn notkun“ frá bls. 26 áður en byrjað er að nota skutlyftuna.

Athugið: Þessar leiðbeiningar innihalda eingöngu lýsingu á staðalforritinu. Sérstök forrit eru frábrugðin þessari lýsingu eða eru með viðbótaraðgerðir. Hægt er að nálgast ítarlega lýsingu á gerð ykkar hjá notendaþjónustu okkar.

Samanbrotinn pallurinn opnaður

- ▶ Takið pallinn úr lás (ef læsing er fyrir hendi).
- ▶ Snúið snerilrofanum **(27)** niður og haldið honum í þeirri stöðu þar til pallurinn er kominn í lóðrétta stöðu.

  Pallurinn sígur dálítið og fer því næst yfir vendihjólið og í nær lóðrétta stöðu.
- ▶ Klæðist hönskum til að verja hendur.
- ▶ Takið með báðum höndum í handfangið til að opna samanbrotinn pallinn.
- ▶ Snúið snerilrofanum **(28)** niður og haldið honum í þeirri stöðu þar til pallurinn er kominn í lárétta stöðu.
- ▶ Takið um samanbrjótanlegan hluta pallsins með báðum höndum og færið hann í stöðu fyrir notkun.

Pallinum lyft

- ▶ Snúið snerilrofanum **(27)** upp og haldið honum í þeirri stöðu þar til pallurinn er kominn í hleðslustöðu.

Pallurinn látinn síga

- ▶ Snúið snerilrofanum **(27)** niður og haldið honum í þeirri stöðu þar til pallurinn er kominn niður að jörðu.

  Þegar pallurinn er kominn alveg niður hallast hann niður að jörðu.

Pallurinn brotinn saman

- ▶ Gætið þess að pallurinn sé í láréttri stöðu við jörðu.
- ▶ Klæðist hönskum til að verja hendur.
- ▶ Brjótið sundur samanbrjótanlegan hluta pallsins með báðum höndum og brjótið hann saman.
- ▶ Snúið snerilrofanum **(28)** upp og haldið honum í þeirri stöðu þar til pallurinn er kominn í lóðrétta stöðu.

  Pallurinn fer úr láréttri í lóðrétta stöðu.
- ▶ Klæðist hönskum til að verja hendur.
- ▶ Þrýstið pallinum að vendihjólinu með báðum höndum.
- ▶ Snúið snerilrofanum **(27)** upp og haldið honum í þeirri stöðu þar til pallurinn er kominn í stöðu fyrir akstur.
- ▶ Setjið pallinn í lás (ef læsing er fyrir hendi).

B L M

Stjórnun með tveggja handa stýringu

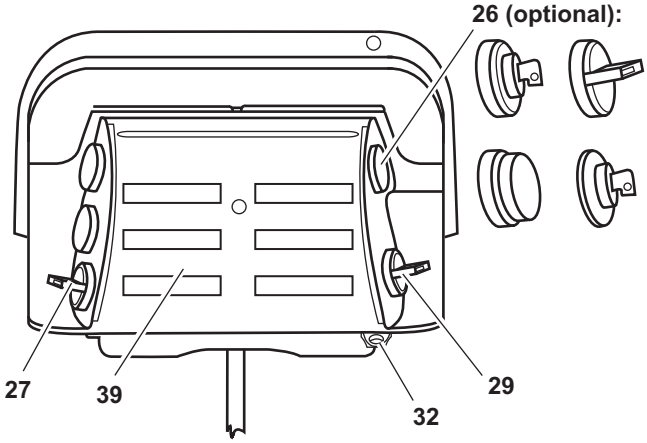

26 aukabúnaður: Lykilrofi, snerilrofi, neyðarstöðvunarhnappur, E30-lykill

27 Snerilrofi: Lyfta/lækka

29 Snerilrofi: Aukarofi

32 Lokunarauga

39 Merkispjald um notkun

HÆTTA!

Hætta er á slysum og meiðslum!

Þegar skutlyftan er notuð er hætta er á líkams- og eignatjóni ef ekki er farið eftir leiðbeiningunum í kaflanum „Almenn notkun“.

▶ Lesið kaflann „Almenn notkun“ frá bls. 26 áður en byrjað er að nota skutlyftuna.

Athugið: Þessar leiðbeiningar innihalda eingöngu lýsingu á staðalforritinu. Sérstök forrit eru frábrugðin þessari lýsingu eða eru með viðbótaraðgerðir. Hægt er að nálgast ítarlega lýsingu á gerð ykkar hjá notendaþjónustu okkar.

Samanbrotinn pallurinn opnaður

- ▶ Takið pallinn úr lás (ef læsing er fyrir hendi).
- ▶ Snúið snerilrofunum **(27)** og **(29)** báðum niður í einu og haldið þeim í þeirri stöðu þar til pallurinn er kominn niður að jörðu.
- ▶ Klæðist hönskum til að verja hendur.
- ▶ Takið í handfangið með báðum höndum til að opna samanbrjótanlegan hluta pallsins.

Pallinum lyft

- ▶ Snúið snerilrofunum **(27)** og **(29)** báðum upp í einu og haldið þeim þannig þar til pallurinn er kominn í hleðslustöðu.

  Pallurinn fer í lárétta eða forstillta stöðu áður en hann lyftist upp.

Pallurinn látinn síga

- ▶ Snúið snerilrofunum **(27)** og **(29)** báðum niður í einu og haldið þeim í þeirri stöðu þar til pallurinn er kominn niður að jörðu.

  Þegar pallurinn er kominn alveg niður hallast hann niður að jörðu.

Pallurinn brotinn saman

- ▶ Gætið þess að pallurinn sé í láréttri stöðu við jörðu.
- ▶ Klæðist hönskum til að verja hendur.
- ▶ Brjótið sundur samanbrjótanlegan hluta pallsins með báðum höndum og brjótið hann saman.
- ▶ Setjið pallinn í lás (ef læsing er fyrir hendi).
- ▶ Færið pallinn að hjólinu á aðalbitanum.
- ▶ Snúið snerilrofunum **(27)** og **(29)** báðum upp í einu og haldið þeim í þeirri stöðu þar til pallurinn hefur verið færður undir ökutækið.

  Pallurinn lyftist og fer undir ökutækið.

B L M Stjórnun með einnar handar stýringu

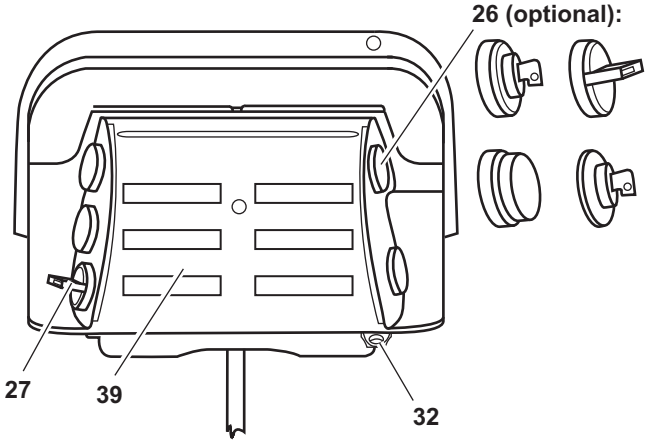

26 aukabúnaður: Lykilrofi, snerilrofi, neyðarstöðvunarhnappur, E30-lykill

27 Snerilrofi: Lyfta/lækka

32 Lokunarauga

39 Merkispjald um notkun

HÆTTA!

Hætta er á slysum og meiðslum!

Þegar skutlyftan er notuð er hætta er á líkams- og eignatjóni ef ekki er farið eftir leiðbeiningunum í kaflanum „Almenn notkun“.

▶ Lesið kaflann „Almenn notkun“ frá bls. 26 áður en byrjað er að nota skutlyftuna.

Athugið: Þessar leiðbeiningar innihalda eingöngu lýsingu á staðalforritinu. Sérstök forrit eru frábrugðin þessari lýsingu eða eru með viðbótaraðgerðir. Hægt er að nálgast ítarlega lýsingu á gerð ykkar hjá notendaþjónustu okkar.

Samanbrotinn pallurinn opnaður

- ▶ Takið pallinn úr lás (ef læsing er fyrir hendi).
- ▶ Snúið snerilrofanum **(27)** niður og haldið honum í þeirri stöðu þar til pallurinn er kominn niður að jörðu.
- ▶ Klæðist hönskum til að verja hendur.
- ▶ Takið í handfangið með báðum höndum til að opna samanbrjótanlegan hluta pallsins.

Pallinum lyft

- ▶ Snúið snerilrofanum **(27)** upp og haldið honum í þeirri stöðu þar til pallurinn er kominn í hleðslustöðu.

  Pallurinn fer í láréttta eða forstillta stöðu áður en hann lyftist upp.

Pallurinn látinn síga

- ▶ Snúið snerilrofanum **(27)** niður og haldið honum í þeirri stöðu þar til pallurinn er kominn niður að jörðu.

  Þegar pallurinn er kominn alveg niður hallast hann niður að jörðu.

Pallurinn brotinn saman

- ▶ Gætið þess að pallurinn sé í láréttri stöðu við jörðu.
- ▶ Klæðist hönskum til að verja hendur.
- ▶ Brjótið sundur samanbrjótanlegan hluta pallsins með báðum höndum og brjótið hann saman.
- ▶ Setjið pallinn í lás (ef læsing er fyrir hendi).
- ▶ Færið pallinn að hjólinu á aðalbitanum.
- ▶ Snúið snerilrofanum **(27)** upp og haldið honum í þeirri stöðu þar til pallurinn hefur verið færður undir ökutækið.

  Pallurinn lyftist og fer undir ökutækið.

M

Stjórn F 600 L

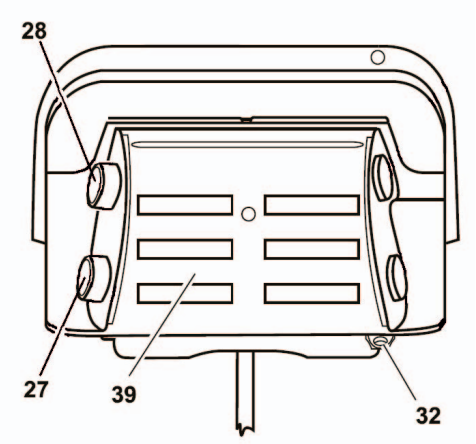

27 Þrýstihnappur: Lækka

28 Þrýstihnappur: Lyfta

32 Lokunarauga

39 Merkispjald um notkun

HÆTTA!

Hætta er á slysum og meiðslum!

Þegar skutlyftan er notuð er hætta er á líkams- og eignatjóni ef ekki er farið eftir leiðbeiningunum í kaflanum „Almenn notkun“.

▶ Lesið kaflann „Almenn notkun“ frá bls. 26 áður en byrjað er að nota skutlyftuna.

Samanbrotinn pallurinn opnaður

- ▶ Takið pallinn úr lás (ef læsing er fyrir hendi).
- ▶ Ýtið á hnappinn **(27)** og haldið honum í þeirri stöðu þar til pallurinn er kominn niður að jörðu.
- ▶ Klæðist hönskum til að verja hendur.
- ▶ Takið í handfangið með báðum höndum til að opna samanbrjótanlegan hluta pallsins.

Pallinum lyft

- ▶ Ýtið á hnappinn **(28)** og haldið honum í þeirri stöðu þar til pallurinn er kominn í hleðslustöðu.

  Pallurinn fer í láréttta eða forstillta stöðu áður en hann lyftist upp.

Pallurinn látinn síga

- ▶ Ýtið á hnappinn **(27)** og haldið honum í þeirri stöðu þar til pallurinn er kominn niður að jörðu.

  Þegar pallurinn er kominn alveg niður hallast hann niður að jörðu.

Pallurinn brotinn saman

- ▶ Gætið þess að pallurinn sé í láréttri stöðu við jörðu.
- ▶ Klæðist hönskum til að verja hendur.
- ▶ Brjótið sundur samanbrjótanlegan hluta pallsins með báðum höndum og brjótið hann saman.
- ▶ Setjið pallinn í lás (ef læsing er fyrir hendi).
- ▶ Færið pallinn að hjólinu á aðalbitanum.
- ▶ Ýtið á hnappinn **(28)** og haldið honum í þeirri stöðu þar til pallurinn hefur verið færður undir ökutækið.

  Pallurinn lyftist og fer undir ökutækið.

B M

Stjórnun með einnar handar stýringu

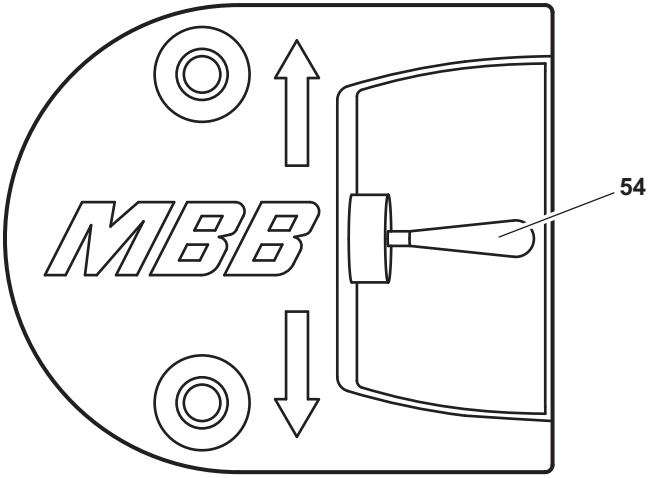

54 Veltirofi

HÆTTA!

Hætta er á slysum og meiðslum!

Þegar skutlyftan er notuð er hætta er á líkams- og eignatjóni ef ekki er farið eftir leiðbeiningunum í kaflanum „Almenn notkun“.

▶ Lesið kaflann „Almenn notkun“ frá bls. 26 áður en byrjað er að nota skutlyftuna.

Samanbrotinn pallurinn opnaður

- ▶ Takið pallinn úr lás (ef læsing er fyrir hendi).
- ▶ Ýtið veltirofanum **(54)** niður og haldið honum í þeirri stöðu þar til vindugrindin er komin niður að jörðu.
- ▶ Klæðist hönskum til að verja hendur.
- ▶ Takið með báðum höndum í handfangið til að færa pallinn í lárétta stöðu.
- ▶ Takið í handfangið með báðum höndum til að opna samanbrjótanlegan hluta pallsins.

Pallurinn látinn síga

- ▶ Ýtið veltirofanum **(54)** niður og haldið honum í þeirri stöðu þar til pallurinn er kominn í hleðslustöðu.

Pallinum lyft

- ▶ Ýtið veltirofanum **(54)** upp og haldið honum í þeirri stöðu þar til pallinum hefur verið lyft upp í hleðslustöðu.

Pallurinn brotinn saman

- ▶ Gætið þess að pallurinn sé í láréttri stöðu við jörðu.
- ▶ Klæðist hönskum til að verja hendur.
- ▶ Fellið pallendann að pallinum.
- ▶ Setjið pallinn í lás (ef læsing er fyrir hendi).
- ▶ Færið pallinn að hjólinu á aðalbitanum.

V Notkun með tveimur handkapalrofum með þremur þrýstirofum hver

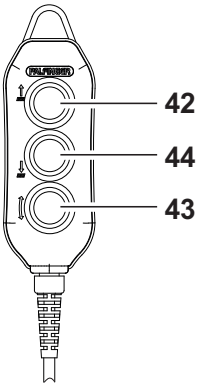

Fjarstýring 1

42	Þrýstihnappur: Lyfta palli
43+42	Þrýstihnappur: Loka palli
44	Þrýstihnappur: Pallur lækkaður
43+44	Þrýstihnappur: Opna pall

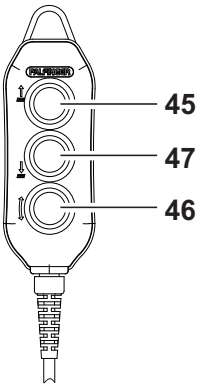

Fjarstýring 2

45	Þrýstihnappur: Lyfta palli
46+45	Þrýstihnappur: Brjóta saman fellibrú
47	Þrýstihnappur: Pallur lækkaður
46+47	Þrýstihnappur: Brjóta fellibrú sundur

Athugið: Frá og með maí 2019 verður fjarstýringin á myndinni tekinn í notkun. Hafið í huga: Eldri gerðir fjarstýringarinnar eru með annað fyrirkomulag á hnöppunum.

Fjarstýring 1
(Gerð til og með maí 2019)

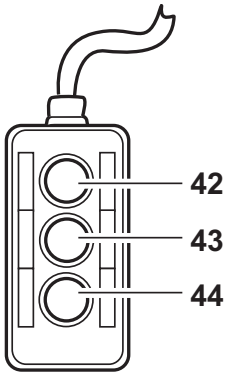

42 Þrýstihnappur: Lyfta palli

43+42 Þrýstihnappur: Loka palli

44 Þrýstihnappur: Pallur lækkaður

43+44 Þrýstihnappur: Opna pall

Fjarstýring 2
(Gerð til og með maí 2019)

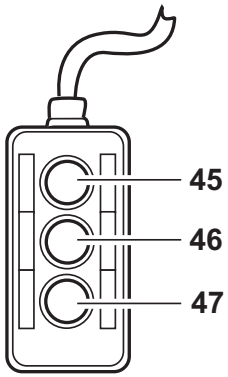

45 Þrýstihnappur: Lyfta palli

46+45 Þrýstihnappur: Brjóta saman fellibrú

47 Þrýstihnappur: Pallur lækkaður

46+47 Þrýstihnappur: Brjóta fellibrú sundur

HÆTTA!

Hætta er á slysum og meiðslum!

Þegar lóðrétta lyftan er notuð er hætta á líkams- og eignatjóni ef ekki er farið eftir leiðbeiningunum í kaflanum „Almenn notkun“.

▶ Lesið kaflann „Almenn notkun“ frá bls. 26 áður en byrjað er að nota skutlyftuna.

HÆTTA!

Hætta á að klemmast vegna rangrar staðsetningar við stjórnun!

Ef ekki er farið efir þessum leiðbeiningum getur notkun með fjarstýringu valdið líkamstjóni og eignaskemmdum ef stjórandinn er á röngum stað.

- ▶ Stjórnið pallinum með fjarstýringunni eingöngu frá staðsetningunum sem merktar eru (sjá mynd hér að neðan).
- ▶ Ef pallinum er stjórnað með fjarstýringunni innan úr ökutækinu þarf að vera minnst 250 mm fjarlægð fram að hleðslukantinum.
- ▶ Við notkun þarf að hafa í huga að þið séuð aldrei á svæðinu þar sem klemmibrúnin milli palls og yfirbyggingar koma saman.
- ▶ Standið eingöngu á pallinum á þeim svæðum sem eru merkt með táknum fyrir fætur.
- ▶ Við notkun pallsins frá jörðu þarf að vera minnst 1 m fjarlægð frá öllum brúnum pallsins.
- ▶ Gangið úr skugga um að þið getið haft góða yfirsýn yfir vinnusvæðið og engir aðilar séu í grennd við pallinn.

Stjórntæki fjarstýring

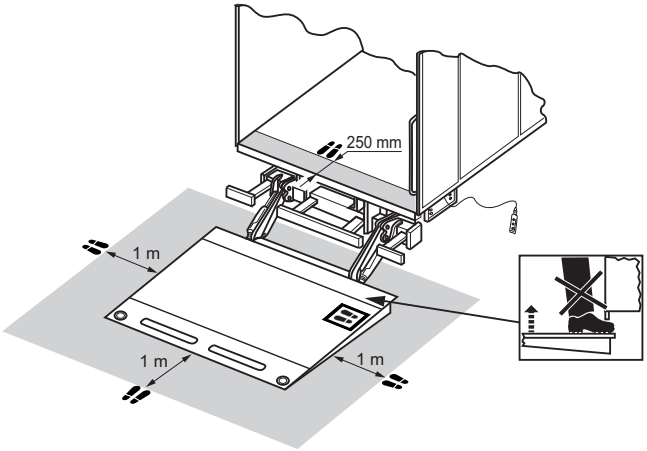

HÆTTA!

Hætta er á slysum og meiðslum!

Ef ekki er farið efir þessum leiðbeiningum getur pallurinn fallið niður eða hlutir fallið af honum og valdið líkamstjóni og eignaskemmdum.

- ▶ Setjið ávallt upp fallvarnirnar (torfærur) áður en pallinum er ekið.
- ▶ Við hleðslu á óhemluðum rúllugámum þarf að láta þá fara lárétt yfir fellibrúna þannig að hún virki sem rennslisvörn.
- ▶ Notið rennslisvörnina ökutækismein á pallinum til að koma í veg fyrir að gámarnir renni stjórnlaust inn í ökutækið.
- ▶ Hlaðið pallinn þannig að nægilegt pláss sé fyrir stjórnandann (a.m.k. 50 x 60 cm).
- ▶ Við notkun á lóðréttri lyftu frá pallinum eingöngu fjarstýringu 2. Þar sem þessi fjarstýring getur aðeins stýrt aðgerðunum „Lyfta“ og „Lækka“ svo og „brjóta saman“ og „brjóta sundur“ fellibrúna kemur það í veg fyrir að aðgerðirnar „opna“ eða „loka“ á pallinum og þannig að pallurinn geti hallast.

VARÚÐ!

Slysahætta eða hætta á að skemma ökutækið!

Ef svæðið sem ekið er um er með ófullnægjandi burðargetu gelur það valdið skemmdum á ökutækinu og farminum.

- ▶ Gangið úr skugga um að undirlagið sé með nægilega burðargetu til að geta tekið við álagi frá afturhluta ökutækisins og farmsins.
- ▶ Gætið þess við hleðslu á rampa að fellibrúin liggi nægilega vel á rampanum.

Pallurinn opnaður

▶ Ýtið á þrýstirofann **(43)** á fjarstýringu 1 og haldið honum í þeirri stöðu. Ýtið á þrýstirofa **(44)** á sömu fjarstýringu. Haldið báðum þrýstihnöppunum inni þar til pallurinn er kominn í lárétta stöðu.

Athugið: Við hleðslu á pallinum er hægt að jafna út mismun í hæð með aðgerðunum „opna“ eða„loka“.

Fallvörn sett upp (grind)

▶ Takið á takið í grind sem liggur á pallinum og setjið hana upp lóðrétt.

▶ Festið grindina. Til þess þarf að rækja klemmulæsingu í gagnstæða festingu (krók).

▶ Endurtakið þetta fyrir hina grindina.

Pallinum lyft

▶ Opnið gáttarlokuna ef með þarf. Þetta er nauðsynlegt ef á að aka inn á efri hleðslupallinn.

▶ Ýtið annað hvort á þrýstirofann **(42)** á fjarstýringunni 1 eða þrýstirofann **(45)** á fjarstýringu 2 og haldið honum í þessari stöðu þar til pallurinn hefur náð þeirri hæð sem óskað er.

Pallurinn látinn síga

▶ Ýtið annað hvort á þrýstirofann **(44)** á fjarstýringunni 1 eða þrýstirofann **(47)** á fjarstýringu 2 og haldið honum í þessari stöðu þar til pallurinn hefur náð þeirri hæð sem óskað er.

Fellibrúin brotin út

▶ Ýtið á þrýstirofann **(46)** á fjarstýringu 2 og haldið honum í þeirri stöðu. Ýtið á þrýstirofa **(47)** á sömu fjarstýringu. Haldið báðum þrýstirofum í þessari stöðu þar til fellibrúin hefur náð þeirri stöðu sem óskað er.

Fellibrúin brotin saman

▶ Ýtið á þrýstirofann **(46)** á fjarstýringu 2 og haldið honum í þeirri stöðu. Ýtið á þrýstirofa **(45)** á sömu fjarstýringu. Haldið báðum þrýstirofum í þessari stöðu þar til fellibrúin hefur náð þeirri stöðu sem óskað er.

Fallvörnin felld saman

▶ Opnið klemmulæsinguna á fyrri grindinni og fellið grindina niður á pallinn.

▶ Endurtakið þetta fyrir hina grindina.

Pallinum lokað

▶ Ýtið á þrýstirofann **(43)** á fjarstýringu 1 og haldið honum í þeirri stöðu. Ýtið á þrýstirofa **(42)** á sömu fjarstýringu. Haldið báðum þrýstihnöppunum inni þar til pallurinn hefur lokast alveg.

A B C E F G K L M

Valfrjálst stjórntæki: Fótrofi

Pallur með 2 fótrofa
(Staðalgerð)

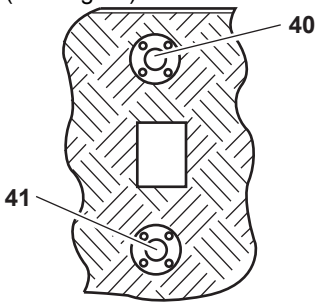

40 Fótrofi
(við pallbrúnina)

41 Fótrofi

Pallur með 3 fótrofa
(stjórnun með Basic-prentrás)

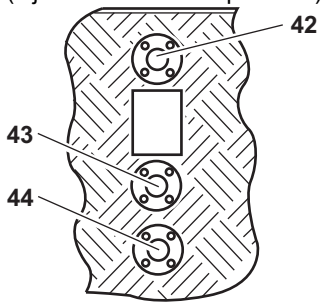

42 Fótrofi til viðnótar
(við pallbrúnina)

43 Lyftið fótrofanum

44 Látið fótrofann síga

HÆTTA!

Hætta er á slysum og meiðslum!

Þegar skutlyfftan er notuð er hætta er á líkams- og eignatjóni ef ekki er farið eftir leiðbeiningunum í kaflanum „Almenn notkun“.

▶ Lesið kaflann „Almenn notkun“ frá bls. 26 áður en byrjað er að nota skutlyftuna.

Pallurinn látinn síga

Pallur með 2 fótrofa

▶ Stígið á fótrofann **(40)** og haldið honum í þessari stöðu.

▶ Stígið á fótrofann **(41)** í fyrsta lagi eftir sekúndu og í síðasta lagi eftir þrjár sekúndur og haldið honum í þessari stöðu.

Pallurinn sígur og hallast sjálfkrafa niður að jörðu.

Athugið: Ef ekki er stigið á báða fótrofana innan þriggja sekúndna er lokað fyrir að hægt sé að nota þá í stutta stund. Bíðið í nokkrar sekúndur áður en þetta skref er endurtekið.

Pallur með 3 fótrofa

▶ Stígið á fótrofann **(44)** og viðbótarfótrofann **(42)**.

Pallurinn sígur og hallast sjálfkrafa niður að jörðu.

Pallinum lyft

Pallur með 2 fótrofa

- ▶ Stígið á fótrofann **(41)** og haldið honum í þessari stöðu.
- ▶ Stígið á fótrofann **(40)** í fyrsta lagi eftir sekúndu og í síðasta lagi eftir þrjár sekúndur og haldið honum í þessari stöðu.

  Pallurinn hallast í lárétta stöðu áður en hann lyftist upp.

Athugið: Ef ekki er stigið á báða fótrofana innan þriggja sekúndna er lokað fyrir að hægt sé að nota þá í stutta stund. Bíðið í nokkrar sekúndur áður en þetta skref er endurtekið.

Pallur með 3 fótrofa

- ▶ Stígið á fótrofann **(43)** og viðbótarfótrofann **(42)**.

  Pallurinn hallast í lárétta stöðu áður en hann lyftist upp.

A B C E F G K L M

Valfrjálst stjórntæki: Fjarstýring með tveimur hnöppum

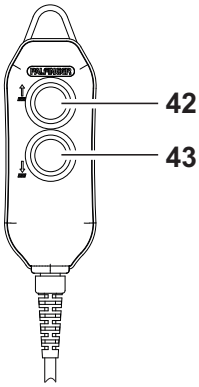

42 Þrýstihnappur: Lyfta

43 Þrýstihnappur: Lækka

HÆTTA!

Hætta er á slysum og meiðslum!

Þegar skutlyftan er notuð er hætta er á líkams- og eignatjóni ef ekki er farið eftir leiðbeiningunum í kaflanum „Almenn notkun“.

▶ Lesið kaflann „Almenn notkun“ frá bls. 26 áður en byrjað er að nota skutlyftuna.

HÆTTA!

Hætta á að klemmast vegna rangrar staðsetningar við stjórnun!

Ef ekki er farið efir þessum leiðbeiningum getur notkun með fjarstýringu valdið líkamstjóni og eignaskemmdum ef stjórandinn er á röngum stað.

- ▶ Stjórnið pallinum með fjarstýringunni eingöngu frá staðsetningunum sem merktar eru (sjá mynd hér að neðan).
- ▶ Ef pallinum er stjórnað með fjarstýringunni innan úr ökutækinu þarf að vera minnst 250 mm fjarlægð fram að hleðslukantinum.
- ▶ Við notkun þarf að hafa í huga að þið séuð aldrei á svæðinu þar sem klemmibrúnin milli palls og yfirbyggingar koma saman.
- ▶ Standið eingöngu á pallinum á þeim svæðum sem eru merkt með táknum fyrir fætur.
- ▶ Við notkun pallsins frá jörðu þarf að vera minnst 1 m fjarlægð frá öllum brúnum pallsins.
- ▶ Gangið úr skugga um að þið getið haft góða yfirsýn yfir vinnusvæðið og engir aðilar séu í grennd við pallinn.

Stjórntæki fjarstýring

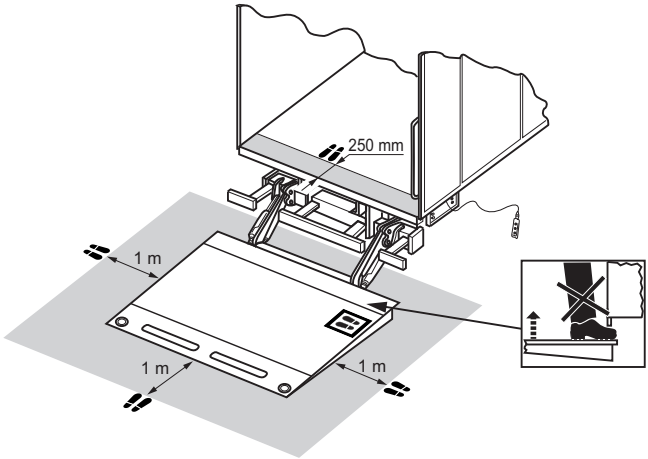

Pallurinn látinn síga

▶ Ýtið á þrýstihnappinn **(43)** og haldið honum í þessari stöðu þar til pallurinn er kominn niður á jörðu.

Þegar pallurinn er kominn alveg niður hallast hann niður að jörðu.

Pallinum lyft

▶ Ýtið á þrýstihnappinn **(42)** og haldið honum í þessari stöðu þar til pallurinn er kominn í hleðslustöðu.

Pallurinn hallast í lárétta stöðu áður en hann lyftist upp.

A C E F G K L M

Valfrjálst stjórntæki: Fjarstýring með þremur hnöppum

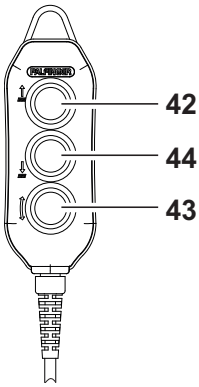

42 Þrýstihnappur: Lyfta

43 Þrýstihnappur: Halla

44 Þrýstihnappur: Lækka

Athugið: Frá og með maí 2019 verður fjarstýringin á myndinni tekinn í notkun. Hafið í huga: Eldri gerðir fjarstýringarinnar eru með annað fyrirkomulag á hnöppunum.

Fjarstýring með þremur hnöppum
(Gerð til og með maí 2019)

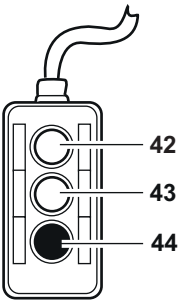

42 Þrýstihnappur: Lyfta
43 Þrýstihnappur: Halla
44 Þrýstihnappur: Lækka

HÆTTA!

Hætta er á slysum og meiðslum!

Þegar skutlyftan er notuð er hætta er á líkams- og eignatjóni ef ekki er farið eftir leiðbeiningunum í kaflanum „Almenn notkun“.

- ▶ Lesið kaflann „Almenn notkun“ frá bls. 26 áður en byrjað er að nota skutlyftuna.

HÆTTA!

Hætta á að klemmast vegna rangrar staðsetningar við stjórnun!

Ef ekki er farið efir þessum leiðbeiningum getur notkun með fjarstýringu valdið líkamstjóni og eignaskemmdum ef stjórandinn er á röngum stað.

- ▶ Stjórnið pallinum með fjarstýringunni eingöngu frá staðsetningunum sem merktar eru (sjá mynd hér að neðan).
- ▶ Ef pallinum er stjórnað með fjarstýringunni innan úr ökutækinu þarf að vera minnst 250 mm fjarlægð fram að hleðslukantinum.
- ▶ Við notkun þarf að hafa í huga að þið séuð aldrei á svæðinu þar sem klemmibrúnin milli palls og yfirbyggingar koma saman.
- ▶ Standið eingöngu á pallinum á þeim svæðum sem eru merkt með táknum fyrir fætur.
- ▶ Við notkun pallsins frá jörðu þarf að vera minnst 1 m fjarlægð frá öllum brúnum pallsins.
- ▶ Gangið úr skugga um að þið getið haft góða yfirsýn yfir vinnusvæðið og engir aðilar séu í grennd við pallinn.

Stjórntæki fjarstýring

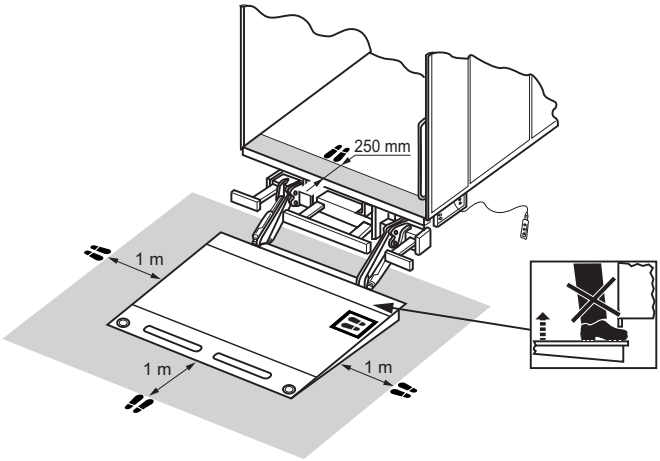

Pallurinn látinn síga

▶ Ýtið á þrýstihnappinn **(44)** og haldið honum í þessari stöðu þar til pallurinn er kominn niður á jörðu.

Þegar pallurinn er kominn alveg niður hallast hann niður að jörðu.

Pallinum lyft

▶ Ýtið á þrýstihnappinn **(42)** og haldið honum í þessari stöðu þar til pallurinn er kominn í hleðslustöðu.

Pallurinn hallast í lárétta stöðu áður en hann lyftist upp.

Pallurinn stilltur lárétt

▶ Til að auka hallann á pallinum skal styðja samtímis á þrýstihnappana **(42)** og **(43)**.

▶ Til að minnka hallann á pallinum eða halla honum niður að jörðu skal styðja samtímis á þrýstihnappana **(43)** og **(44)**.

A

Valfrjálst stjórntæki: Fjarstýring með fjórum þrýstihnöppum fyrir MBB C 750 SX

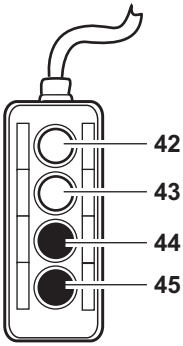

42 Þrýstihnappur: Lyfta

43 Þrýstihnappur: Lækka

44 Þrýstihnappur: Lyftið skærum

45 Þrýstihnappur: lækka skæri

HÆTTA!

Hætta er á slysum og meiðslum!

Þegar skutlyftan er notuð er hætta er á líkams- og eignatjóni ef ekki er farið eftir leiðbeiningunum í kaflanum „Almenn notkun“.

▶ Lesið kaflann „Almenn notkun“ frá bls. 26 áður en byrjað er að nota skutlyftuna.

HÆTTA!

Hætta á að klemmast vegna rangrar staðsetningar við stjórnun!

Ef ekki er farið efir þessum leiðbeiningum getur notkun með fjarstýringu valdið líkamstjóni og eignaskemmdum ef stjórandinn er á röngum stað.

- ▶ Stjórnið pallinum með fjarstýringunni eingöngu frá staðsetningunum sem merktar eru (sjá mynd hér að neðan).
- ▶ Ef pallinum er stjórnað með fjarstýringunni innan úr ökutækinu þarf að vera minnst 250 mm fjarlægð fram að hleðslukantinum.
- ▶ Við notkun þarf að hafa í huga að þið séuð aldrei á svæðinu þar sem klemmibrúnin milli palls og yfirbyggingar koma saman.
- ▶ Standið eingöngu á pallinum á þeim svæðum sem eru merkt með táknum fyrir fætur.
- ▶ Við notkun pallsins frá jörðu þarf að vera minnst 1 m fjarlægð frá öllum brúnum pallsins.
- ▶ Gangið úr skugga um að þið getið haft góða yfirsýn yfir vinnusvæðið og engir aðilar séu í grennd við pallinn.

Stjórntæki fjarstýring

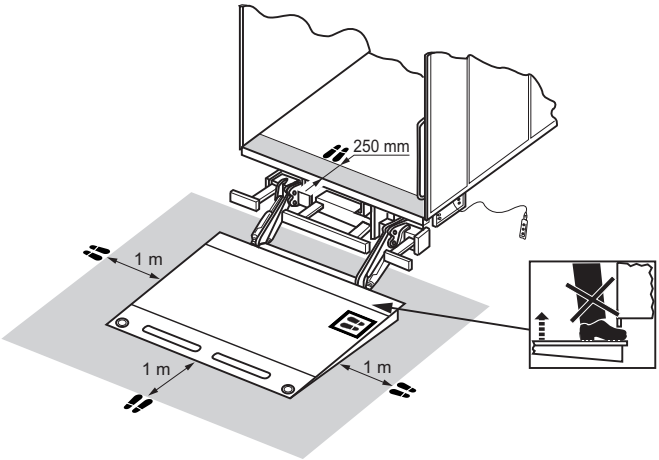

Pallurinn látinn síga

▶ Ýtið á þrýstihnappinn **(43)** og haldið honum í þessari stöðu þar til pallurinn er kominn niður á jörðu.

Þegar pallurinn er kominn alveg niður hallast hann niður að jörðu.

Pallinum lyft

▶ Ýtið á þrýstihnappinn **(42)** og haldið honum í þessari stöðu þar til pallurinn er kominn í hleðslustöðu.

Pallurinn hallast í lárétta stöðu áður en hann lyftist upp.

Skærunum lyft

▶ Ýtið á þrýstihnappinn **(44)** og haldið honum í þessari stöðu þar til pallurinn er kominn í hleðslustöðu.

Skærin látin síga

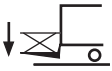

▶ Ýtið á þrýstihnappinn **(45)** og haldið honum í þessari stöðu þar til pallurinn er kominn í hleðslustöðu.

A C F G K L

Valfrjálst stjórntæki: Radíófjarstýring (staðalgerð)

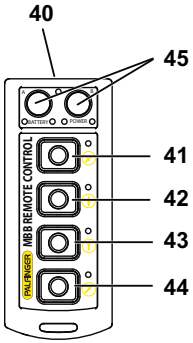

40 Rennirofi: Á/Af
41 Þrýstihnappur: Opna
42 Þrýstihnappur: Lækka
43 Þrýstihnappur: Lyfta
44 Þrýstihnappur: Loka
45 Þrýstihnappur: Sérstök aðgerð

HÆTTA!

Hætta er á slysum og meiðslum!

Þegar skutlyftan er notuð er hætta er á líkams- og eignatjóni ef ekki er farið eftir leiðbeiningunum í kaflanum „Almenn notkun“.

▶ Lesið kaflann „Almenn notkun“ frá bls. 26 áður en byrjað er að nota skutlyftuna.

Athugið: Hægt er að finna ítarlega lýsingu á radíófjarstýringunni í handbókinni í umbúðunum um radíófjarstýringuna.

Athugið: Þessar leiðbeiningar innihalda eingöngu lýsingu á staðalforritinu. Sérstök forrit eru frábrugðin þessari lýsingu eða eru með viðbótaraðgerðir. Hægt er að nálgast ítarlega lýsingu á gerð ykkar hjá notendaþjónustu okkar.

Kveikt/slökkt á radíófjarstýringunni

▶ Til að kveikja er rofanum **(40)** snúið upp. Kveikt er á sendinum þar til rofanum **(40)** hefur verið ýtt niður á við.

Pallurinn látinn síga

▶ Ýtið á þrýstihnappinn **(42)** og haldið honum í þessari stöðu þar til pallurinn er kominn niður á jörðu.

Þegar pallurinn er kominn alveg niður hallast hann niður að jörðu.

Pallinum lyft

▶ Ýtið á þrýstihnappinn **(43)** og haldið honum í þessari stöðu þar til pallurinn er kominn í hleðslustöðu.

Pallurinn hallast í lárétta stöðu áður en hann lyftist upp.

Pallurinn opnaður

▶ Takið pallinn úr lás (ef læsing er fyrir hendi).

▶ Ýtið á þrýstihnappinn **(41)** og haldið honum í þessari stöðu þar til pallurinn hefur opnast alveg.

Ef valkvæður öryggisbúnaður fyrir farm er til staðar sígur pallurinn fyrst dálítið niður og fer svo í lárétta stöðu fyrir notkun.

Pallinum lokað

▶ Ýtið á þrýstihnappinn **(44)** og haldið honum í þessari stöðu þar til pallurinn hefur lokast alveg.

Ef valkvæður öryggisbúnaður fyrir farm er til staðar fellur pallurinn fyrst aðeins upp um u.þ.b. 80° og sígur dálítið niður. Því næst fer hann í lóðrétta stöðu fyrir akstur og lyftist upp í öryggisbúnaðinn fyrir farminn.

▶ Setjið pallinn í lás (ef læsing er fyrir hendi).

Pallurinn stilltur lárétt

▶ Til að stilla hallann á pallinum er ýtt á þrýstingshnappinn **(44)**.

▶ Til að minnka hallann á pallinum eða halla honum niður að jörðu er ýtt á þrýstingshnappinn **(41)**.

A C E K L Sérstök stjórntæki

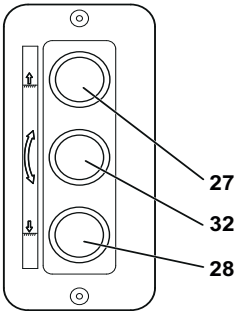

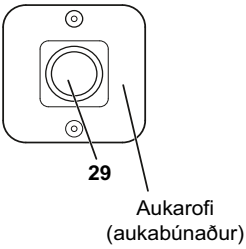

27 Þrýstihnappur: Lyfta/loka
28 Þrýstihnappur: Lækka/opna
29 Þrýstihnappur: Aukarofi
32 Þrýstihnappur: Loka/opna

HÆTTA!

Hætta er á slysum og meiðslum!

Þegar skutlyftan er notuð er hætta er á líkams- og eignatjóni ef ekki er farið eftir leiðbeiningunum í kaflanum „Almenn notkun“.

▶ Lesið kaflann „Almenn notkun“ frá bls. 26 áður en byrjað er að nota skutlyftuna.

Athugið: Þessar leiðbeiningar innihalda eingöngu lýsingu á staðalforritinu. Sérstök forrit eru frábrugðin þessari lýsingu eða eru með viðbótaraðgerðir. Hægt er að nálgast ítarlega lýsingu á gerð ykkar hjá notendaþjónustu okkar.

Pallurinn opnaður

▶ Takið pallinn úr lás (ef læsing er fyrir hendi).

▶ Ýtið á þrýstihnapp **(28), (32)** og valkvætt **(29)** samtímis þar til pallurinn er í láréttri vinnustöðu.

Pallurinn látinn síga

▶ Ýtið á þrýstihnapp **(28)** og valkvætt **(29)** samtímis þar til pallurinn liggur niðri á jörðu.

Þegar pallurinn er kominn alveg niður hallast hann niður að jörðu.

Pallinum lyft

▶ Ýtið á þrýstihnapp **(27)** og valkvætt **(29)** samtímis þar til pallurinn hefur náð hleðslupalli ökutækisins.

Pallurinn hallast í lárétta eða innstillta stöðu áður en hann lyftist upp.

Pallinum lokað

▶ Ýtið á þrýstihnapp **(27), (32)** og valkvætt **(29)** samtímis þar til pallurinn hefur lokast.

F G Sérstök stjórntæki

27 Þrýstihnappur: Lyfta/loka
28 Þrýstihnappur: Lækka/opna
32 Þrýstihnappur: Loka/opna
29 Þrýstihnappur: Aukarofi
30 Þrýstihnappur: Færa út
31 Þrýstihnappur: Færa inn

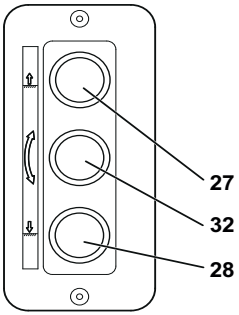

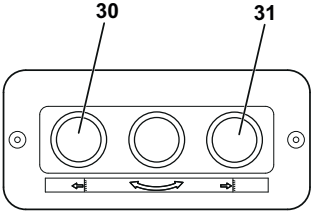

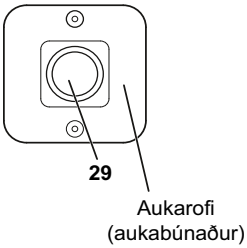

HÆTTA!

Hætta er á slysum og meiðslum!

Þegar skutlyftan er notuð er hætta er á líkams- og eignatjóni ef ekki er farið eftir leiðbeiningunum í kaflanum „Almenn notkun“.

▶ Lesið kaflann „Almenn notkun“ frá bls. 26 áður en byrjað er að nota skutlyftuna.

Athugið: Þessar leiðbeiningar innihalda eingöngu lýsingu á staðalforritinu. Sérstök forrit eru frábrugðin þessari lýsingu eða eru með viðbótaraðgerðir. Hægt er að nálgast ítarlega lýsingu á gerð ykkar hjá notendaþjónustu okkar.

Pallurinn látinn síga

▶ Ýtið á þrýstihnapp **(28)** og valkvætt **(29)** samtímis þar til pallurinn liggur niðri á jörðu.

Þegar pallurinn er kominn alveg niður hallast hann niður að jörðu.

Pallinum lyft

- Ýtið á þrýstihnapp **(27)** og valkvætt **(29)** samtímis þar til pallurinn hefur náð hleðslupalli ökutækisins.

  Pallurinn hallast í lárétta eða innstillta stöðu áður en hann lyftist upp.

Pallurinn stilltur lárétt

- Til að stilla á brattari halla pallsins er ýtt á þrýstihnapp **(27), (32)** og valkvættl **(29)** samtímis þar til pallurinn hefur náð æskilegum halla.
- Til að stilla á flatari halla pallsins er ýtt á þrýstihnapp **(28), (32)** og valkvætt **(29)** samtímis þar til pallurinn hefur náð æskilegum halla.

Pallinum skotið út og hann opnaður

- Takið pallinn úr lás (ef læsing er fyrir hendi).
- Ýtið á þrýstihnapp **(28)** og valkvætt **(29)** samtímis þar til pallurinn hefur lækkað.

  Pallurinn er látinn síga svo hægt sé að skjóta honum út hindrunarlaust.
- Ýtið á þrýstihnapp **(30)** þar til pallurinn hefur færst alveg inn.
- Ýtið á þrýstihnapp **(28)** og valkvætt **(29)** samtímis þar til samanbrotinn pallurinn hefur lagst niður á jörðina.
- Klæðist hönskum til að verja hendur.
- Takið í handfangið með báðum höndum til að opna samanbrjótanlegan hluta pallsins.

Pallurinn brotinn saman og dreginn undir

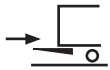

- Klæðist hönskum til að verja hendur.
- Takið um handfangið með báðum höndum til að brjóta pallinn saman.
- Setjið pallinn í lás (ef læsing er fyrir hendi).
- Ýtið á þrýstihnapp **(27)** og valkvætt **(29)** samtímis þar til pallurinn hefur náð innfærsluhæð sinni.
- Ýtið á þrýstihnapp **(31)** þar til pallurinn hefur færst alveg inn. Gæta verður þess að hægt sé að draga pallinn inn hindrunarlaust.
- Ýtið á þrýstihnapp **(27)** og valkvætt **(29)** samtímis þar til pallurinn hefur náð hristingsvörninni.

A C E K L

Sérstök stjórntæki

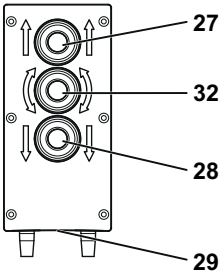

27 Þrýstihnappur: Lyfta/loka
28 Þrýstihnappur: Lækka/opna
29 Þrýstihnappur: Aukarofi
32 Þrýstihnappur: Loka/opna

HÆTTA!

Hætta er á slysum og meiðslum!

Þegar skutlyftan er notuð er hætta er á líkams- og eignatjóni ef ekki er farið eftir leiðbeiningunum í kaflanum „Almenn notkun“.

▶ Lesið kaflann „Almenn notkun“ frá bls. 26 áður en byrjað er að nota skutlyftuna.

Athugið: Þessar leiðbeiningar innihalda eingöngu lýsingu á staðalforritinu. Sérstök forrit eru frábrugðin þessari lýsingu eða eru með viðbótaraðgerðir. Hægt er að nálgast ítarlega lýsingu á gerð ykkar hjá notendaþjónustu okkar.

Pallurinn opnaður

▶ Takið pallinn úr lás (ef læsing er fyrir hendi).

▶ Ýtið á þrýstihnapp **(28), (32)** og valkvætt **(29)** samtímis þar til pallurinn er í láréttri vinnustöðu.

Pallurinn látinn síga

▶ Ýtið á þrýstihnapp **(28)** og valkvætt **(29)** samtímis þar til pallurinn liggur niðri á jörðu.

Þegar pallurinn er kominn alveg niður hallast hann niður að jörðu.

Pallinum lyft

▶ Ýtið á þrýstihnapp **(27)** og valkvætt **(29)** samtímis þar til pallurinn hefur náð hleðslupalli ökutækisins.

Pallurinn hallast í lárétta eða innstillta stöðu áður en hann lyftist upp.

Pallinum lokað

▶ Ýtið á þrýstihnapp **(27), (32)** og **(29)** samtímis þar til pallurinn hefur lokast.

Allar gerðir

Sérstök stjórneining fyrir vökvaknúna stuðningsfætur

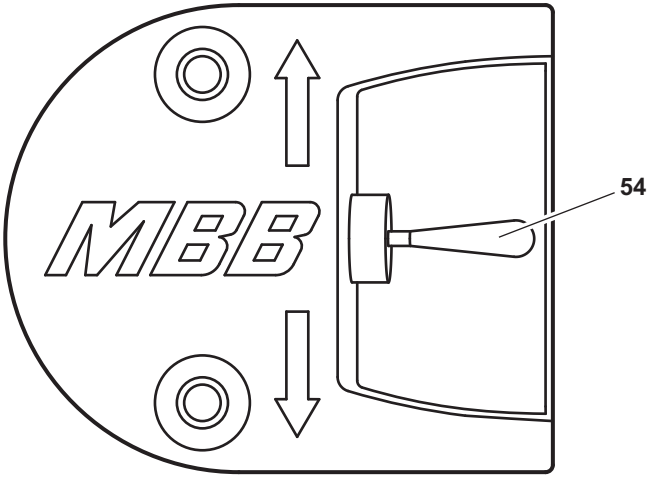

54 Veltirofi

HÆTTA!

Hætta er á slysum og meiðslum!

Þegar skutlyftan er notuð er hætta er á líkams- og eignatjóni ef ekki er farið eftir leiðbeiningunum í kaflanum „Almenn notkun“.

▶ Lesið kaflann „Almenn notkun“ frá bls. 26 áður en byrjað er að nota skutlyftuna.

Vökvaknúnu stuðningsfæturnir settir niður

▶ Ýtið veltirofanum (**54**) niður þar til stuðningsfæturnir hafa lagst varlega niður á jörð.

Vökvaknúnu stuðningsfæturnir dregnir upp

▶ Ýtið veltirofanum (**54**) upp þar til stuðningsfæturnir hafa dregist alveg inn.

A

Forrita hnappakóða

Athugið: Þessi aðgerð er ekki fáanleg í staðalgerð og þarf að panta hana sérstaklega.

▶ Hægt er að kveikja á skutlyftunni með því að slá inn hnappakóða. Stilling frá framleiðanda:

Hnappar sem stutt er á (samsetningar)		
Lyfta	**Loka**	**Lyfta**
Þrisvar	**Þrisvar**	**Þrisvar**

Hnappakóðanum er breytt með eftirfarandi hætti:

▶ Fellið pallinn niður.

▶ Látið pallinn síga niður að jörðu.

▶ Opnið þéttilok aðalbitans (hægra megin séð í akstursátt) eða takið lokið af vökvaaflseiningunni.

▶ Takið tengið J 30 úr sambandi.

▶ Takið strauminn af rafkerfinu.

▶ Tengið snertur J 30/5, 6, 14, 3 við snertu 4 (þjónustutengi).

▶ Setjið strauminn aftur á rafkerfið.

Skutlyftan er þá komin í forritunarstillingu.

▶ Takið þjónustutengið úr sambandi og stingið tengi J 30 á hliðarstjórntækinu aftur í samband.

▶ Sláið inn kóðann sem á að nota á hliðarstjórntækinu:

Hnappar sem stutt er á (samsetningar)		
Lyfta	**Loka**	**Lyfta**
X-sinnum	**X-sinnum**	**X-sinnum**

Ýtið í hvert sin á hnappinn í minnst eina sekúndu.

Við hverja hnappainnfærslu loga aðvörunarljósin.

Ef innfærslan var rétt fer tækið úr forritunarhætti. Nú er hægt er að stjórna skutlyftunni.

Ef innfærslan var röng blikka aðvörunarljósin 5 sinnum stutt hvert á eftir öðru. Færa þarf inn kóðann aftur.

Þjónustuteljari núllstilltur (viðhaldsteljari)

Eftir 5.000 lyftur þarf að framkvæma viðhald. Eftirlitsbúnaðurinn sýnir hvort þessu markgildi hefur verið náð með því að það blikkar mjög hratt í 2 sekúndur eftir innfærsluna. Til að núllstilla þjónustuteljarann þarf að fara að sem hér segir:

- ▶ Fellið pallinn upp en hafið áfram kveikt á eftirlitsbúnaðinum.
- ▶ Takið tengið J 11 úr sambandi.
- ▶ Takið tengið J 30 úr sambandi.
- ▶ Stingið þjónustutenginu í samband.
- ▶ Stingið tenginu J 11 í samband.

  Viðhaldsteljarinn hefur verið núllstilltur.
- ▶ Takið þjónustutengið aftur úr sambandi.
- ▶ Stingið tenginu J 30 aftur í samband.
- ▶ Takið tengið J 11 úr sambandi og stingið því svo aftur í samband.

  Skutlyftan skiptir þá aftur yfir í notkunarhátt.

Athugið: Einnig er hægt að bakfæra þjónustuteljarann með bilanagreiningarhugbúnaði.

Bilanaleit

Aðgerðin er aðeins í boði fyrir tilteknar útgáfur forritsins. Hægt er að nálgast ítarlega lýsingu á gerð ykkar hjá notendaþjónustu okkar. Framkvæmd bilanaleitar:

- ▶ Kveikið á eftirlitsbúnaðinum.
- ▶ Fellið pallinn niður þannig að hann sé í láréttri stöðu.
- ▶ Takið tengið J 11 úr sambandi.
- ▶ Takið tengið J 30 úr sambandi.
- ▶ Stingið þjónustutenginu í samband.
- ▶ Stingið tenginu J 11 í samband.
- ▶ Takið þjónustutengið úr sambandi.
- ▶ Stingið tenginu J 30 í samband.

  Hver tengdur inngangur er nú auðkenndur með Warnfix-ljósum sem loga stöðugt.

  Ef skutlyftan er ekki búin Warnfix verður að setja spennumæli á PIN 7 tengi J3.
- ▶ Takið tengið J 11 úr sambandi og stingið því svo aftur í samband.

  Skutlyftan skiptir þá aftur yfir í notkunarhátt.

Athugið: Einnig er hægt að framkvæma bilanaleit með bilanagreiningarhugbúnaði.

Bilanagreining með 7 hluta skjá

Aðgerðin er aðeins í boði fyrri MBB Control.

Stöðutilkynningar *(7 hlutar, fastir, LED-kerfisljósið blikkar með grænum lit (2 Hz)*	
Staða	**Lýsing**
Staða 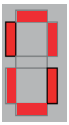	**Kveikt á búnaðinum, kerfið ílagi, slökkt á eftirlitsbúnaði**
Staða 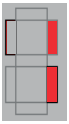	**Kveikt á búnaðinum, kerfið ílagi, kveikt á eftirlitsbúnaði**

Bilanatilkynningar *(7 hlutar, blikkandi (0,5 Hz), LED-kerfisljósið blikkar með rauðum lit (2 Hz)*		
Staða	**Lýsing**	**Endurstilling á bilunum með**
Bilun	**Undirspenna**	**Kveikja/slökkva á eftirlitsbúnaði**

Bilanatilkynningar *(7 hlutar, blikkandi (0,5 Hz), LED-kerfisljósið blikkar með rauðum lit (2 Hz)*		
Staða	**Lýsing**	**Endurstilling á bilunum með**
Bilun 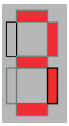	**á hallarofa (B13): Merki þó pallur sé lokaður -> Skammhlaup á B13 við MBB Control Eco -> B16 nándarrofi bilaður**	**Endurstilling bilunar gerist sjálfkrafa þegar réttum gildum hefur verið náð**
Bilun 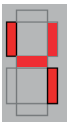	**Hallarofa stýring (B15): Biluð boð frá skynjara**	
Bilun 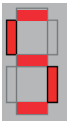	**Hallarofi haus (B15): Biluð boð frá skynjara**	
Bilun 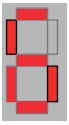	**Warnfix: Skammhlaup hefur greinst**	**Kveikja/slökkva á eftirlitsbúnaði eða loka skutlyftu**
Bilun 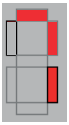	**Lýsing í kassa/LED-eftirlitsbúnaðar: Skammhlaup hefur greinst**	
Bilun 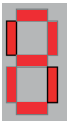	**Almennt skammhlaup í ytra kerfi**	**Kveikja/slökkva á eftirlitsbúnaði eða takið spennu af prentásarspjaldi**

Lokaspóluvöktun *(ekki tiltæk á öllum gerðum)*		
Staða	**Lýsing**	**Endurstilling á bilunum með**
Bilun 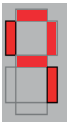	**Við lyftu komu fram boðin „mótstaða í spólu vélarrafliða“**	**Endurstilling bilunar gerist sjálfkrafa þegar réttum gildum hefur verið náð**
Bilun 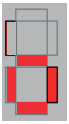	**Ekki lögð eða tekin frá**	
Bilun 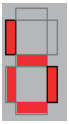	**Við opnun komu fram boðin „mótstaða í lokasp. opna S3_S4“ eða „mótstaða í spólu vélarrafliða“**	
Bilun 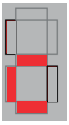	**Við lokun komu fram boðin „mótstaða í spólu vélarrafliða“ eða „S5“**	**Endurstilling bilunar gerist sjálfkrafa þegar réttum gildum hefur verið náð**
Bilun 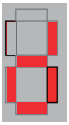	**Við lækkun komu fram boðin „mótstaða í lokasp. lækkun_S1_S2“**	

Þjónustuaðgerðir *(ekki tiltækar á öllum gerðum)*		
Staða	**Lýsing**	**Aftenging með**
Bilun 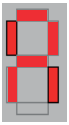	**Spennu vantar á J1/2 -> athuga var.**	**Endurstilling bilunar gerist sjálfkrafa þegar spenna er til staðar á J1/2.**
Bilun 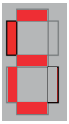	**Neyðarforrit, skynjarakerfi brúað. Virkni með því að nota happinn „opna“ og „loka“ í meira en 10 sekúndur.**	**Kveikja/slökkva á eftirlitsbúnaði**
Bilun 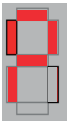	**Bilanagreining á inngöngum er virk. Í hvert skipti sem hnappur er notaður virkjast Warnfix.**	**Fjarlægið þjónustulímmiðann**
Bilun 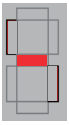	**Aðgerðin „Sjálflæsing“ er virk. Skutlyfta er lokuð gegnum radíómóttakara (t.d. ICP). Sjálflæsing = sjálfvirk læsing á stjórnborðinu þegar farið er frá ökutækinu**	**Endurstilla „Sjálflæsingu“: Kveikið/slökkvið á eftirlitsbúnaði eða Setjið radíósendinn aftur í grennd við móttakarann**
Bilun 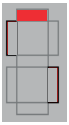	**Tengisprófun eftir skammhlaup á tengi „JP“ (CAN) aftengd.**	**Takið straum af prentplötunni í nokkrar sekúndur**
Bilun 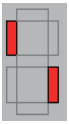	**Bilun sérstök aðgerð (t.d. ljósaskáp við lóðrétta lyftu forrit. V-SYCL) bilað**	**Skiptið yfir í neyðarrekstur á skutlyftunni/skiptið um ljósaskáp**

Allar gerðir

Viðhald fyrir ræsingu

Viðvörunar- og öryggisbúnaður skoðaður

Öryggisbúnaður á skutlyftunum samræmist gildandi reglum á hverjum tíma.

▶ Áður en ekið er af stað skal ganga úr skugga um að allur öryggis- og viðvörunarbúnaður sé til staðar og í lagi.

▶ Ef öryggis- og viðvörunarbúnaður er skemmdur eða virkar ekki skal skipta um eða gera við hann.

Allt eftir gerð getur verið um eftirfarandi öryggis- og viðvörunarbúnað að ræða:

- Stamt yfirborð á palli
- Öryggiskantur á palli (aukabúnaður)
- Handfang sem stjórnandi getur haldið sér í (fylgir ekki með skutlyftunni)
- Blikkandi viðvörunarljós á palli
- Viðvörunarflögg aftan við pallinn
- Læsing fyrir pallinn (aukabúnaður)
- Tveggja fóta rofar á palli til að „lyfta“ og „síga“
- Lykilrofi á hliðarstjórntæki ef um eftir- eða festivagn er að ræða
- Eftirlitsbúnaður með rofa til að kveikja og slökkva í ökumannshúsi sem hægt er að læsa
- Sýnilegt merki á eftirlitsbúnaði í ökumannshúsi þegar stillt er á „EIN“ er á skutlyftunni og/eða pallurinn hefur verið felldur niður
- Stopplokar á lyfti- og veltitjökkum gegn leka í vökvakerfi (undantekning afbrigði E)
- Streymislokar til að takmarka hraða við að láta síga og fella niður (undantekning afbrigði E)

Viðhald eftir því hversu oft skutlyftan er notuð

Allar gerðir

Þrífið skutlyftuna

VARÚÐ!

Lakkskemmdir!

Ef skutlyftan er þrifin með háþrýstidælu innan sex vikna frá því að hún var lökkuð getur lakkið orðið fyrir skemmdum.

▶ Ekki má þrífa skutlyftuna með háþrýstidælu fyrr en í fyrsta lagi sex vikum eftir að hún er lökkuð.

Ekki má þrífa eftirfarandi hluta skutlyftunnar með háþrýstidælu:

- Bullustangir og tjakkþéttingar
- Hliðarstjórntæki
- Segullokar (undantekning afbrigði E)
- Fótrofastýring
- Viðvörunarljós og viðvörunarflögg
- Hlífðarhulsa

Allar gerðir

Athugið rafgeyminn

▶ Sinnið venjulegu viðhaldi á rafgeyminum.

A B C F G K L M V

Skoðun kolabursta á rafmótor

VARÚÐ!

Hætta er á því að brenna sig ef rafmótorinn ofhitnar!

Slitnir og óhreinir kolaburstar geta valdið aukinni straumnotkun. Það getur orðið til þess að rafmótorinn ofhitni.

▶ Hreinsið kolaburstana öðru hverju.

▶ Látið fagmann á viðurkenndu verkstæði skipta um slitna eða óhreina kolabursta.

▶ Skoðið kolabursta rafmótorsins í vökvaaflseiningunni öðru hverju og hreinsið af þeim kolaryk.

Allar gerðir

Úðið prentplötu með vaxúða

Til að verja tengingar gegn tæringu skal gera eftirfarandi:

▶ Úðið vaxúða á prentplöturnar eftir veðuraðstæðum og snertingu við saltvatn.

Smurning og smurning með olíu

▶ Smyrjið smurnippla á keilulegum og leiðarabrautum ef með þarf og eftir hreinsun með háþrýstidælu.

Þegar legur úr gerviefnum eru smurðar (sjá kafla „Smur- og rekstrarefni“ frá bls. 184) þarf að úða inn í leguna frá hlið.

Smurning fer fram með eftirfarandi hætti:

▶ Setjið pallinn í stöðustellingu.

▶ Hreinsið legurnar úr gerviefnum.

▶ Úðið á allar 8 legurnar úr gerviefnum með smurolíu frá báðum hliðum.

▶ Úðið 1-2 gusum á hverja legu úr gerviefnum.

▶ Látið olíuna virka í 1-2 mínútur.

▶ Farið í gegnum allar aðgerðir pallsins (opna, lækka, lyfta, loka) minnst þrisvar sinnum.

Smurefnið dreifist um leguna.

▶ Endurtakið smurninguna eftir þörfum.

▶ Hreinsið þá staði sem hafa óhreinkast af smurefni.

Athuga merkingar á palli/endurnýja þær

Merkingarnar á pallinum þurfa alltaf að vera greinilegar. Þær sýna farmmiðju og stjórnstað stjórnandans til að nota skutlyftuna með fjarstýringu.

▶ Athugið merkingarnar þannig að þær sjáist vel og farið ofan í þær með endingargóðum lit ef með þarf.

A B C E

Standandi pallar

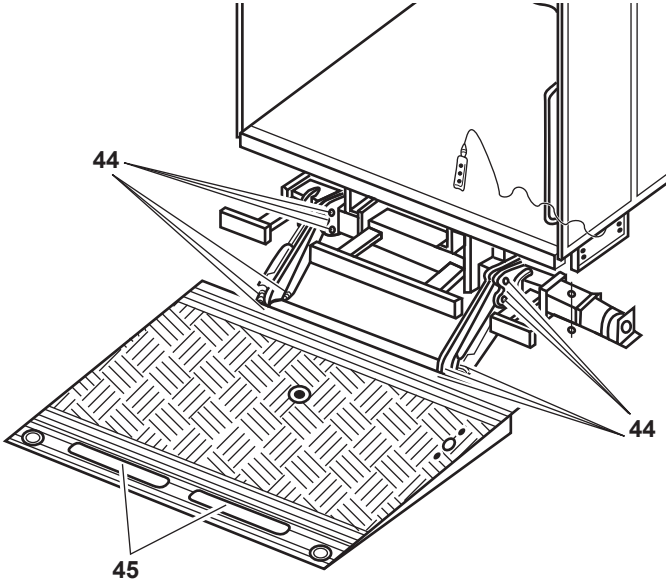

44 Smurnippill á keflalegu

45 Legur rennslisvarnar

Smurning fer fram með eftirfarandi hætti:

- ▶ Hreinsið smurnippla keflaleganna.
- ▶ Sprautið smurfeiti inn í smurnippla keflaleganna **(44)** með smurdælu þar til legan er full (sjá kafla „Smur- og rekstrarefni“ frá bls. 184).
- ▶ Smyrjið legur öryggiskantsins **(45)** með olíu (sjá kaflann „Smur- og rekstrarefni“ frá bls. 184).

F G Gerðir sem hægt er að draga undir ökutækið

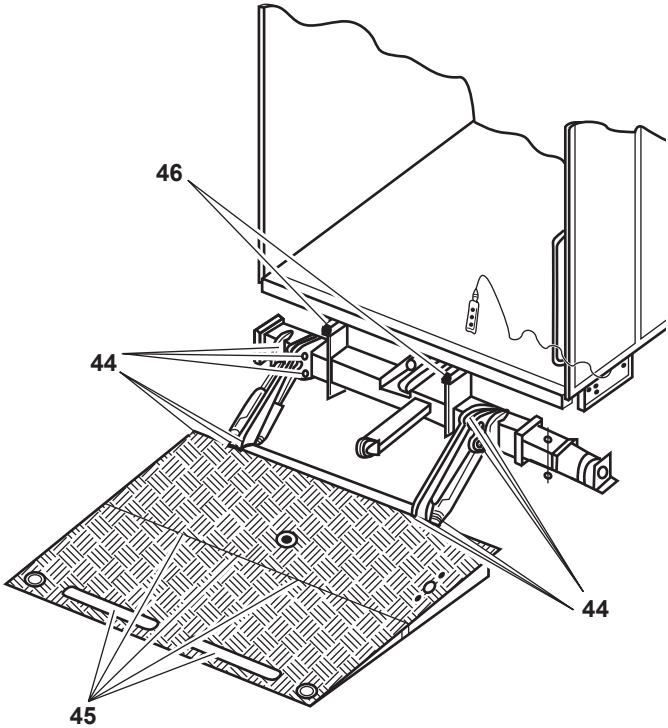

44 Smurnippill á keflalegu

45 Legur öryggiskants og liður samanbrjótanlega pallsins

46 Sleðar á brautum (úðasmurning)

Smurning fer fram með eftirfarandi hætti:

- ▶ Hreinsið smurnippla keflaleganna.
- ▶ Sprautið smurfeiti inn í smurnippla keflaleganna **(44)** með smurdælu þar til legan er full (sjá kafla „Smur- og rekstrarefni“ frá bls. 184).
- ▶ Smyrjið legur öryggiskantsins, liðinn í samanbrjótanlega pallinum og legurnar á brautunum með olíu (sjá kaflann **(45)**).
- ▶ Smyrjið sleðana á rennibrautunum **(46)** (sjá kaflann „Smur- og rekstrarefni“ frá bls. 184).

Gerðir sem hægt er að brjóta saman

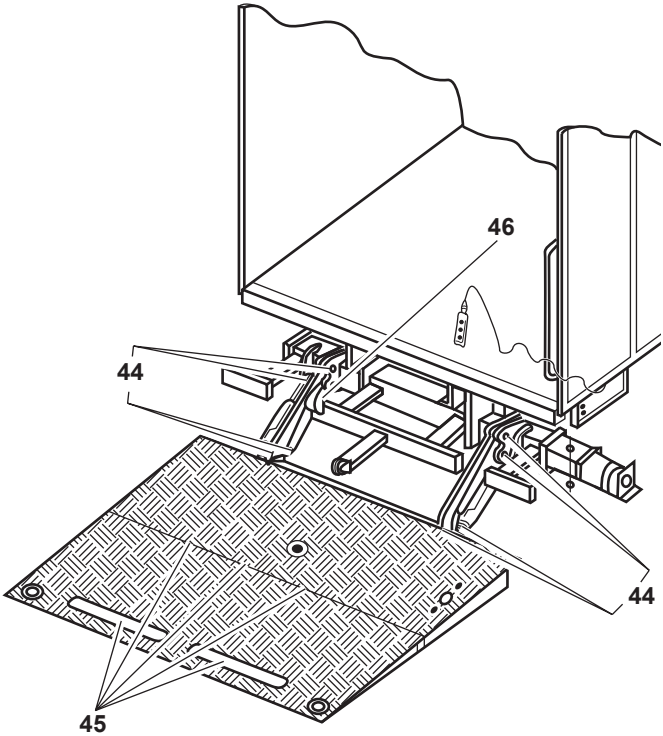

44 Smurnippill á keflalegu

45 Legur öryggiskants og liður í samanbrjótanlega pallinum

46 Legur á rennibrautum

Smurning fer fram með eftirfarandi hætti:

- ▶ Hreinsið smurnippla keflaleganna **(44)**.
- ▶ Sprautið smurfeiti inn í smurnippla keflaleganna **(44)** með smurdælu þar til legan er full (sjá kafla „Smur- og rekstrarefni“ frá bls. 184).
- ▶ Smyrjið legur öryggiskantsins, liðinn í samanbrjótanlega pallinum og legurnar á brautunum með olíu (sjá kaflann **(45)**).
- ▶ Smyrjið sleðana á rennibrautunum **(46)** (sjá kaflann „Smur- og rekstrarefni“ frá bls. 184).

V Lóðrétt lyfta

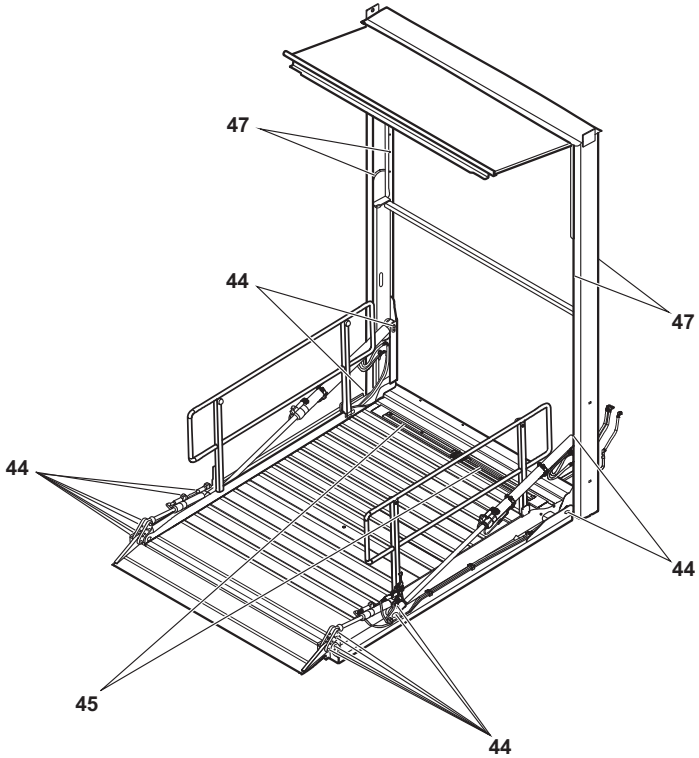

44 Smurnippill á keflalegu

45 Legur rennslisvarnar

47 Renniflötur hlaupakattarins

Smurning fer fram með eftirfarandi hætti:

- ▶ Hreinsið smurnippla keflaleganna **(44)**.
- ▶ Sprautið smurfeiti inn í smurnippla keflaleganna **(44)** með smurdælu þar til legan er full (sjá kafla „Smur- og rekstrarefni“ frá bls. 184).
- ▶ Smyrjið legur öryggiskantsins **(45)** með olíu (sjá kaflann „Smur- og rekstrarefni“ frá bls. 184).
- ▶ Hreinsið alla rennilfleti **(47)** hlaupakattarins á leiðararammanum og smyrjið þá jafnt með smurfeiti fyrir mikið álag.

Viðhald og umhirða

HÆTTA!

Hætta er á slysum og meiðslum!

Við viðhald á skutlyftunni eða lópréttu lyftunni er hætta er á líkams- og eignatjóni ef ekki er farið eftir leiðbeiningunum í kaflanum „Almenn notkun“.

▶ Lesið kaflann „Almenn notkun“ frá bls. 26 áður en byrjað er að nota skutlyftuna.

A B C F G K L M

Viðhaldstímabil

Atriði	Daglega	Eftir notkun	Mánaðarlega	Ársfjórðungslega	Á hálfs árs fresti	Árlega
Athugið hvort öryggis- og viðvörunarbúnaður sé til staðar og í lagi	X					
Þrífið skutlyftuna		X				
Athugið rafgeyminn		X				
Skoðun kolabursta á rafmótor		X				
Athugið olíuhæðina og bætið á olíu ef þess þarf			X			
Athugið hvort skrúfur og rær séu nógu vel hertar			X			
Athugið hvort skrúfaðar festingar og lagnir vökvakerfisins séu vel festar						X
Smyrjið viðhaldslitlar legur		X				
Smyrjið rennibrautirnar				X		
Skiptið um olíu						X
Úðið prentplötu með vaxúða		X				
Athugið merkingar fyrir farmmiðju og staðsetningu við stjórnun (ef notuð er fjarstýring) þannig að þær sjáist vel og farið ofan í þær með endingargóðum lit ef með þarf		X				

Atriði	Daglega	Eftir notkun	Mánaðarlega	Ársfjórðungslega	Á hálfs árs fresti	Árlega
Fyrir undirdraganlegar skutlyftur: Hreinsið rennbrautir og smyrjið		X				
Við kyrrstöðu í > 3 mánuði: Færið skutlyftuna til nokkrum sinnum (opnið ,lækkið, lyftið, lokið)				X		

E

Viðhaldstímabil

Atriði	Daglega	Eftir notkun	Mánaðarlega	Ársfjórðungslega	Á hálfs árs fresti	Árlega
Athugið hvort öryggis- og viðvörunarbúnaður sé til staðar og í lagi	X					
Þrífið skutlyftuna		X				
Athugið rafgeyminn		X				
Athugið hvort skrúfur og rær séu nógu vel hertar			X			
Smyrjið viðhaldslitlar legur		X				
Skoðið hlífðarhulsur			X			
Úðið prentplötu með vaxúða		X				
Athugið merkingar fyrir farmmiðju og staðsetningu við stjórnun (ef notuð er fjarstýring) þannig að þær sjáist vel og farið ofan í þær með endingargóðum lit ef með þarf		X				
Við kyrrstöðu í > 3 mánuði: Færið skutlyftuna til nokkrum sinnum (opnið ,lækkið, lyftið, lokið)				X		

Viðhald kann að þurfa að fara oftar fram, allt eftir ytri áhrifum hverju sinni og því hversu oft skutlyftan er notuð.

V Viðhaldstímabil

HÆTTA!

Hætta er á slysum og meiðslum!

Við viðhaldsverk undir palli skutlyftunnar er hætta er á líkams- og eignatjóni ef ekki er farið eftir leiðbeiningunum í kaflanum „Almenn notkun“.

▶ Tryggið rennurnar og pallinn gegn því að renna aftur á bak.

Atriði	Daglega	Eftir notkun	Mánaðarlega	Ársfjórðungslega	Á hálfs árs fresti	Árlega
Athugið hvort öryggis- og viðvörunarbúnaður sé til staðar og í lagi	X					
Þrífið Lóðréttu Lyftuna		X				
Hreinsið og smyrjið rennibrautir á leiðaragrindinni					X	
Athugið rafgeyminn		X				
Skoðun kolabursta á rafmótor		X				
Athugið olíuhæðina og bætið á olíu ef þess þarf			X			
Athugið hvort skrúfur og rær séu nógu vel hertar			X			
Athugið hvort skrúfaðar festingar og lagnir vökvakerfisins séu vel festar						X
Smyrjið viðhaldslitlar legur		X				
Smyrjið rennibrautirnar					X	
Skiptið um olíu						X
Úðið prentplötu með vaxúða		X				
Athugið merkingar fyrir farmmiðju þannig að þær sjáist vel og farið ofan í þær með endingargóðum lit ef með þarf		X				
Við kyrrstöðu í > 3 mánuði: Færið skutlyftuna til nokkrum sinnum (opnið ,lækkið, lyftið, lokið)				X		

Mánaðarlegt viðhald

Olíuhæð athuguð

A B C **Venjulegar skutlyftur**

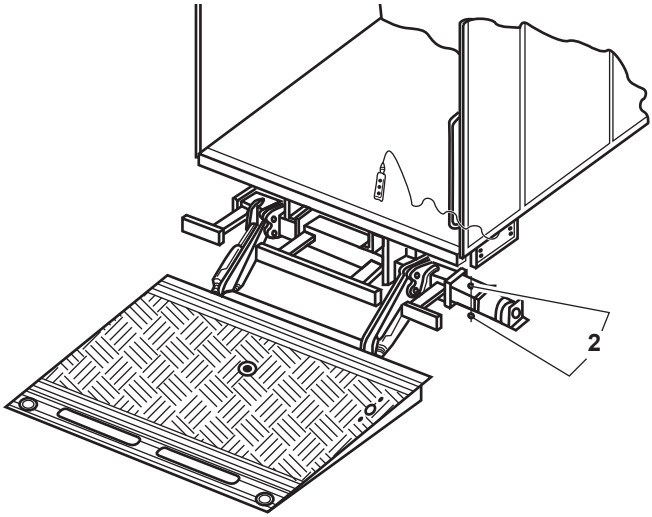

F G **Gerðir sem hægt er að draga undir ökutækið**

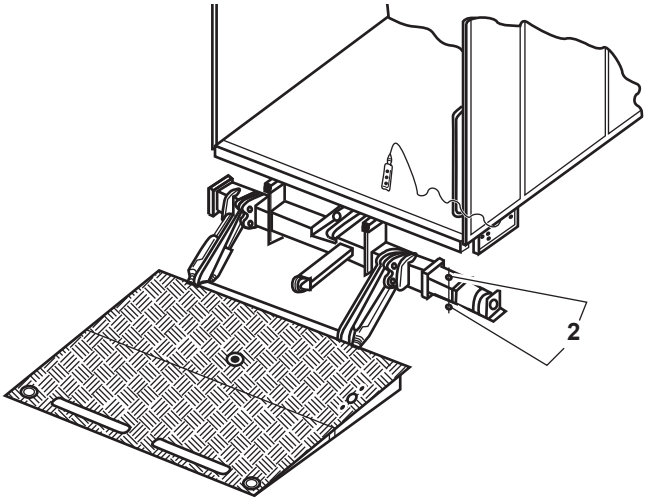

K L M

Gerðir sem hægt er að brjóta saman

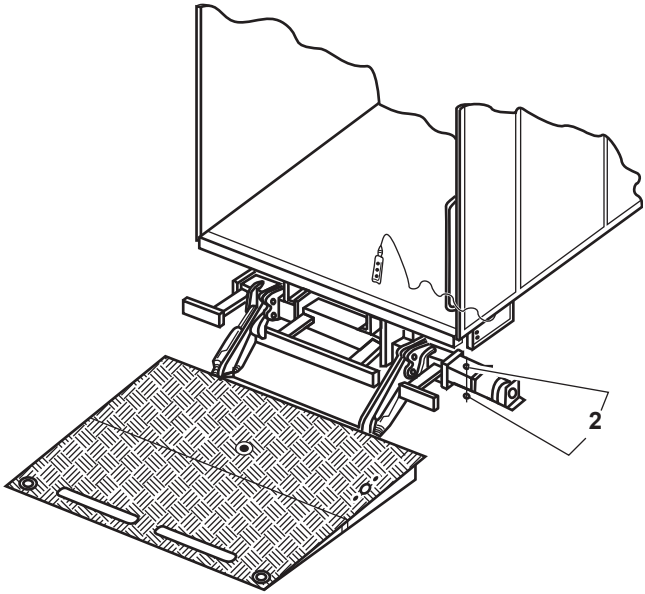

2 Vökvaafleining á aðalbita

Innýtingareining: Olíuhæðin er athuguð með eftirfarandi hætti:

- ▶ Látið skutlyftuna síga þannig að pallurinn nemi við jörðu.
- ▶ Ef þörf krefur skal draga alla stuðningsfæturna upp.
- ▶ Opnið hlífina hægra megin á aðalbitanum.
- ▶ Losið um festiskrúfu vökvaaflseiningarinnar á aðalbitanum **(2)**.
- ▶ Dragið vökvaaflseininguna út þannig að hæðarmerkingin á olíugeyminum sjáist.
- ▶ Athugið hvort olíuhæðin sé innan tilskilinna marka út frá merkingunum eða með kvarðanum.
- ▶ Fyllið á olíu eftir þörfum og lokið hlífinni hægra megin á aðalbitanum.
- ▶ Rennið vökvaaflseiningunni aftur inn í aðalbitann og festið hana með festibolta **(2)**.
- ▶ Lokið hlífinni hægra megin á aðalbitanum.

Kassa, allsherjar og snúningsafleining:

Olíuhæðin er athuguð með eftirfarandi hætti:

- ▶ Látið skutlyftuna síga þannig að pallurinn nemi við jörðu.
- ▶ Ef þörf krefur skal draga alla stuðningsfæturna upp.
- ▶ Takið lokið af afleiningunni.
- ▶ Athugið hvort olíuhæðin sé innan tilskilinna marka út frá merkingunum eða með kvarðanum.
- ▶ Fyllið á olíu eftir þörfum og lokið hlífinni hægra megin á aðalbitanum.
- ▶ Setjið lokið aftur á afleininguna.

Allar gerðir

Athugið hvort skrúfur og rær séu nógu vel hertar

- ▶ Athugið hvort allar skrúfur og rær séu nógu vel hertar.
- ▶ Gætið sérstaklega að öllum leguboltum ásamt tilheyrandi skrúfum, öllum festingum hjálparrammans og festingu skutlyftunnar!
- ▶ Herðið upp lausar skrúfur og rær.

A B C F G K L M V

Athugið hvort skrúfaðar festingar og lagnir vökvakerfisins séu vel festar

- ▶ Athugið allar skrúfaðar festingar og lagnir vökvakerfisins. Gangið úr skugga um að skrúfurnar séu vel festar og að vökvaslöngur séu óskemmdar.
- ▶ Herðið á lausum skrúfum.
- ▶ Skiptið tafarlaust um skemmdar vökvaslöngur.
- ▶ Skipta verður um vökvaslöngur á að minnsta kosti þriggja ára fresti. Framleiðsludagurinn er greyptur í tengi þeirra.

Allar gerðir

Athugun á hlífðarhulsum

- ▶ Gangið úr skugga um að báðar hlífðarhulsur séu óskemmdar og þær séu fastar á bullustönginni og tjakknum.
- ▶ Skiptið tafarlaust um skemmdar hlífðarhulsur.

Viðhald ársfjórðungslega eða á hálfs árs fresti

Allar gerðir

Smyrjið viðhaldslitlar legur

- ▶ Hreinsið viðhaldslitlu legurnar og leiðarabrautirnar ef með þarf.
- ▶ Smyrjið viðhaldslitlu legurnar eða leiðarabrautirnar með smurfeiti.

Athugið: Ef skutlyftan er notuð mjög mikið verður að smyrja viðhaldslitlu legurnar oftar en bara einu sinni á ári.

Skutlyfta færð

Á ökutækjum sem standa leggur en í 3 mánuði þarf að hreyfa skutlyftuna nokkrum sinnum.

- ▶ Opnið, lyftið, lækkið og lokið skutlyftunni með viðkomandi stjórnbúnaði.
- ▶ Endurtakið þetta um 5 sinnum.

Árlegt viðhald

A B C F G K L M

Skipt um glussa

VARÚÐ!

Gömul olía getur valdið slysum eða tjóni!

Ef ekki er skipt um olíu í vökvaaflseiningunni á árs fresti getur safnast fyrir þéttivatn, einkum þegar hitastig er undir frostmarki. Þetta getur valdið truflunum á virkni skutlyftunnar. Hætta er á slysum á fólki og eignatjóni.

- ▶ Skiptið um glussavökva einu sinni á ári.
- ▶ Mælt er með því að skipt sé um glussavökvann áður en kólna fer í veðri.

Innýtingareining:

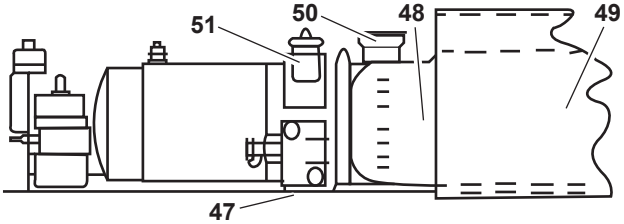

Kassaeining:

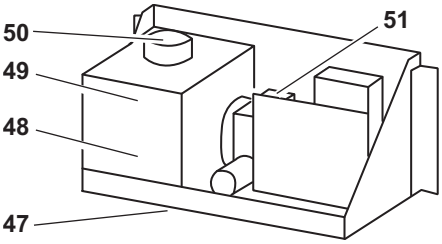

47 Aftöppunarbolti olíu
48 Glussageymir
49 Sogsía í olíugeymi
50 Útloftunarsía
51 Ventlakista

Alsherjar afleining:

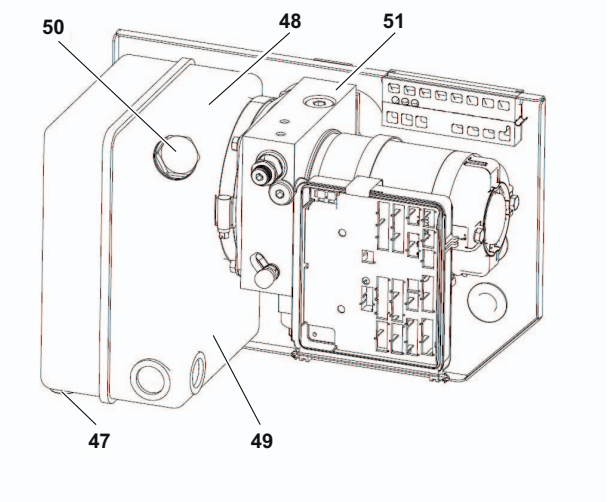

Snúningsafleining:

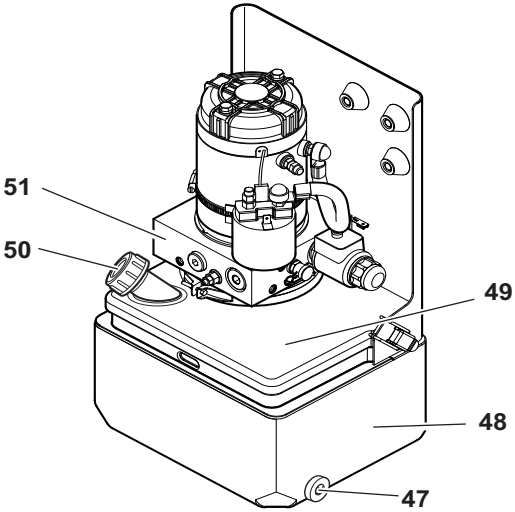

47 Aftöppunarbolti olíu
48 Glussageymir
49 Sogsía í olíugeymi
50 Útloftunarsía
51 Ventlakista

Skipt er um glussa með eftirfarandi hætti:

- ▶ Látið skutlyftuna síga þannig að pallurinn nemi við jörðu (sjá kaflann „Stjórntæki“ frá bls. 42).
- ▶ **á innýtingarafleiningu:**
  Dragið vökvaaflseininguna það langt út að ventlakistan **(51)** standi út (sjá kaflann „Olíuhæð athuguð“ frá bls. 138).
  Kassa-, allsherjar og snúningsafleining:
  Takið lokið af afleiningunni.

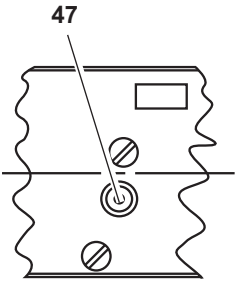

- ▶ Setjið nægilega stórt ílát undir olíuaftöppunarskrúfuna **(47)**.
- ▶ Losið um olíuaftöppunarskrúfuna **(47)** með 6 mm innansexkantlykli og látið olíuna renna í ílátið.

Ef glussinn er mjög óhreinn verður að hreinsa glussageyminn **(48)**:

- ▶ Losið festinguna milli glussageymisins **(48)** og ventlakistunnar **(51)**.
- ▶ Tappið olíunni af.
- ▶ Takið glussageyminn **(48)** úr einingunni og hreinsið hann.
- ▶ Skiptið svo einnig um sogsíuna í glussageyminum **(49)** og útloftunarsíuna **(50)**.
- ▶ Setjið hreinsaða glussageyminn aftur í einingunna og setjið olíuaftöppunarskrúfuna **(47)** aftur í.
- ▶ Fyllið á olíu eftir þörfum samkvæmt merkingum á geyminum eða kvarðanum.

Athugið: Notið eingöngu þær gerðir olíu sem tilgreindar eru í kaflanum „Smur- og rekstrarefni“ frá bls. 184.

- ▶ Keyrið tvisvar sinnum í gegnum kerfið eftir að fyllt er á glussageyminn.
- ▶ Athugið olíuhæðina (sjá kaflann „Olíuhæð athuguð“ frá bls. 138) og bætið á eða tappið af olíu eftir þörfum.
- ▶ **á innýtingarafleiningu:**
  Rennið vökvaaflseiningunni aftur inn í aðalbitann og festið hana.
  Kassa-, allsherjar og snúningsafleining:
  Setjið lokið aftur á afleininguna.
- ▶ Fargið úrgangsolíunni eins og reglur mæla fyrir um.

V Skipt um glussa

VARÚÐ!

Gömul olía getur valdið slysum eða tjóni!

Ef ekki er skipt um olíu í vökvaaflseiningunni á árs fresti getur safnast fyrir þéttivatn, einkum þegar hitastig er undir frostmarki. Þetta getur valdið truflunum á virkni lóðréttu lyftunnar. Hætta er á slysum á fólki og eignatjóni.

- ▶ Skiptið um glussavökva einu sinni á ári.
- ▶ Mælt er með því að skipt sé um glussavökvann áður en kólna fer í veðri.

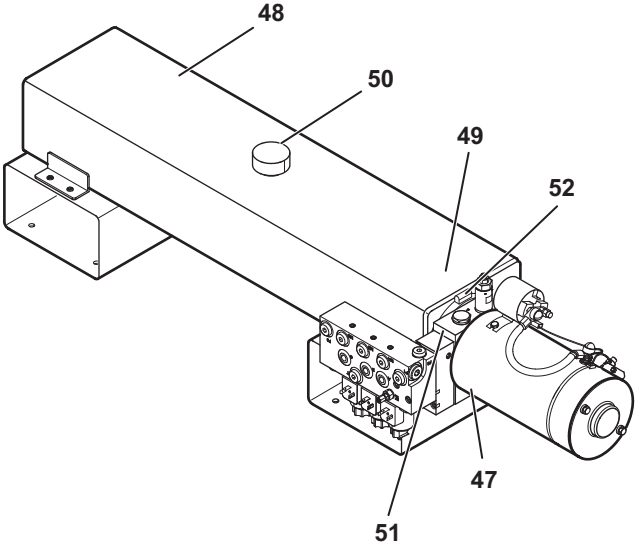

47 Aftöppunarbolti olíu
48 Glussageymir
49 Sogsía í olíugeymi
50 Útloftunarsía
51 Ventlakista
52 Strekkiklemma

Skipt er um glussa með eftirfarandi hætti:

- ▶ Lokið pallinum með samanbrotinni fellibrú þannig að allur glussasinn renni inn í glussavökvageyminn (sjá kafla „Stjórntæki“ frá bls. 42).
- ▶ Takið útloftunarsíuna **(50)** úr.
- ▶ Skiptið um glussavökva einu sinni á ári um áfyllingaropið.

Ef glussinn er mjög óhreinn verður að hreinsa glussageyminn **(48)**:

- ▶ Takið af geymisfestinguna aftan á geyminum.
- ▶ Losið um strekkiklemmuna **(52)**
- ▶ Dragið glussavökvageyminn **(48)** frá ventlakistunni **(51)**. Við það þarf að gæta að inntaks og bakflæðisleiðslunum og innsogssíunni **(49)** í glussavökvageyminum **(48)**.
- ▶ Lyftið glussavökvageyminum **(48)** upp á við úr leiðaranum og hreinsið hann utan ökutækisins.
- ▶ Setjið glussavökvageyminn **(48)** aftur í og tengið á ný. Framkvæmið ofangreindar aðgerðir í öfugri röð.
- ▶ Fyllið á olíu eftir þörfum samkvæmt merkingum á olíukvarðanum. Áfyllingin þarf að vera um 2/3 á olíukvarðanum.

Athugið: Notið eingöngu þær gerðir olíu sem tilgreindar eru í kaflanum „Smur- og rekstrarefni“ frá bls. 184.

- ▶ Keyrið tvisvar sinnum í gegnum kerfið eftir að fyllt er á glussageyminn.
- ▶ Athugið olíuhæðina (sjá kaflann „Olíuhæð athuguð“ frá bls. 138) og bætið á eða tappið af olíu eftir þörfum.
- ▶ Rennið vökvaaflseiningunni aftur inn í aðalbitann og festið hana.
- ▶ Fargið úrgangsolíunni eins og reglur mæla fyrir um.

Allar gerðir

Aðalrofi varinn gegn tæringu

Til að verja aðalrofa með bræðivari gegn tæringu skal gera eftirfarandi:

- ▶ Smyrjið aðalrofann með rafskautafeiti.

Prófanir

Með hverri skutlyftu fylgir sérstök skoðunarhandbók. Samkvæmt skoðunarhandbókinni skal láta sérfræðing á viðurkenndu verkstæði annast eftirfarandi skoðanir:

- Skoðun eftir uppsetningu með skriflegri staðfestingu þess í skoðunarhandbók að ekkert mæli gegn því að skutlyftan verði tekin í notkun.
- Reglubundin endurskoðun sem framkvæma verður að minnsta kosti árlega. Í skoðunarhandbókinni er að finna lýsingu á helstu atriðum sem skoðunin tekur til. Skrá skal í skoðunarhandbókina að skoðun hafi farið fram.
- Tilfallandi skoðanir eftir viðamiklar viðgerðir eða breytingar. Skrá skal í skoðunarhandbókina að skoðun hafi farið fram.

Óheimilt er að gera breytingar á uppbyggingu skutlyftunnar nema með leyfi framleiðanda. Ábyrgðin mun falla úr gildi ef gerðar eru breytingar á skutlyftunni án leyfis framleiðanda. Framleiðandi undanskilur sig allri ábyrgð á tjóni, meiðslum og öðru því sem af slíku kann að hljótast. Hið sama á við ef notaðir eru varahlutir frá öðrum framleiðendum sem framleiðandi hefur ekki leyft til notkunar.

Allar gerðir

Gert við bilanir

Jafnvel þótt umhirða og viðhald skutlyftunnar sé með besta móti er aldrei hægt að útiloka bilanir.

Eftirfarandi lýsing á mögulegum bilunum á að gera kleift að greina og gera við bilanir á fljótlegan hátt og spara þannig bæði tíma og fjármuni.

Bilanaleit og viðgerðir skulu ávallt fara fram á viðurkenndum verkstæðum. Nálgast má upplýsingar um viðurkennd verkstæði í verkstæðaskrá framleiðanda. Hægt er að panta hana hjá söluaðilum okkar eða beint frá framleiðanda, notendum að kostnaðarlausu.

Hægt er að nota spennumæli við bilanaleit. Á prentrásaspjaldinu skal nota jarðtenginguna sem ætluð er fyrir bilanaleit.

Athugið: Ef ekki er hægt að nota skutlyftuna vegna bilaðs skynjara er hægt að skipta yfir í neyðarnotkun. Í neyðarnotkun eru skynjararnir ekki virkir. Til að skipta yfir í neyðarnotkun þarf að fara að sem hér segir:

▶ Ýtið á hnappana „opna“, „lækka“ og „viðbótarhnapp“ ef hann er til staðar í minnst 10 sekúndur.

á 7-hluta skjánum birtist „E“. Nú þarf að stýra öllum hreyfingum skutlyftunnar handvirkt. Allar sjálfvirkar aðgerðir eru óvirkar.

Athuga skal eftirfarandi áður en bilanaleitin hefst:

▶ Gangið úr skugga um að kveikt hafi verið á skutlyftunni í ökumannshúsinu.

▶ Athugið hvort kveikt sé á rafgeymarofanum.

▶ Gangið úr skugga um að aðalvarið fyrir rafmagn sé í lagi.

▶ Athugið hvort bæði stýrivörin á vökvaaflseiningunni séu í lagi.

▶ Athugið hvort öryggi fyrir stýrispennu á rafgeymi bifreiða með 12 V rafkerfi sé í lagi.

▶ Gangið úr skugga um að rafgeymar ökutækisins séu í lagi og að nægileg hleðsla sé á þeim.

▶ Athugið hvort jarðstrengurinn á aflrásinni sjái fyrir góðri jarðtengingu frá skutlyftunni til ökutækisins.

▶ Gangið úr skugga um að næg glussi sé í glussageyminum (undantekning afbrigði E).

▶ Gangið úr skugga um að allur vél- og rafbúnaður, s.s. kaplar, sé óskemmdur.

VIÐVÖRUN!

Hætta er á bruna ef skammhlaup verður!

Sökum þess hve rafgeymarnir eru öflugir geta skammhlaup valdið alvarlegum bruna.

▶ Áður en byrjað er að vinna í rafkerfinu skal ávallt taka strauminn af með rafgeymarofanum eða aftengja kapalinn frá mínuspól rafgeymisins.

Ef frekari bilanir verða í skutlyftunni skal ekki reyna að gera við þær á eigin spýtur heldur skal leita til viðurkennds verkstæðis og notast þá við eftirfarandi töflur. Í verkstæðaskránni er að finna upplýsingar um næsta viðurkennda verkstæði og frekari samskiptaupplýsingar.

A C F G K L M Töflur með úrræðum við bilanir

Áður en kveikt er		
Bilun	**Hugsanlegar orsakir**	**Úrræði**
Ljósið í ökumannshúsinu blikkar hratt	**Hallaskynjari b15 er í ólagi**	**Skiptið um hallaskynjara b15**

Kveikja (Led-ljósið á prentrásaspjaldinu blikkar í takt við blikkljósið)		
Bilun	**Hugsanlegar orsakir**	**Úrræði**
Ljósið í ökumannshúsinu blikkar mjög hratt	**Hallarofi b13 er í ólagi (skammhlaup)**	**Skiptið um hallarofa b13**
	Hallaskynjari b15 fyrir stýriarm er í ólagi	**Skiptið um hallaskynjara b15**
LED-ljósið á prentrásaspjaldinu blikkar ekki	**Rofi í ökumannshúsi er í ólagi**	**Athugið tengi 2 og 4 með spennumæli**
	Vörin í einingu e1 eða e2 eru brunnin yfir	**Skiptið um vörin**
	Prentrásaspjald í þéttiloki er í ólagi	**Skiptið um prentrásaspjaldið**

Opna

(Pallurinn opnast í lárétta stöðu fyrir notkun – Þessi staða er vistuð í minni og farið er aftur í hana eftir jöfnun við jörðu þegar pallinum er lyft).

Bilun	Hugsanlegar orsakir	Úrræði
Pallurinn er ekki felldur niður með mótornum	**Ekkert kemur frá útgangi J 1/3**	**Athugið prentplötuna með spennumæli**
	mótorvörn er í ólagi	**Athugið mótorvörnina**

Opna

(Pallurinn opnast í lárétta stöðu fyrir notkun – Þessi staða er vistuð í minni og farið er aftur í hana eftir jöfnun við jörðu þegar pallinum er lyft).

Bilun	Hugsanlegar orsakir	Úrræði
Ekki er hægt að fella pallinn niður	Snerilrofi, hnappur eða veltirofi er í ólagi	Athugið snertur með spennumæli samkvæmt lagnateikningu, notið jarðtengingu JK á prentrásaspjaldinu
	Engin spenna er á ventiltengi á S 3 eða S 4, kapall í ólagi	Athugið með spennumæli
	Stjórnloki S 5 eða þrýstistýrði lokinn er fastur	Hreinsið eða skiptið um
Viðvörunarljósin á pallinum blikka ekki þegar pallurinn er niðri	Hallaskynjari b15 á pallinum er rangt stilltur eða í ólagi	Stillið eða skiptið um
	Prentrásaspjaldið er í ólagi	Skiptið um
	Tengi eru í ólagi	Skiptið um
	Perur eru í ólagi	Skiptið um
	Nándarrofi b25 er rangt stilltur eða í ólagi	Stillið eða skiptið um

Færa út

Bilun	Hugsanlegar orsakir	Úrræði
Pallinum er ekki skotið út, mótorinn gengur	Segullokar S 7 og S 8 eru óþéttir	Hreinsið eða skiptið um
	Segulloki S 8 opnar ekki	Hreinsið eða skiptið um
	Sigbremsuloki S 11 opnar ekki	Hreinsið eða skiptið um
	Bulluþétting í færslutjakki er í ólagi	Skiptið um

Brjóta út (gerð MBB R 1500 SH – R 2000 LH)

Bilun	Hugsanlegar orsakir	Úrræði
Pallurinn opnast ekki, mótorinn gengur	Segullokar S 7 og S 8 eru óþéttir	Hreinsið eða skiptið um
	Segulloki S 12 opnar ekki	Hreinsið eða skiptið um
	Loki S 10 opnar ekki	Hreinsið eða skiptið um
	Bulluþétting í brottjakki er í ólagi	Skiptið um

Lækka

Bilun	Hugsanlegar orsakir	Úrræði
Ekki er hægt að láta pallinn síga eða það gengur of hægt, en hægt er að fella hann niður	Streymisloki R 1 eða R 2 á lyftitjakkinum er fastur eða í ólagi	Hreinsið eða skiptið um
	Legan er of föst	Smyrjið legur
	Glussinn er of þykkur	Skiptið um glussa, gætið þess að nota ráðlagða tegund
Ekki er hægt að láta pallinn síga með fótrofunum	Stigið var of hratt (í minna en 1 sek.) eða of hægt (í meira en 3 sek.) á báða fótrofana í röð	Sleppið báðum fótrofunum, bíðið í nokkrar sekúndur og endurtakið svo
	Fótrofi í ólagi	Takið úr sambandi við innstunguna í pallinum, prófið fótrofann með sambandsmæli
	Kapall nr. 2 til pallsins er í ólagi	Stígið á báða fótrofana og mælið spennuna á tengjum J 3/6 og J 3/5 á prentrásaspjaldinu með spennumæli
Ekki er hægt að láta pallinn síga með hliðarstjórntæki	Snerilrofi, hnappur eða veltirofi er í ólagi	Athugið snertur með spennumæli samkvæmt lagnateikningu, notið jarðtengingu JK á prentrásaspjaldinu
	Enginn útgangur er frá J 4/15 á prentrásaspjaldinu	Takið tengi J 4 úr sambandi, mælið klemmu 15 með spennumæli
	Enginn útgangur er frá J 1/12 á prentrásaspjaldinu	Takið tengi J 1 úr sambandi, mælið klemmu 12 með spennumæli
	Engin spenna er á ventiltengi á S 1 eða S 2 (kapall í ólagi)	Athugið með spennumæli
	Loki S 5 í einingunni fer ekki í gang	Athugið með spennumæli
Pallurinn hallast á meðan verið er að láta hann síga	Hallarofi b13 er rangt stilltur	Stillið
Pallurinn hallast sjálfur niður	Segullokar S 3 og S 4 á veltitjakknum eru óhreinir eða í ólagi	Hreinsið eða skiptið um
	Bulluþétting í hallatjakki er í ólagi	Skiptið um
Pallurinn sígur sjálfkrafa niður	Segullokar S 1 og S 2 á lyftitjakknum eru óhreinir eða í ólagi	Hreinsið eða skiptið um

Jöfnun við jörðu (pallurinn hallast niður)		
Bilun	**Hugsanlegar orsakir**	**Úrræði**
Neyðarnotkun: **Styðjið á rofann til að fella niður (28) og aukarofann (29) á hliðarstjórntækinu þar til pallurinn hallast**		
Pallurinn hallast ekki niður	**Hallarofi b13 er rangt stilltur eða í ólagi**	**Stillið hallarofa b13 þannig að þegar pallurinn er kominn alveg niður hallist hann niður að jörðu**
	Enginn útgangur er frá J 4/14 á prentrásaspjaldinu	**Mælið með spennumæli við tengingu bl (merki) fyrir tengi J 41 (hallarofi)**
	Engin spenna er á ventiltengi á S 3 eða S 4 (kapall í ólagi)	**Takið tengi J 4 úr sambandi, mælið klemmu 14 með spennumæli**
	Segullokar S 3 og S 4 á veltitjakknum eru óhreinir eða í ólagi	**Hreinsið eða skiptið um**
	Prentrásaspjaldið hefur vistað villur	**Takið strauminn af og athugið með spennumæli**
	Streymisloki R 5 eða þrýstistýrði lokinn er fastur eða í ólagi	**Hreinsið eða skiptið um**
	Prentrásaspjaldið er í ólagi	**Skiptið um**
Pallurinn hallast ekki niður, ljósið í ökumannshúsinu blikkar hratt	**Hallaskynjari b15 fyrir stýriarm er í ólagi**	**Skiptið um hallaskynjara b15**

Lyftið pallinum frá jörðu (Pallinum er hallað í láréttu stöðuna fyrir notkun sem var stillt inn í minni þegar pallurinn var felldur niður)		
Bilun	**Hugsanlegar orsakir**	**Úrræði**
Pallurinn hallast ekki í láréttu stöðuna fyrir notkun þegar stigið er á fótrofa	**Stigið var of hratt (í minna en 1 sek.) eða of hægt (í meira en 3 sek.) á báða fótrofana í röð**	**Sleppið báðum fótrofunum, bíðið í nokkrar sekúndur og endurtakið svo**
	Fótrofi í ólagi	**Takið úr sambandi við innstunguna í pallinum, prófið fótrofann með sambandsmæli**
	Kapall nr. 2 til pallsins er í ólagi	**Stígið á báða fótrofana og mælið spennuna á tengjum J 3/6 og J 3/5 á prentrásaspjaldinu með spennumæli**
Pallinum er ekki hallað í lárétta stöðu þegar honum er lyft	**Stefnustýriloki S 5 er fastur eða í ólagi**	**Hreinsið eða skiptið um**
	Hallaskynjari b15 er í ólagi	**Skiptið um**
Þegar pallinum er lyft er honum hallað meira en stillt var inn	**Hallaskynjari b15 er í ólagi**	**Skiptið um**
	Stefnustýriloki S 5 er fastur eða í ólagi	**Hreinsið eða skiptið um**
Pallurinn hallast ekki í lárétta stöðu fyrir notkun heldur lyftist upp	**Enginn útgangur er frá J 1/12 á prentrásaspjaldinu**	**Mælið klemmu 12 á tengi J 1 með spennumæli, notið jarðtengingu JK á prentrásaspjaldinu**
	Loki S 5 í einingunni fer ekki í gang	**Athugið með spennumæli**
Pallurinn hallast ekki í lárétta stöðu fyrir notkun heldur lyftist, ljósið í ökumannshúsinu blikkar hratt	**Hallaskynjari b15 fyrir pallinn er í ólagi**	**Skiptið um hallaskynjara b15**
Þegar pallinum er lyft er honum hallað meira en stillt var inn	**Hallaskynjari b15 er í ólagi**	**Skiptið um**
	Stefnustýrilokinn er fastur eða í ólagi	**Hreinsið eða skiptið um**

Lyfta (pallurinn fer upp að hleðslubrún)		
Bilun	**Hugsanlegar orsakir**	**Úrræði**
Pallurinn lyftist ekki	**Snerilrofi, hnappur eða veltirofi er í ólagi**	**Athugið snertur með spennumæli samkvæmt lagnateikningu, notið jarðtengingu JK á prentrásaspjaldinu**
	Enginn útgangur er frá J 1/3 á prentrásaspjaldinu	**Mælið með spennumæli hjá tengi J 1/3 á prentrásaspjaldinu samkvæmt lagnateikningu**
	Mótorvörn í einingu kveikir ekki eða er í ólagi	**Athugið mótorvörnina með spennumæli**
Pallurinn lyftist ekki þrátt fyrir að vökvaaflseiningin sé í gangi	**Stefnustýriloki S 5 er fastur eða í ólagi**	**Hreinsið eða skiptið um**
	Segullokar S 1 og S 2 á lyftitjakknum eru óhreinir eða í ólagi	**Hreinsið eða skiptið um**
	Sogsían á dælunni er óhrein	**Hreinsið eða skiptið um**
	Pallurinn er ofhlaðinn	**Dragið úr álagi samkvæmt lyftigetutöflu**
	Vökvadælan er í ólagi	**Skiptið um**
	Rafmótorinn er í ólagi	**Skiptið um**
	Þrýstistýrði lokinn er óhreinn eða í ólagi	**Hreinsið eða skiptið um**
	Stjórnlokinn er rangt stilltur eða í ólagi	**Lagfærið fyrst stillinguna og innsiglið svo með þétti eða skiptið um**

Loka (pallurinn er felldur upp)		
Bilun	**Hugsanlegar orsakir**	**Úrræði**
Ekki er hægt að fella pallinn upp	**Snerilrofi, hnappur eða veltirofi er í ólagi**	**Athugið snertur á stjórntækinu með spennumæli samkvæmt tengimynd**
	Enginn útgangur er frá J 1/3 á eða J 1/12 á prentrásaspjaldinu	**Mælið með spennumæli hjá tengi J 1/3 og J 1/12 á prentrásaspjaldinu samkvæmt tengimynd**
	Mótorvörn eða loki S 5 í aflrásinni kveikir ekki	**Athugið með spennumæli**
Þegar pallurinn hefur verið felldur upp og er í endastöðu er hann ekki í sömu hæð og gólf ökutækisins	**Við uppsetningu var endi yfirbyggingarinnar ekki stífður nægilega mikið af**	**Styrkið yfirbygginguna samkvæmt því sem fram kemur á uppsetningarteikningu.**
	Legan er úr sér gengin (eftir lengri tíma í notkun)	**Skiptið um legubolta og legufóðringar**

Færa inn

Bilun	Hugsanlegar orsakir	Úrræði
Pallurinn er ekki dreginn undir, mótorinn gengur	Segullokar S 7 og S 8 eru óþéttir	Hreinsið eða skiptið um
	Segulloki S 7 opnar ekki	Hreinsið eða skiptið um
	Segulloki S 11 opnar ekki	Hreinsið eða skiptið um
	Bulluþétting í skot- og dragt-jakki er í ólagi	Skiptið um

Brjóta saman (á gerð MBB R 1500 SH – R 2000 LH)

Bilun	Hugsanlegar orsakir	Úrræði
Pallurinn opnast ekki, mótorinn gengur	Segullokar S 7 og S 8 eru óþéttir	Hreinsið eða skiptið um
	Segulloki S 12 opnar ekki	Hreinsið eða skiptið um
	Segulloki S 9 opnar ekki	Hreinsið eða skiptið um
	Bulluþétting í brottjakki er í ólagi	Skiptið um

Kveikt á Warnfix

(Kveikt er sjálfkrafa á Warnfix þegar pallurinn er færður út eða honum er skotið út, vinstra og hægra ljósið eru hliðtengd)

Bilun	Hugsanlegar orsakir	Úrræði
Viðvörunarljós blikka ekki	Skammhlaup hefur orðið í ljósi eða leiðslum	Gerið við það sem olli skammhlaupi
	Ljós í ólagi	Skiptið um
	Nándarrofi b25 í ólagi	Skiptið um

E Töflur með úrræðum við bilanir

Áður en kveikt er		
Bilun	**Hugsanlegar orsakir**	**Úrræði**
Ljósið í ökumann-shúsinu blikkar hratt	**Hallaskynjari b15 er í ólagi**	**Skiptið um hallaskynjara b15**

Kveikja (LED-ljósið á prentrásaspjaldinu blikkar í takt við blikkljósið)		
Bilun	**Hugsanlegar orsakir**	**Úrræði**
Ljósið í ökumann-shúsinu blikkar mjög hratt	**Hallarofi b13 er í ólagi (skammhlaup)**	**Skiptið um hallaskynjara b15**
	Hallaskynjari b15 fyrir stýriarm er í ólagi	**Skiptið um hallaskynjara b15**
LED-ljósið á prentrásaspjaldinu blikkar ekki	**Rofi í ökumannshúsi er í ólagi**	**Athugið tengi 2 og 4 með spennumæli**
	Vörin í vinnslueiningu e1 eða e2 eru dottin út	**Skiptið um vörin**
	Prentrásaspjald í þéttiloki er í ólagi	**Skiptið um prentrásaspjaldið**

Opna (Pallurinn opnast í lárétta stöðu fyrir notkun – Þessi staða er vistuð í minni og farið er aftur í hana eftir jöfnun við jörðu þegar pallinum er lyft).		
Bilun	**Hugsanlegar orsakir**	**Úrræði**
Ekki er hægt að fella pallinn niður	**Snerilrofi, hnappur eða veltirofi er í ólagi**	**Athugið snertur með spennumæli samkvæmt lagnateikningu, notið jarðtengingu JK á prentrásaspjaldinu**
	Bilun í mótorvörn -K4 eða rafliða -K5	**Athugið mótorvörn og rafliða**
	Enginn útgangur frá útgangi J4/14, JK eða J43/90	**Athugið prentplötuna með spennumæli**
Viðvörunarljósin á pallinum blikka ekki þegar pallurinn er niðri	**Hallaskynjari b15 á pallinum er rangt stilltur eða í ólagi**	**Stillið eða skiptið um**
	Prentrásaspjaldið er í ólagi	**Skiptið um**
	Tengi eru í ólagi	**Skiptið um**
	Perur eru í ólagi	**Skiptið um**

Lækka

Bilun	Hugsanlegar orsakir	Úrræði
Ekki er hægt að láta pallinn síga, en hægt er að fella hann niður	Lyftitjakkurinn klemmist	Lyftið stutt og endurtakið lækkun
	Legan er of föst	Smyrjið legur
	Enginn útgangur frá útgangi J4/15 eða J42/81	Athugið prentplötuna með spennumæli
	Bilun í mótorvörn -K2 eða rafliða -K7	Athugið mótorvörn og rafliða
Ekki er hægt að láta pallinn síga með fótrofunum	Stigið var of hratt (í minna en 1 sek.) eða of hægt (í meira en 3 sek.) á báða fótrofana í röð	Sleppið báðum fótrofunum, bíðið í nokkrar sekúndur og endurtakið svo
	Fótrofi í ólagi	Takið úr sambandi við innstunguna í pallinum, prófið fótrofann með sambandsmæli
	Kapall nr. 2 til pallsins er í ólagi	Stígið á báða fótrofana og mælið spennuna á tengjum J 3/6 og J 3/5 á prentrásaspjaldinu með spennumæli
Ekki er hægt að láta pallinn síga með hliðarstjórntæki	Snerilrofi, hnappur eða veltirofi er í ólagi	Athugið snertur með spennumæli samkvæmt lagnateikningu, notið jarðtengingu JK á prentrásaspjaldinu
	Kapall nr. 3 til stjórntækisins	Færið sveiflurofa einn af öðrum og athugið spennu á tengi J30 samkvæmt lagnateikningu með spennumæli
Pallurinn hallast á meðan verið er að láta hann síga	Lyftitjakkur lækkar niður of hægt eða alls ekki	Smyrjið legur, lyftið stutt og látið síga aftur

Jöfnun við jörðu
(pallurinn hallast niður)

Bilun	Hugsanlegar orsakir	Úrræði
Neyðarnotkun: Styðjið á rofann til að fella niður (28) og aukarofann (29) á hliðarstjórntækinu þar til pallurinn hallast		
Pallurinn hallast ekki niður	Enginn útgangur frá útgangi J4/15, J4/14, JK eða J42/81	Athugið prentplötuna með spennumæli
	Legan er of föst	Smyrjið legur
Pallurinn hallast ekki niður, ljósið í ökumannshúsinu blikkar hratt	Hallaskynjari b15 fyrir stýriarm er í ólagi	Skiptið um hallaskynjara b15

Lyftið pallinum frá jörðu

(Pallinum er hallað í láréttu stöðuna fyrir notkun sem var stillt inn í minni þegar pallurinn var felldur niður)

Bilun	Hugsanlegar orsakir	Úrræði
Pallurinn hallast ekki í láréttu stöðuna fyrir notkun þegar stigið er á fótrofa	Stigið var of hratt (í minna en 1 sek.) eða of hægt (í meira en 3 sek.) á báða fótrofana í röð	Sleppið báðum fótrofunum, bíðið í nokkrar sekúndur og endurtakið svo
	Fótrofi í ólagi	Takið úr sambandi við innstunguna í pallinum, prófið fótrofann með sambandsmæli
	Kapall nr. 2 til pallsins er í ólagi	Stígið á báða fótrofana og mælið spennuna á tengjum J 3/6 og J 3/5 á prentrásaspjaldinu með spennumæli
Þegar pallinum er lyft er honum hallað meira en stillt var inn	Hallaskynjari b15 er í ólagi	Skiptið um
Pallurinn hallast ekki í láréttu stöðu fyrir notkun heldur lyftist upp	Enginn útgangur frá útgangi J43/90, J1/12, JK eða JK	Athugið prentplötuna með spennumæli
	mótorvörn K3 er í ólagi	Athugið mótorvörnina
Pallurinn hallast ekki í láréttu stöðu fyrir notkun heldur lyftist, ljósið í ökumannshúsinu blikkar hratt	Hallaskynjari b15 fyrir pallinn er í ólagi	Skiptið um

Lyfta

(pallurinn fer upp að hleðslubrún)

Bilun	Hugsanlegar orsakir	Úrræði
Pallurinn lyftist ekki	Snerilrofi, hnappur eða veltirofi er í ólagi	Athugið snertur með spennumæli samkvæmt lagnateikningu, notið jarðtengingu JK á prentrásaspjaldinu
	Enginn útgangur er frá J 1/3 á eða J 42/81 á prentrásaspjaldinu	Athugið prentplötuna með spennumæli
	mótorvörn K1 er í ólagi	Athugið mótorvörnina

Loka (pallurinn er felldur upp)		
Bilun	**Hugsanlegar orsakir**	**Úrræði**
Ekki er hægt að fella pallinn upp	**Snerilrofi, hnappur eða veltirofi er í ólagi**	**Athugið snertur með spennumæli samkvæmt lagnateikningu, notið jarðtengingu JK á prentrásaspjaldinu**
	Enginn útgangur er frá J 1/12 á eða J43/90 eða JK á prentrásaspjaldinu	**Athugið prentplötuna með spennumæli**
	Mótorvörn K1 er í ólagi	**Athugið mótorvörnina**
Þegar pallurinn hefur verið felldur upp og er í endastöðu er hann ekki í sömu hæð og gólf ökutækisins	**Við uppsetningu var endi yfirbyggingarinnar ekki stífður nægilega mikið af**	**Styrkið yfirbygginguna samkvæmt því sem fram kemur á uppsetningarteikningu**
	Legan er úr sér gengin (eftir lengri tíma í notkun)	**Skiptið um legubolta og legufóðringar**

Kveikt á Warnfix (Kveikt er sjálfkrafa á Warnfix þegar pallurinn er færður út eða honum er skotið út, vinstra og hægra ljósið eru hliðtengd)		
Bilun	**Hugsanlegar orsakir**	**Úrræði**
Ljósin á pallinum blikka ekki	**Skammhlaup hefur orðið í ljósi eða leiðslum**	**Gerið við það sem olli skammhlaupi**
	Ljós í ólagi	**Skiptið um**

V Töflur með úrræðum við bilanir

Áður en kveikt er		
Bilun	**Hugsanlegar orsakir**	**Úrræði**
Ljósið í ökumann-shúsinu blikkar hratt	**Hallaskynjari b15 er í ólagi**	**Skiptið um hallaskynjara b15**

Kveikja (LED-ljósið á prentrásaspjaldinu blikkar í takt við blikkljósið)		
Bilun	**Hugsanlegar orsakir**	**Úrræði**
LED-ljósið á prentrásaspjaldinu blikkar ekki	**Vörin í einingu e1 eða e2 eru brunnin yfir**	**Skiptið um vörin**
	Prentrásaspjald í þéttiloki er í ólagi	**Skiptið um prentrásaspjaldið**

Opna (Pallurinn opnast í vinnslustöðu)		
Bilun	**Hugsanlegar orsakir**	**Úrræði**
Pallurinn er ekki felldur niður með mótornum	**Ekkert kemur frá útgangi J 1/3**	**Athugið prentplötuna með spennumæli**
	Mótorvörn er í ólagi	**Athugið mótorvörnina**
Ekki er hægt að fella pallinn niður	**Þrýstirofi bilaður**	**Athugið snertur með spennumæli samkvæmt lagnateikningu, notið jarðtengingu JK á prentrásaspjaldinu**
	Engin spenna er á ventiltengi á S4 eða S5, kapall í ólagi	**Athugið með spennumæli**
	Stýriloki S6 eða þrýstingsminnkun klemmist	**Hreinsið eða skiptið um**
Viðvörunarljósin á pallinum blikka ekki þegar pallurinn er niðri	**Hallaskynjari b15 á pallinum er rangt stilltur eða í ólagi**	**Stillið eða skiptið um**
	Prentrásaspjaldið er í ólagi	**Skiptið um**
	Tengi eru í ólagi	**Skiptið um**
	Perur eru í ólagi	**Skiptið um**

Lyfta (pallurinn fer upp að hleðslubrún)		
Bilun	**Hugsanlegar orsakir**	**Úrræði**
Pallurinn lyftist ekki	**Þrýstirofi bilaður**	**Athugið snertur með spennumæli samkvæmt lagnateikningu, notið jarðtengingu JK á prentrásaspjaldinu**
	Enginn útgangur er frá J 1/3 á prentrásaspjaldinu	**Mælið með spennumæli hjá tengi J 1/3 á prentrásaspjaldinu samkvæmt lagnateikningu**
	Mótorvörn í einingu kveikir ekki eða er í ólagi	**Athugið mótorvörnina með spennumæli**
	Hitarofi hefur slegið út	**Látið vélina kólna**
Pallurinn lyftist ekki þrátt fyrir að vökvaaflseiningin sé í gangi	**Stefnustýriloki S 3 er fastur eða í ólagi**	**Hreinsið eða skiptið um**
	Segullokar S 1 og S 2 á lyftitjakknum eru óhreinir eða í ólagi	**Hreinsið eða skiptið um**
	Sogsían á dælunni er óhrein	**Hreinsið eða skiptið um**
	Pallurinn er ofhlaðinn	**Dragið úr álagi samkvæmt lyftigetutöflu**
	Vökvadælan er í ólagi	**Skiptið um**
	Rafmótorinn er í ólagi	**Skiptið um**
	Þrýstistýrði lokinn er óhreinn eða í ólagi	**Hreinsið eða skiptið um**
	Stjórnlokinn er rangt stilltur eða í ólagi	**Lagfærið fyrst stillinguna og innsiglið svo með þétti eða skiptið um**

Lækka (pallurinn fer niður á jörð)		
Bilun	**Hugsanlegar orsakir**	**Úrræði**
Pallurinn sígur ekki niður	**Streymisloki R 1 eða R 2 á lyftitjakkinum er fastur eða í ólagi bilaður**	**Hreinsið eða skiptið um**
	Rennilega stíf	**Hreinsið rennilegu og smyrjið**
	Glussinn er of þykkur	**Skiptið um glussa, gætið þess að nota ráðlagða tegund**
	Segullokar S 1 eða S 2 eru óþéttir bilaður	**Hreinsið eða skiptið um**

Lækka

(pallurinn fer niður á jörð)

Bilun	Hugsanlegar orsakir	Úrræði
Ekki er hægt að láta pallinn síga með fjarstýringunni	Þrýstirofi bilaður	Athugið snertur með spennumæli samkvæmt lagnateikningu, notið jarðtengingu JK á prentrásaspjaldinu
	Enginn útgangur er frá J 4/15 á prentrásaspjaldinu	Takið tengi J 4 úr sambandi, mælið klemmu 15 með spennumæli
	Engin spenna er á ventiltengi á S 1 eða S 2 (kapall í ólagi)	Athugið með spennumæli
Pallurinn sígur sjálfkrafa niður	Segullokar S 1 og S 2 á lyftitjakknum eru óhreinir eða í ólagi	Hreinsið eða skiptið um

Brjóta út

Bilun	Hugsanlegar orsakir	Úrræði
Fellibrúin opnast ekki, mótorinn gengur	Segullokar S 10 og S 11 opnast ekki	Hreinsið eða skiptið um
	Segulloki S 7 opnar ekki	Hreinsið eða skiptið um
	Bulluþétting í hallatjakki er í ólagi	Skiptið um

Brjóta saman

Bilun	Hugsanlegar orsakir	Úrræði
Fellibrúin brotnar ekki saman, mótorinn gengur	Segulloki S 7 opnar ekki	Hreinsið eða skiptið um
	Segulloki S 12 opnar ekki	Hreinsið eða skiptið um
	Segulloki S 13 opnar ekki	Hreinsið eða skiptið um
	Bulluþétting í hallatjakki er í ólagi	Skiptið um

Kveikt á Warnfix

(Kveikt er sjálfkrafa á Warnfix þegar pallurinn er opnaður, vinstra og hægra ljósið eru hliðtengd)

Bilun	Hugsanlegar orsakir	Úrræði
Ljósin á pallinum blikka ekki	Skammhlaup hefur orðið í ljósi eða leiðslum	Gerið við það sem olli skammhlaupi
	Ljós í ólagi	Skiptið um

Loka (pallurinn er felldur upp)		
Bilun	**Hugsanlegar orsakir**	**Úrræði**
Pallurinn lokast ekki eða aðeins öðrum megin	**Neyðarhandstýring á hallatakki virk eða báðar virkar**	**Skrúfið út bolta með hnúðum á haus á segullokunum**
Ekki er hægt að fella pallinn upp	**Þrýstirofi bilaður**	**Athugið snertur á stjórntækinu með spennumæli samkvæmt tengimynd**
	Enginn útgangur er frá J 1/3 á eða J 43/93 á prentrásaspjaldinu	**Mælið með spennumæli hjá tengi J 1/3 og J 43/93 á prentrásaspjaldinu samkvæmt tengimynd**
	Mótorvörn eða loki S 7 í aflrásinni kveikir ekki	**Athugið með spennumæli**
	Nándarrofi B 25 í ólagi	**Athugið prentplötuna með spennumæli og endurnýið ef með þarf**

Tæknilýsing

Allar gerðir

Ráðlögð rýmd rafgeymis

Þyngd hleðslu [kg]	Ráðlögð rýmd rafgeymis
til og með 1250	12 V = 1 x 143 Ah 24/12 V, 24 V = 2 x 12 V, 2 x 105 Ah
1250 til 1750	12 V = 1 x 180 Ah 24/12 V, 24 V = 2 x 12 V, 2 x 143 Ah
1750 til 4000	24/12 V, 24 V = 2 x 12 V, 2 x 180 Ah

Athugið: Ef ökutækinu er eingöngu ekið stuttar vegalengdir innanbæjar og ferming og afferming fara fram með stuttu millibili ætti að velja rafgeymi í næsta flokki fyrir ofan. Jafnframt er mælt með því að notaður sé öflugri riðstraumsrafala.

Allar gerðir

Riðstraumsrafalar til að hlaða rafgeyminn

Þyngd hleðslu [kg]	Ráðlagður riðstraumsrafalli [Watt]
til og með 1250	630
1250 til 1750	730
1750 til 4000	1000

Allar gerðir

Hitasvið fyrir notkun skutlyftunnar

Staðalgerð	Sérútbúnaður „kuldi“
-20 °C til +60 °C	-40 °C til +60 °C

Lyftigetutöflur

Eftirfarandi töflur sýna hversu þung byrðin (Q) má vera. Töfluna fyrir skutlyftuna er einnig að finna á hliðarstjórntækinu.

Byrðin (Q) samanstendur af öllu sem hvílir á pallinum, s.s. farminum, stjórnandanum og lyftara.

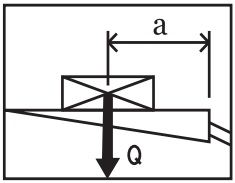

Hámarksþyngd byrðar (Q) fer eftir farmmiðjunni (a) hverju sinni. Farmmiðjan (a) er fjarlægðin milli afturbrúnar hleðsluflatar og þyngdarmiðju byrðar**(12)**.

Mesta leyfilega þyngd byrðar (Q) fyrir mestu leyfilegu fjarlægð að farmmiðju (a) hverju sinni er merkt með óafmáanlegum hætti á yfirborð pallsins.

HÆTTA!

Hætta er á slysum og tjóni!

Ef þyngd byrðar (Q) eða fjarlægð að farmmiðju (a) er yfir leyfilegum mörkum getur skutlyftan fallið niður! Við það geta orðið slys á fólki auk þess sem skutlyftan getur orðið fyrir alvarlegu tjóni. Engin ábyrgð er tekin á slysum eða tjóni sem rekja má til þessa!

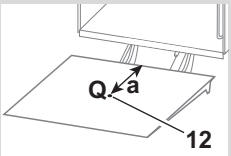

Ef byrðin (Q) er staðsett fyrir miðjum pallinum:

▶ Hlaðið ekki meiru á skutlyftuna en sem nemur hámarksþyngd byrðar (Q) sem kemur fram við hlið viðkomandi hlassmiðju (a) í töflunni!

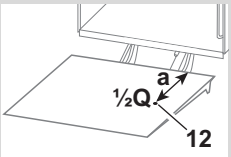

Ef byrðin (Q) er staðsett vinstra eða hægra megin á pallinum:

▶ Hlaðið **ekki meiru á skutlyftuna en sem nemur helmingi hámarksþyngdar byrðar** (½Q) sem kemur fram við hlið viðkomandi farmmiðju (a) í töflunni!

A

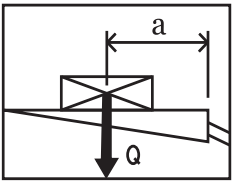

	a [mm]	Q [kg]
MBB C 750 S C 750 L C 750 LX C 750 SX C 750 SPL C 750 SPR PTC 750 S PTC 750 L PTC 750 LLW	600	750
	700	650
	820	550
	1120	400
	1800	250
MBB C 1000 L C 1000 SPL C 1000 SPR C 1000 ML C 1000 ML PRO PTC 1000 LLW	600	1000
	750	800
	950	600
	1400	400
	2400	230
MBB C 1000 S	700	1000
	875	800
	1150	600
	1700	400
	2400	250
MBB C 1000 LD	720	1250
	900	1000
	1200	750
	1800	500
	2400	370
MBB C 1500 L C 1500 LX C 1500 ML C 1500 ML PRO	600	1500
	720	1250
	900	1000
	1200	750
	2400	370
MBB C 1500 S C 1500 SZ C 1500 SK	1000	1500
	1200	1250
	1500	1000
	1850	800
	2400	600

	a [mm]	Q [kg]
MBB C 1750 LD C 1750 SZD	850	1750
	1000	1450
	1300	1150
	1650	900
	2400	600
MBB C 2000 L C 2000 LZ C 2000 LK C 2000 LX	750	2000
	900	1650
	1100	1300
	1600	950
	2400	600
MBB C 2000 S C 2000 SK	1000	2000
	1200	1650
	1500	1350
	1800	1100
	2100	950
MBB C 2500 L	750	2500
	900	2050
	1100	1700
	1600	1150
	2400	750
MBB C 2500 S C 2500 SK C 2500 SZ	1000	2500
	1400	1785
	1600	1560
	1800	1385
	2400	1040
MBB C 3000 S	1000	3000
	1200	2000
	1500	1600
	1800	1300
	2400	1000

B

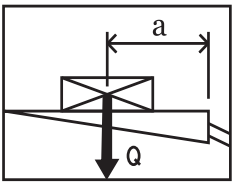

	a [mm]	Q [kg]
MBB C 500 LG	600	500
	700	430
	820	360
	1120	260
	1800	160

C

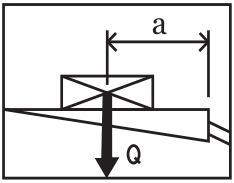

	a [mm]	Q [kg]
MBB C 350 VAN	850	350
	1000	300
	1200	250
	1500	200
	1800	160

	a [mm]	Q [kg]
MBB C 500 VAN C 500 VAN FLEX	600	500
	700	430
	820	360
	1120	260
	1800	160

	a [mm]	Q [kg]
MBB C 600 VAN	600	600
	700	430
	820	360
	1120	260
	1600	160

E

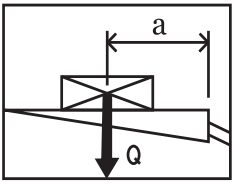

	a [mm]	Q [kg]
MBB C 1000 E	600	1000
	750	800
	950	600
	1400	400
	2400	230

F

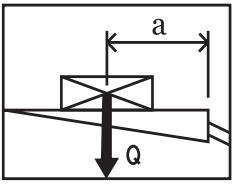

	a [mm]	Q [kg]
MBB R 750 L	600	750
	700	650
	820	550
	1120	400
	1800	250
MBB R 1000 S R 1000 S TRUCK	700	1000
	875	800
	1150	600
	1700	400
	2400	250
MBB R 1000 S TRUCK LGD / CCD	800	1000
	950	840
	1100	725
	1250	640
	1400	570
MBB R 1500 L R 1500 L FLAT R 1500 LX FLAT	600	1500
	720	1250
	900	1000
	1200	750
	2400	370
MBB R 1500 L TRUCK LGD / CCD	700	1500
	850	1235
	1000	1050
	1150	900
	1300	800

	a [mm]	Q [kg]
MBB R 1500 S R 1500 SK R 1500 S TRAIL R 1500 S TRUCK	1000	1500
	1200	1250
	1500	1000
	1850	800
	2400	600
MBB R 2000 L R 2000 LK R 2000 L TRAIL R 2000 L TRUCK	750	2000
	900	1650
	1100	1300
	1600	950
	2400	600
MBB R 2000 S	1000	2000
	1200	1650
	1500	1350
	1800	1100
	2100	950
MBB R 2500 L R 2000 L TRAIL	750	2500
	900	2050
	1100	1700
	1600	1150
	2400	750
MBB R 2500 S	1000	2500
	1400	1785
	1600	1560
	1800	1385
	2400	1040

G

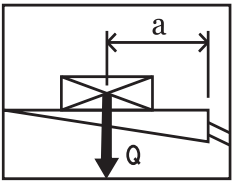

	a [mm]	Q [kg]
MBB R 750 SM	600	750
	700	650
	820	550
	1120	400
	1800	250
MBB R 1000 LM	600	1000
	750	800
	950	600
	1400	400
	2400	230

	a [mm]	Q [kg]
MBB R 1500 SM R 1500 SH	1000	1500
	1200	1250
	1500	1000
	1850	800
	2400	600
MBB R 2000 LM R 2000 LH	750	2000
	900	1650
	1100	1300
	1600	950
	2400	600

K

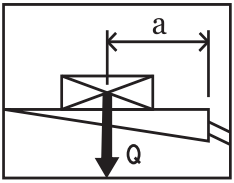

	a [mm]	Q [kg]
MBB F 1000 SH F 1000 SX	600	1000
	750	800
	1000	600
	1500	400
	2400	250
MBB F 1500 LH F 1500 LX	600	1500
	720	1250
	900	1000
	1200	750
	2400	370

	a [mm]	Q [kg]
MBB F 2000 LH F 2000 LX	750	2000
	900	1650
	1100	1300
	1600	950
	2400	600

L

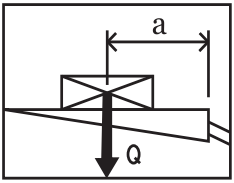

	a [mm]	Q [kg]
MBB F 1000 L	600	750
	700	650
	820	550
	1120	400
	1800	250
MBB F 1000 LD	650	1000
	850	800
	1150	600
	1700	400
	2400	250

	a [mm]	Q [kg]
MBB F 1250 S	550	1250
	650	1000
	900	750
	1350	500
	2400	250
MBB F 1500 L	600	1500
	720	1250
	900	1000
	1200	750
	2400	370

M

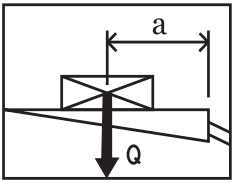

	a [mm]	Q [kg]
MBB F 500 L	600	500
	700	430
	820	360
	1120	260
	1800	160

	a [mm]	Q [kg]
MBB F 600 L C 600 L	600	600
	700	430
	820	360
	1120	260
	1600	160

V

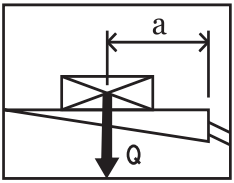

	a [mm]	Q [kg]
MBB V 4000 S	1500	4000
	1750	3400
	2000	3000
	2250	2600
	2500	2400

Leiðsluteikningar vökvakerfis

A K **Venjuleg skutlyfta með fjórum tjökkum**
96-560.98-00.00-00

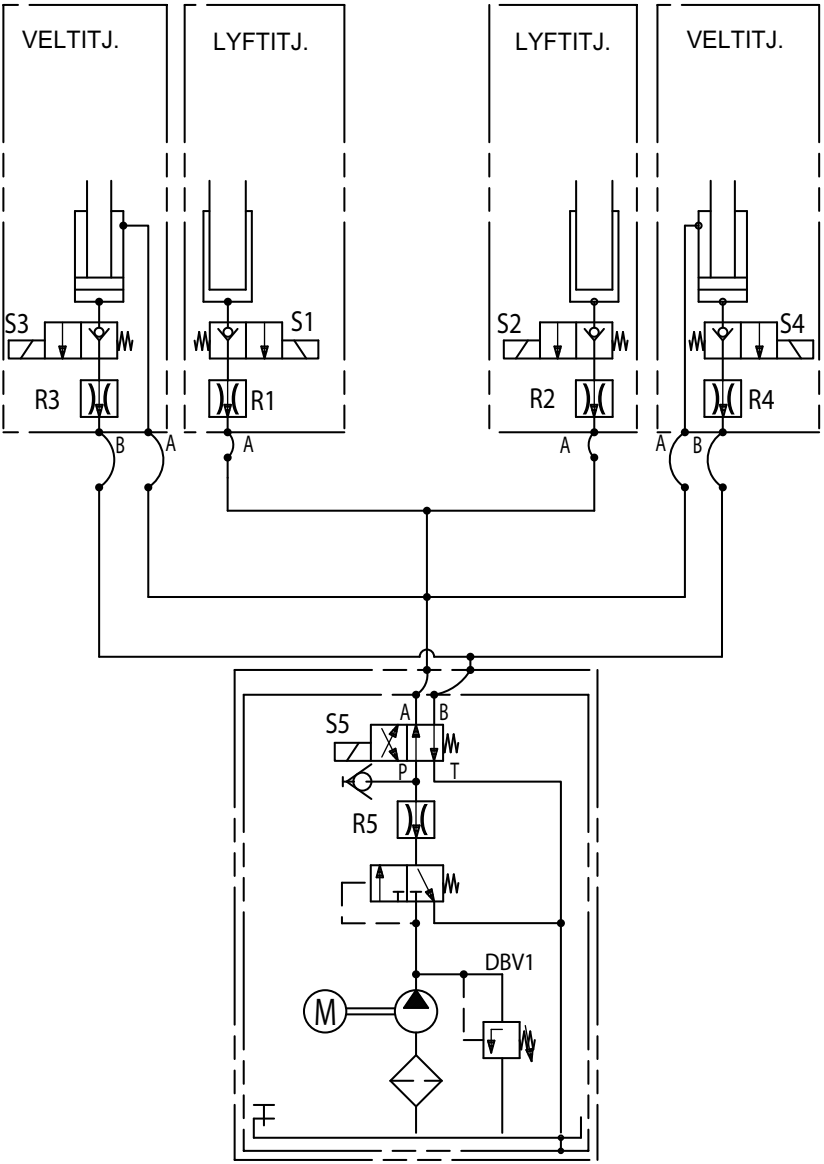

A Venjuleg skutlyfta með lítilli hallajöfnun

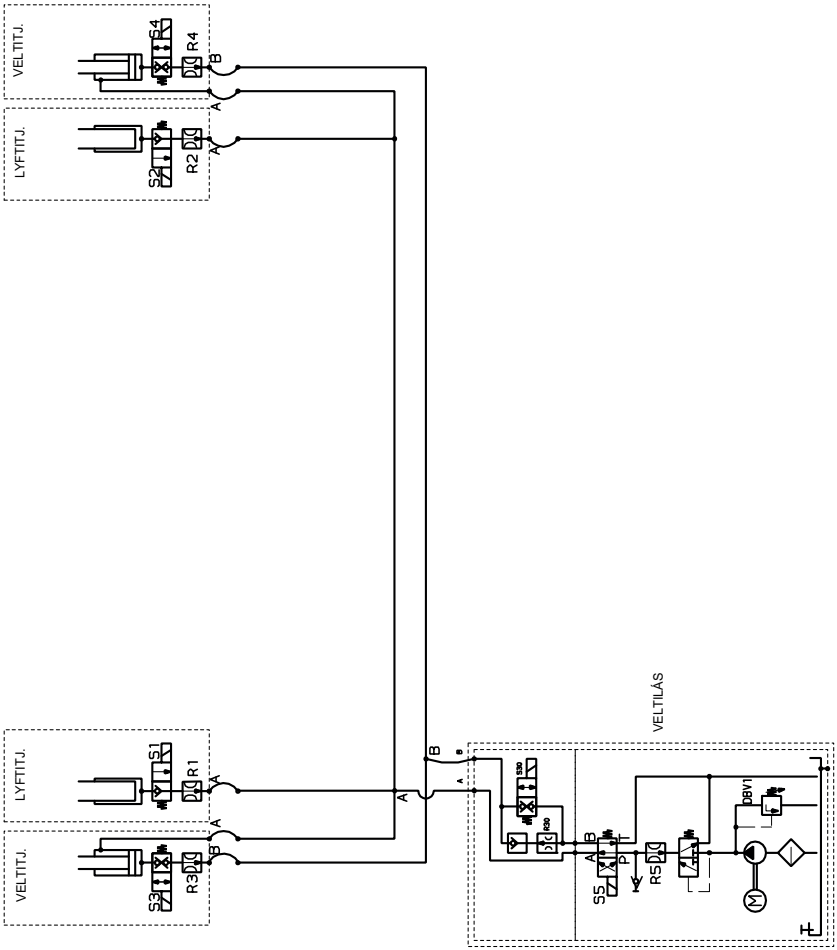

A C Venjuleg skutlyfta með tveimur tjökkum

97-510.98-00.00-00

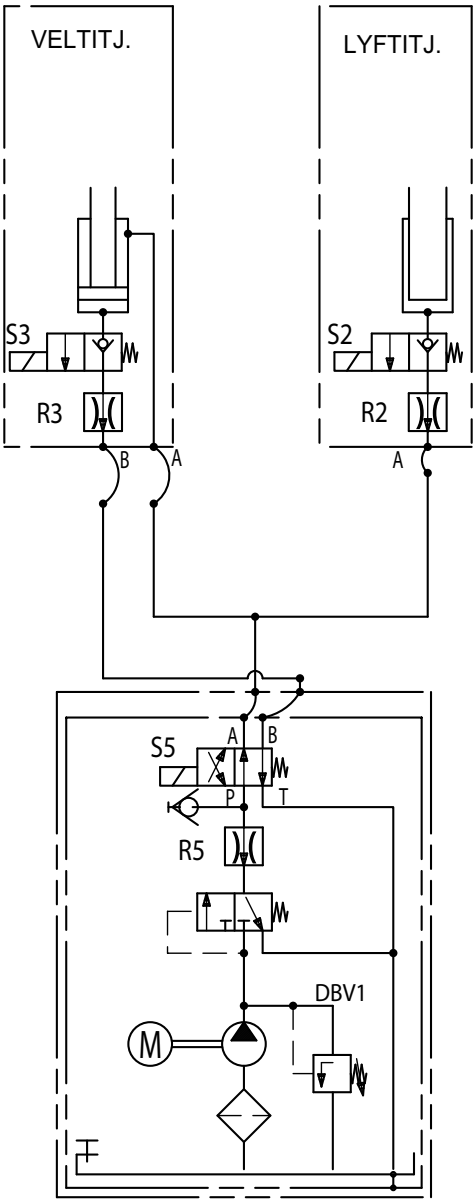

A Venjuleg skutlyfta með vökvaknúnum stuðningsfótum

96-524.98-01.00-00

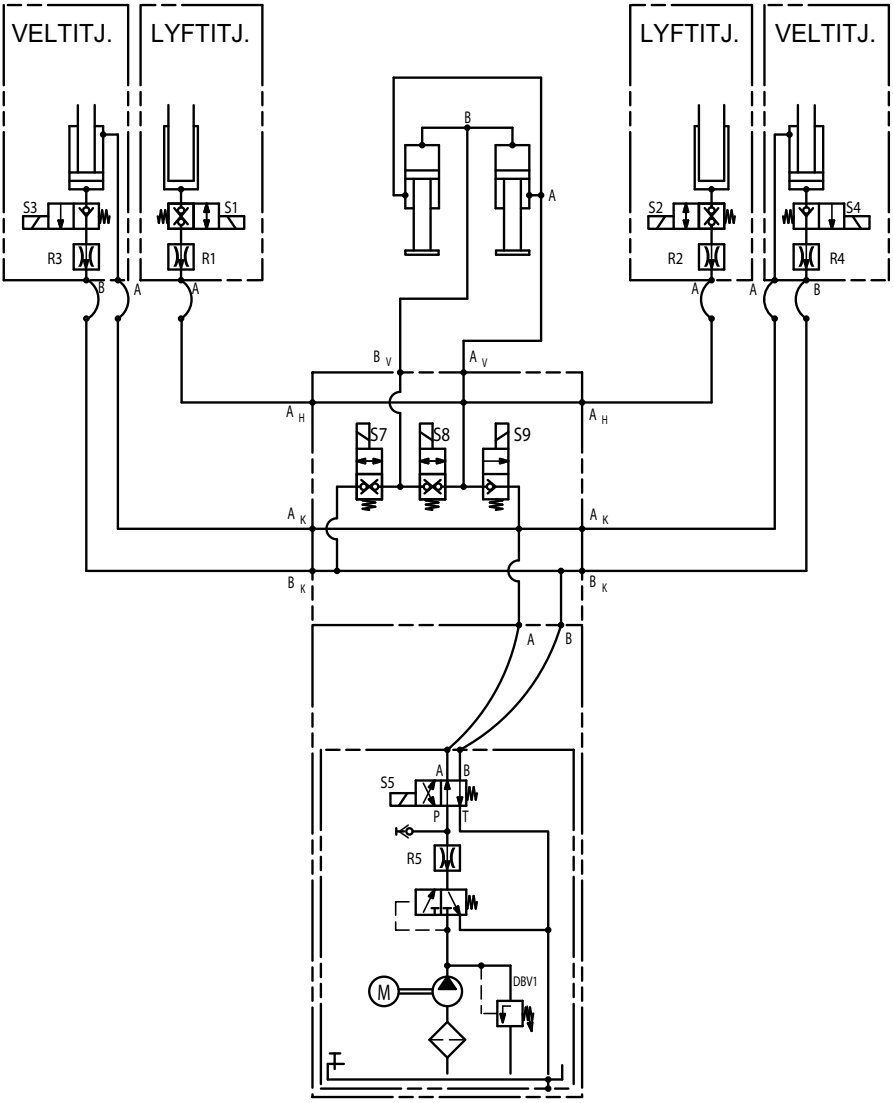

A Skutlyfta með vökvaknúnum stuðningsfótum MBB C 750 L – C 1000 L

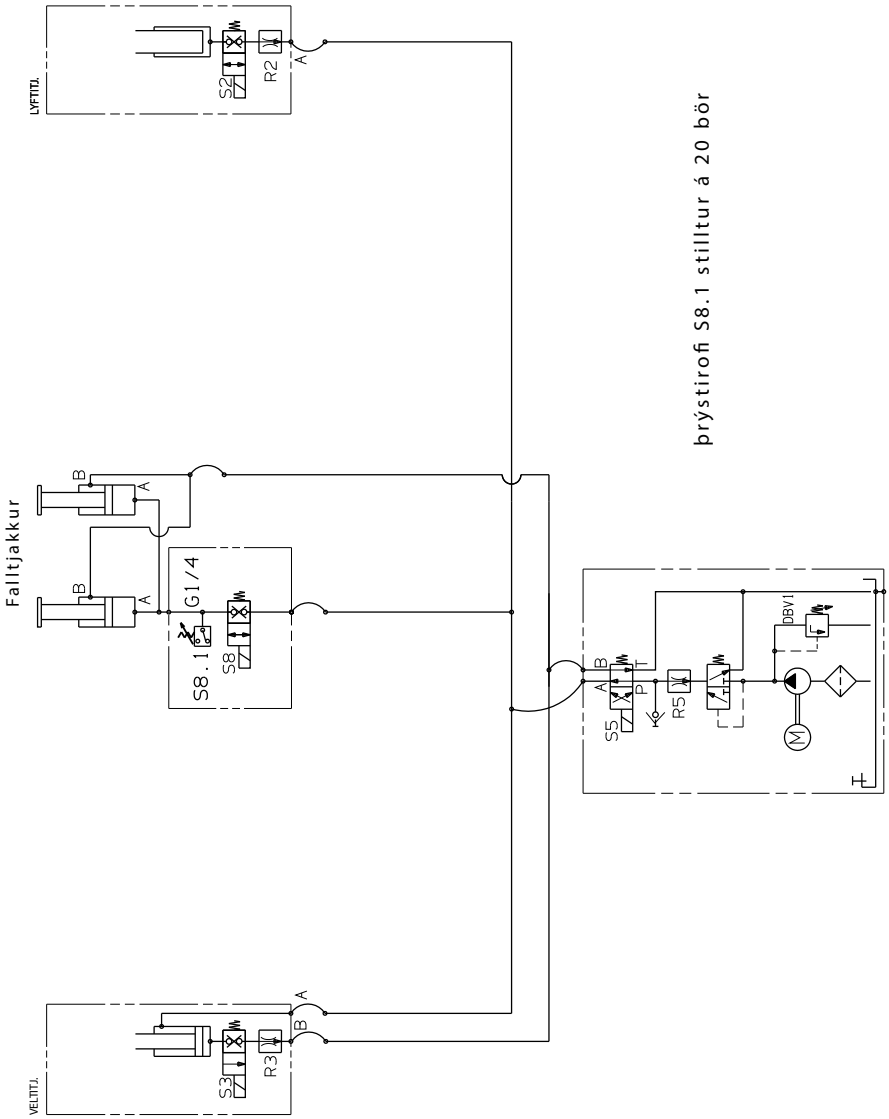

A Venjuleg skutlyfta með vökvaknúinni undirakstursvörn

99-514.98-01.00-00

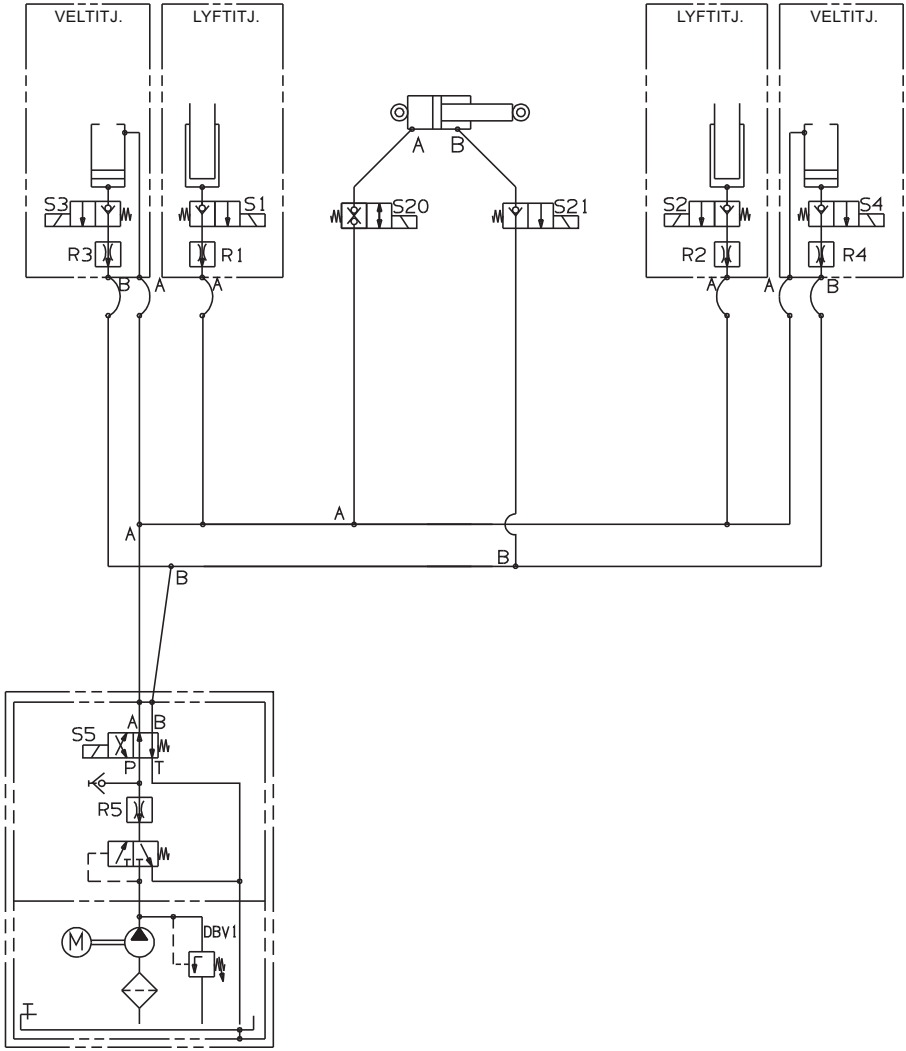

A Venjuleg skutlyfta MBB C 750 SX
13-631.98-02.00-00/3

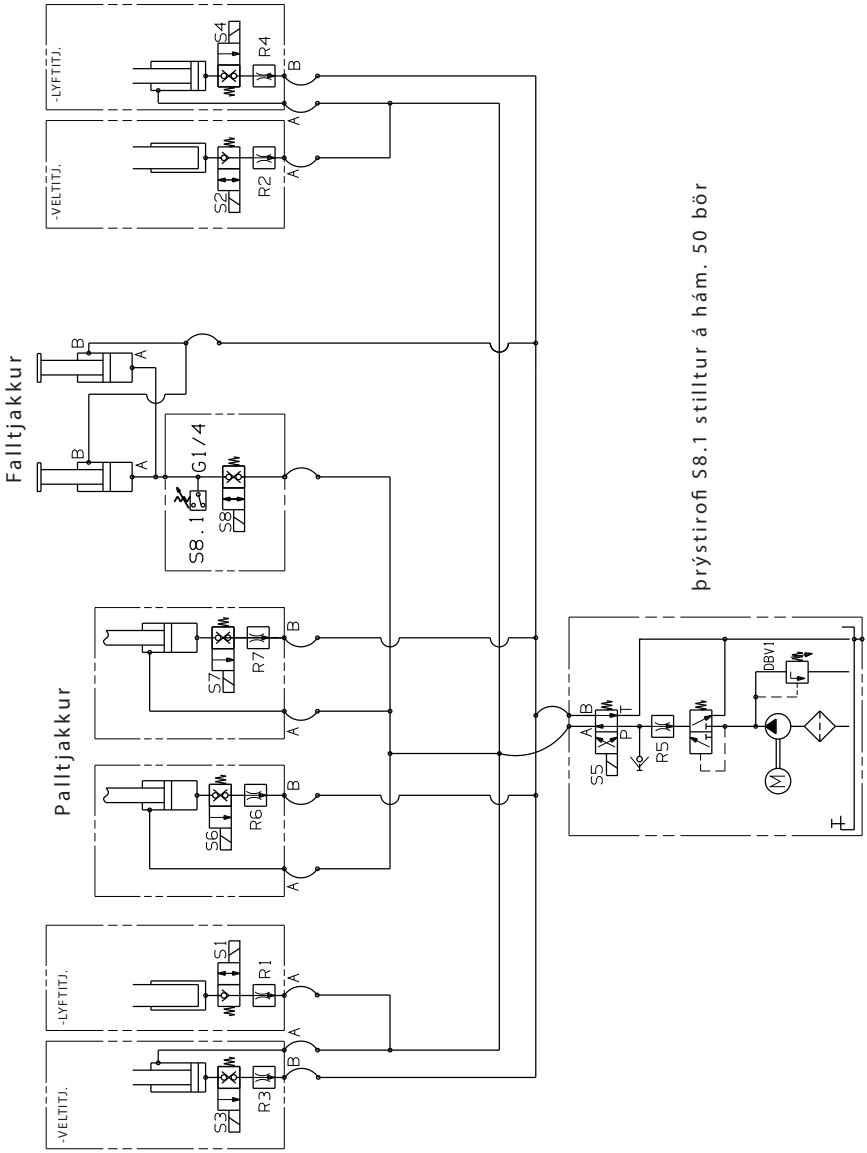

F G Undirdraganleg skutlyfta
95-585.98-01.00-00

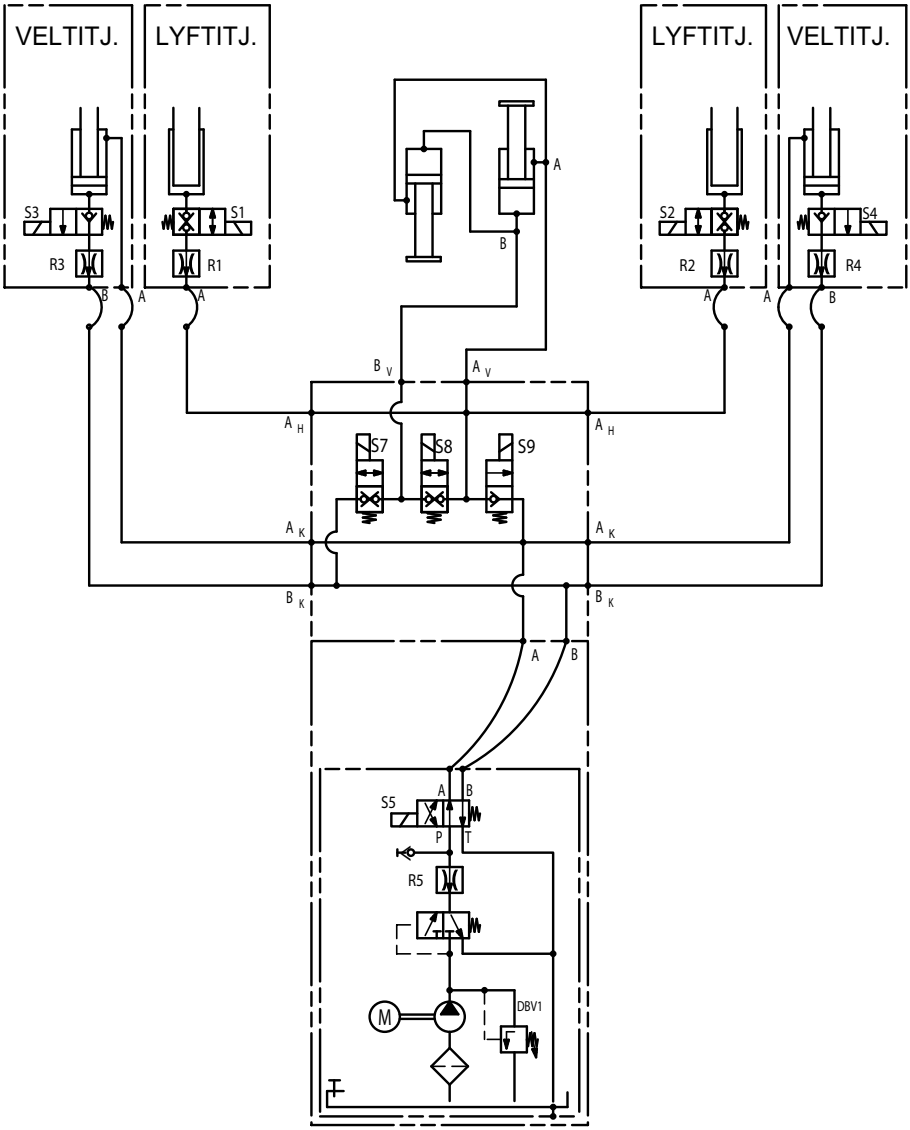

F Undirdraganleg skutlyfta MBB R 750 L, R 750 SM, R 1000 LM, R 1500 SK og R 2000 LK

00-538.01-98.01-00/3

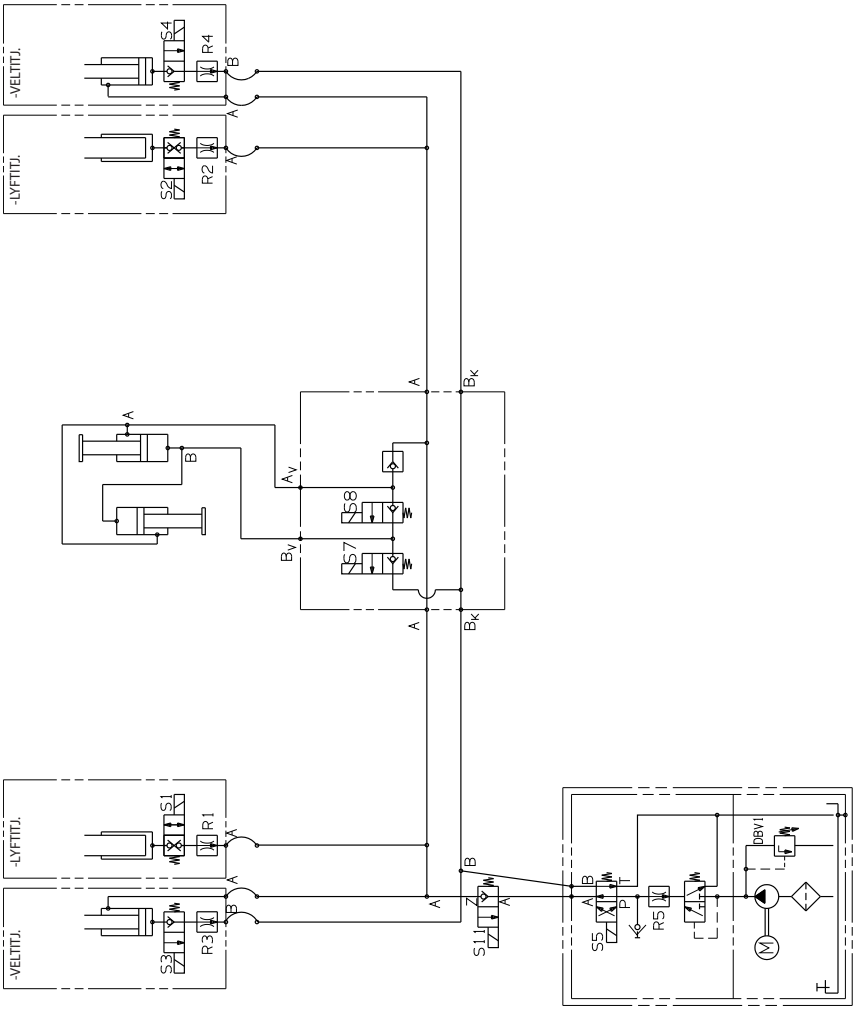

F Undirdraganleg skutlyfta MBB R 1500 L FLAT
99-553.98-01.00-00/3

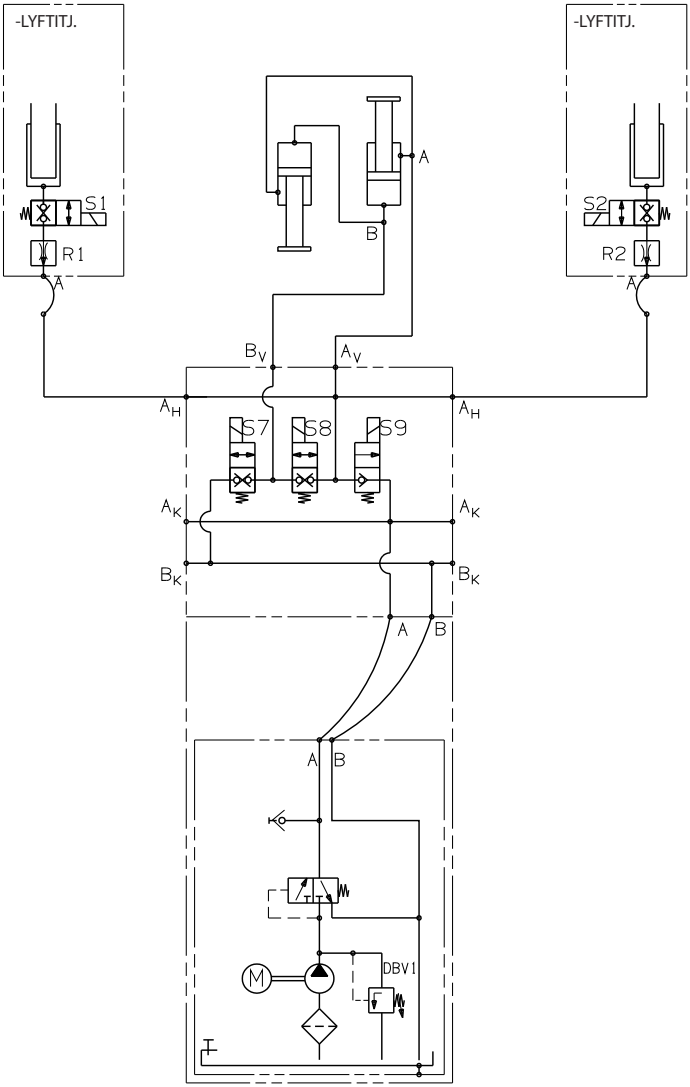

G Undirdraganleg skutlyfta MBB R 1500 SH und R 2000 LH

00-514.98-00.00-00

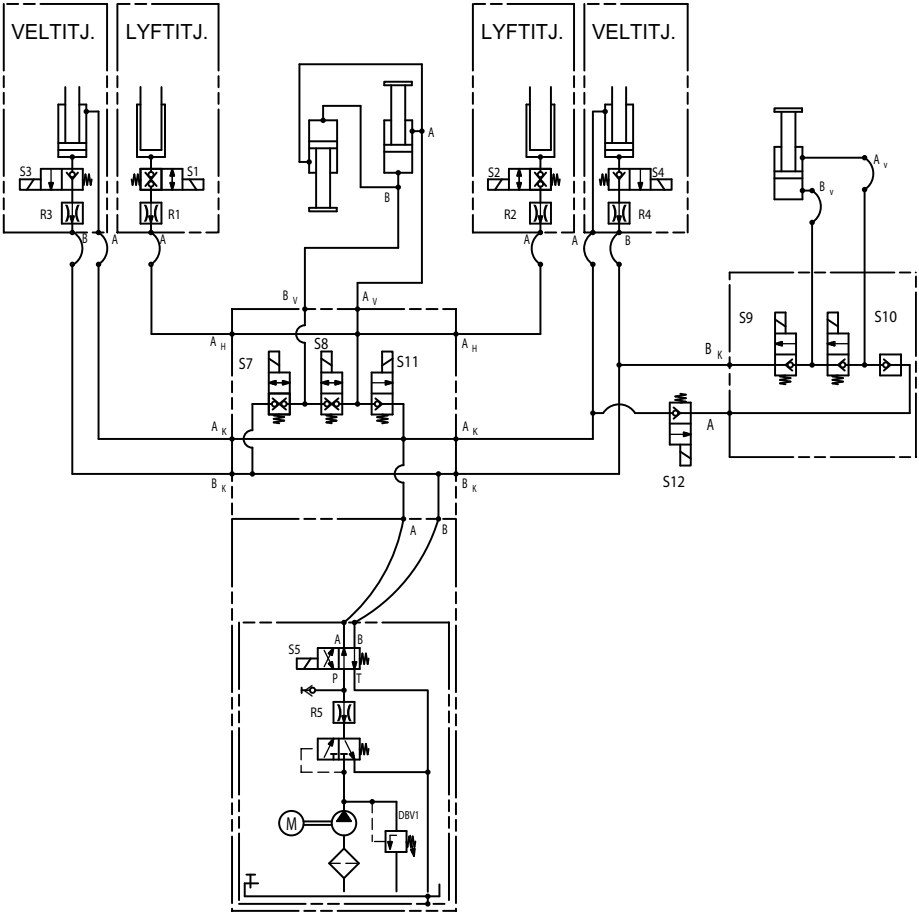

L

Samanbrjótanleg skutlyfta
93-505.60-08.00-00

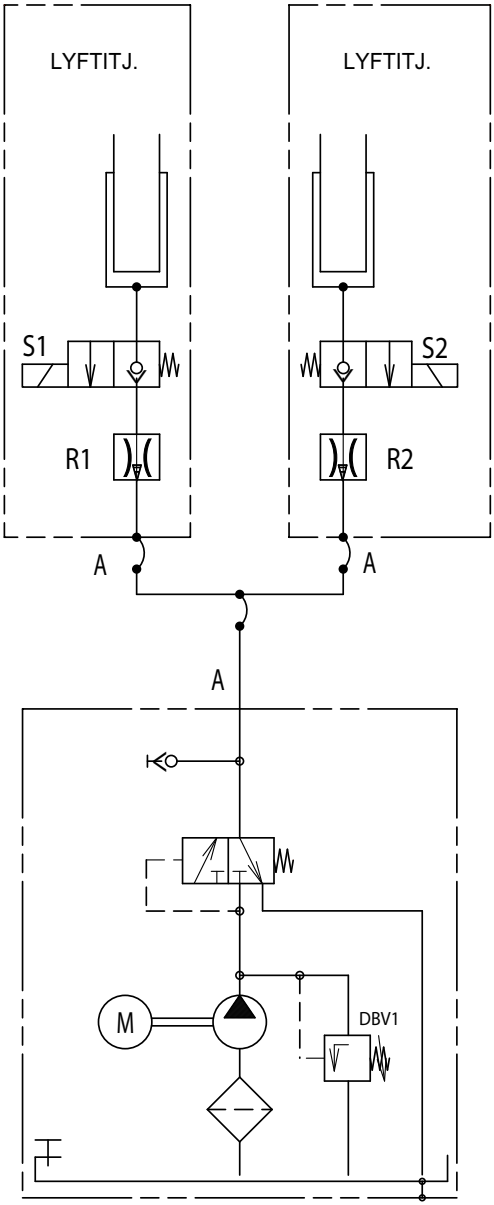

B M **Samanbrjótanleg skutlyfta**
02-528.60-08.00-00

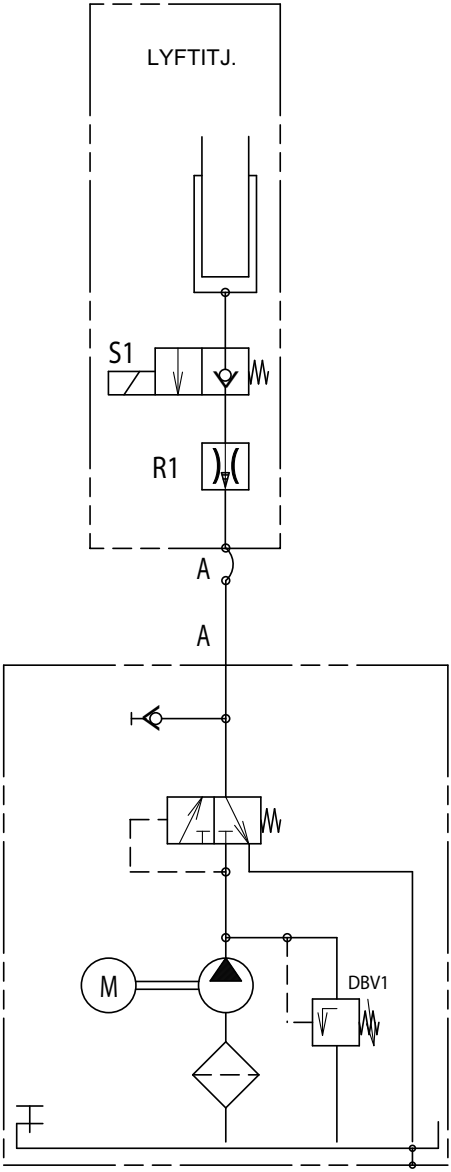

V Lóðrétt lyfta
09-545.98-00.00-00

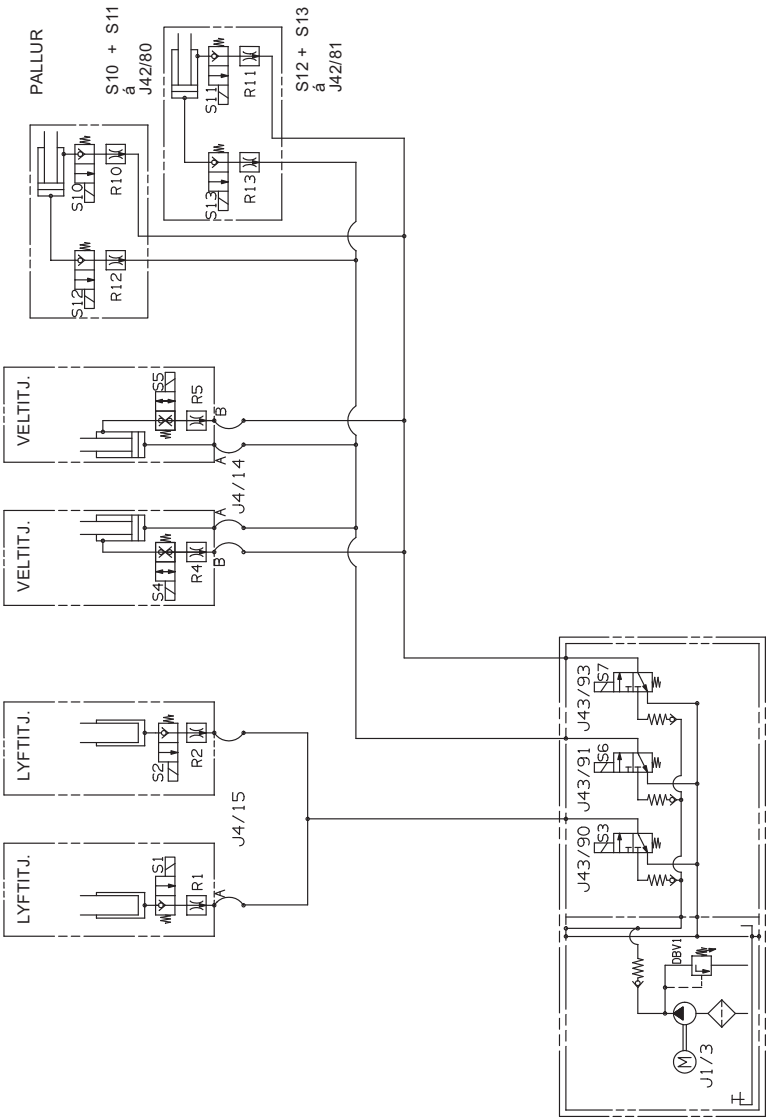

Smur- og rekstrarefni

Ráðlagður glussavökvi

- Shell Tellus S2 V 15
  Notkunarhitastig: -20 °C til 60 °C
- Aero Shell Fluid 41
  Notkunarhitastig: -54 °C til 90 °C

Sérútbúnaður „kuldi“

- Aero Shell Fluid 41 og lághitaþéttingar sem koma í veg fyrir glerjun efnis í þéttingum
  Notkunarhitastig: til -54 °C

Umhverfisvænar gerðir olíu

Samfara aukinni umhverfisvitund er sívaxandi eftirspurn eftir umhverfisvænni olíu fyrir vökvakerfi sem brotnar niður í náttúrunni. Ef þess er óskað útvegum við olíu sem við höfum prófað. Notkunarsvið þessarar olíu er á blinu -20 °C til 60 °C. Vinsamlegast hafið samband.

Ef notuð er olía af annarri gerð getur það valdið skemmdum á tjakkþéttingum og orsakað truflandi hljóð.

Smurfeiti /olía sem mælt er með

Fyrir viðhaldskrefjandi messinglegur og akstursskinnur:

- Shell Gadus S2 (smurfeiti fyrir mikið álag)
- Sambærileg smurfeiti

Fyrir legur úr gerviefni:

- Interflon LUBE EP+
- Sambærileg smurolía

Fáanlegur aukabúnaður

Nálgast má upplýsingar um fáanlega aukahluti í varahlutalistum á viðurkenndum verkstæðum. Í verkstæðaskránni er að finna upplýsingar um næsta viðurkennda verkstæði og frekari samskiptaupplýsingar.

TÜV NORD Mobilität GmbH & Co. KG

Certificate for securing a load with tail lifts
Requirements specification and load prerequisites

8115029156-Z1

1 Tail lifts data / manufacturer

Manufacturer:	PALFINGER Tail Lifts GmbH Fockestraße 53 27777 Ganderkesee
Tail lifts type:	Standard - HLB with 2 tipping and 2 lifting cylinders
Platforms:	Aluminium and steel
Control arm length:	up to 1,100 mm

The tail lifts fulfill the requirements of DIN EN 12642 Code XL.

2 Tail lifts types and equipment data

		Permissible load masses	Proven max. test forces (DIN EN 12642 Annex A)
2.1. Tail Lift load capacity 500 kg to 750 kg - all pitches			
Platform dimensions:	Height: 1,200 - 2,000 mm Width: 1,750 - 2,600 mm Bearing bolt diameter Ø 25 mm		
Control arm length:	600 to 800 mm		
Nominal load:	500 kg to 750 kg		
Platform heights: up to 2,000 mm		**5,000 kg**	**1,500 daN**
2.2. Tail Lift load capacity 500 kg to 1000 kg - support tube ST180 and all pitches			
Platform dimensions:	Height: 1,200 - 2,000 mm Width: 1,750 - 2,600 mm Bearing bolt diameter Ø 25 mm		
Control arm length:	600 to 800 mm		
Nominal load:	500 kg to 1,000 kg		
Platform heights: up to 1,600 mm		**8,000 kg**	**2,400 daN**
Platform heights: up to 1,800 mm		**7,500 kg**	**2,250 daN**
Platform heights: up to 2,000 mm		**7,000 kg**	**2,100 daN**

This certificate is only valid in complete. It is based on the associated test report and gets void,with technical and/olr legal changes

8115029156-Z1
Page 1 of 3

186

TÜV NORD Mobilität GmbH & Co. KG

		Permissible load masses	Proven max. test forces (DIN EN 12642 Annex A)
2.3. Tail Lift load capacity 1000 kg to 1500 kg - all pitches			
Platform dimensions:	Height: 1,200 - 2,600 mm Width: 1,750 - 2,600 mm Bearing bolt diameter Ø 28 mm		
Control arm length:	700 to 900 mm		
Nominal load:	1,000 kg to 1,500 kg		
Platform heights: up to 2,000 mm		**12,000 kg**	**3,600 daN**
Platform heights: up to 2,200 mm		**11,000 kg**	**3,300 daN**
Platform heights: up to 2,400 mm		**10,000 kg**	**3,000 daN**
Platform heights: up to 2,600 mm		**9,000 kg**	**2,700 daN**
2.4. Tail Lift load capacity 1500 kg to 2500 kg - all pitches			
Platform dimensions:	Height: 1,200 - 2,800 mm Width: 1,750 - 2,600 mm Bearing bolt diameter Ø 36 mm		
Control arm length:	700 to 1,100 mm		
Nominal load:	1,500 kg to 2,500 kg		
Platform heights: up to 2,000 mm		**16,000 kg**	**4,800 daN**
Platform heights: up to 2,200 mm		**14,500 kg**	**4,350 daN**
Platform heights: up to 2,400 mm		**13,000 kg**	**3,900 daN**
Platform heights: up to 2,600 mm		**11,500 kg**	**3,450 daN**
Platform heights: up to 2,800 mm		**10,000 kg**	**3,000 daN**
2.5. Tail Lift load capacity 2000 kg to 3000 kg - all pitches			
Platform dimensions:	Height: 1,200 - 3,000 mm Width: 1,750 - 2,600 mm Bearing bolt diameter Ø 40 mm		
Control arm length:	800 to 1,100 mm		
Nominal load:	2,000 kg to 3,000 kg		
Platform heights: up to 2,000 mm		**21,000 kg**	**6,300 daN**
Platform heights: up to 2,200 mm		**19,000 kg**	**5,700 daN**
Platform heights: up to 2,400 mm		**17,000 kg**	**5,100 daN**
Platform heights: up to 2,600 mm		**15,000 kg**	**4,500 daN**
Platform heights: up to 2,800 mm		**13,000 kg**	**3,900 daN**
Platform heights: up to 3,000 mm		**11,000 kg**	**3,300 daN**

3 Designations / conditions for loading

- Coefficient of friction $\mu_D \geq 0{,}3$
- Form fit of cargo in and against as well as transverse to direction of travel
- Cargo in contact to front wall
- Width of cargo min. 2.400 mm
- Distance cargo / rear doors ≤ 150 mm

TÜV NORD Mobilität GmbH & Co. KG

4 Designations for cargo (examples)

- Piece goods, stable in form and tip-resistant
- Palletised goods, stable in form and tip-resistant

5 Summary

When stipulations of par. 2 and 3 are fulfilled, the cargo securing for goods described at par. 4 is assumed by the stability of the tail lifts. Additional load securing methods like lashing down or direct lashing are not necessary.
When the conditions listed before are kept, the tail lifts are able to secure the described cargo items with regard to the requirements of the generally recognised rules of technology - like acceleration values according to EN 12195-1 (Road Traffic), German VDI guideline 2700 ff and the expert reports and certificates based on these generally recognised rules of technology. This confirmation of sufficient securing of the load also takes into account the legal requirements of safety of loads, which are listed in §§ 22 and 23 and also 30 of German StVZO.
For all cases of loading deviating from conditions listed before, additional cargo securing methods according to German VDI guideline 2700 ff are mandatory.

6 Basics

Test Report TÜV NORD Mobilität GmbH & Co. KG No.: LS 0108545

Following EN 12642, the condition of the vehicle body has to be examined and the result to be recorded according to manufacturer's specifications. Relevant national guidelines (e.g. Germany: VDI 2700 or similar / annually inspection by an educated expert) must be observed.

TÜV NORD
TÜV NORD Mobilität
GmbH & Co. KG
Geprüfte Ladungssicherung
Tested Load Securing

TÜV NORD Mobilität GmbH & Co. KG
IFM - Institut für Fahrzeugtechnik und Mobilität
Schönscheidtstraße 28, DE 45307 Essen
Office Hannover
Specialist group Load Securing
ladungssicherung@tuev-nord.de
+49 511 998 61274

Hannover, 19.09.2017

Martin Keller

PALFINGER Tail Lifts GmbH
By signing this certificate, PALFINGER Tail Lifts GmbH confirms, that the structural stability of the tail lifts delivered to the customer meets the requirements of the test sample certified by TÜV NORD.

27777 Ganderkesee (D), 21.09.2017

(Signature)

Atriðisorðaskrá

A

Aðalbiti 16
Aðalrofi 146
Aðalrofi rafgeymsisins 28, 40
Afferma skutlyftu 36
Afhentur búnaður 12
Aftöppunarbolti olíu 143, 145
Árlegt viðhald 141
Athuga bolta 140
Athuga rær 140
Athugið rafgeymi 129
Aukabúnaður 185

B

Bilanaleit 123
Bilanir 148
    tafla yfir úrræðum við bilanir 149, 156, 160
Brjóta pall
    saman 34, 36, 42
    út 34, 35, 42
Brjóta skutlyftu
    saman 34, 36, 42
    út 34, 35, 42

E

Easy move 64, 68
Einnar handar stýring 42
    easy move 68
    vökvaknúnir stuðningsfætur 54

F

Fara yfir vökvakerfi 140
Farið yfir öryggisbúnað 128
Farmmiðja 16, 130
Farmur settur á pallinn 36
Farmur tekinn af pallinum 36
Farmþungi 165
Færa pall
    inn 34, 36, 42
    út 34, 42
Færa skutlyftu
    inn 34, 36, 42
    út 34, 35, 42
Ferma skutlyftu 36
Festihluti palls 16
Festistöng palls 16
Fjarstýring 16, 106, 108, 111
Forrita hnappakóða 122
Forstilling skutlyftunnar 24
Fótrofi 16, 104
Frískið upp á merkingar 130

G

Glussageymir 142, 143, 145
Glussavökvi
    ráðlagður 184
    umhverfisvænar olíur 184

H

Hallarofi 16
Hallaskynjari 16
Halli pallsins 24, 35
Handfang á yfirbyggingu 16
Hæfni starfsfólks 8
Hitasvið 164
Hliðarstjórnborð 16
Hliðarstjórntæki 43
Hnappakóði 28, 40
Hreinsun 129

I
Innakstursbraut 16
Inntakssía 142, 143, 145

J
Jöfnun pallsins við jörðu 24, 35, 46

K
Kolaburstar athugaðir 129
Kveikt á skutlyftunni 27

L
Legur rennslisvarnar 131
Leiðsluteikningar vökvakerfis 170
Loka palli 34, 36, 42
Lyfta
    skutlyftu 34, 36
Lyfta palli 34, 36
Lyftitjakkur 16
Lykilrofi 27, 39

M
Mánaðarlegt viðhald 138

O
Olía 130, 138
Olíuhæð athuguð 138
Opna pall 34, 35, 42
Öryggisbúnaður 128

P
Pallasett 16
Pallinum lokað 34
Pallinum lyft 34
Pallinum skotið út 34, 35
Pallur 16
    halli pallsins 34
    lækkaður 34, 35, 42
Pallur stilltur
    af lárétt 34, 42
Pallurinn
    hreyfður 33
    jafnaður við jörðu 34
Pallurinn brotinn saman 34
Pallurinn dreginn undir 34
Pallurinn látinn síga 34
Pallurinn opnaður 34
Pallurinn stilltur lárétt 35
Prófanir 147

R
Radíófjarstýring 114
Radíófjarstýring staðalgerð 114
Rekstrarefni 184
Rennibrautir 16
Riðstraumsrafalar 164
Rofi í ökumannshúsi 27, 39
Rýmd rafgeymis 164

S
Samanbrjótanlegur hluti palls 16
Samanbrotinn pallurinn opnaður 34
Sérstök stjórntæki 116, 117, 119
Skilgreiningar á hugtökum 34
Skipt um glussavökva 141, 145
Skutlyfta 34
    færð 33
    forstillt 24
    halli skutlyftu 34
    jöfnuð við jörðu 34
    lækka 34, 35, 42
    loka 34, 36, 42
    opna 34, 35, 42
Skutlyfta stilla
    af lárétt 34, 42
Skutlyftugerðir 13, 16

Sleðar á brautum 132
Smurefni 184
Smurning 130
Smurnippill á keflalegu 131
Smyrja með olíu 130
Snerilrofi 43
stilling á halla pallsins 35
Stjórn úr ökumannshúsi 40
Stjórnborð 13
Stjórnbúnaður
    radíófjarstýring (staðalgerð) 114
Stjórnstaður 130
Stjórntæki
    fjarstýring 106, 108, 111
    fótrofi 104
    sérstök stjórntæki 116, 117, 119
    til hliðar 42
    tvær fjarstýringar 98
Strekkiklemma 145

T
Tæknilýsing 164
Tvær fjarstýringar 98
Tveggja handa stjórnun
    þrýstirofar 56, 58
Tveggja handa stýring 42
    easy move 64
    vökvaknúnir stuðningsfætur 48, 50

U
Umhirða 135
Undirakstursvörn 16
Útloftunarsía 142, 143, 145

V
Varahlutir 185
Vélknúnir stuðningsfætur 29
Veltirofi 43
Veltitjakkur 16
Vendihjól 16
Ventlakista 142, 143, 145
Viðhald 135
    fyrir ræsingu 128
Viðhaldslitlar legur 141
Viðvörun 8
Viðvörunarbúnaður 128
Viðvörunarljós 16
Vindugrind 16
Vinnslutjakkur 16
Vökvaaflseining 16
Vökvaknúnir stuðningsfætur 29
vökvaknúnir stuðningsfætur 29, 48

Y
Yfirli
    yfir ökumannssætið 21
Yfirlit
    lóðrétt lyfta 23
    samanbrjótanlegar skutlyftur 14, 22
    undirdraganlegar skutlyftur 14, 20
    venjulegar skutlyftur 13, 16, 19
Yfirlit yfir gerðir 13, 16

Z
Þjónustuteljari 123
Þrýstihnappur 43

PALFINGER Tail Lifts GmbH
Fockestraße 53
D-27777 Ganderkesee/Hoykenkamp
Tel.: +49-4221 8530
Fax: +49-4221 87536
infombb@palfinger.com
www.palfinger.com

PALFINGER Hayons S.A.S
Rue de l'Eglise
F-61310 Silly en Gouffern
Tel.: +33-2 33 12 44 00
Fax: +33-2 33 12 44 01
francembb@palfinger.com
www.palfinger.com

PALFINGER Tail Lifts s.r.o.
Gogolova 18
SK-85101 Bratislava
Tel.: +421-252 636 611
Fax: +421-252 636 612
mbbsk@palfinger.com
www.palfinger.com

PALFINGER Tail Lifts Ltd.
Gate House
Fretherne Road
Welwyn Garden City
UK-Herts AL8 6NS
Tel.: +44-01707 325571
Fax: +44-01707 327752
inforatcliff@palfinger.com
www.palfinger.com