PALFINGER

PALFINGER TAIL LIFTS

HANDLEIDING
LAADKLEPPEN

Handleiding

voor

PALFINGER Tail Lifts laadkleppen

Standaard laadkleppen
Onderschuiflaadkleppen
Ondervouwlaadkleppen
Verticale lifts

07-500.99-01.00-04 13.09.2019
Art. nr.: 2012722 A 23591

Inhoudsopgave

Inhoudsopgave **4**

Bij deze handleiding **6**
Overige documentatie 6

Belangrijke veiligheidsinformatie **7**
Gebruik conform de voorschriften 7
Kwalificatie van het personeel 8
Waarschuwingen in deze handleiding 8
Dit moet in acht worden genomen 9

PALFINGER Tail Lifts – de laadklep **11**

Leveringsomvang **12**

Zo herkent u uw model **13**

Overzicht van modellen **16**
Standaard laadkleppen 16
Standaard laadkleppen 17
Standaard laadkleppen 18
Standaard laadkleppen met elektrische cilinders 19
Onderschuiflaadkleppen 20
Onderschuiftechniek 21
Ondervouwlaadkleppen 22
Verticale lifts 23

Laadklep voorinstellen **24**
Tijdstip van de bodemaanpassing instellen 24
Platformkanteling voorinstellen 24
Drukschakelaar van de hydraulische steun instellen 25

Algemene bediening **26**
Laadklep inschakelen 27
Steunpoten op uw voertuig uitschuiven 29
Steunpoten op uw voertuig inschuiven 30
Leuningen op het platform plaatsen resp. verwijderen 30
Platform verplaatsen 33
Platform laden of lossen 36
Laadklep uitschakelen 39
Besturing bestuurderscabine 40

Bedieningsorganen 42
Zijdelings bedieningselement 43
Bediening via twee handkabelschakelaars met telkens drie drukknoppen 104
Optionele bedieningsmogelijkheid: Voetschakelaar 110
Optionele bedieningsmogelijkheid: Handkabelschakelaar met twee drukknoppen 112
Optionele bedieningsmogelijkheid: Handkabelschakelaar met drie drukknoppen 114
Optionele bedieningsmogelijkheid: Handkabelschakelaar met vier drukknoppen voor MBB C 750 SX 117
Optionele bedieningsmogelijkheid: Radioafstandsbediening (standaard) 120
Speciale bedieningsorganen 122
Speciale bedieningsorganen 124
Speciale bedieningsorganen 126
Toetscode programmeren 129

Onderhoud en instandhouding 135
Onderhoud voor het starten 140
Onderhoud afhankelijk van de toepassingsfrequentie 141
Maandelijks onderhoud 147
Onderhoud per kwartaal resp. halfjaarlijks onderhoud 150
Jaarlijks onderhoud 150
Controles 156

Storingen verhelpen 157

Technische gegevens 174
Belastingsdiagrammen 175
Aansluitschema's voor het hydraulisch systeem 181

Smeer en bedrijfsmiddelen 195
Aanbevolen hydrauliekolie 195
Milieubesparende oliën 195
Aanbevolen smeermiddel/-olie 195

Leverbare accessoires 196

Trefwoordenregister 200

Bij deze handleiding

Deze handleiding bevat belangrijke informatie om de **PALFINGER Tail Lifts** laadkleppen veilig en deskundig te monteren, te bedienen, te onderhouden en eenvoudige storingen zelf te verhelpen.

▶ Lees deze handleiding volledig en met name het hoofdstuk „Belangrijke veiligheidsinformatie“, voordat u met de laadklep werkt.

Overige documentatie

- Montagehandleiding
- Montagetekening
- Catalogus reserveonderdelen (online)
- Logboek
- Aanbouwonderzoek (naar wens)
- Beknopte bedieningshandleiding (optioneel)
- Aanvulling voor de gebruiksaanwijzing (optioneel)

Belangrijke veiligheidsinformatie

De **PALFINGER Tail Lifts** platform werd overeenkomstig de huidige stand der techniek en de erkende veiligheidstechnische regels vervaardigd. Desondanks bestaat het gevaar op persoonlijk letsel en materiële schade, als u de volgende algemene veiligheidsaanwijzingen en de waarschuwingen voor bedieningsinstructies in deze handleiding niet in acht nemen.

- ▶ Lees daarom deze handleiding grondig en volledig, voordat u de laadklep bedient.
- ▶ Bewaar de handleiding dusdanig dat deze te allen tijde voor alle gebruikers toegankelijk is.
- ▶ Als u het voertuig met de laadklep wilt verkopen of wilt uitlenen, dient u altijd deze gebruikshandleiding te verstrekken.

Gebruik conform de voorschriften

- ▶ Gebruik de laadklep uitsluitend voor het laden en lossen van goederen. Hierbij mag uitsluitend de operator op het platform meerijden.
- ▶ Gebruik de laadklep alleen met opbouw. Als de laadklep zonder opbouw wordt gebruikt, bestaat het gevaar dat de hefcilinders bij een te hoge slag omlaagvallen waardoor persoonlijk letsel en materiële schade ontstaat.
- ▶ Neem de in de technische gegevens vermelde vermogensgrenzen in acht.

Het beoogde gebruik omvat ook dat u deze handleiding en met name hoofdstuk „Belangrijke veiligheidsinformatie“ hebt gelezen en begrepen.

Gebruik dat niet conform de voorschriften is, is bijvoorbeeld als u de laadklep

- buiten de toepassingsbereiken gebruiken, die in deze handleiding worden vermeld,
- onder bedrijfsvoorwaarden gebruikt die afwijken van de in deze handleiding beschreven bedrijfsvoorwaarden.

Kwalificatie van het personeel

de laadklep mag alleen worden bediend:

- als deze handleiding - met name de hoofdstukken „Belangrijke veiligheidsinformatie“ en „Algemene bediening“ – zijn gelezen en begrepen
- en zich met de werking en het handelen van de laadklep heeft bekend gemaakt.

Waarschuwingen in deze handleiding

In deze handleiding staan waarschuwingen voor een handeling waarbij gevaar voor persoonlijk letsel of materiële schade ontstaat.

Waarschuwingen zijn als volgt opgebouwd:

SIGNAALWOORD

Beschrijving van de soort en bron van het gevaar

Beschrijving van de gevolgen bij het niet in acht nemen

▶ Beschrijving van de maatregelen voor het vermijden van gevaar

De beschreven maatregelen voor het vermijden van gevaar moeten absoluut in acht worden genomen!

Het signaalwoord geeft de ernst van het gevaar aan:

Signaalwoord	Toepassing
GEVAAR!	**Kenmerkt een direct dreigend, groot gevaar dat gegarandeerd tot ernstig letsel of zelfs dodelijk letsel leidt als het gevaar niet wordt vermeden.**
WAAR-SCHUWING!	**Kenmerkt een mogelijk gevaar dat gegarandeerd tot ernstig letsel of zelfs dodelijk letsel leidt als het gevaar niet wordt vermeden.**
VOORZICH-TIG!	**Verwijst naar een potentieel gevaarlijke situatie dat tot gemiddeld of licht lichamelijk letsel of tot materiële schade kan leiden als het gevaar niet wordt vermeden.**

Dit moet in acht worden genomen

Algemene aanwijzingen

- Zorg dat deze handleiding altijd bij het voertuig wordt bewaard.
- Constructieve wijzigingen mogen uitsluitend door erkende garages door **PALFINGER Tail Lifts** worden uitgevoerd. De dichtstbij zijnde erkende garage alsook overige contactinformatie vindt u in de directory voor garages.
- Gebruik bij het onderhoud uitsluitend originele reserveonderdelen van **PALFINGER Tail Lifts**.
- Neem alle van toepassing zijnde ongevallenpreventievoorschriften in acht.

Tijdens het inschakelen

- Controleer dagelijks voor het inschakelen van de laadklep of alle veiligheids- en waarschuwingsinrichtingen beschikbaar zijn en functioneren.
  - Waarschuwingsvlaggen
  - Waarschuwingslampen
  - Handgrepen
  - Afrolbeveiliging

Tijdens het bedrijf

- Controleer of de laadklep is ontgrendeld, voordat u deze in gebruik neemt.
- Zorg voor een voldoende verlichting van het laadbereik.
- Vervoer nooit personen op de laadklep.
- Laad de laadklep altijd dusdanig dat het gewicht gelijkmatig verdeeld is.
- Beveilig de lading van de laadklep dusdanig dat deze niet omlaag kan vallen. Rolcontainers zonder rem mogen alleen dan met de laadklep worden getransporteerd als u deze met een afrolbeveiliging tegen wegrollen kunt borgen.
- Zorg dat er voldoende bewegingsvrijheid rondom het voertuig is.

Voor onderhoud

- Schakel de accuhoofdschakelaar uit of verwijder de massaband.
- Borg of ontlast de veren voor het vervangen.
- Als er hydrauliekolie weglekt, mag u niet in de straal grijpen.
- Bij de onderhoudswerkzaamheden onder het platform borgt u de rotor tegen een neerwaartse beweging.

Bij het afvoeren

- Voer de oliën en het filter af overeenkomstig de wettelijke bepalingen in uw land.

PALFINGER Tail Lifts – de laadklep

Hartelijk gefeliciteerd met de aanschaf van uw nieuwe laadklep van **PALFINGER Tail Lifts**!

Met ruim 50 jaar ervaring binnen de hydraulische laadkleppen is **PALFINGER Tail Lifts** GmbH vandaag de dag een van de wereldwijd toonaangevende fabrikanten van deze uiterst praktische laadsystemen.

De laadkleppen van het merk **PALFINGER Tail Lifts**, maar ook vroegere merken als Hubfix, Interlift en Hayons Inter, worden tegenwoordig wereldwijd in meer dan 40 landen verkocht. Ruim 100.000 laadkleppen uit de fabriek bij Bremen kunnen op alle 5 continenten worden gevonden.

Het unieke servicenetwerk met ruim 2.500 servicepunten alleen al in Europa garandeert een grenzeloze en optimale logistiek.

Uw nieuwe **PALFINGER Tail Lifts** laadklep beschikt over een innovatieve en betrouwbare techniek. Ze worden door onze medewerkers met grote zorgvuldigheid vervaardigd. Dit zijn de beste voorwaarden voor een lange en storingsvrije gebruiksduur.

Om zich met de bediening van uw nieuwe laadklep vertrouwd te maken, verzoeken wij u de volgende gebruikshandleiding zorgvuldig uit te lezen. U vindt hier ook de vereiste veiligheidstechnische aanwijzingen voor het gebruik van de laadklep.

Mocht u aansluitend nog verdere vragen hebben betreffende uw laadklep, staat het serviceteam van **PALFINGER Tail Lifts** graag ter beschikking.

Leveringsomvang

- Laadklep
- Etiketten – ETMA-aanwijzingen
- Groot typeplaatje (voor het platform)
- Klein typeplaatje (voor het hefmechanisme)
- Plaatje betreffende de beschermingsinrichting voor de onderzijde
- Lastdiagram
- Gebruikshandleiding
- Logboek
- Starter Kit, bestaande uit:
  - Certificaat betreffende de beschermingsinrichting voor de onderzijde
  - Montagehandleiding
  - Beknopte bedieningshandleiding
  - Groot TÜV-plaatje
  - Klein TÜV-plaatje

Zo herkent u uw model

Aan elk model is een letter (**A** tot **V**) toegewezen in deze handleiding. U vindt deze letter aan het begin van elk hoofdstuk met informatie die voor uw laadklepmodel belangrijk zijn. Het volgende overzicht geeft weer welke letter toegewezen is aan uw model.

Standaard laadkleppen

A

Zijdelings bedieningsorgaan

MBB C 1000 S – C 3000 S
MBB C 1000 LD – C 2500 L
MBB C 1500 SZ – C 2500 SZ
MBB C 1500 SK – C 2500 SK
MBB C 750 SPLD SPRD – C 1000 SPL SPR
MBB C 750 LD – C 1000 L / PTC 1000 LLW
MBB C 1000 ML – C 1500 ML
MBB C 1000 ML PRO – C 1500 ML PRO
MBB C 750 S / PTC 750 S
MBB C 750 LX
MBB C 750 SX
MBB C 500 LD – C 750 L / PTC 750 L / PTC 750 LLW
MBB C 750 SPL SPR
MBB C 1500 LX – C 2000 LX

B

1-cilinder-model

MBB C 500 LG

C

minifix

MBB C 350 VAN – C 600 VAN
MBB C 500 VAN FLEX

E

Elektrische cilinders

MBB C 1000 E

Onderschuiflaadkleppen

F

Enkelvouwend platform

MBB R 1000 S – R 2500 S

MBB R 1500 L – R 2500 L

MBB R 1500 L FLAT

MBB R 1500 SK – R 2000 LK

MBB R 1500 S TRAIL –
R 2500 L TRAIL

MBB R 1500 S TRUCK –
R 2000 L TRUCK

MBB R 1000 S TRUCK-LGD –
R 2000 L TRUCK-LGD

MBB R 1500 S TRAIL-LGD –
R 2500 L TRAIL-LGD

MBB R 1000 S TRUCK-CCD –
R 2000 L TRUCK-CCD

MBB R 1500 S TRAIL-CCD –
R 2500 L TRAIL-CCD

G

Dubbelgevouwen platform

MBB R 1500 SH – R 2000 LH

MBB R 750 SM – R 2000 LM

Ondervouwlaadkleppen

K

4-cilinder-model

MBB F 1000 SH – F 2000 LH

MBB F 1000 SX – F 2000 LX

L

2-cilinder-model

MBB F 1000 LD – F 1500 LU

MBB F 1000 L – F 1500 L

M

1-cilinder-model

MBB F 600 L

MBB C 600 L

Verticale lifts

V

Standaard verticale lift

MBB V 4000 S

Overzicht van modellen

A Standaard laadkleppen

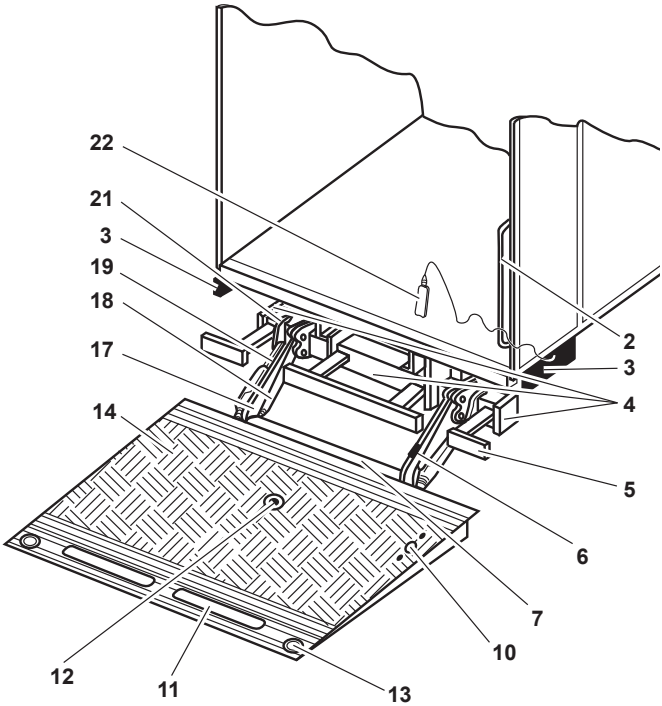

2 Handgreep opbouw (niet inbegrepen in levering)

3 Zijdelingse bedieningsconsole

4 Hydraulisch aggregaat

5 Onderrijbeveiliging

6 Hellingschakelaar b13, hellingsensor b15

7 Hellingschakelaar b16, hellingsensor b15

10 Voetschakelaar

11 Aanlooprail (afrolbeveiliging, optioneel)

12 Zwaartepunt van de last

13 Waarschuwingslampen (optioneel)

14 Platform

17 Torsieframe

18 Hefcilinder

19 Schuinstelcilinder

21 Statiefbuis

22 Handkabelschakelaar

B Standaard laadkleppen

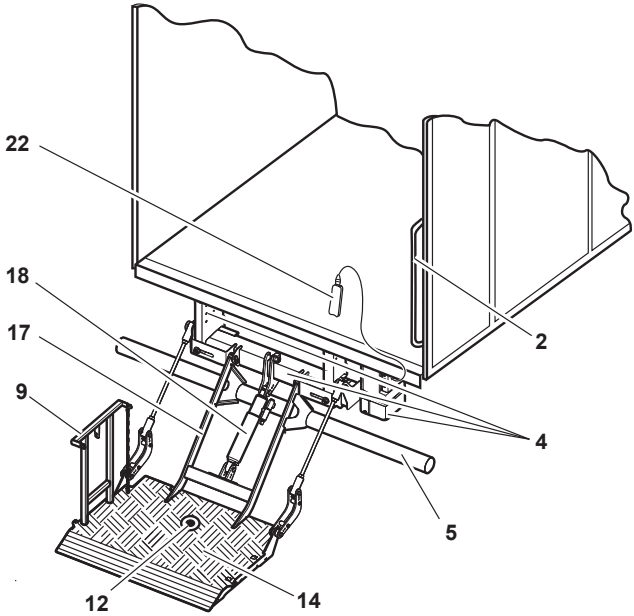

2 Handgreep opbouw (niet inbegrepen in levering)

4 Hydraulisch aggregaat

5 Onderrijbeveiliging

9 Leuning

12 Zwaartepunt van de last

14 Platform

17 Torsieframe

18 Hefcilinder

22 Handkabelschakelaar

C Standaard laadkleppen

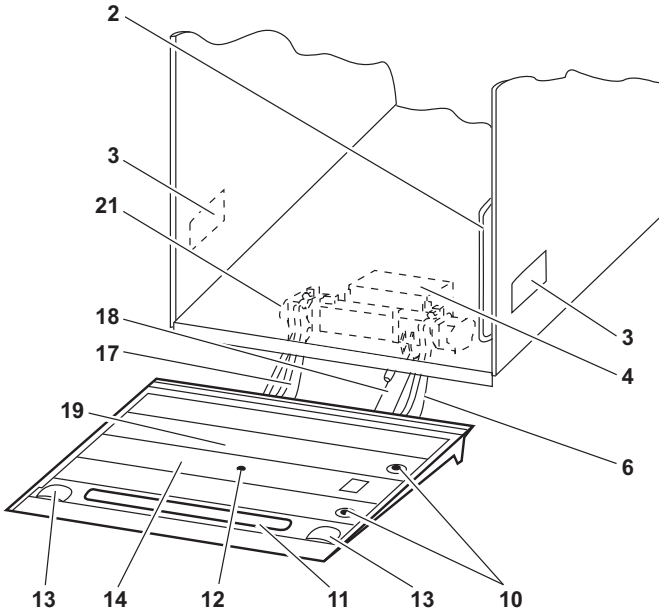

2 Handgreep opbouw (niet inbegrepen in levering)

3 Zijdelingse bedieningsconsole

4 Hydraulisch aggregaat

6 Hellingschakelaar b13

10 Voetschakelaar

11 Aanlooprail (afrolbeveiliging, optioneel)

12 Zwaartepunt van de last

13 Waarschuwingslampen (optioneel)

14 Platform

17 Torsieframe

18 Hefcilinder

19 Schuinstelcilinder (afgedekt onder het platform)

21 Statiefbuis

E

Standaard laadkleppen met elektrische cilinders

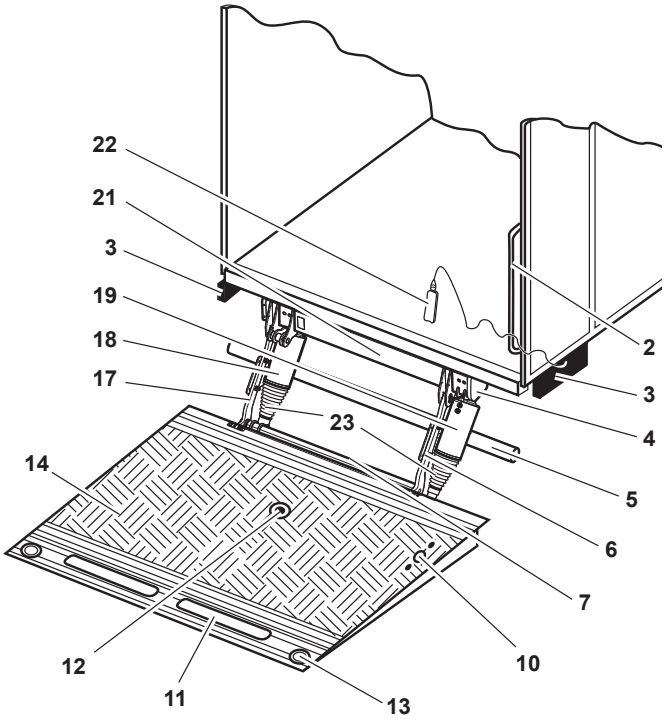

2 Handgreep opbouw (niet inbegrepen in levering)

3 Zijdelingse bedieningsconsole

4 Voedingseenheid

5 Onderrijbeveiliging

6 Hellingsensor b15

7 Hellingsensor b15

10 Voetschakelaar

11 Aanlooprail (afrolbeveiliging, optioneel)

12 Zwaartepunt van de last

13 Waarschuwingslampen (optioneel)

14 Platform

17 Torsieframe

18 Hefcilinder

19 Schuinstelcilinder

21 Statiefbuis

22 Handkabelschakelaar

23 Vouwbalg

F G Onderschuiflaadkleppen

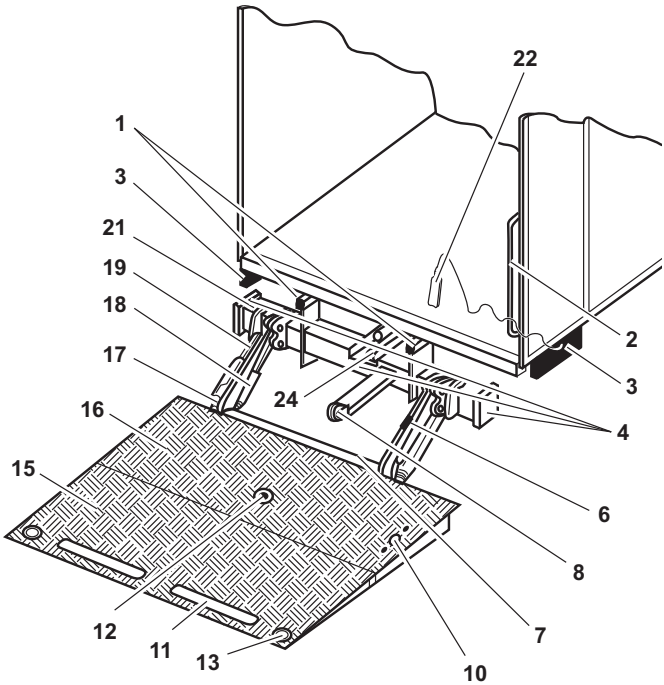

1	Rijrails	**12**	Zwaartepunt van de last
2	Handgreep opbouw (niet inbegrepen in levering)	**13**	Waarschuwingslampen (optioneel)
3	Zijdelingse bedieningsconsole	**15**	Vouwgedeelte van het platform
4	Hydraulisch aggregaat	**16**	Vaststaand gedeelte van het platform
6	Hellingschakelaar b13, hellingsensor b15	**17**	Torsieframe
7	Hellingschakelaar b16, hellingsensor b15	**18**	Hefcilinder
8	Omkeerrol	**19**	Schuinstelcilinder
10	Voetschakelaar (optioneel)	**21**	Statiefbuis
11	Aanlooprail (afrolbeveiliging, optioneel)	**22**	Handkabelschakelaar
		24	Rijcilinder

Onderschuiftechniek

F

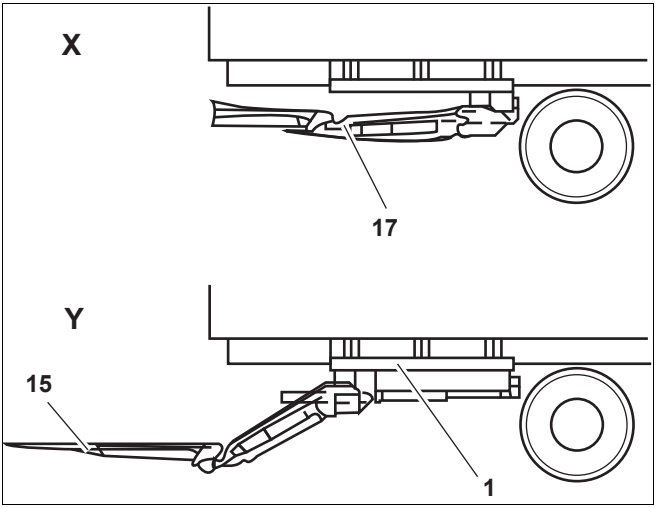

G

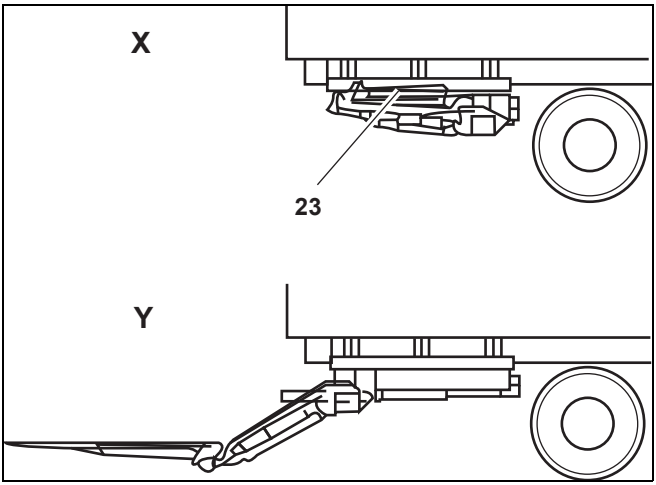

1 Rijrails

15 Vouwgedeelte van het platform

17 Torsieframe

23 Platformpakket

X Transportpositie

Y Werkstand

K L M

Ondervouwlaadkleppen

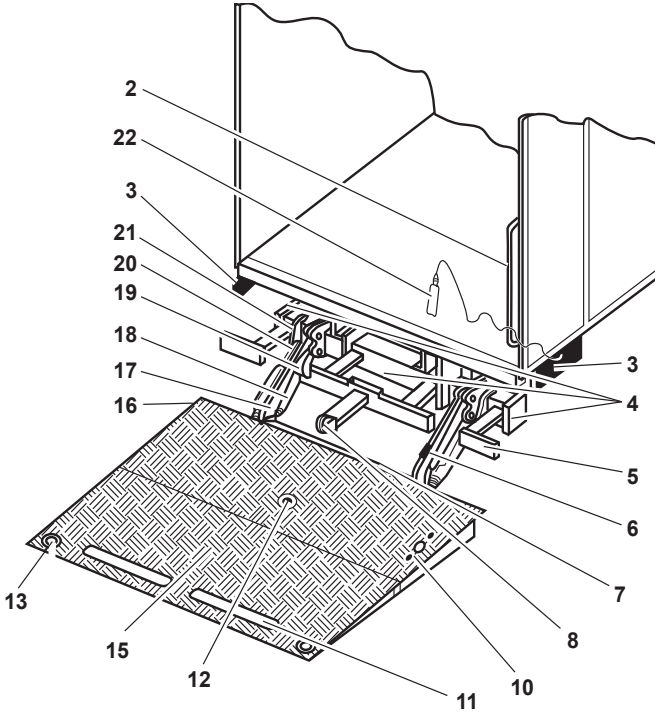

2 Handgreep opbouw (niet inbegrepen in levering)

3 Zijdelingse bedieningsconsole

4 Hydraulisch aggregaat

5 Onderrijbeveiliging

6 Hellingschakelaar b13, hellingsensor b15

7 Hellingschakelaar b16, hellingsensor b15

8 Omkeerrol

10 Voetschakelaar (optioneel)

11 Aanlooprail (afrolbeveiliging, optioneel)

12 Zwaartepunt van de last

13 Waarschuwingslampen (optioneel)

15 Vouwgedeelte van het platform

16 Vaststaand gedeelte van het platform

17 Torsieframe

18 Hefcilinder

19 Schuinstelcilinder

20 Rol op de onderrijbeveiliging

21 Statiefbuis

22 Handkabelschakelaar

V Verticale lifts

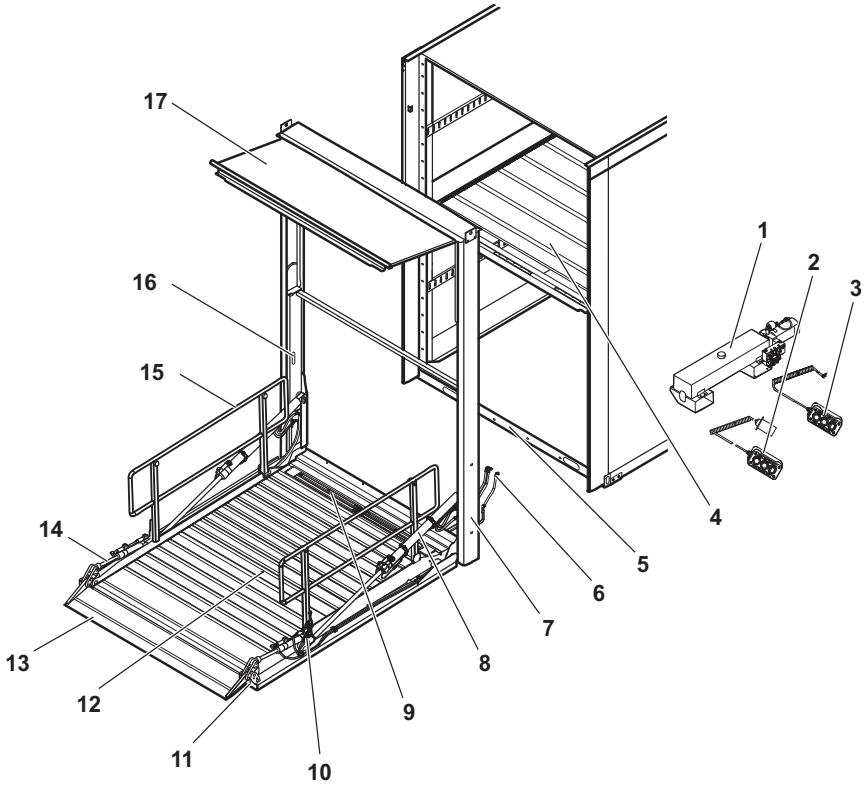

1 Aggregaat met olietank
2 Handkabelschakelaar 1
3 Handkabelschakelaar 2
4 Voertuigdek 2
5 Voertuigdek 1
6 Hydraulische slangen (verbinding naar aggregaat)
7 Geleidingsframe
8 Sluitcilinder
9 Afrolbeveiliging in richting voertuig
10 Hellingsensor b15 (af fabriek ingesteld, positie niet wijzigen)
11 Waarschuwingslamp
12 Zwaartepunt van de last
13 Oprijplaat (afrolbeveiliging in buitenrichting)
14 Schuinstelcilinder
15 Leuning
16 Loper
17 Portaalklep

Laadklep voorinstellen

In dit hoofdstuk vindt u de basisinstellingen die een comfortabel en veilig gebruik mogelijk maken.

A C F

Tijdstip van de bodemaanpassing instellen

Alleen bij elektrische installaties met hellingsschakelaar b13 kan de garage het tijdstip definiëren als het platform nadat deze de grond raakt in de kiepprocedure (bodemaanpassing) overgaat.

Om het tijdstip van de bodemaanpassing in te stellen:

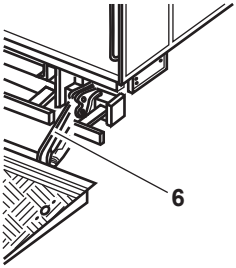

- ▶ Draai de bevestigingsbout op de hellingsschakelaar b13 **(6)** los.
- ▶ Opdat de bodemaanpassing "**eerder**" plaatsvindt, draait u de hellingsschakelaar b13 **(6)** enkele millimeters rechtsom. Opdat de bodemaanpassing "**later**" plaatsvindt, draait u de hellingsschakelaar b13 **(6)**enkele millimeters linksom.
- ▶ Draai de bevestigingsbout op de hellingsschakelaar b13 **(6)** weer vast.
- ▶ Controleer of het platform nu overgaat op het door u gewenste tijdstip in de kiepprocedure.
- ▶ Controleer of de veerring ook tussen de hellingsschakelaar en schroef is gemonteerd en kantel de veiligheidsplaat om.

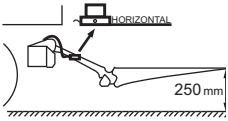

Het tijdstip wanneer het platform moet kantelen, is nu vooraf ingesteld. Het platform kantelt overeenkomstig vroeger resp. later.

A E F G K

Platformkanteling voorinstellen

Nadat het platform zich van de grond heeft geheven, neemt deze weer de door u ingestelde positie in. U heeft bovendien de mogelijkheid om de kanteling van het platform afzonderlijk iets hoger of lager in te stellen.

- ▶ Controleer de gewenste bovenste positie met behulp van de toets "Openen/Sluiten" op het bedieningspaneel (zie "Bedieningsorganen" vanaf pag. 42). Dit is alleen mogelijk bij een b15 hellingssensor op het platform.

A

Drukschakelaar van de hydraulische steun instellen

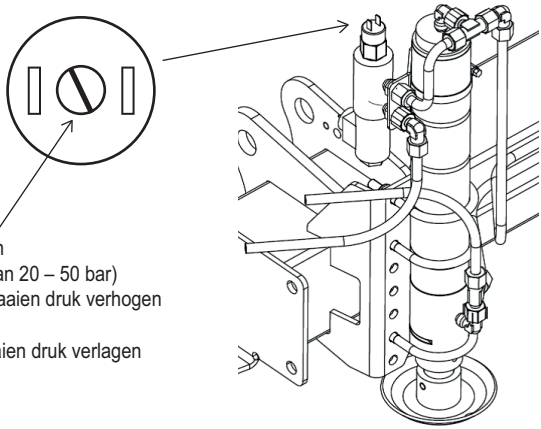

Stifttap draaien
(instelbereik van 20 – 50 bar)
- Rechtsom draaien druk verhogen

- Linksom draaien druk verlagen

Als de hydraulische steun het voertuig te sterk heft, resp. de steunen niet de grond raken, kan de drukschakelaar van de steun worden afgesteld.

Hiertoe moet de stifttap op de drukschakelaar worden gedraaid.

Om de aanpersdruk van de steunen te verminderen, draait u de stifttap een slag linksom.

Om de aanpersdruk van de steunen te verhogen, draait u de stifttap een slag rechtsom.

Controleer na het instellen de aanpersdruk door de steunen neer te laten. Als het gewenste uitschakelen van de steun niet wordt gegeven, herhaalt u de instelling.

Algemene bediening

In dit hoofdstuk vindt u de basisinstellingen die bij de bediening in acht moet nemen. Deze informatie heeft betrekking op alle laadklepmodellen.

▶ Lees het volledige hoofdstuk en met name de volgende waarschuwingen zorgvuldig door.

VOORZICHTIG!

Gevaar van de accu-ontlading!

Als het nevenstaande logo op het bedieningselement van uw laadklep is weergegeven, is uw laadklep met een accu-bewakingssysteem (ABS) uitgerust.
Als de accucapaciteit onder de grenswaarde daalt, wordt een claxonsignaal hoorbaar en wordt de laadklep automatisch uitgeschakeld om de accu te besparen. De accuspanning is nu zo gering dat alleen nog een enkele motorstart mogelijk is. Als u de laadklep wilt blijven gebruiken, kunt u het voertuig niet meer starten!

▶ Start de voertuigmotor direct, als de claxonsignaal hoorbaar is, om de accu weer op te laden!

Aanwijzing: Voor informatie over de aanbevolen accucapaciteit raadpleegt u de overeenkomstige tabel pag. 174.

Laadklep inschakelen

VOORZICHTIG!

Gevaar voor letsel of materiële schade door onvoldoende beveiliging!

Personen kunnen letsel oplopen en er kan materiële schade aan uw voertuig, de laadklep of andere voertuigen ontstaan, als u het volgende niet in acht neemt:

- ▶ Controleer voor werkaanvang of alle veiligheids- en waarschuwingsinrichtingen beschikbaar zijn en functioneren.
- ▶ Blijf alleen stoppen op locaties, waar dit conform de verkeersreglementen toegestaan is.
- ▶ Beveilig het voertuig tegen wegrollen, bijv. door de handrem, aandrijvingen of wielkeggen.
- ▶ Borg het verkeersbereik voordat u uw voertuig gaat laden of lossen, met waarschuwingsvlaggen en waarschuwingslampen. Met name de bedieningsgedeeltes van de laadklep die in het doorstromende verkeer uitsteken, moeten worden beveiligd.

Om de laadklep in te schakelen, bestaat er afhankelijk van het model vier mogelijkheden:

- Schakelaar in de bestuurderscabine
- Sleutelschakelaar op het zijdelings bedieningselement
- Toetscode op het zijdelings bedieningselement
- Accuhoofdschakelaar

Om de laadklep met de **schakelaar** in de bestuurderscabine in te schakelen:

▶ Stel de schakelaar in de bestuurderscabine op "AAN".

De markering van de schakelaar is niet meer zichtbaar.
De bedrijfsgereedheid van de laadklep wordt door een optisch signaal in de bestuurderscabine weergegeven.
Als het voertuig met een startblokkering is voorzien, kan het voertuig niet worden gestart.

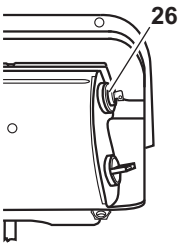

Om de laadklep met de **sleutelschakelaar (26)** op het zijdelings bedieningselement in te schakelen:

▶ Steek de sleutel in het sleutelgat van de sleutelschakelaar en draai deze rechtsom.

De bedrijfsgereedheid van de laadklep wordt door een optisch signaal in de bestuurderscabine weergegeven.

Om de laadklep met de **toetscode** op het zijdelings bedieningselement in te schakelen:

▶ Voer de toetscode met de toetscombinaties voor heffen en sluiten in (zie "Toetscode programmeren" vanaf pag. 129).

De bedrijfsgereedheid van de laadklep wordt door een optisch signaal in de bestuurderscabine weergegeven.

Om de laadklep met de **accuhoofdschakelaar** in te schakelen:

▶ Draai de accuhoofdschakelaar rechtsom tot het nokje vergrendelt.

De bedrijfsgereedheid van de laadklep wordt door een optisch signaal in de bestuurderscabine weergegeven.

Steunpoten op uw voertuig uitschuiven

VOORZICHTIG!

Beschadiging van het voertuig!

Het voertuigframe kan door onvoldoende draagvermogen van de grond of door onjuist afgestelde hydraulische steunpoten worden beschadigd.

- ▶ Controleer of het draagvermogen van de grond voldoende is voor de steunpoten!
- ▶ Hef het voertuig nooit met behulp van de hydraulische steunpoten!
- ▶ Stel de steunpoten meerdere keren opnieuw af terwijl het voertuig wordt geladen.

VOORZICHTIG!

Gevaar voor letsel of materiële schade bij voertuigen met luchtvering

Als u de luchtvering van uw voertuig niet blokkeert, worden de assen volledig ontlast en wordt het gewicht naar de steunpoten verplaatst. Hierbij kunnen personen letsel oplopen en uw laadklep, uw voertuig of de lading beschadigd raken.

- ▶ Zet de luchtverings-stuurhendel op uw voertuig in de stand "Blokkeren"!

Voertuigen met mechanische steunpoten

Mechanische steunpoten voorkomen frameschade. Als u het voertuig laadt, slippen de steunen door.

Om de mechanische steunpoten uit te schuiven:

- ▶ Draait u de kleminrichting los.
- ▶ Laat u de steunpoten tot op de grond neer.
- ▶ Trekt u de kleminrichting met de hand aan.

Voertuigen met hydraulische steunpoten

- ▶ Om de hydraulische steunpoten uit te schuiven, zie "Bediening met 2-handsturing en hydraulische steunpoten" vanaf pag. 48.

Steunpoten op uw voertuig inschuiven

Mechanische steunpoten inschuiven

- ▶ Draait u de kleminrichting los.
- ▶ Schuif de steunpoten in de transportpositie omhoog.
- ▶ Trekt u de kleminrichting met de hand aan.

Hydraulische steunpoten inschuiven

VOORZICHTIG!

Gevaar op frameschade!

Bij luchtgeveerde voertuigen kan er een volledige verplaatsing van het gewicht op de steunpoten ontstaan.

- ▶ Voordat u de steunpoten inschuift, heft u het voertuig met behulp van de luchtvering dusdanig aan dat de steunpoten ontlast zijn.

- ▶ Om de hydraulische steunpoten in te schuiven, zie "Bediening met 2-handsturing en hydraulische steunpoten" vanaf pag. 48.

Leuningen op het platform plaatsen resp. verwijderen

Het platform van uw laadklep is afhankelijk van het model beveiligd met een leuning. Er zijn twee basistypen leuningen mogelijk:

- een P-leuning
- een A-leuning

Om de leuningen op het platform te plaatsen resp. te verwijderen, gaat u als volgt te werk:

P-leuningen plaatsen

▶ Zwenk de desbetreffende leuning met 90° omhoog totdat deze goed vastklikt.

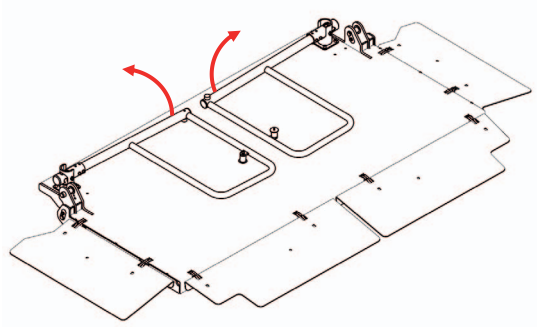

P-leuningen verwijderen

▶ Trek de desbetreffende leuning om te ontgrendelen omhoog (**1**).

▶ Zwenk de desbetreffende leuning naar binnen (**2**), tot de magnetische buffer op het platform hecht.

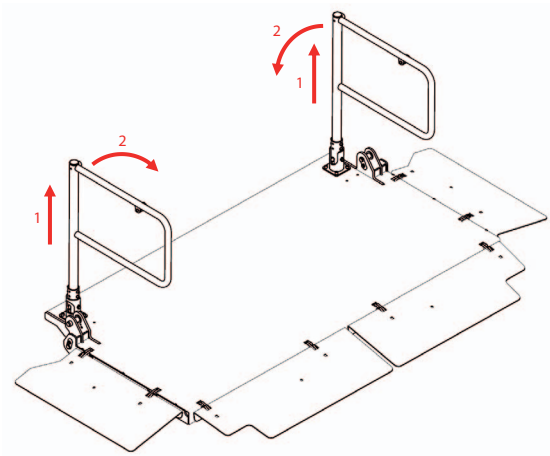

A-leuningen plaatsen

- ▶ Trek de desbetreffende leuning kort naar het midden van het platform (**1**).
- ▶ Zwenk de desbetreffende leuning met 90° omhoog (**2**) en omlaag totdat deze goed vastklikt.

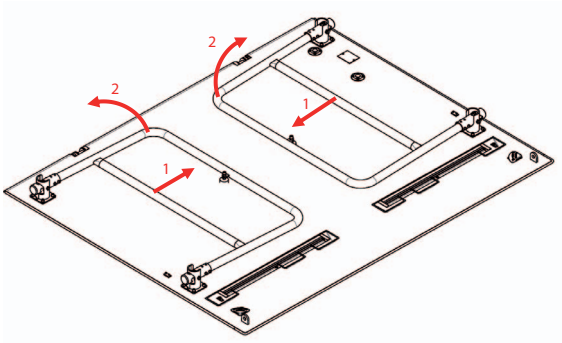

A-leuningen verwijderen

- ▶ Trek de desbetreffende leuning omhoog (**1**).
- ▶ Zwenk aansluitend de desbetreffende leuning naar binnen (**2**), tot de magnetische buffer op het platform hecht.

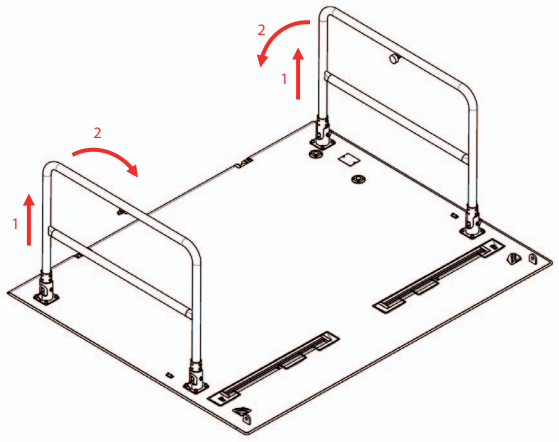

Platform verplaatsen

VOORZICHTIG!

Gevaar voor letsel of materiële schade door verplaatsen van platform!

Personen kunnen bij het automatisch verplaatsen van het platform letsel oplopen. Voertuigen en andere voorwerpen die zich in het bewegingsbereik bevinden, kunnen beschadigd raken. De lading kan omlaag vallen en beschadigd raken of personen kunnen letsel oplopen.

- ▶ Controleer of achter het voertuig voldoende ruimte is voor de laadklep.
- ▶ Houd personen uit de buurt van het bewegingsbereik, terwijl u het platform verplaatst.
- ▶ Controleer de lading, het bewegingsbereik en de beknellingspunten van het voertuig in acht terwijl u het platform verplaatst.
- ▶ Let op of de bedieningselementen uitsluitend worden bediend om het platform te verplaatsen.
- ▶ Stel de helling van het platform uitsluitend in onbelaste toestand in.

VOORZICHTIG!

Gevaar op letsel door onvoldoende grip of te weinig ruimte op het platform!

Personen kunnen van het platform vallen en letsel oplopen.

- ▶ Laat tijdens het laden van het platform voldoende vrije ruimte over voor de operator (ten minste 50 x 60 cm).
- ▶ Er mag altijd slechts een persoon op het platform meerijden, degene die het platform bediend.
- ▶ Houd nooit de lading vast, maar houdt uzelf vast aan de greep!
- ▶ Controleer de lading en het bewegingsbereik terwijl u het platform verplaatst.

Hoe u het platform verplaatst, hangt af van het model en het bijbehorende zijdelings bedieningselement. De overeenkomstige handleiding vindt u in het hoofdstuk "Bedieningsorganen" vanaf pag. 42.

Begripsdefinities

U kunt het platform:

- **Openen**

Het platform opent en verplaatst zich uit de verticale transportpositie in de door u gewenste bedrijfspositie. Deze positie wordt opgeslagen en tijdens het heffen, na de bodemaanpassing, weer aangestuurd.

- **Sluiten**

Het platform sluit en verplaatst zich uit de horizontale bedrijfspositie in de door u verticale transportpositie.

- **Uitschuiven**

Het platform schuift onder het voertuig uit.

- **Inschuiven**

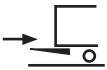

Het platform schuif onder het voertuig.

- **Uitvouwen**

Het platform vouwt uit de transportpositie in de bedrijfspositie.

- **Invouwen**

Het platform vouwt uit de bedrijfspositie in de transportpositie.

- **Neerlaten**

Het platform verplaatst zich in horizontale positie omlaag.

- **Heffen**

Het platform verplaatst zich in horizontale positie omhoog.

- **Bodemaanpassing**

  Na het neerlaten kantelt het platform uit de bedrijfspositie en raakt volledig de grond.
  De vouwbare modellen **M** kantelen geleidelijk tijdens het neerlaten.

- **Horizontale positie instellen**

  Voordat het platform zich van de grond heft, kantelt deze in de horizontale bedrijfspositie die tijdens het openen werd opgeslagen.
  De vouwbare modellen **M** kantelen geleidelijk tijdens het heffen in horizontale bedrijfspositie.

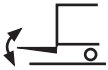

- **Instellen van de kanteling van het platform**

  Het platform kantelt vlakker resp. steiler in de door u gewenste bedrijfspositie.

Openen/uitvouwen/uitschuiven van het platform en instellen van de platformkanteling

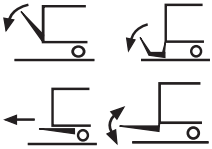

▶ Ontgrendel het platformslot (indien aanwezig).

▶ Open, vouw of verplaats de laadkleplift afhankelijk van het model met behulp van het zijdelings bedieningselement of de handkabelschakeling uit, zoals in hoofdstuk "Bedieningsorganen" vanaf pag. 42 beschreven.

▶ Draai afhankelijk van het model de draaischakelaar voor het openen resp. sluiten van het platform, zoals in hoofdstuk "Bedieningsorganen" vanaf pag. 42 beschreven tot het onbelaste platform de door u gewenste kanteling heeft bereikt.

Het platform neerlaten

Terwijl het platform wordt neergelaten, blijft deze in horizontale positie. Zodra het platform de grond raakt, wordt deze schuin gesteld tot de platformrand de grond raakt.

▶ Laat het platform, afhankelijk van het model neer met behulp van het zijdelings bedieningselement, de voetschakelaar of de handkabelschakeling, zoals in hoofdstuk "Bedieningsorganen" vanaf pag. 42 beschreven.

Het platform wordt langzaam neergelaten en wordt automatisch aan de grond aangepast.

Platform omhoog brengen

Voordat het platform zich heft, kantelt deze eerst in horizontale positie. Terwijl het platform zich heft, blijft deze in horizontale positie.

- ▶ Hef het platform, afhankelijk van het model met behulp van het zijdelings bedieningselement, de voetschakelaar of de handkabelschakeling, zoals in hoofdstuk "Bedieningsorganen" vanaf pag. 42 beschreven.

Sluiten/invouwen/inschuiven van het platform

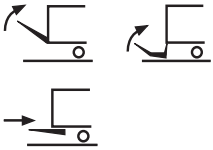

- ▶ Sluit, vouw of verplaats het platform afhankelijk van het model met behulp van het zijdelings bedieningselement of de handkabelschakeling in, zoals in hoofdstuk "Bedieningsorganen" vanaf pag. 42 beschreven.
- ▶ Vergrendel het platformslot (indien aanwezig).

Platform laden of lossen

VOORZICHTIG!

Schade aan de laadklep door onjuiste lading!

De laadklep kan beschadigd raken als u het platform te zwaar of onregelmatig laadt.

- ▶ Laad het platform met het maximumgewicht zoals in hoofdstuk "Technische gegevens" vanaf pag. 174 is aangegeven. Houd hierbij ook rekening met het gewicht van de mee te rijden persoon. De lasttabel vindt u op het zijdelings bedieningselement.
- ▶ Laad het platform in het midden. Het zwaartepunt van de lading moet zo dicht mogelijk tegen het voertuig liggen. Als u het platform eenzijdig laadt, mag het gewicht van de lading maximaal 50% van de toegestane lading zijn.
- ▶ Laad de rolcontainer zonder rem uitsluitend als een afrolbeveiliging (aanlooprail of verlaging) op de laadklep is aangebracht. Borg de rolcontainer zonder rem altijd met een afrolbeveiliging.

VOORZICHTIG!

Gevaar voor letsel!

Personen kunnen van het platform vallen en letsel oplopen.

- ▶ Laad het platform dusdanig dat er voldoende vrije ruimte (ten minste 50 x 60 cm) voor de operator overblijft.

VOORZICHTIG!

Gevaar voor persoonlijk letsel en materiële schade door ontbrekende ondersteuning!

Bij ontbrekende ondersteuning van het voertuig bestaat het gevaar dat door niet toegestane aslasten en het meeveren van de lucht- resp. bladvering van het voertuig de helling van het platform kan verstellen waardoor de lading kan gaan bewegen. Hierbij kunnen personen letsel oplopen en het platform ernstig beschadigd raken.

- ▶ Controleer of de minimale belasting van de vooras van het voertuig niet wordt onderschreden.
- ▶ Controleer of de maximale belasting van de achteras van het voertuig niet wordt overschreden.

Platform op de grond laden of lossen

- ▶ Rol of hef de lading op het platform.
- ▶ Borg het rolreservoir door aangebrachte reminrichtingen resp. de afrolbeveiliging op de laadklep.

Platform op een helling laden of lossen

VOORZICHTIG!

Valgevaar tijdens het lossen op een helling!

Als tijdens het laden of lossen van het voertuig op een helling een rand tussen de helling en het platform is, kunnen personen vallen.

- ▶ Laat tijdens het lossen en de daarmee gekoppelde hoogvering van het voertuig het platform met de hand neer.

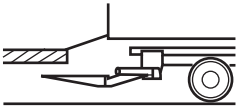

Om uw voertuig op een helling te laden, heeft u twee mogelijkheden:

1. U kunt een afzonderlijke overrijdbrug gebruiken. Controleer hierbij of onder de helling voldoende ruimte is voor de laadklep (zie afbeelding links)!

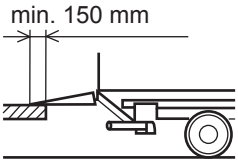

2. U kunt de laadklep zelf als overrijdbrug op een helling gebruiken. Controleer hierbij of de platformrand ten minste 150 mm boven de helling steekt (zie afbeelding links).

Aanwijzing: De maximumlast mag niet worden overschreden.

De laadkleppen zijn voorzien van een vlotter. De vlotter is een veiligheidstechnische functie. Als het voertuig tijdens het laden wordt neergelaten, zal hiermee worden bewerkstelligt dat het platform automatisch ontspannen. Dit geldt niet voor alle verticaalliften.

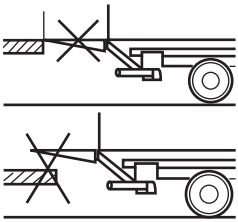

Tijdens het lossen werkt de vlotter niet. U moet het platform zelf neerlaten. Zo voorkomt u dat aan het einde van het platform een struikelpunt ontstaat.

Laadklep uitschakelen

U mag de laadklep pas uitschakelen als het platform is gesloten resp. is ingevouwen.

VOORZICHTIG!

Gevaar voor letsel of materiële schade door onvergrendelde laadklep!

Personen kunnen letsel oplopen of voertuigen en voorwerpen in het openbare verkeer kunnen beschadigd raken als de laadklep zich ongewenst tijdens het rijden uitvouwt en in het doorstromende verkeer uitsteekt.

▶ Vergrendel de laadklep na het invouwen voordat u gaat rijden.

▶ Controleer of de waarschuwingslampen **(25)** in de bestuurderscabine uit zijn.

Om de laadklep uit te schakelen, bestaat er afhankelijk van het model verschillende mogelijkheden:

- Schakelaar in de bestuurderscabine
- Sleutelschakelaar op het zijdelings bedieningselement
- Toetscode op het zijdelings bedieningselement
- Accuhoofdschakelaar
- Besturing bestuurderscabine met camerasysteem

Om de laadklep met de **schakelaar** in de bestuurderscabine uit te schakelen:

▶ Stel de schakelaar op het controleapparaat in de bestuurderscabine op "UIT".

Het optische signaal dat de bedrijfsgereedheid van de laadklep weergeeft, gaat uit. De laadklep is nu uitgeschakeld.

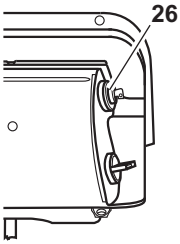

Om de laadklep met de **sleutelschakelaar (26)** op het zijdelings bedieningselement uit te schakelen:

▶ Steek de sleutel in het sleutelgat van de sleutelschakelaar en draai deze linksom.

▶ Trek de sleutel eer weer uit.

Het optische signaal dat de bedrijfsgereedheid van de laadklep weergeeft, gaat uit. De laadklep is nu uitgeschakeld.

Om de laadklep met de **toetscode** op het zijdelings bedieningselement uit te schakelen:

▶ Voer de toetscode met de toetscombinaties voor heffen en sluiten in (zie "Toetscode programmeren" vanaf pag. 129).

Het optische signaal dat de bedrijfsgereedheid van de laadklep weergeeft, gaat uit. De laadklep is nu uitgeschakeld.

Om de laadklep met de **accuhoofdschakelaar** uit te schakelen:

▶ Draai de accuhoofdschakelaar linksom tot het nokje vergrendelt.

Het optische signaal dat de bedrijfsgereedheid van de laadklep weergeeft, gaat uit. De laadklep is nu uitgeschakeld.

Besturing bestuurderscabine

Aanwijzing: Bij aanwezigheid van een besturing bestuurderscabine met camerasysteem, dient u de aanvulling op de gebruikshandleiding die als afzonderlijk document is bijgevoegd aan de besturing bestuurderscabine in acht te nemen.

Bedieningsorganen

In dit hoofdstuk zijn de bedieningsorganen van de verschillende laadklepmodellen beschreven. Zie "Zo herkent u uw model", pag. 13 om uw model te herkennen.

VOORZICHTIG!

Gevaar voor ongevallen en letsel!

Wanneer de veiligheids- en waarschuwingsinrichtingen van de laadklep beschadigd of gedemonteerd zijn, bestaat een verhoogd risico voor letsel en materiële schade.

▶ Controleer om deze reden of alle veiligheids- en waarschuwingsinrichtingen gemonteerd zijn en feilloos werken.

U kunt kiezen tussen meerdere mogelijkheden om de laadklep te bedienen:

1. met het zijdelingse bedieningsorgaan (afhankelijk van het model pag. 42 tot pag. 129),
2. met joystick (zie pag. 56),
3. met twee handkabelschakelingen (bij de verticale lift, zie pag. 104),
4. met de voetschakelaar (optioneel, zie pag. 110) of
5. met de handkabelschakelaar (optioneel, zie pag. 112) of
6. met de radioafstandsbediening (optioneel, zie pag. 120) of
7. met de speciale bedieningsorganen (optioneel, zie pag. 122).

Aanwijzing: In deze handleiding wordt het standaard programma beschreven. Speciale programma's wijken af van deze beschrijving resp. hebben geavanceerde functies. Neem contact op met onze klantenservice als u een uitvoerige beschrijving van uw type wilt ontvangen.

Zijdelings bedieningselement

De bediening van de zijdelingse bedieningsorganen is beschreven, afhankelijk van uw laadklepmodel, op:

AE	pag. 44 tot pag. 54
A	pag. 54
B	pag. 96 tot pag. 102
C	pag. 58
F	pag. 60 tot pag. 70
G	pag. 76 tot pag. 84
K	pag. 88 tot pag. 92
L	pag. 96 tot pag. 98
M	pag. 96 tot pag. 102

A E

Bediening met 2-handsturing

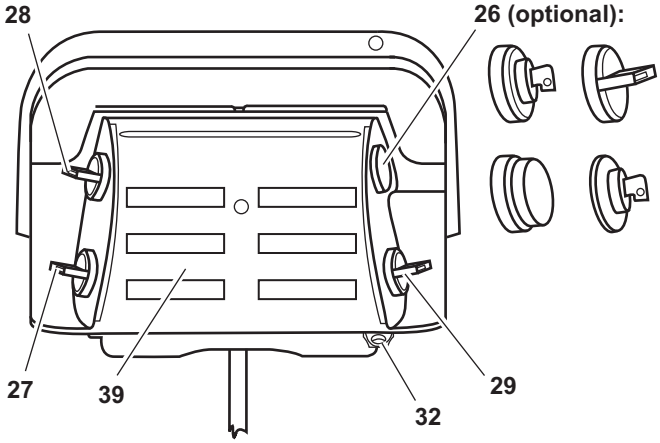

26 Optioneel: Sleutelschakelaar, draaischakelaar, NOOD-STOP-knop, E30-sleutel

27 Draaischakelaar: Stijgen/dalen

28 Draaischakelaar: Openen/sluiten

29 Draaischakelaar: Extra knop

32 Afsluitoog

39 Bedieningsplaatje

GEVAAR!

Gevaar voor ongevallen en letsel!

Als u niet rekening houdt met de aanwijzingen in het hoofdstuk "Algemene bediening" bestaat risico voor letsel en materiële schade bij de bediening van de laadklep.

▶ Lees eerst het hoofdstuk "Algemene bediening" vanaf blz. 26 voordat u de laadklep bedient.

Aanwijzing: In deze handleiding wordt het standaard programma beschreven. Speciale programma's wijken af van deze beschrijving resp. hebben geavanceerde functies. Neem contact op met onze klantenservice als u een uitvoerige beschrijving van uw type wilt ontvangen.

Platform openen

- Ontgrendel het platformslot (indien aanwezig).
- Zet tegelijkertijd de draaischakelaars **(28)** en **(29)** naar beneden en houd de schakelaars zo lang in deze stand tot het platform de horizontale werkstand bereikt.

  Wanneer een optionele ladingsbeveiliging aanwezig is, daalt het platform eerst gering en klapt vervolgens in de horizontale werkstand.

Platform dalen

- Zet tegelijkertijd de draaischakelaars **(27)** en **(29)** naar beneden en houd de schakelaars zo lang in deze stand tot het platform de grond raakt.

  Zodra het platform de grond raakt, wordt het schuin gesteld en raakt volledig de grond.

Platform omhoog brengen

- Zet tegelijkertijd de draaischakelaars **(27)** en **(29)** naar boven en houd de schakelaars zo lang in deze stand tot het platform de laadvloer van het voertuig bereikt.

  Het platform wordt voor het stijgen eerst in de horizontale of vooraf ingestelde positie gebracht.

Platform sluiten

- Zet tegelijkertijd de draaischakelaars **(28)** en **(29)** naar boven en houd de schakelaars zo lang in deze stand tot het platform gesloten is.

  Wanneer een optionele ladingsbeveiliging aanwezig is, wordt het platform eerst tot ca. 80° gesloten en gering gedaald. Daarna wordt het platform in de verticale transportpositie geplaatst en de ladingsbeveiliging vergrendeld.
- Vergrendel het platformslot (indien aanwezig).

A Bediening met 2-handsturing zonder automatische bodemaanpassing

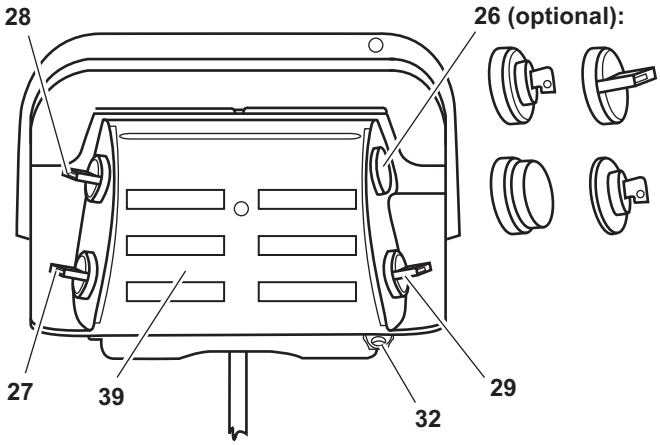

26 optioneel: Sleutelschakelaar, draaischakelaar, NOOD-STOP-knop, E30-sleutel

27 Draaischakelaar: Stijgen/dalen

28 Draaischakelaar: Openen/sluiten

29 Draaischakelaar: Extra knop

32 Afsluitoog

39 Bedieningsplaatje

GEVAAR!

Gevaar voor ongevallen en letsel!

Als u niet rekening houdt met de aanwijzingen in het hoofdstuk "Algemene bediening" bestaat risico voor letsel en materiële schade bij de bediening van de laadklep.

▶ Lees eerst het hoofdstuk "Algemene bediening" vanaf blz. 26 voordat u de laadklep bedient.

Aanwijzing: In deze handleiding wordt het standaard programma beschreven. Speciale programma's wijken af van deze beschrijving resp. hebben geavanceerde functies. Neem contact op met onze klantenservice als u een uitvoerige beschrijving van uw type wilt ontvangen.

Platform openen

- Ontgrendel het platformslot (indien aanwezig).
- Zet tegelijkertijd de draaischakelaars **(28)** en **(29)** naar beneden en houd de schakelaars zo lang in deze stand tot het platform de horizontale werkstand bereikt.

Platform dalen

- Zet tegelijkertijd de draaischakelaars **(27)** en **(29)** naar beneden en houd de schakelaars zo lang in deze stand tot het platform de grond raakt.

Bodemaanpassing

Nadat het platform de grond raakt:

- Zet de draaischakelaars **(28)** en **(29)** tegelijkertijd naar beneden.

  Het platform wordt schuin gesteld en aan de bodem aangepast.

Horizontale positie instellen

- Zet tegelijkertijd de draaischakelaars **(28)** en **(29)** naar boven en houd de schakelaars zo lang in deze stand tot het platform de horizontale positie bereikt.

Platform omhoog brengen

- Zet tegelijkertijd de draaischakelaars **(27)** en **(29)** naar boven en houd de schakelaars zo lang in deze stand tot het platform de laadvloer van het voertuig bereikt.

Platform sluiten

- Zet tegelijkertijd de draaischakelaars **(28)** en **(29)** naar boven en houd de schakelaars zo lang in deze stand tot het platform gesloten is.

  Het platform wordt in de verticale transportpositie geplaatst.
- Vergrendel het platformslot (indien aanwezig).

A Bediening met 2-handsturing en hydraulische steunpoten

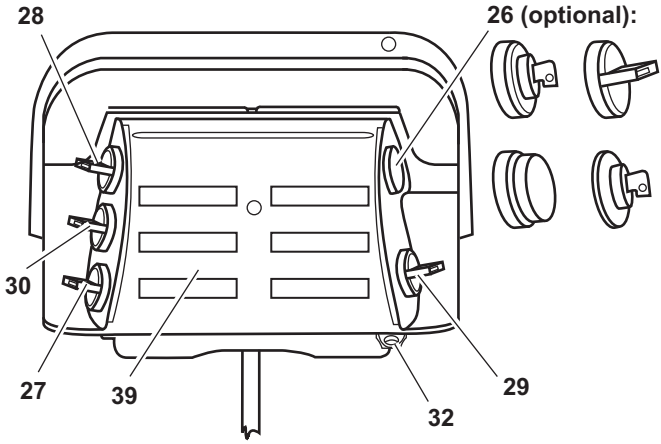

26 optioneel: Sleutelschakelaar, draaischakelaar, NOOD-STOP-knop, E30-sleutel

27 Draaischakelaar: Stijgen/dalen

28 Draaischakelaar: Openen/sluiten

29 Draaischakelaar: Extra knop

30 Draaischakelaar: In- en uitklappen

32 Afsluitoog

39 Bedieningsplaatje

GEVAAR!

Gevaar voor ongevallen en letsel!

Als u niet rekening houdt met de aanwijzingen in het hoofdstuk "Algemene bediening" bestaat risico voor letsel en materiële schade bij de bediening van de laadklep.

▶ Lees eerst het hoofdstuk "Algemene bediening" vanaf blz. 26 voordat u de laadklep bedient.

Aanwijzing: In deze handleiding wordt het standaard programma beschreven. Speciale programma's wijken af van deze beschrijving resp. hebben geavanceerde functies. Neem contact op met onze klantenservice als u een uitvoerige beschrijving van uw type wilt ontvangen.

Hydraulische steunpoten uitklappen

▶ Zet de draaischakelaar **(30)** naar beneden tot de steunpoten de grond licht raken.

Platform openen

▶ Ontgrendel het platformslot (indien aanwezig).

▶ Zet tegelijkertijd de draaischakelaars **(27)** en **(29)** naar beneden en houd de schakelaars zo lang in deze stand tot het platform de horizontale werkstand bereikt.

Wanneer een optionele ladingsbeveiliging aanwezig is, daalt het platform eerst en klapt vervolgens in de horizontale werkstand.

Platform dalen

▶ Zet tegelijkertijd de draaischakelaars **(27)** en **(29)** naar beneden en houd de schakelaars zo lang in deze stand tot het platform op de grond zit.

Zodra het platform de grond raakt, wordt het schuin gesteld en volledig aan de bodem aangepast.

Platform omhoog brengen

▶ Zet tegelijkertijd de draaischakelaars **(27)** en **(29)** naar boven en houd de schakelaars zo lang in deze stand tot het platform de laadvloer van het voertuig bereikt.

Het platform wordt voor het stijgen eerst in de horizontale of vooraf ingestelde positie gebracht.

Platform sluiten

▶ Zet tegelijkertijd de draaischakelaars **(28)** en **(29)** naar boven en houd de schakelaars zo lang in deze stand tot het platform gesloten is.

Wanneer een optionele ladingsbeveiliging aanwezig is, wordt het platform eerst tot ca. 80° gesloten en gering gedaald. Tenslotte wordt het platform in de verticale transportpositie geplaatst en de ladingsbeveiliging vergrendeld.

▶ Vergrendel het platformslot (indien aanwezig).

Hydraulische steunpoten inklappen

▶ Zet de draaischakelaar **(30)** naar boven tot de steunpoten volledig ingeklapt zijn.

A Bediening met 2-handsturing en hydraulische onderrijbeveiliging

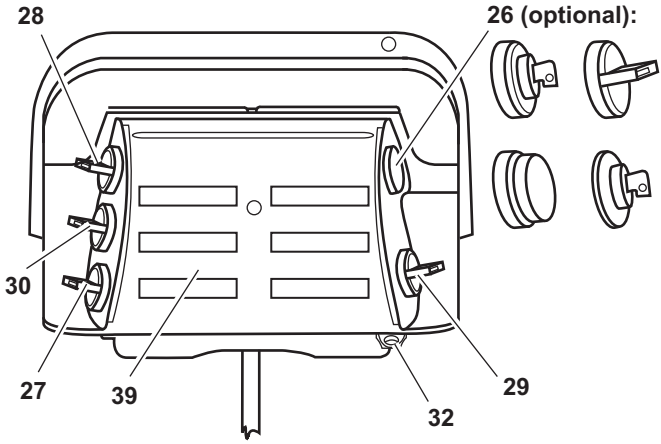

26 optioneel: Sleutelschakelaar, draaischakelaar, NOOD-STOP-knop, E30-sleutel

27 Draaischakelaar: Stijgen/dalen

28 Draaischakelaar: Openen/sluiten

29 Draaischakelaar: Extra knop

30 Draaischakelaar: onderrijbeveiliging heffen/dalen

32 Afsluitoog

39 Bedieningsplaatje

GEVAAR!

Gevaar voor ongevallen en letsel!

Als u niet rekening houdt met de aanwijzingen in het hoofdstuk "Algemene bediening" bestaat risico voor letsel en materiële schade bij de bediening van de laadklep.

▶ Lees eerst het hoofdstuk "Algemene bediening" vanaf blz. 26 voordat u de laadklep bedient.

Aanwijzing: In deze handleiding wordt het standaard programma beschreven. Speciale programma's wijken af van deze beschrijving resp. hebben geavanceerde functies. Neem contact op met onze klantenservice als u een uitvoerige beschrijving van uw type wilt ontvangen.

Hydraulische onderrijbeveiliging tillen

▶ Zet de draaischakelaar **(30)** naar boven tot de onderrijbeveiliging de bovenste eindstand bereikt.

Platform openen

▶ Ontgrendel het platformslot (indien aanwezig).

▶ Zet tegelijkertijd de draaischakelaars **(27)** en **(29)** naar beneden en houd de schakelaars zo lang in deze stand tot het platform de horizontale werkstand bereikt.

Wanneer een optionele ladingsbeveiliging aanwezig is, daalt het platform eerst en klapt vervolgens in de horizontale werkstand.

Platform dalen

▶ Zet tegelijkertijd de draaischakelaars **(27)** en **(29)** naar beneden en houd de schakelaars zo lang in deze stand tot het platform op de grond zit.

Zodra het platform de grond raakt, wordt het schuin gesteld en volledig aan de bodem aangepast.

Platform omhoog brengen

▶ Zet tegelijkertijd de draaischakelaars **(27)** en **(29)** naar boven en houd de schakelaars zo lang in deze stand tot het platform de laadvloer van het voertuig bereikt.

Het platform wordt voor het stijgen eerst in de horizontale of vooraf ingestelde positie gebracht.

Platform sluiten

▶ Zet tegelijkertijd de draaischakelaars **(28)** en **(29)** naar boven en houd de schakelaars zo lang in deze stand tot het platform gesloten is.

Wanneer een optionele ladingsbeveiliging aanwezig is, wordt het platform eerst tot ca. 80° gesloten en gering gedaald. Tenslotte wordt het platform in de verticale transportpositie geplaatst en de ladingsbeveiliging vergrendeld.

▶ Vergrendel het platformslot (indien aanwezig).

Hydraulische onderrijbeveiliging dalen

▶ Zet de draaischakelaar **(30)** naar beneden tot de onderrijbeveiliging de onderste eindstand bereikt.

A E

Bediening met 1-handsturing

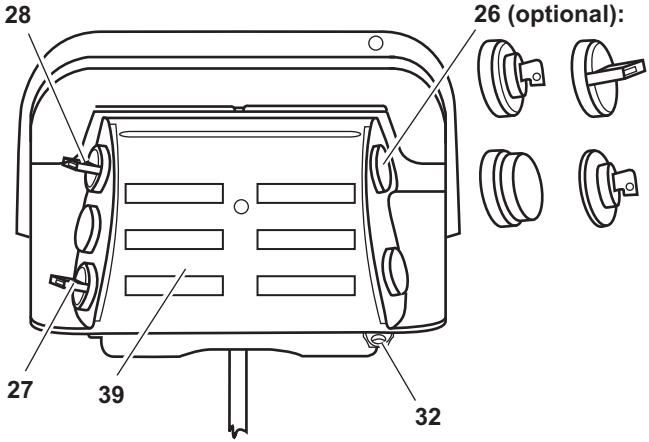

26 optioneel: Sleutelschakelaar, draaischakelaar, Noodstopknop, E30-sleutel

27 Draaischakelaar: Heffen/neerlaten

28 Draaischakelaar: Openen/sluiten

32 Afsluitoog

39 Bedieningsplaatje

GEVAAR!

Gevaar voor ongevallen en letsel!

Als u niet rekening houdt met de aanwijzingen in het hoofdstuk "Algemene bediening" bestaat risico voor letsel en materiële schade bij de bediening van de laadklep.

▶ Lees eerst het hoofdstuk "Algemene bediening" vanaf blz. 26, voordat u de laadklep bedient.

Aanwijzing: In deze handleiding wordt het standaard programma beschreven. Speciale programma's wijken af van deze beschrijving resp. hebben geavanceerde functies. Neem contact op met onze klantenservice als u een uitvoerige beschrijving van uw type wilt ontvangen.

Platform openen

- Ontgrendel het platformslot (indien aanwezig).
- Zet de draaischakelaar **(28)** naar beneden en houd hem zo lang vast tot het platform in de horizontale werkstand geplaatst is.

  Wanneer een optionele ladingsbeveiliging aanwezig is, daalt het platform eerst en klapt vervolgens in de horizontale werkstand.

Platform neerlaten

- Zet de draaischakelaar **(27)** naar beneden en houd deze zo lang vast tot het platform op de grond zit.

  Zodra het platform de grond raakt, wordt het schuin gesteld en volledig aan de bodem aangepast.

Platform omhoog brengen

- Zet de draaischakelaar **(27)** naar boven en houd deze zo lang vast tot het platform de laadvloer van het voertuig heeft bereikt.

  Het platform wordt voor het heffen eerst in de horizontale of vooraf ingestelde positie gebracht.

Platform sluiten

- Zet de draaischakelaar **(28)** naar boven en houd hem zo lang vast tot het platform gesloten is.

  Wanneer een optionele ladingsbeveiliging aanwezig is, wordt het platform eerst tot ca. 80° gesloten en gering gedaald. Tenslotte wordt het platform in de verticale transportpositie geplaatst en de ladingsbeveiliging vergrendeld.
- Vergrendel het platformslot (indien aanwezig).

A Bediening met 1-handsturing en hydraulische steunpoten

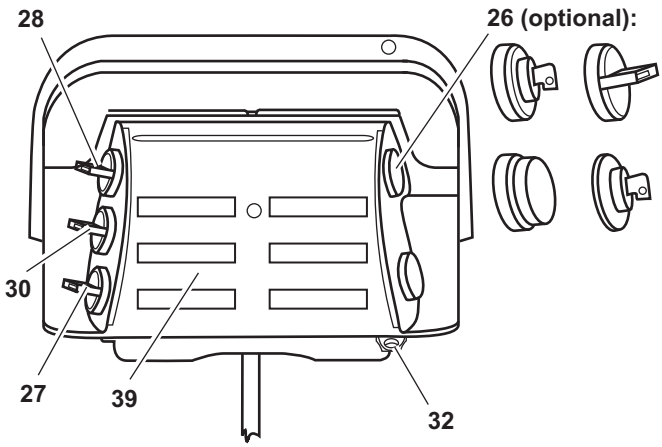

26 optioneel: Sleutelschakelaar, draaischakelaar, Noodstopknop, E30-sleutel

27 Draaischakelaar: Heffen/neerlaten

28 Draaischakelaar: Openen/sluiten

30 Draaischakelaar: In- en uitklappen

32 Afsluitoog

39 Bedieningsplaatje

GEVAAR!

Gevaar voor ongevallen en letsel!

Als u niet rekening houdt met de aanwijzingen in het hoofdstuk "Algemene bediening" bestaat risico voor letsel en materiële schade bij de bediening van de laadklep.

▶ Lees eerst het hoofdstuk "Algemene bediening" vanaf blz. 26, voordat u de laadklep bedient.

Aanwijzing: In deze handleiding wordt het standaard programma beschreven. Speciale programma's wijken af van deze beschrijving resp. hebben geavanceerde functies. Neem contact op met onze klantenservice als u een uitvoerige beschrijving van uw type wilt ontvangen.

Hydraulische steunpoten uitklappen

▶ Zet de draaischakelaar **(30)** naar beneden tot de steunpoten de grond licht raken.

Platform openen

▶ Ontgrendel het platformslot (indien aanwezig).

▶ Zet de draaischakelaar **(28)** naar beneden en houd hem zo lang vast tot het platform in de horizontale werkstand geplaatst is.

Wanneer een optionele ladingsbeveiliging aanwezig is, daalt het platform eerst en klapt vervolgens in de horizontale werkstand.

Platform neerlaten

▶ Zet de draaischakelaar **(27)** naar beneden en houd hem zo lang in deze positie tot het platform de grond raakt.

Zodra het platform de grond raakt, wordt het schuin gesteld en volledig aan de bodem aangepast.

Platform omhoog brengen

▶ Zet de draaischakelaar **(27)** naar boven en houd hem zo lang vast tot het platform de laadvloer van het voertuig bereikt.

Het platform wordt voor het heffen eerst in de horizontale of vooraf ingestelde positie gebracht.

Platform sluiten

▶ Zet de draaischakelaar **(28)** naar boven en houd hem zo lang vast tot het platform gesloten is.

Wanneer een optionele ladingsbeveiliging aanwezig is, wordt het platform eerst tot ca. 80° gesloten en gering gedaald. Tenslotte wordt het platform in de verticale transportpositie geplaatst en de ladingsbeveiliging vergrendeld.

▶ Vergrendel het platformslot (indien aanwezig).

Hydraulische steunpoten inklappen

▶ Zet de draaischakelaar **(30)** naar boven tot de steunpoten ingeklapt zijn.

A Bediening met joystick

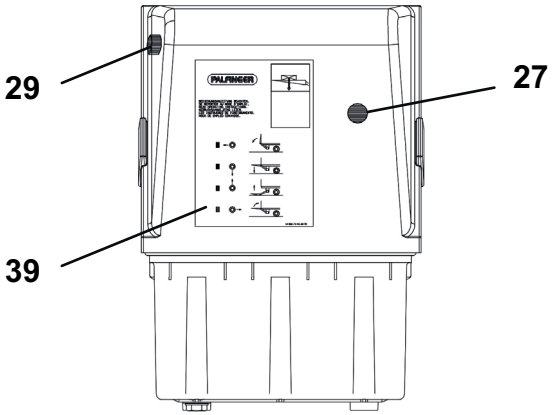

27 Joystick: Heffen/neerlaten/openen/sluiten

29 Drukschakelaar: Extra knop

39 Bedieningsplaatje

GEVAAR!

Gevaar voor ongevallen en letsel!

Als u niet rekening houdt met de aanwijzingen in het hoofdstuk "Algemene bediening" bestaat risico voor letsel en materiële schade bij de bediening van de laadklep.

▶ Lees eerst het hoofdstuk "Algemene bediening" vanaf blz. 26, voordat u de laadklep bedient.

Aanwijzing: In deze handleiding wordt het standaard programma beschreven. Speciale programma's wijken af van deze beschrijving resp. hebben geavanceerde functies. Neem contact op met onze klantenservice als u een uitvoerige beschrijving van uw type wilt ontvangen.

Platform openen

- Ontgrendel het platformslot (indien aanwezig).
- Druk op de drukschakelaar **(29)** en gelijktijdig de joystick **(27)** naar links (rijrichting rechts) resp. naar rechts (rijrichting links) en houd u beide zo lang ingedrukt, tot het platform in de horizontale bedrijfspositie staat.

Platform neerlaten

- Activeer de draaischakelaar **(29)** en gelijktijdig de joystick **(27)** omlaag en houd deze beide schakelaars in deze positie tot het platform de grond raakt.

  Zodra het platform de grond raakt, wordt het schuin gesteld en volledig aan de bodem aangepast.

Platform omhoog brengen

- Activeer de drukschakelaar **(29)** en gelijktijdig de joystick **(27)** omhoog en houd deze beide schakelaars in deze positie tot het platform de voertuigbodem raakt.

  Het platform wordt voor het heffen eerst in de horizontale of vooraf ingestelde positie gebracht.

Platform sluiten

- Druk op de drukschakelaar **(29)** en gelijktijdig de joystick **(27)** naar rechts (rijrichting rechts) resp. naar links (rijrichting links) en houd u beide zo lang ingedrukt, tot het platform is gesloten.
- Vergrendel het platformslot (indien aanwezig).

C Bediening met 2-handsturing en drukknoppen

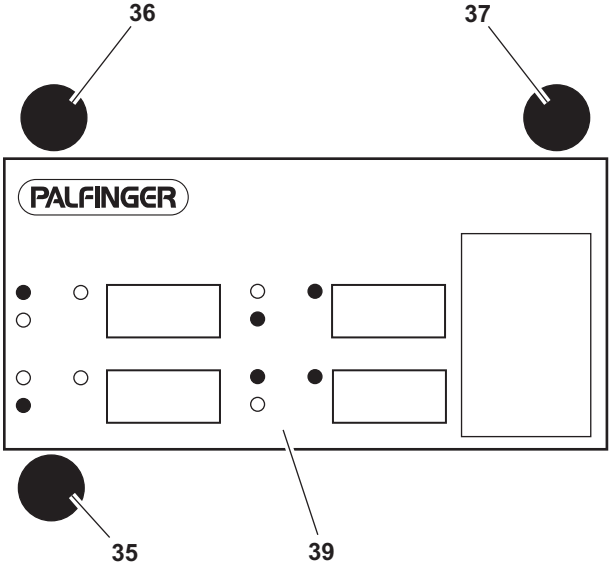

35 Drukschakelaar: Neerlaten/heffen

36 Drukschakelaar: Openen/sluiten

37 Drukschakelaar: Heffen/sluiten

39 Bedieningsplaatje

GEVAAR!

Gevaar voor ongevallen en letsel!

Als u niet rekening houdt met de aanwijzingen in het hoofdstuk "Algemene bediening" bestaat risico voor letsel en materiële schade bij de bediening van de laadklep.

▶ Lees eerst het hoofdstuk "Algemene bediening" vanaf blz. 26, voordat u de laadklep bedient.

Aanwijzing: In deze handleiding wordt het standaard programma beschreven. Speciale programma's wijken af van deze beschrijving resp. hebben geavanceerde functies. Neem contact op met onze klantenservice als u een uitvoerige beschrijving van uw type wilt ontvangen.

Platform openen

- Ontgrendel het platformslot (indien aanwezig).
- Houd de drukknop **(36)** zo lang ingedrukt tot het platform in de horizontale werkstand staat.

Platform neerlaten

- Houd de drukknop **(35)** zo lang ingedrukt tot het platform de grond raakt.

  Zodra het platform de grond raakt, wordt het schuin gesteld en volledig aan de bodem aangepast.

Platform omhoog brengen

- Houd de drukknoppen **(35)** en **(37)** gelijktijdig zo lang ingedrukt tot het platform de laadvloer van het voertuig bereikt.

  Het platform wordt voor het heffen eerst in de horizontale of vooraf ingestelde positie gebracht.

Platform sluiten

- Houd de drukknoppen **(36)** en **(37)** gelijktijdig zo lang ingedrukt tot het platform de verticale transportpositie bereikt.
- Vergrendel het platformslot (indien aanwezig).

F

Bediening met 2-handsturing

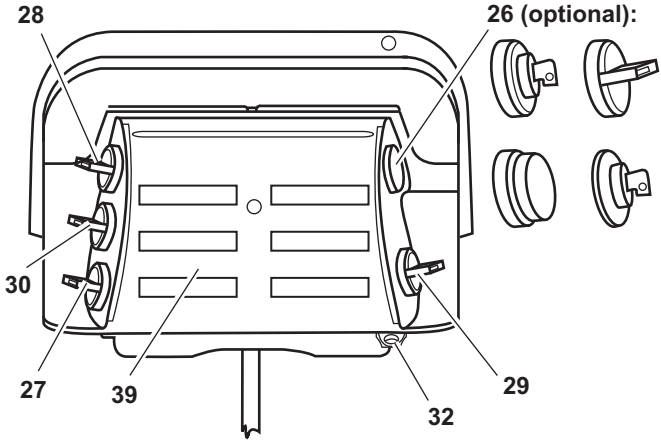

26 optioneel: Sleutelschakelaar, draaischakelaar, NOOD-STOP-knop, E30-sleutel

27 Draaischakelaar: Stijgen/dalen

28 Draaischakelaar: Openen/sluiten

29 Draaischakelaar: Extra knop

30 Draaischakelaar: In- en uitklappen

32 Afsluitoog

39 Bedieningsplaatje

GEVAAR!

Gevaar voor ongevallen en letsel!

Als u niet rekening houdt met de aanwijzingen in het hoofdstuk "Algemeen bediening" bestaat risico voor letsel en materiële schade bij de bediening van de laadklep.

▶ Lees eerst het hoofdstuk "Algemene bediening" vanaf blz. 26 voordat u de laadklep bedient.

Aanwijzing: In deze handleiding wordt het standaard programma beschreven. Speciale programma's wijken af van deze beschrijving resp. hebben geavanceerde functies. Neem contact op met onze klantenservice als u een uitvoerige beschrijving van uw type wilt ontvangen.

Platform uitklappen en uitvouwen

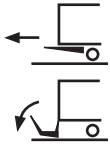

- ▶ Ontgrendel het platformslot (indien aanwezig).
- ▶ Zet tegelijkertijd de draaischakelaars **(27)** en **(29)** naar beneden en houd de schakelaars zo lang in deze stand tot het platform gedaald is.

  Het platform daalt om zonder belemmering te kunnen uitklappen.
- ▶ Zet de draaischakelaar **(30)** naar beneden en houd hem zo lang vast tot het platform volledig uitgeklapt is.
- ▶ Zet tegelijkertijd de draaischakelaars **(27)** en **(29)** naar beneden en houd de schakelaars zo lang in deze stand tot het gevouwen platform naar het grondniveau daalt.
- ▶ Draag handschoenen om uw handen te beschermen.
- ▶ Trek met beide handen aan de handgreep om het vouwgedeelte van het platform uit te klappen.

Platform dalen

- ▶ Zet tegelijkertijd de draaischakelaars **(27)** en **(29)** naar beneden en houd de schakelaars zo lang in deze stand tot het platform de grond raakt en volledig op de grond zit.

  Zodra het platform de grond raakt, wordt het schuin gesteld en raakt volledig de grond.

Platform omhoog brengen

- ▶ Zet tegelijkertijd de draaischakelaars **(27)** en **(29)** naar boven en houd de schakelaars zo lang in deze stand tot het platform de laadvloer van het voertuig bereikt.

  Voordat het platform in de laadpositie wordt geplaatst, wordt het eerst in de horizontale of vooraf ingestelde positie gebracht.

Platform invouwen en inklappen

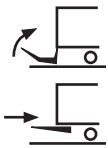

- ▶ Draag handschoenen om uw handen te beschermen.
- ▶ Trek met beide handen aan de handgreep om het vouwgedeelte van het platform in te klappen.
- ▶ Vergrendel het platformslot (indien aanwezig).
- ▶ Zet tegelijkertijd de draaischakelaars **(27)** en **(29)** naar boven en houd de schakelaars zo lang in deze stand tot het platform de vloerhoogte bereikt.

- Zet de draaischakelaar **(30)** naar boven en houd hem zo lang vast tot het platform volledig ingeklapt is. Let daarbij erop dat het platform zonder belemmering kan worden ingeklapt.
- Zet tegelijkertijd de draaischakelaars **(27)** en **(29)** naar boven en houd de schakelaars zo lang in deze stand tot het platform de trilbescherming bereikt.

F Bediening met 2-handsturing easy move®

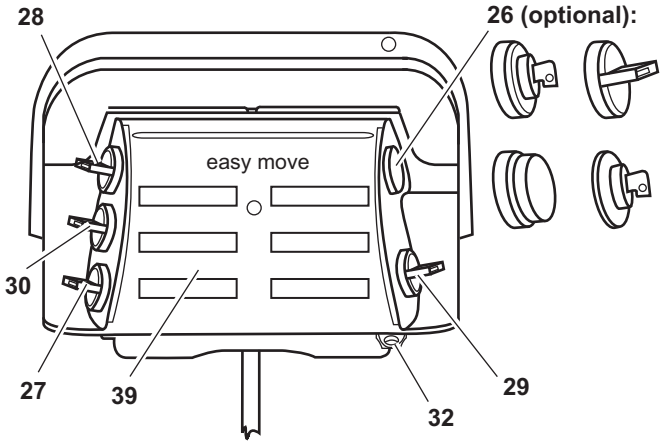

26 optioneel: Sleutelschakelaar, draaischakelaar, NOOD-STOP-knop, E30-sleutel

27 Draaischakelaar: Stijgen/dalen

28 Draaischakelaar: Openen/sluiten

29 Draaischakelaar: Extra knop

30 Draaischakelaar: In- en uitklappen

32 Afsluitoog

39 Bedieningsplaatje

GEVAAR!

Gevaar voor ongevallen en letsel!

Als u niet rekening houdt met de aanwijzingen in het hoofdstuk "Algemeen bediening" bestaat risico voor letsel en materiële schade bij de bediening van de laadklep.

▶ Lees eerst het hoofdstuk "Algemene bediening" vanaf blz. 26 voordat u de laadklep bedient.

Aanwijzing: In deze handleiding wordt het standaard programma beschreven. Speciale programma's wijken af van deze beschrijving resp. hebben geavanceerde functies. Neem contact op met onze klantenservice als u een uitvoerige beschrijving van uw type wilt ontvangen.

Platform uitklappen en uitvouwen

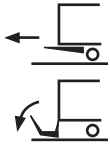

- Ontgrendel het platformslot (indien aanwezig).
- Zet de draaischakelaar **(30)** naar beneden en houd hem zo lang vast tot het platform uitgeklapt is.

  Het platform daalt om zonder belemmering te kunnen uitklappen.
- Zet tegelijkertijd de draaischakelaars **(27)** en **(29)** naar beneden en houd de schakelaars zo lang in deze stand tot het gevouwen platform naar het grondniveau daalt.
- Draag handschoenen om uw handen te beschermen.
- Trek met beide handen aan de handgreep om het vouwgedeelte van het platform uit te klappen.

Platform dalen

- Zet tegelijkertijd de draaischakelaars **(27)** en **(29)** naar beneden en houd de schakelaars zo lang in deze stand tot het platform de grond raakt en volledig op de grond zit.

  Zodra het platform de grond raakt, wordt het schuin gesteld en raakt volledig de grond.

Platform omhoog brengen

- Zet tegelijkertijd de draaischakelaars **(27)** en **(29)** naar boven en houd de schakelaars zo lang in deze stand tot het platform de laadvloer van het voertuig bereikt.

  Voordat het platform in de laadpositie wordt geplaatst, wordt het eerst in de horizontale of vooraf ingestelde positie gebracht.

Platform invouwen en inklappen

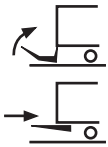

- Draag handschoenen om uw handen te beschermen.
- Trek met beide handen aan de handgreep om het vouwgedeelte van het platform in te klappen.
- Zet de draaischakelaar **(30)** naar boven en houd hem zo lang vast tot het platform volledig ingeklapt is. Let daarbij erop dat het platform zonder belemmering kan worden ingeklapt.

  Het gevouwen platform daalt of stijgt automatisch tot de optimale inklappositie bereikt is. Daarna wordt het platform op de eindstand geplaatst en vervolgens in de trilbescherming vergrendeld.
- Vergrendel het platformslot (indien aanwezig).

F

Bediening met 1-handsturing

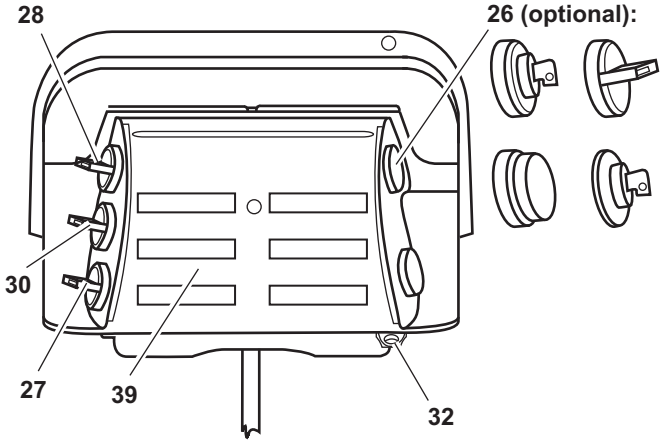

26 optioneel: Sleutelschakelaar, draaischakelaar, NOOD-STOP-knop, E30-sleutel

27 Draaischakelaar: Stijgen/dalen

28 Draaischakelaar: Openen/sluiten

30 Draaischakelaar: In- en uitklappen

32 Afsluitoog

39 Bedieningsplaatje

GEVAAR!

Gevaar voor ongevallen en letsel!

Als u niet rekening houdt met de aanwijzingen in het hoofdstuk "Algemeen bediening" bestaat risico voor letsel en materiële schade bij de bediening van de laadklep.

▶ Lees eerst het hoofdstuk "Algemene bediening" vanaf blz. 26 voordat u de laadklep bedient.

Aanwijzing: In deze handleiding wordt het standaard programma beschreven. Speciale programma's wijken af van deze beschrijving resp. hebben geavanceerde functies. Neem contact op met onze klantenservice als u een uitvoerige beschrijving van uw type wilt ontvangen.

Platform uitklappen en uitvouwen

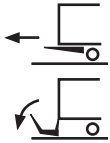

- Ontgrendel het platformslot (indien aanwezig).
- Zet de draaischakelaar **(27)** naar beneden en houd hem zo lang in deze positie tot het platform gedaald is.

  Het platform daalt om zonder belemmering te kunnen uitklappen.
- Zet de draaischakelaar **(30)** naar beneden en houd hem zo lang vast tot het platform volledig uitgeklapt is.
- Zet de draaischakelaar **(27)** naar beneden en houd hem zo lang vast tot het gevouwen platform de grond raakt.
- Draag handschoenen om uw handen te beschermen.
- Trek met beide handen aan de handgreep om het vouwgedeelte van het platform uit te klappen.

Platform dalen

- Zet de draaischakelaar **(27)** naar beneden en houd hem in deze stand tot het platform de grond raakt en volledig op de grond zit.

  Zodra het platform de grond raakt, wordt het schuin gesteld en raakt volledig de grond.

Platform omhoog brengen

- Zet de draaischakelaar **(27)** naar boven en houd hem zo lang vast tot het platform de laadvloer van het voertuig bereikt.

  Voordat het platform in de laadpositie wordt geplaatst, wordt het eerst in de horizontale of vooraf ingestelde positie gebracht.

Platform invouwen en inklappen

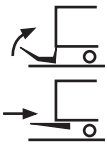

- Draag handschoenen om uw handen te beschermen.
- Trek met beide handen aan de handgreep om het vouwgedeelte van het platform in te klappen.
- Zet de draaischakelaar **(27)** naar boven en houd hem zo lang vast tot het platform de vloerhoogte bereikt.
- Zet de draaischakelaar **(30)** naar boven en houd hem zo lang vast tot het platform volledig ingeklapt is. Let daarbij erop dat het platform zonder belemmering kan worden ingeklapt.

- ▶ Zet de draaischakelaar **(27)** naar boven en houd hem zo lang vast tot het platform de trilbescherming bereikt.
- ▶ Vergrendel het platformslot (indien aanwezig).

F Bediening met 1-handsturing easy move®

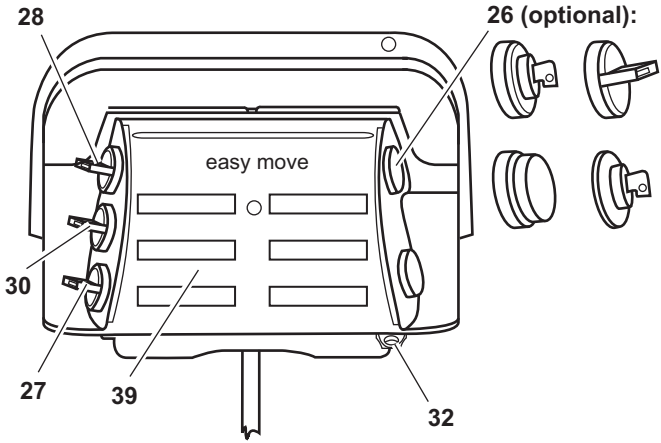

26 optioneel: Sleutelschakelaar, draaischakelaar, NOOD-STOP-knop, E30-sleutel

27 Draaischakelaar: Stijgen/dalen

28 Draaischakelaar: Openen/sluiten

30 Draaischakelaar: In- en uitklappen

32 Afsluitoog

39 Bedieningsplaatje

GEVAAR!

Gevaar voor ongevallen en letsel!

Als u niet rekening houdt met de aanwijzingen in het hoofdstuk "Algemeen bediening" bestaat risico voor letsel en materiële schade bij de bediening van de laadklep.

▶ Lees eerst het hoofdstuk "Algemene bediening" vanaf blz. 26 voordat u de laadklep bedient.

Aanwijzing: In deze handleiding wordt het standaard programma beschreven. Speciale programma's wijken af van deze beschrijving resp. hebben geavanceerde functies. Neem contact op met onze klantenservice als u een uitvoerige beschrijving van uw type wilt ontvangen.

Platform uitklappen en uitvouwen

- Ontgrendel het platformslot (indien aanwezig).
- Zet de draaischakelaar **(30)** naar beneden en houd hem zo lang vast tot het platform uitgeklapt is.

  Het platform daalt om zonder belemmering te kunnen uitklappen.

- Zet de draaischakelaar **(27)** naar beneden en houd hem zo lang vast tot het gevouwen platform de grond raakt.
- Draag handschoenen om uw handen te beschermen.
- Trek met beide handen aan de handgreep om het vouwgedeelte van het platform uit te klappen.

Platform dalen

- Zet de draaischakelaar **(27)** naar beneden en houd hem in deze stand tot het platform de grond raakt en volledig op de grond zit.

  Zodra het platform de grond raakt, wordt het schuin gesteld en raakt volledig de grond.

Platform omhoog brengen

- Zet de draaischakelaar **(27)** naar boven en houd hem zo lang vast tot het platform de laadvloer van het voertuig bereikt.

  Voordat het platform in de laadpositie wordt geplaatst, wordt het eerst in de horizontale of vooraf ingestelde positie gebracht.

Platform invouwen en inklappen

- Draag handschoenen om uw handen te beschermen.
- Trek met beide handen aan de handgreep om het vouwgedeelte van het platform in te klappen.

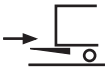

- Zet de draaischakelaar **(30)** naar boven en houd hem zo lang vast tot het platform volledig ingeklapt is. Let daarbij erop dat het platform zonder belemmering kan worden ingeklapt.

  Het gevouwen platform daalt of stijgt automatisch tot de optimale inklappositie bereikt is. Daarna wordt het platform tot de eindstand ingeklapt en vervolgens in de trilbescherming vergrendeld.

- Vergrendel het platformslot (indien aanwezig).

F

Bediening met 2-handsturing voor MBB R 1500 L FLAT

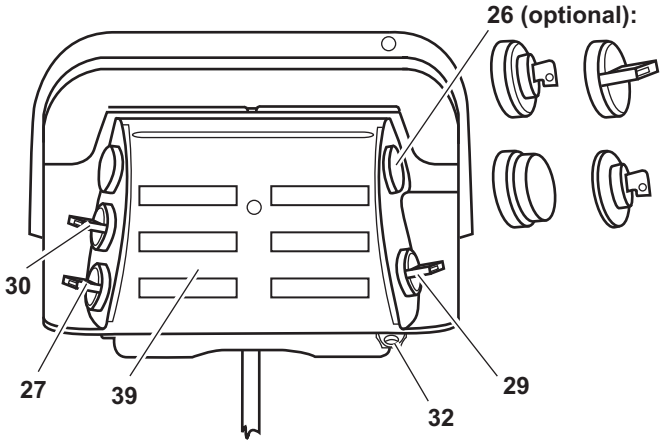

26 optioneel: Sleutelschakelaar, draaischakelaar, NOOD-STOP-knop, E30-sleutel

27 Draaischakelaar: Stijgen/dalen

29 Draaischakelaar: Extra knop

30 Draaischakelaar: In- en uitklappen

32 Afsluitoog

39 Bedieningsplaatje

GEVAAR!

Gevaar voor ongevallen en letsel!

Als u niet rekening houdt met de aanwijzingen in het hoofdstuk "Algemeen bediening" bestaat risico voor letsel en materiële schade bij de bediening van de laadklep.

▶ Lees eerst het hoofdstuk "Algemene bediening" vanaf blz. 26 voordat u de laadklep bedient.

Aanwijzing: In deze handleiding wordt het standaard programma beschreven. Speciale programma's wijken af van deze beschrijving resp. hebben geavanceerde functies. Neem contact op met onze klantenservice als u een uitvoerige beschrijving van uw type wilt ontvangen.

Platform uitklappen en uitvouwen

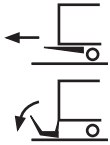

- Ontgrendel het platformslot (indien aanwezig).
- Zet tegelijkertijd de draaischakelaars **(27)** en **(29)** naar beneden en houd de schakelaars zo lang in deze stand tot het platform gedaald is.

  Het platform daalt om zonder belemmering te kunnen uitklappen.
- Zet de draaischakelaar **(30)** naar beneden en houd hem zo lang vast tot het platform volledig uitgeklapt is.
- Zet tegelijkertijd de draaischakelaars **(27)** en **(29)** naar beneden en houd de schakelaars zo lang in deze stand tot het gevouwen platform naar het grondniveau daalt.
- Draag handschoenen om uw handen te beschermen.
- Trek met beide handen aan de handgreep om het vouwgedeelte van het platform uit te klappen.

Platform dalen

- Zet tegelijkertijd de draaischakelaars **(27)** en **(29)** naar beneden en houd de schakelaars zo lang in deze stand tot het platform de grond raakt en volledig op de grond zit.

Platform omhoog brengen

- Zet tegelijkertijd de draaischakelaars **(27)** en **(29)** naar boven en houd de schakelaars zo lang in deze stand tot het platform de laadvloer van het voertuig bereikt.

Platform invouwen en inklappen

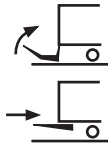

- Draag handschoenen om uw handen te beschermen.
- Trek met beide handen aan de handgreep om het vouwgedeelte van het platform in te klappen.
- Vergrendel het platformslot (indien aanwezig).
- Zet tegelijkertijd de draaischakelaars **(27)** en **(29)** naar boven en houd de schakelaars zo lang in deze stand tot het platform de vloerhoogte bereikt.
- Zet de draaischakelaar **(30)** naar boven en houd hem zo lang vast tot het platform volledig ingeklapt is. Let daarbij erop dat het platform zonder belemmering kan worden ingeklapt.
- Zet tegelijkertijd de draaischakelaars **(27)** en **(29)** naar boven en houd de schakelaars zo lang in deze stand tot het platform de trilbescherming bereikt.

F

Bediening met 1-handsturing voor MBB R 1500 L FLAT

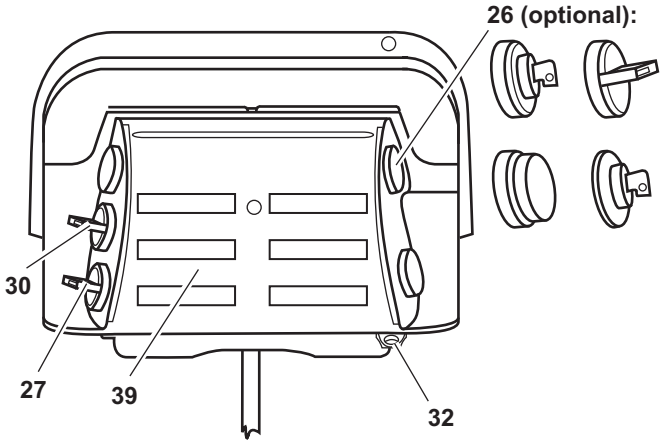

26 optioneel: Sleutelschakelaar, draaischakelaar, NOOD-STOP-knop, E30-sleutel

27 Draaischakelaar: Stijgen/dalen

30 Draaischakelaar: In- en uitklappen

32 Afsluitoog

39 Bedieningsplaatje

GEVAAR!

Gevaar voor ongevallen en letsel!

Als u niet rekening houdt met de aanwijzingen in het hoofdstuk "Algemeen bediening" bestaat risico voor letsel en materiële schade bij de bediening van de laadklep.

▶ Lees eerst het hoofdstuk "Algemene bediening" vanaf blz. 26 voordat u de laadklep bedient.

Aanwijzing: In deze handleiding wordt het standaard programma beschreven. Speciale programma's wijken af van deze beschrijving resp. hebben geavanceerde functies. Neem contact op met onze klantenservice als u een uitvoerige beschrijving van uw type wilt ontvangen.

Platform uitklappen en uitvouwen

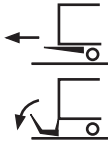

- ▶ Ontgrendel het platformslot (indien aanwezig).
- ▶ Zet de draaischakelaar **(27)** naar beneden en houd hem zo lang in deze positie tot het platform gedaald is.

  Het platform daalt om zonder belemmering te kunnen uitklappen.
- ▶ Zet de draaischakelaar **(30)** naar beneden en houd hem zo lang vast tot het platform volledig uitgeklapt is.
- ▶ Zet de draaischakelaar **(27)** naar beneden en houd hem zo lang vast tot het gevouwen platform de grond raakt.
- ▶ Draag handschoenen om uw handen te beschermen.
- ▶ Trek met beide handen aan de handgreep om het vouwgedeelte van het platform uit te klappen.

Platform dalen

- ▶ Zet de draaischakelaar **(27)** naar beneden en houd hem in deze stand tot het platform de grond raakt en volledig op de grond zit.

Platform omhoog brengen

- ▶ Zet de draaischakelaar **(27)** naar boven en houd hem zo lang vast tot het platform de laadvloer van het voertuig bereikt.

Platform invouwen en inklappen

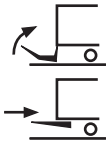

- ▶ Draag handschoenen om uw handen te beschermen.
- ▶ Trek met beide handen aan de handgreep om het vouwgedeelte van het platform in te klappen.
- ▶ Zet de draaischakelaar **(27)** naar boven en houd hem zo lang vast tot het platform de vloerhoogte bereikt.
- ▶ Zet de draaischakelaar **(30)** naar boven en houd hem zo lang vast tot het platform volledig ingeklapt is. Let daarbij erop dat het platform zonder belemmering kan worden ingeklapt.
- ▶ Zet de draaischakelaar **(27)** naar boven en houd hem zo lang vast tot het platform de trilbescherming bereikt.
- ▶ Vergrendel het platformslot (indien aanwezig).

G Bediening met 2-handsturing voor MBB R 1500 SH - R 2000 LH (platform dubbel gevouwen met dwarsprofiel)

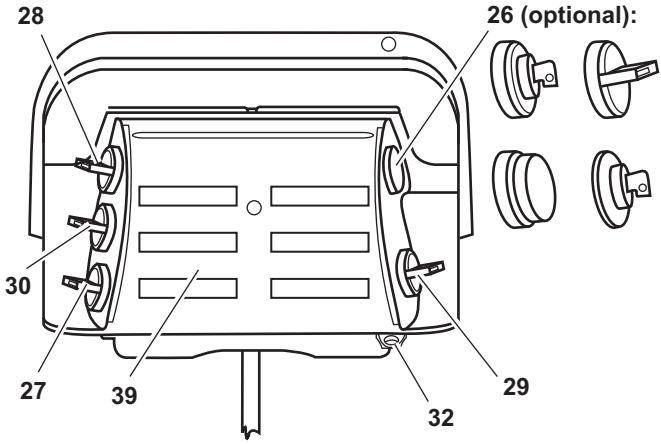

26 optioneel: Sleutelschakelaar, draaischakelaar, NOOD-STOP-knop, E30-sleutel

27 Draaischakelaar: Stijgen/dalen

28 Draaischakelaar: Openen/sluiten

29 Draaischakelaar: Extra knop

30 Draaischakelaar: In- en uitklappen

32 Afsluitoog

39 Bedieningsplaatje

GEVAAR!

Gevaar voor ongevallen en letsel!

Als u niet rekening houdt met de aanwijzingen in het hoofdstuk "Algemeen bediening" bestaat risico voor letsel en materiële schade bij de bediening van de laadklep.

▶ Lees eerst het hoofdstuk "Algemene bediening" vanaf blz. 26 voordat u de laadklep bedient.

Aanwijzing: In deze handleiding wordt het standaard programma beschreven. Speciale programma's wijken af van deze beschrijving resp. hebben geavanceerde functies. Neem contact op met onze klantenservice als u een uitvoerige beschrijving van uw type wilt ontvangen.

Platform uitklappen en uitvouwen

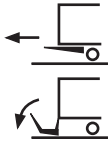

- ▶ Ontgrendel het platformslot (indien aanwezig).
- ▶ Zet de draaischakelaar **(30)** naar beneden en houd hem zo lang vast tot het platform een keer uitgevouwen is.

  Het platform daalt gering en wordt vervolgens uitgeklapt. Daarna daalt het platform tot het grondniveau en wordt een keer uitgevouwen.
- ▶ Draag handschoenen om uw handen te beschermen.
- ▶ Trek met beide handen aan de handgreep om het vouwgedeelte van het platform uit te klappen.

Platform omhoog brengen

- ▶ Zet tegelijkertijd de draaischakelaars **(27)** en **(29)** naar boven en houd de schakelaars zo lang in deze stand tot het platform de laadvloer van het voertuig bereikt.

  Voordat het platform in de laadpositie wordt geplaatst, wordt het eerst in de horizontale of vooraf ingestelde positie gebracht.

Platform dalen

- ▶ Zet tegelijkertijd de draaischakelaars **(27)** en **(29)** naar beneden en houd de schakelaars zo lang in deze stand tot het platform de grond raakt en volledig op de grond zit.

  Zodra het platform de grond raakt, wordt het schuin gesteld en raakt volledig de grond.

BDF-positie instellen

- ▶ Zet tegelijkertijd de draaischakelaars **(27)** en **(29)** naar boven en houd de schakelaars zo lang in deze stand tot het platform de laadvloer van het voertuig bereikt.
- ▶ Zet de draaischakelaar **(30)** naar beneden en houd hem zo lang vast tot het platform in de laadpositie geplaatst is.
- ▶ Verplaats de loper op de rijrail tot de buitenste initiator wordt gedempt.

BDF-positie aansturen

- ▶ Zet tegelijkertijd de draaischakelaars **(27)** en **(29)** naar boven en houd de schakelaars zo lang in deze stand tot het torsieframe de horizontale positie bereikt.
- ▶ Zet de draaischakelaar **(30)** naar boven.

  Het platform stuurt de ingestelde BDF-positie aan.
- ▶ Zet tegelijkertijd de draaischakelaars **(27)** en **(29)** naar boven en houd de schakelaars zo lang in deze stand tot het platform de laadpositie bereikt.

Platform invouwen en inklappen

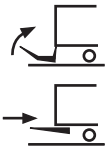

- ▶ Zet tegelijkertijd de draaischakelaars **(27)** en **(29)** naar beneden en houd de schakelaars zo lang in deze stand tot het platform de grond raakt.
- ▶ Draag handschoenen om uw handen te beschermen.
- ▶ Trek met beide handen aan de handgreep om het vouwgedeelte van het platform in te klappen.
- ▶ Vergrendel het platformslot (indien aanwezig).
- ▶ Zet de draaischakelaar **(30)** naar boven en houd hem zo lang vast tot het platform de trilbescherming bereikt.

  Het platform klapt automatisch uit en daalt dan i de inklappositie. Daarna wordt het platform volledig ingeklapt en in de trilbescherming vergrendeld.

G Bediening met 2-handsturing voor MBB R 750 SM - R 2000 LM (platform dubbel gevouwen zonder dwarsprofiel)

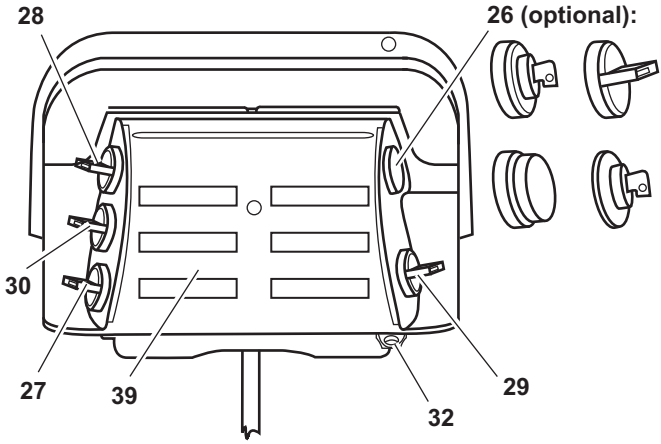

26 optioneel: Sleutelschakelaar, draaischakelaar, NOOD-STOP-knop, E30-sleutel

27 Draaischakelaar: Stijgen/dalen

28 Draaischakelaar: Openen/sluiten

29 Draaischakelaar: Extra knop

30 Draaischakelaar: In- en uitklappen

32 Afsluitoog

39 Bedieningsplaatje

GEVAAR!

Gevaar voor ongevallen en letsel!

Als u niet rekening houdt met de aanwijzingen in het hoofdstuk "Algemeen bediening" bestaat risico voor letsel en materiële schade bij de bediening van de laadklep.

▶ Lees eerst het hoofdstuk "Algemene bediening" vanaf blz. 26 voordat u de laadklep bedient.

Aanwijzing: In deze handleiding wordt het standaard programma beschreven. Speciale programma's wijken af van deze beschrijving resp. hebben geavanceerde functies. Neem contact op met onze klantenservice als u een uitvoerige beschrijving van uw type wilt ontvangen.

Platform uitklappen en uitvouwen

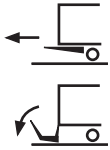

- Ontgrendel het platformslot (indien aanwezig).
- Zet de draaischakelaar **(30)** naar beneden en houd hem zo lang in deze stand tot het platform de verticale positie bereikt.

  Het platform daalt gering en wordt vervolgens uitgeklapt. Daarna daalt het platform tot het grondniveau en draait bijna in de verticale positie.
- Draag handschoenen om uw handen te beschermen.
- Draai het platform met beide handen ca. 20° naar voren.
- Zet de draaischakelaar **(30)** naar beneden en houd hem zo lang vast tot het platform de grond raakt.

  Het platform daalt naar het grondniveau en wordt vervolgens een keer uitgeklapt.
- Draag handschoenen om uw handen te beschermen.
- Trek met beide handen aan de handgreep om het tweede vouwgedeelte van het platform uit te klappen.

Platform omhoog brengen

- Zet tegelijkertijd de draaischakelaars **(27)** en **(29)** naar boven en houd de schakelaars zo lang in deze stand tot het platform de laadvloer van het voertuig bereikt.

  Voordat het platform in de laadpositie wordt geplaatst, wordt het eerst in de horizontale of vooraf ingestelde positie gebracht.

Platform dalen

- Zet tegelijkertijd de draaischakelaars **(27)** en **(29)** naar beneden en houd de schakelaars zo lang in deze stand tot het platform de grond raakt en volledig op de grond zit.

  Zodra het platform de grond raakt, wordt het schuin gesteld en raakt volledig de grond.

BDF-positie instellen

- ▶ Zet tegelijkertijd de draaischakelaars **(27)** en **(29)** naar boven en houd de schakelaars zo lang in deze stand tot het platform de laadvloer van het voertuig bereikt.
- ▶ Zet de draaischakelaar **(30)** naar beneden en houd hem zo lang vast tot het platform in de laadstand geplaatst is.
- ▶ Verplaats de loper op de rijrail tot de buitenste initiator wordt gedempt.

BDF-positie aansturen

- ▶ Zet tegelijkertijd de draaischakelaars **(27)** en **(29)** naar boven en houd de schakelaars zo lang in deze stand tot het torsieframe de horizontale positie bereikt.
- ▶ Zet de draaischakelaar **(30)** naar boven.

  Het platform stuurt de ingestelde BDF-positie aan.
- ▶ Zet tegelijkertijd de draaischakelaars **(27)** en **(29)** naar boven en houd de schakelaars zo lang in deze stand tot het platform de laadpositie bereikt.

Platform invouwen en inklappen

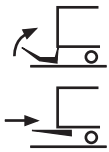

- ▶ Zet tegelijkertijd de draaischakelaars **(27)** en **(29)** naar beneden en houd de schakelaars zo lang in deze stand tot het platform de grond raakt.
- ▶ Draag handschoenen om uw handen te beschermen.
- ▶ Klap de overrijdplaat in (indien aanwezig).
- ▶ Trek met beide handen aan de handgreep om het vouwgedeelte van het platform in te klappen.
- ▶ Zet de draaischakelaar **(30)** naar boven en houd hem zo lang vast tot het platform de verticale positie bereikt.
- ▶ Buig het platform met beide handen ca. 20° naar beneden.
- ▶ Zet de draaischakelaar **(30)** naar boven en houd hem zo lang vast tot het platform de trilbescherming bereikt.

  Nadat het platform automatisch uitgeklapt is wordt het vervolgens in de trilbescherming vergrendeld.
- ▶ Vergrendel het platformslot (indien aanwezig).

G Bediening met 2-handsturing voor MBB R 750 SM - R 2000 LM (platform dubbel gevouwen met dwarsprofiel)

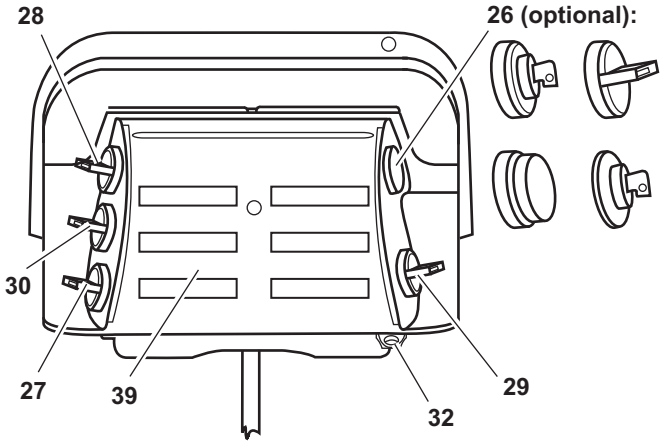

26 optioneel: Sleutelschakelaar, draaischakelaar, NOOD-STOP-knop, E30-sleutel

27 Draaischakelaar: Stijgen/dalen

28 Draaischakelaar: Openen/sluiten

29 Draaischakelaar: Extra knop

30 Draaischakelaar: In- en uitklappen

32 Afsluitoog

39 Bedieningsplaatje

GEVAAR!

Gevaar voor ongevallen en letsel!

Als u niet rekening houdt met de aanwijzingen in het hoofdstuk "Algemeen bediening" bestaat risico voor letsel en materiële schade bij de bediening van de laadklep.

▶ Lees eerst het hoofdstuk "Algemene bediening" vanaf blz. 26 voordat u de laadklep bedient.

Aanwijzing: In deze handleiding wordt het standaard programma beschreven. Speciale programma's wijken af van deze beschrijving resp. hebben geavanceerde functies. Neem contact op met onze klantenservice als u een uitvoerige beschrijving van uw type wilt ontvangen.

Platform uitklappen en uitvouwen

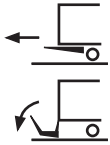

- ▶ Ontgrendel het platformslot (indien aanwezig).
- ▶ Zet tegelijkertijd de draaischakelaars **(27)** en **(29)** naar beneden en houd de schakelaars zo lang in deze stand tot het platform gedaald is.

  Het platform daalt om zonder belemmering te kunnen uitklappen.
- ▶ Zet de draaischakelaar **(30)** naar beneden en houd hem zo lang vast tot het platform volledig uitgeklapt is.
- ▶ Zet tegelijkertijd de draaischakelaars **(27)** en **(29)** naar beneden en houd de schakelaars zo lang in deze stand tot het gevouwen platform naar het grondniveau daalt.
- ▶ Draag handschoenen om uw handen te beschermen.
- ▶ Grijp de platformrand met beide handen om het platform naar achteren uit te klappen.
- ▶ Trek met beide handen aan het vouwgedeelte van het platform om het naar achteren uit te klappen.

Platform dalen

- ▶ Zet tegelijkertijd de draaischakelaars **(27)** en **(29)** naar beneden en houd de schakelaars zo lang in deze stand tot het platform de grond raakt en volledig op de grond zit.

  Zodra het platform de grond raakt, wordt het schuin gesteld en raakt volledig de grond.

Platform omhoog brengen

- ▶ Zet tegelijkertijd de draaischakelaars **(27)** en **(29)** naar boven en houd de schakelaars zo lang in deze stand tot het platform de laadvloer van het voertuig bereikt.

  Voordat het platform in de laadpositie wordt geplaatst, wordt het eerst in de horizontale of vooraf ingestelde positie gebracht.

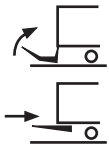

Platform invouwen en inklappen

- ▶ Draag handschoenen om uw handen te beschermen.
- ▶ Grijp de platformrand met beide handen om het platform in te klappen.
- ▶ Trek met beide handen aan het vouwgedeelte van het platform om het in te klappen.
- ▶ Vergrendel het platformslot (indien aanwezig).
- ▶ Draai het platform aan de rol op de statiefbuis.
- ▶ Zet tegelijkertijd de draaischakelaars **(27)** en **(29)** naar boven en houd de schakelaars zo lang in deze stand tot het platform de vloerhoogte bereikt.
- ▶ Zet de draaischakelaar **(30)** naar boven en houd hem zo lang vast tot het platform volledig ingeklapt is. Let daarbij erop dat het platform zonder belemmering kan worden ingeklapt.

Zet tegelijkertijd de draaischakelaars **(27)** en **(29)** naar boven en houd de schakelaars zo lang in deze stand tot het platform de trilbescherming bereikt.

K Bediening met 2-handsturing

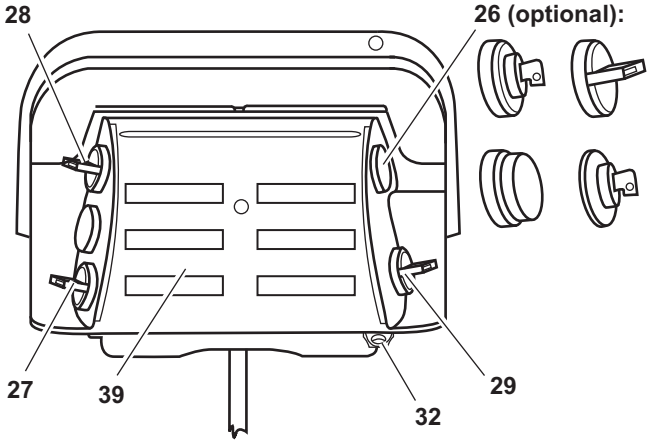

26 optioneel: Sleutelschakelaar, draaischakelaar, Noodstopknop, E30-sleutel

27 Draaischakelaar: Heffen/neerlaten

28 Draaischakelaar: Openen/sluiten

29 Draaischakelaar: Extra knop

32 Afsluitoog

39 Bedieningsplaatje

GEVAAR!

Gevaar voor ongevallen en letsel!

Als u niet rekening houdt met de aanwijzingen in het hoofdstuk "Algemene bediening" bestaat risico voor letsel en materiële schade bij de bediening van de laadklep.

▶ Lees eerst het hoofdstuk "Algemene bediening" vanaf blz. 26, voordat u de laadklep bedient.

Aanwijzing: In deze handleiding wordt het standaard programma beschreven. Speciale programma's wijken af van deze beschrijving resp. hebben geavanceerde functies. Neem contact op met onze klantenservice als u een uitvoerige beschrijving van uw type wilt ontvangen.

Het platform uitvouwen

- ▶ Ontgrendel het platformslot (indien aanwezig).
- ▶ Zet tegelijkertijd de draaischakelaars **(27)** en **(29)** naar beneden en houd de schakelaars zo lang in deze stand tot het platform bijna de verticale positie bereikt.

  Het platform daalt gering en draait vervolgens via de omkeerrol bijna in de verticale positie.
- ▶ Draag handschoenen om uw handen te beschermen.
- ▶ Trek met beide handen aan de handgreep om het platform naar achteren uit te klappen.
- ▶ Zet tegelijkertijd de draaischakelaars **(28)** en **(29)** naar beneden en houd de schakelaars zo lang in deze stand tot het platform de horizontale positie bereikt.
- ▶ Klap het vouwgedeelte van het platform met beide handen in de werkstand.

Platform neerlaten

- ▶ Zet tegelijkertijd de draaischakelaars **(27)** en **(29)** naar beneden en houd de schakelaars zo lang in deze stand tot het platform de grond raakt.

  Zodra het platform de grond raakt, wordt het schuin gesteld en raakt volledig de grond.

Platform omhoog brengen

- ▶ Zet tegelijkertijd de draaischakelaars **(27)** en **(29)** naar boven en houd de schakelaars in deze stand tot het platform de laadpositie bereikt.

Platform invouwen

- ▶ Waarborg dat het platform in horizontale stand op de grond zit.
- ▶ Draag handschoenen om uw handen te beschermen.
- ▶ Klap het vouwgedeelte van het platform met beide handen uit de werkstand zodat het op het vaststaande gedeelte van het platform zit.
- ▶ Zet tegelijkertijd de draaischakelaars **(28)** en **(29)** naar boven en houd de schakelaars zo lang in deze stand tot het platform de verticale positie bereikt.
- ▶ Draag handschoenen om uw handen te beschermen.
- ▶ Druk het platform met beide handen tegen de omkeerrol.

- ▶ Zet tegelijkertijd de draaischakelaars **(27)** en **(29)** naar boven en houd de schakelaars zo lang in deze stand tot het platform de transportpositie bereikt.
- ▶ Vergrendel het platformslot (indien aanwezig).

K Bediening met 1-handsturing

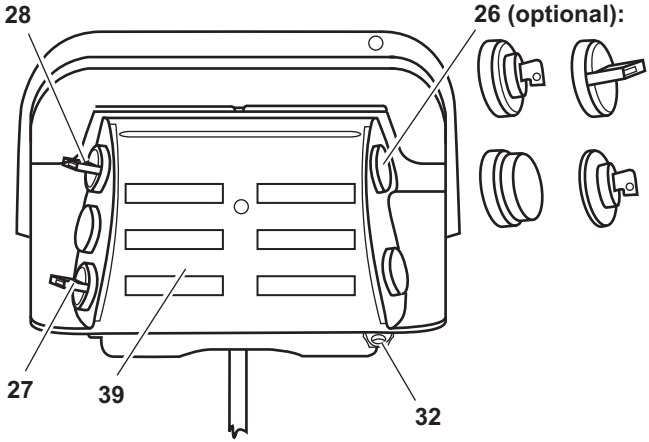

26 optioneel: Sleutelschakelaar, draaischakelaar, Noodstopknop, E30-sleutel

27 Draaischakelaar: Heffen/neerlaten

28 Draaischakelaar: Openen/sluiten

32 Afsluitoog

39 Bedieningsplaatje

GEVAAR!

Gevaar voor ongevallen en letsel!

Als u niet rekening houdt met de aanwijzingen in het hoofdstuk "Algemene bediening" bestaat risico voor letsel en materiële schade bij de bediening van de laadklep.

▶ Lees eerst het hoofdstuk "Algemene bediening" vanaf blz. 26, voordat u de laadklep bedient.

Aanwijzing: In deze handleiding wordt het standaard programma beschreven. Speciale programma's wijken af van deze beschrijving resp. hebben geavanceerde functies. Neem contact op met onze klantenservice als u een uitvoerige beschrijving van uw type wilt ontvangen.

Het platform uitvouwen

- ▶ Ontgrendel het platformslot (indien aanwezig).
- ▶ Zet de draaischakelaar **(27)** naar beneden en houd hem zo lang in deze stand tot het platform de verticale positie bereikt.

  Het platform daalt gering en draait vervolgens via de omkeerrol bijna in de verticale positie.
- ▶ Draag handschoenen om uw handen te beschermen.
- ▶ Trek met beide handen aan de handgreep om het platform naar achteren uit te klappen.
- ▶ Zet de draaischakelaar **(28)** naar beneden en houd hem zo lang in deze stand tot het platform de horizontale positie bereikt.
- ▶ Klap het vouwgedeelte van het platform met beide handen in de werkstand.

Platform omhoog brengen

- ▶ Zet de draaischakelaar **(27)** naar boven en houd deze zo lang vast tot het platform de laadpositie bereikt.

Platform neerlaten

- ▶ Zet de draaischakelaar **(27)** naar beneden en houd deze zo lang vast tot het platform op de grond zit.

  Zodra het platform de grond raakt, wordt het schuin gesteld en raakt volledig de grond.

Platform invouwen

- ▶ Waarborg dat het platform in horizontale stand op de grond zit.
- ▶ Draag handschoenen om uw handen te beschermen.
- ▶ Klap het vouwgedeelte van het platform met beide handen uit de werkstand zodat het op het vaststaande gedeelte van het platform zit.
- ▶ Zet de draaischakelaar **(28)** naar boven en houd hem zo lang in deze stand tot het platform de verticale positie bereikt.

  Het platform draait van de horizontale in de verticale stand.
- ▶ Draag handschoenen om uw handen te beschermen.
- ▶ Druk het platform met beide handen tegen de omkeerrol.

- ▶ Zet de draaischakelaar **(27)** naar boven en houd hem zo lang vast tot het platform de transportpositie bereikt.
- ▶ Vergrendel het platformslot (indien aanwezig).

B L M

Bediening met 2-handsturing

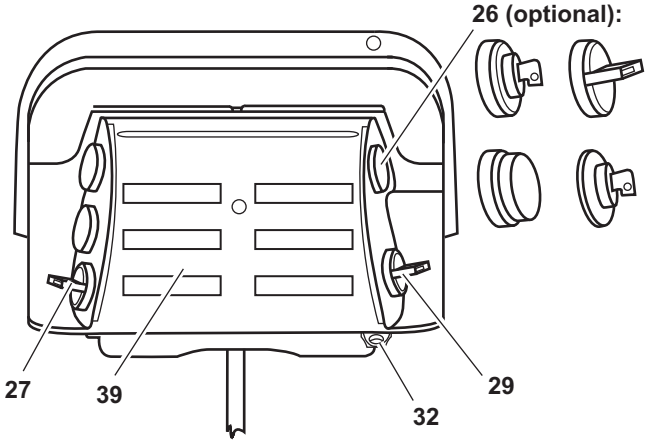

26 optioneel: Sleutelschakelaar, draaischakelaar, Noodstopknop, E30-sleutel

27 Draaischakelaar: Heffen/neerlaten

29 Draaischakelaar: Extra knop

32 Afsluitoog

39 Bedieningsplaatje

GEVAAR!

Gevaar voor ongevallen en letsel!

Als u niet rekening houdt met de aanwijzingen in het hoofdstuk "Algemene bediening" bestaat risico voor letsel en materiële schade bij de bediening van de laadklep.

▶ Lees eerst het hoofdstuk "Algemene bediening" vanaf blz. 26, voordat u de laadklep bedient.

Aanwijzing: In deze handleiding wordt het standaard programma beschreven. Speciale programma's wijken af van deze beschrijving resp. hebben geavanceerde functies. Neem contact op met onze klantenservice als u een uitvoerige beschrijving van uw type wilt ontvangen.

Het platform uitvouwen

- ▶ Ontgrendel het platformslot (indien aanwezig).
- ▶ Zet tegelijkertijd de draaischakelaars **(27)** en **(29)** naar beneden en houd de schakelaars zo lang in deze stand tot het platform op de grond zit.
- ▶ Draag handschoenen om uw handen te beschermen.
- ▶ Trek met beide handen aan de handgreep om het vouwgedeelte van het platform uit te klappen.

Platform omhoog brengen

- ▶ Zet tegelijkertijd de draaischakelaars **(27)** en **(29)** naar boven en houd de schakelaars zo lang in deze stand tot het platform de laadpositie bereikt.

  Het platform draait in de horizontale of de vooraf ingestelde positie en stijgt dan.

Platform neerlaten

- ▶ Zet tegelijkertijd de draaischakelaars **(27)** en **(29)** naar beneden en houd de schakelaars zo lang in deze stand tot het platform op de grond zit.

  Zodra het platform de grond raakt, wordt het schuin gesteld en raakt volledig de grond.

Platform invouwen

- ▶ Waarborg dat het platform in horizontale stand op de grond zit.
- ▶ Draag handschoenen om uw handen te beschermen.
- ▶ Klap het vouwgedeelte van het platform met beide handen uit de werkstand zodat het op het vaststaande gedeelte van het platform zit.
- ▶ Vergrendel het platformslot (indien aanwezig).
- ▶ Draai het platform aan de rol op de statiefbuis.
- ▶ Zet tegelijkertijd de draaischakelaars **(27)** en **(29)** naar boven en houd de schakelaars zo lang in deze stand tot het platform onder het voertuig zit.

  Het platform heft zich en draait onder het voertuig.

B L M

Bediening met 1-handsturing

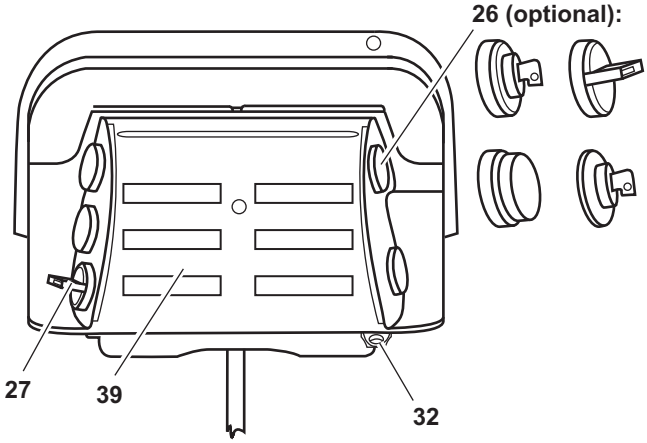

26 optioneel: Sleutelschakelaar, draaischakelaar, Noodstopknop, E30-sleutel

27 Draaischakelaar: Heffen/neerlaten

32 Afsluitoog

39 Bedieningsplaatje

GEVAAR!

Gevaar voor ongevallen en letsel!

Als u niet rekening houdt met de aanwijzingen in het hoofdstuk "Algemene bediening" bestaat risico voor letsel en materiële schade bij de bediening van de laadklep.

▶ Lees eerst het hoofdstuk "Algemene bediening" vanaf blz. 26, voordat u de laadklep bedient.

Aanwijzing: In deze handleiding wordt het standaard programma beschreven. Speciale programma's wijken af van deze beschrijving resp. hebben geavanceerde functies. Neem contact op met onze klantenservice als u een uitvoerige beschrijving van uw type wilt ontvangen.

Het platform uitvouwen

- ▶ Ontgrendel het platformslot (indien aanwezig).
- ▶ Zet de draaischakelaar **(27)** naar beneden en houd deze zo lang vast tot het platform op de grond zit.
- ▶ Draag handschoenen om uw handen te beschermen.
- ▶ Trek met beide handen aan de handgreep om het vouwgedeelte van het platform uit te klappen.

Platform omhoog brengen

- ▶ Zet de draaischakelaar **(27)** naar boven en houd hem zo lang vast tot het platform de laadpositie bereikt.

  Het platform draait in de horizontale of de vooraf ingestelde positie en stijgt dan.

Platform neerlaten

- ▶ Zet de draaischakelaar **(27)** naar beneden en houd hem zo lang vast tot het platform op de grond zit.

  Zodra het platform de grond raakt, wordt het schuin gesteld en raakt volledig de grond.

Platform invouwen

- ▶ Waarborg dat het platform in horizontale stand op de grond zit.
- ▶ Draag handschoenen om uw handen te beschermen.
- ▶ Klap het vouwgedeelte van het platform met beide handen uit de werkstand zodat het op het vaststaande gedeelte van het platform zit.
- ▶ Vergrendel het platformslot (indien aanwezig).
- ▶ Draai het platform aan de rol op de statiefbuis.
- ▶ Zet de draaischakelaar **(27)** naar boven en houd hem zo lang vast tot het platform onder het voertuig gedraaid is.

  Het platform heft zich en draait onder het voertuig.

M

Bediening F 600 L

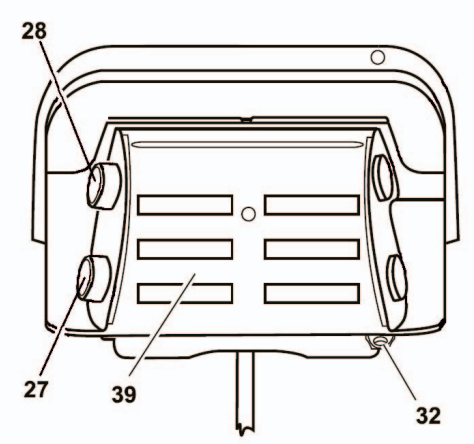

27 Drukschakelaar: Neerlaten

28 Drukschakelaar: Heffen

32 Afsluitoog

39 Bedieningsplaatje

GEVAAR!

Gevaar voor ongevallen en letsel!

Als u niet rekening houdt met de aanwijzingen in het hoofdstuk "Algemene bediening" bestaat risico voor letsel en materiële schade bij de bediening van de laadklep.

▶ Lees eerst het hoofdstuk "Algemene bediening" vanaf blz. 26, voordat u de laadklep bedient.

Het platform uitvouwen

- ▶ Ontgrendel het platformslot (indien aanwezig).
- ▶ Druk op de draaischakelaar **(27)** en houd deze zo lang in positie tot het platform de grond raakt.
- ▶ Draag handschoenen om uw handen te beschermen.
- ▶ Trek met beide handen aan de handgreep om het vouwgedeelte van het platform uit te klappen.

Platform omhoog brengen

- ▶ Druk op de draaischakelaar **(28)** en houd deze zo lang in positie tot het platform de laadpositie heeft bereikt.

  Het platform draait in de horizontale of de vooraf ingestelde positie en stijgt dan.

Platform neerlaten

- ▶ Druk op de draaischakelaar **(27)** en houd hem zo lang in positie tot het platform de grond raakt.

  Zodra het platform de grond raakt, wordt het schuin gesteld en raakt volledig de grond.

Platform invouwen

- ▶ Waarborg dat het platform in horizontale stand op de grond zit.
- ▶ Draag handschoenen om uw handen te beschermen.
- ▶ Klap het vouwgedeelte van het platform met beide handen uit de werkstand zodat het op het vaststaande gedeelte van het platform zit.
- ▶ Vergrendel het platformslot (indien aanwezig).
- ▶ Draai het platform aan de rol op de statiefbuis.
- ▶ Druk op de draaischakelaar **(28)** en houd deze zo lang in positie tot het platform onder het voertuig gedraaid is.

  Het platform heft zich en draait onder het voertuig.

B M

Bediening met 1-handsturing

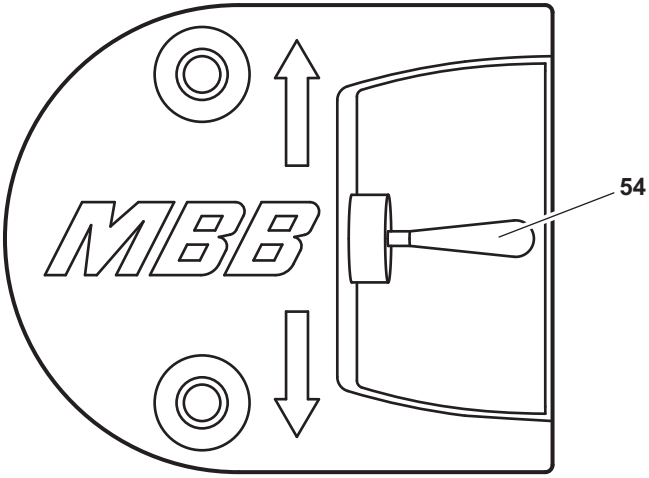

54 Tuimelschakelaar

GEVAAR!

Gevaar voor ongevallen en letsel!

Als u niet rekening houdt met de aanwijzingen in het hoofdstuk "Algemene bediening" bestaat risico voor letsel en materiële schade bij de bediening van de laadklep.

▶ Lees eerst het hoofdstuk "Algemene bediening" vanaf blz. 26, voordat u de laadklep bedient.

Het platform uitvouwen

- ▶ Ontgrendel het platformslot (indien aanwezig).
- ▶ Zet de tuimelschakelaar **(54)** naar beneden en houd hem zo lang vast tot het torsieframe de grond raakt.
- ▶ Draag handschoenen om uw handen te beschermen.
- ▶ Trek met beide handen aan de handgreep om het platform in de horizontale positie te draaien.
- ▶ Trek met beide handen aan de handgreep om het vouwgedeelte van het platform uit te klappen.

Platform neerlaten

- ▶ Zet de tuimelschakelaar **(54)** naar beneden en houd hem zo lang in deze stand tot het dalende platform de schuinstelpositie bereikt.

Platform omhoog brengen

- ▶ Zet de tuimelschakelaar **(54)** naar boven en houd deze zo lang ingedrukt tot het platform met toenemende hoogte de laadpositie heeft bereikt.

Platform invouwen

- ▶ Waarborg dat het platform in horizontale stand op de grond zit.
- ▶ Draag handschoenen om uw handen te beschermen.
- ▶ Klap het platformkopstuk op het platform.
- ▶ Vergrendel het platformslot (indien aanwezig).
- ▶ Draai het platform aan de rol op de statiefbuis.

V Bediening via twee handkabelschakelaars met telkens drie drukknoppen

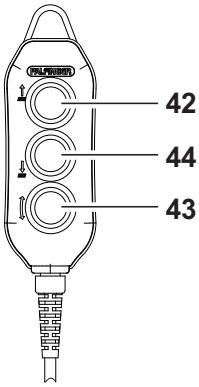

Handkabelschakelaar 1

42	Drukknop: Platform heffen
43+42	Drukknop: Platform sluiten
44	Drukknop: Platform neerlaten
43+44	Drukknop: Platform openen

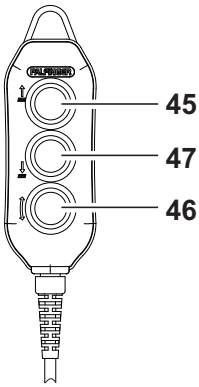

Handkabelschakelaar 2

45	Drukknop: Platform heffen
46+45	Drukknop: Overrijdbrug invouwen
47	Drukknop: Platform neerlaten
46+47	Drukknop: Overrijdbrug uitvouwen

Aanwijzing: Sinds mei 2019 wordt de weergegeven handkabelschakelaar gebruikt. Let op: Oudere modellen van de handkabelschakelaar hebben een andere toewijzing van de toetsen.

Handkabelschakelaar 1
(model tot mei 2019)

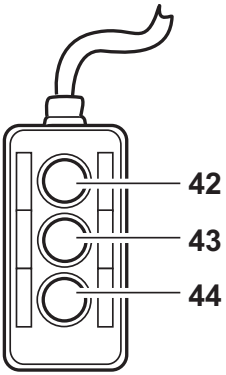

42 Drukknop: Platform heffen

43+42 Drukknop: Platform sluiten

44 Drukknop: Platform neerlaten

43+44 Drukknop: Platform openen

Handkabelschakelaar 2
(model tot mei 2019)

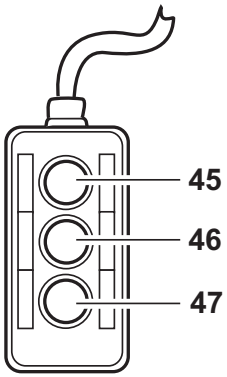

45 Drukknop: Platform heffen

46+45 Drukknop: Overrijdbrug invouwen

47 Drukknop: Platform neerlaten

46+47 Drukknop: Overrijdbrug uitvouwen

GEVAAR!

Gevaar voor ongevallen en letsel!

Als u geen rekening houdt met de aanwijzingen in het hoofdstuk "Algemene bediening" bestaat risico voor letsel en materiële schade bij de bediening van de verticale lift.

▶ Lees eerst het hoofdstuk "Algemene bediening" vanaf pag. 26, voor u de verticale lift gaat bedienen.

GEVAAR!

Gevaar van kneuzingen door verkeerde bedieningspositie!

Indien de gebruiker tijdens de bediening op de verkeerde positie staat en de volgende instructies niet in acht neemt, bestaat gevaar voor letsel en materiële schade.

- ▶ Bedien het platform met de handkabelschakelaar alleen vanuit de gemarkeerde bedieningsposities (zie onderstaande afbeelding).
- ▶ Wanneer u het platform met de handkabelschakelaar van binnen uit de cabine van het voertuig bedient, houd een minimale afstand van 250 mm van de laadrand.
- ▶ Let erop dat u zich tijdens de bediening nooit in het bereik van de rand tussen platform en cabine bevindt; hier bestaat gevaar voor kneuzingen.
- ▶ Wanneer u tijdens de bediening op het platform staat, sta alleen op het met voetsymbolen gemarkeerde plaats.
- ▶ Wanneer u het platform vanuit de grond bedient, houd een minimale afstand van 1 m van alle kanten van het platform.
- ▶ Let erop dat u goed zicht op het hele werkbereik hebt en dat er geen personen naast het platform zijn.

Bedieningsposities handkabelschakelaar

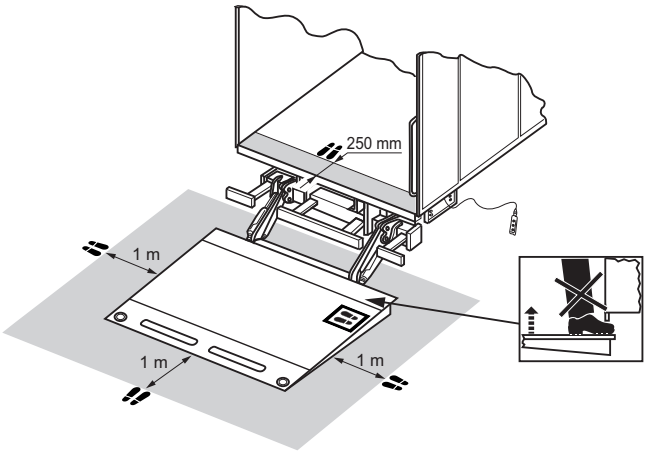

GEVAAR!

Gevaar voor ongevallen en letsel!

Tijdens het bedienen van de verticale lift kan door het omlaagvallen van het platform of omlaagvallende voorwerpen persoonlijk letsel en materiële schade ontstaan, als u de volgende aanwijzingen niet in acht neemt.

- ▶ Controleer altijd de beide valbeveiligingen (leuningen) voordat u het platform gaat bewegen.
- ▶ Plaats bij het laden van de ongeremde rolcontainers altijd de overrijdbrug verticaal zodat deze als afrolbeveiliging kan worden gebruikt.
- ▶ Gebruik de afrolbeveiliging aan de voertuigzijde van het platform om een ongecontroleerd inrollen van de containers in het voertuig te vermijden.
- ▶ Laad het platform dusdanig dat er voldoende vrije ruimte (ten minste 50 x 60 cm) voor de operator overblijft.
- ▶ Gebruik bij het bedienen van de verticale lift van het platform uitsluitend handkabelschakelaar 2. Aangezien deze handkabelschakelaar alleen de functies “Heffen” en “Neerlaten” van het platform alsook het “Invouwen” en “Uitvouwen” van de overrijdbrug aanstuurt, voorkomt dit een onvoorzien "openen” resp. “sluiten” en het hellen van het platform.

VOORZICHTIG!

Risico op letsel of schade aan het voertuig!

Het voertuig of de lading kan door onvoldoende draagvermogen van de ondergrond beschadigd raken.

- ▶ Controleer of de ondergrond beschikt over voldoende draagvermogen om het gewicht van de achterkant van het voertuig en de lading te kunnen dragen.
- ▶ Let bij het laden van het laadperron er op dat de overrijdbrug goed op het laadperron ligt.

Het platform openen

▶ Druk op de handkabelschakelaar 1 op de drukknop **(43)** en houd deze in deze positie. Druk direct daarna op dezelfde handkabelschakelaar drukknop **(44)**. Houd beide drukknoppen in deze positie tot het platform horizontaal staat.

Aanwijzing: Bij het laden van het platform kunnen eventuele hoogteverschillen via de functies “Openen” of “Sluiten” worden gecompenseerd.

Opstellen van de valbeveiliging (leuning)

▶ Grijp een op het platform gelegen leuning vast en zet deze verticaal.

▶ Borg de leuning. Hang hiertoe het oog van de spansluiting in de contralager (haak).

▶ Herhaal deze stappen voor de andere leuning.

Platform omhoog brengen

▶ Open evt. de portaalklep. Dit is noodzakelijk als u het bovenste laadplatform wilt aansturen.

▶ Druk op de drukknop **(42)** op de handkabelschakelaar 1 of op de drukknop **(45)** op de handkabelschakelaar 2 en houd deze in deze positie tot het platform de gewenste hoogte heeft bereikt.

Het platform neerlaten

▶ Druk op de drukknop **(44)** op de handkabelschakelaar 1 of op de drukknop **(47)** op de handkabelschakelaar 2 en houd deze in deze positie tot het platform de gewenste hoogte heeft bereikt.

Uitvouwen van de overrijdbrug

▶ Druk op de handkabelschakelaar 2 op de drukknop **(46)** en houd deze in deze positie. Druk direct daarna op dezelfde handkabelschakelaar drukknop **(47)**. Houd beide drukknoppen in deze positie tot de overrijdbrug de gewenste positie heeft bereikt.

Invouwen van de overrijdbrug

▶ Druk op de handkabelschakelaar 2 op de drukknop **(46)** en houd deze in deze positie. Druk direct daarna op dezelfde handkabelschakelaar drukknop **(45)**. Houd beide drukknoppen in deze positie tot de overrijdbrug de gewenste positie heeft bereikt.

Invouwen van de valbeveiliging

▶ Open de spansluiting van de eerste leuning en klap de leuning op het platform.

▶ Herhaal de procedure voor de tweede leuning.

Het platform sluiten

▶ Druk op de handkabelschakelaar 1 op de drukknop **(43)** en houd deze in deze positie. Druk direct daarna op dezelfde handkabelschakelaar drukknop **(42)**. Houd beide drukknoppen in deze positie tot het platform volledig gesloten is.

A B C E F G K L M

Optionele bedieningsmogelijkheid: Voetschakelaar

Platform met 2 voetschakelaars (standaard)

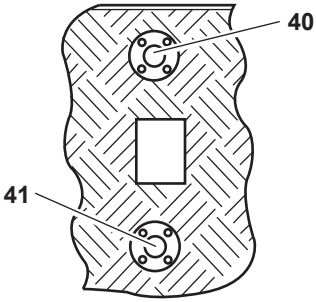

40 Voetschakelaar (aan de platformkant)

41 Voetschakelaar

Platform met 3 voetschakelaars (besturing met basicprintplaat)

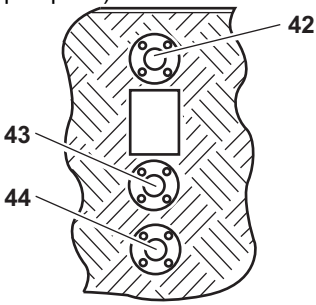

42 Extra voetschakelaar (aan de platformkant)

43 Voetschakelaar "heffen"

44 Voetschakelaar "dalen"

GEVAAR!

Gevaar voor ongevallen en letsel!

Als u niet rekening houdt met de aanwijzingen in het hoofdstuk "Algemeen bediening" bestaat risico voor letsel en materiële schade bij de bediening van de laadklep.

▶ Lees eerst het hoofdstuk "Algemene bediening" vanaf blz. 26 voordat u de laadklep bedient.

Platform dalen

Platform met 2 voetschakelaars

▶ Druk op de voetschakelaar **(40)** en houd hem in deze stand.

▶ Druk na 1 tot 3 seconden op de voetschakelaar **(41)** en houd hem in deze stand.

Het platform daalt en wordt automatisch aan de grond aangepast.

Opmerking: Als de twee voetschakelaars niet binnen drie seconden wordt ingedrukt, worden ze voor korte tijd geblokkeerd. Wacht enkele seconden en herhaal de actie.

Platform met 3 voetschakelaars

▶ Druk op de voetschakelaar **(44)** en de extra voetschakelaar **(42)**.

Het platform daalt en wordt automatisch aan de grond aangepast.

Platform omhoog brengen

Platform met 2 voetschakelaars

▶ Druk op de voetschakelaar **(41)** en houd hem in deze stand.

▶ Druk na 1 tot 3 seconden op de voetschakelaar **(40)** en houd hem in deze stand.

Het platform wordt eerst in de horizontale stand geplaatst en vervolgens omhoog gebracht.

Opmerking: Als de twee voetschakelaars niet binnen drie seconden wordt ingedrukt, worden ze voor korte tijd geblokkeerd. Wacht enkele seconden en herhaal de actie.

Platform met 3 voetschakelaars

▶ Druk op de voetschakelaar **(43)** en de extra voetschakelaar **(42)**.

Het platform wordt eerst in de horizontale stand geplaatst en vervolgens omhoog gebracht.

A B C E F G K L M

Optionele bedieningsmogelijkheid: Handkabelschakelaar met twee drukknoppen

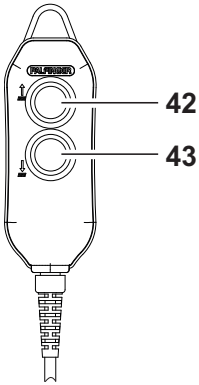

42 Drukknop: Heffen

43 Drukknop: Neerlaten

GEVAAR!

Gevaar voor ongevallen en letsel!

Als u niet rekening houdt met de aanwijzingen in het hoofdstuk "Algemene bediening" bestaat risico voor letsel en materiële schade bij de bediening van de laadklep.

▶ Lees eerst het hoofdstuk "Algemene bediening" vanaf pag. 26, voordat u de laadklep bedient.

GEVAAR!

Gevaar van kneuzingen door verkeerde bedieningspositie!

Indien de gebruiker tijdens de bediening op de verkeerde positie staat en de volgende instructies niet in acht neemt, bestaat gevaar voor letsel en materiële schade.

- ▶ Bedien het platform met de handkabelschakelaar alleen vanuit de gemarkeerde bedieningsposities (zie onderstaande afbeelding).
- ▶ Wanneer u het platform met de handkabelschakelaar van binnen uit de cabine van het voertuig bedient, houd een minimale afstand van 250 mm van de laadrand.
- ▶ Let erop dat u zich tijdens de bediening nooit in het bereik van de rand tussen platform en cabine bevindt; hier bestaat gevaar voor kneuzingen.
- ▶ Wanneer u tijdens de bediening op het platform staat, sta alleen op het met voetsymbolen gemarkeerde plaats.
- ▶ Wanneer u het platform vanuit de grond bedient, houd een minimale afstand van 1 m van alle kanten van het platform.
- ▶ Let erop dat u goed zicht op het hele werkbereik hebt en dat er geen personen naast het platform zijn.

Bedieningsposities handkabelschakelaar

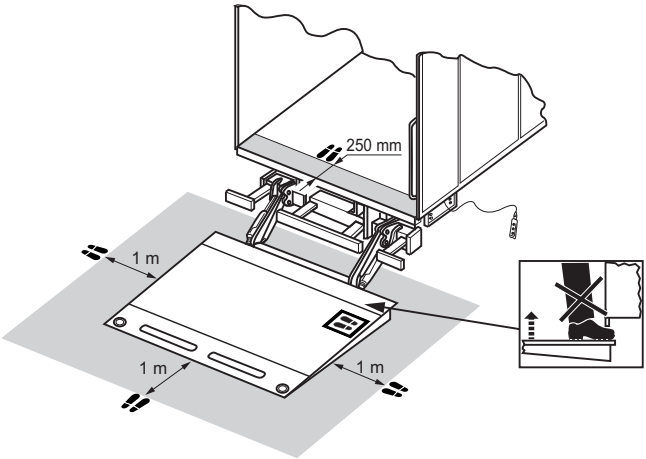

Het platform neerlaten

▶ Druk op de drukknop **(43)** en houd deze zo lang in deze positie tot het platform de grond raakt.

Zodra het platform de grond raakt, wordt het schuin gesteld en raakt volledig de grond.

Platform omhoog brengen

▶ Druk op de drukknop **(42)** en houd deze zo lang in deze positie tot het platform de laadpositie bereikt.

Het platform kantelt eerst naar horizontale positie voordat deze wordt gehesen.

A C E F G K L M

Optionele bedieningsmogelijkheid: Handkabelschakelaar met drie drukknoppen

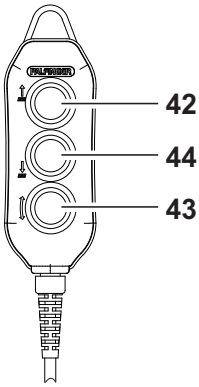

42 Drukknop: Heffen

43 Drukknop: Schuin stellen

44 Drukknop: Neerlaten

Aanwijzing: Sinds mei 2019 wordt de weergegeven handkabelschakelaar gebruikt. Let op: Oudere modellen van de handkabelschakelaar hebben een andere toewijzing van de toetsen.

Handkabelschakelaar met drie drukknoppen (model tot mei 2019)

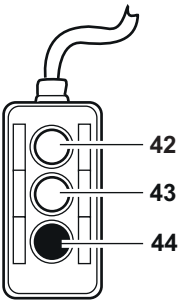

42 Drukknop: Heffen

43 Drukknop: Schuin stellen

44 Drukknop: Neerlaten

GEVAAR!

Gevaar voor ongevallen en letsel!

Als u niet rekening houdt met de aanwijzingen in het hoofdstuk "Algemene bediening" bestaat risico voor letsel en materiële schade bij de bediening van de laadklep.

▶ Lees eerst het hoofdstuk "Algemene bediening" vanaf pag. 26, voordat u de laadklep bedient.

GEVAAR!

Gevaar van kneuzingen door verkeerde bedieningspositie!

Indien de gebruiker tijdens de bediening op de verkeerde positie staat en de volgende instructies niet in acht neemt, bestaat gevaar voor letsel en materiële schade.

▶ Bedien het platform met de handkabelschakelaar alleen vanuit de gemarkeerde bedieningsposities (zie onderstaande afbeelding).

▶ Wanneer u het platform met de handkabelschakelaar van binnen uit de cabine van het voertuig bedient, houd een minimale afstand van 250 mm van de laadrand.

▶ Let erop dat u zich tijdens de bediening nooit in het bereik van de rand tussen platform en cabine bevindt; hier bestaat gevaar voor kneuzingen.

▶ Wanneer u tijdens de bediening op het platform staat, sta alleen op het met voetsymbolen gemarkeerde plaats.

▶ Wanneer u het platform vanuit de grond bedient, houd een minimale afstand van 1 m van alle kanten van het platform.

▶ Let erop dat u goed zicht op het hele werkbereik hebt en dat er geen personen naast het platform zijn.

Bedieningsposities handkabelschakelaar

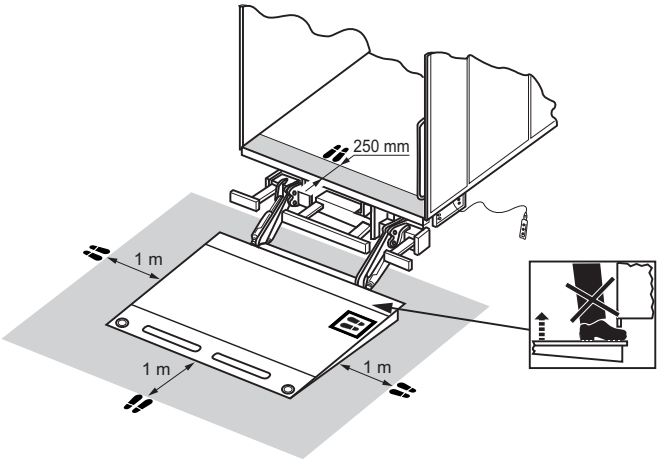

Het platform neerlaten

▶ Druk op de drukknop **(44)** en houd deze zo lang in deze positie tot het platform de grond raakt.

Zodra het platform de grond raakt, wordt het schuin gesteld en raakt volledig de grond.

Platform omhoog brengen

▶ Druk op de drukknop **(42)** en houd deze zo lang in deze positie tot het platform de laadpositie bereikt.

Het platform kantelt eerst naar horizontale positie voordat deze wordt gehesen.

Platform horizontaal instellen

▶ Om de helling steiler te maken: druk tegelijkertijd op de drukknoppen **(42)** en **(43)**.

▶ Om de helling vlakker te maken of om het platform volledig tot grondniveau te dalen: druk tegelijkertijd op de drukknoppen **(43)** en **(44)**.

A

Optionele bedieningsmogelijkheid: Handkabelschakelaar met vier drukknoppen voor MBB C 750 SX

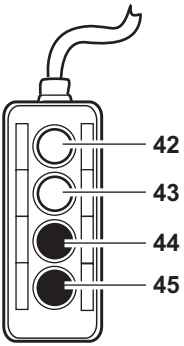

42 Drukknop: Heffen
43 Drukknop: Neerlaten
44 Drukknop: Schaar optillen
45 Drukknop: Schaar dalen

GEVAAR!

Gevaar voor ongevallen en letsel!

Als u niet rekening houdt met de aanwijzingen in het hoofdstuk "Algemene bediening" bestaat risico voor letsel en materiële schade bij de bediening van de laadklep.

▶ Lees eerst het hoofdstuk "Algemene bediening" vanaf pag. 26, voordat u de laadklep bedient.

GEVAAR!

Gevaar van kneuzingen door verkeerde bedieningspositie!

Indien de gebruiker tijdens de bediening op de verkeerde positie staat en de volgende instructies niet in acht neemt, bestaat gevaar voor letsel en materiële schade.

- ▶ Bedien het platform met de handkabelschakelaar alleen vanuit de gemarkeerde bedieningsposities (zie onderstaande afbeelding).
- ▶ Wanneer u het platform met de handkabelschakelaar van binnen uit de cabine van het voertuig bedient, houd een minimale afstand van 250 mm van de laadrand.
- ▶ Let erop dat u zich tijdens de bediening nooit in het bereik van de rand tussen platform en cabine bevindt; hier bestaat gevaar voor kneuzingen.
- ▶ Wanneer u tijdens de bediening op het platform staat, sta alleen op het met voetsymbolen gemarkeerde plaats.
- ▶ Wanneer u het platform vanuit de grond bedient, houd een minimale afstand van 1 m van alle kanten van het platform.
- ▶ Let erop dat u goed zicht op het hele werkbereik hebt en dat er geen personen naast het platform zijn.

Bedieningsposities handkabelschakelaar

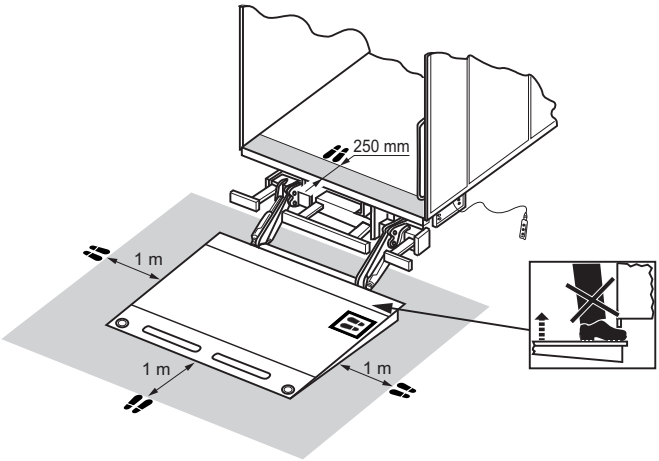

Het platform neerlaten

▶ Druk op de drukknop **(43)** en houd deze zo lang in deze positie tot het platform de grond raakt.

Zodra het platform de grond raakt, wordt het schuin gesteld en raakt volledig de grond.

Platform omhoog brengen

▶ Druk op de drukknop **(42)** en houd deze zo lang in deze positie tot het platform de laadpositie bereikt.

Het platform kantelt eerst naar horizontale positie voordat deze wordt gehesen.

Optillen van de schaar

▶ Druk op de drukknop **(44)** en houd deze zo lang in deze positie tot het platform de laadpositie bereikt.

Dalen van de schaar

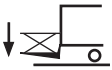

▶ Druk op de drukknop **(45)** en houd deze zo lang in deze positie tot het platform de laadpositie bereikt.

A C F G K L

Optionele bedieningsmogelijkheid: Radioafstandsbediening (standaard)

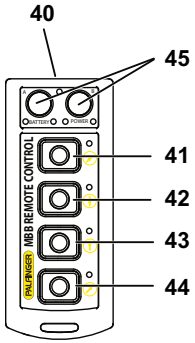

40 Schuifschakelaar: Aan/uit
41 Drukknop: openen
42 Drukknop: Dalen
43 Drukknop: Stijgen
44 Drukknop: sluiten
45 Drukknop: Speciale functie

GEVAAR!

Gevaar voor ongevallen en letsel!

Als u niet rekening houdt met de aanwijzingen in het hoofdstuk "Algemeen bediening" bestaat risico voor letsel en materiële schade bij de bediening van de laadklep.

▶ Lees eerst het hoofdstuk "Algemene bediening" vanaf blz. 26 voordat u de laadklep bedient.

Aanwijzing: Een gedetailleerde beschrijving van de radioafstandsbediening is te vinden in het handboek van de radioafstandsbediening (bijgesloten in de verpakking).

Aanwijzing: In deze handleiding wordt het standaard programma beschreven. Speciale programma's wijken af van deze beschrijving resp. hebben geavanceerde functies. Neem contact op met onze klantenservice als u een uitvoerige beschrijving van uw type wilt ontvangen.

In-/uitschakelen van de radioafstandsbediening

▶ Voor het inschakelen de schakelaar **(40)** omhoog schuiven. De zender blijft ingeschakeld totdat de schakelaar **(40)** omlaag wordt geschoven.

Platform dalen

▶ Zet de draaischakelaar **(42)** naar beneden en houd hem zo lang in deze positie tot het platform de grond raakt.

Zodra het platform de grond raakt, wordt het schuin gesteld en raakt volledig de grond.

Platform omhoog brengen

▶ Zet de draaischakelaar **(43)** en houd hem zo lang in deze positie tot het platform de laadpositie bereikt.

Het platform wordt eerst in de horizontale stand geplaatst en vervolgens omhoog gebracht.

Platform openen

▶ Ontgrendel het platformslot (indien aanwezig).

▶ Druk op de drukknop **(41)** en houd hem gedrukt tot het platform volledig geopend is.

Wanneer een optionele ladingsbeveiliging aanwezig is, daalt het platform eerst gering en klapt vervolgens in de horizontale werkstand.

Platform sluiten

▶ Druk op de drukknop **(44)** en houd hem gedrukt tot het platform volledig gesloten is.

Wanneer een optionele ladingsbeveiliging aanwezig is, wordt het platform eerst tot ca. 80° gesloten en gering gedaald. Daarna wordt het platform in de verticale transportpositie geplaatst en de ladingsbeveiliging vergrendeld.

▶ Vergrendel het platformslot (indien aanwezig).

Platform horizontaal instellen

▶ Om de helling van het platform te vergroten, druk op de drukknop **(44)**.

▶ Om de helling van het platform te verkleinen of om het platform tegen de grond te zetten, druk op de drukknop **(41)**.

A C E K L Speciale bedieningsorganen

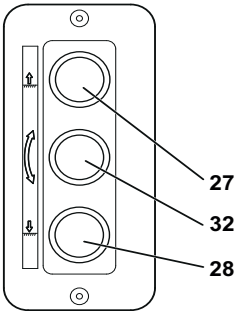

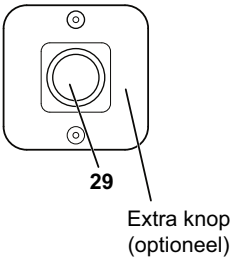

27 Drukknop: Stijgen/sluiten
28 Drukknop: dalen/openen
29 Drukknop: Extra knop
32 Drukknop: sluiten/openen

GEVAAR!

Gevaar voor ongevallen en letsel!

Als u niet rekening houdt met de aanwijzingen in het hoofdstuk "Algemene bediening" bestaat risico voor letsel en materiële schade bij de bediening van de laadklep.

▶ Lees eerst het hoofdstuk "Algemene bediening" vanaf blz. 26 voordat u de laadklep bedient.

Aanwijzing: In deze handleiding wordt het standaard programma beschreven. Speciale programma's wijken af van deze beschrijving resp. hebben geavanceerde functies. Neem contact op met onze klantenservice als u een uitvoerige beschrijving van uw type wilt ontvangen.

Platform openen

▶ Ontgrendel het platformslot (indien aanwezig).

▶ Druk gelijktijdig op de drukknoppen **(28), (32)** en optioneel **(29)** tot het platform de horizontale werkstand bereikt.

Platform dalen

▶ Druk gelijktijdig op de druknoppen **(28)** en optioneel **(29)** tot het platform tegen de grond gezet is.

Zodra het platform de grond raakt, wordt het schuin gesteld en raakt volledig de grond.

Platform omhoog brengen

▶ Druk gelijktijdig op de druknoppen **(27)** en optioneel **(29)** tot het platform de laadvloer van het voertuig bereikt.

Het platform wordt voor het stijgen eerst in de horizontale of vooraf ingestelde positie gebracht.

Platform sluiten

▶ Druk gelijktijdig op de drukknoppen **(27), (32)** en optioneel **(29)** tot het platform gesloten is.

F G Speciale bedieningsorganen

27 Drukknop: Stijgen/sluiten
28 Drukknop: dalen/openen
32 Drukknop: sluiten/openen
29 Drukknop: Extra knop
30 Drukknop: uitklappen
31 Drukknop: inklappen

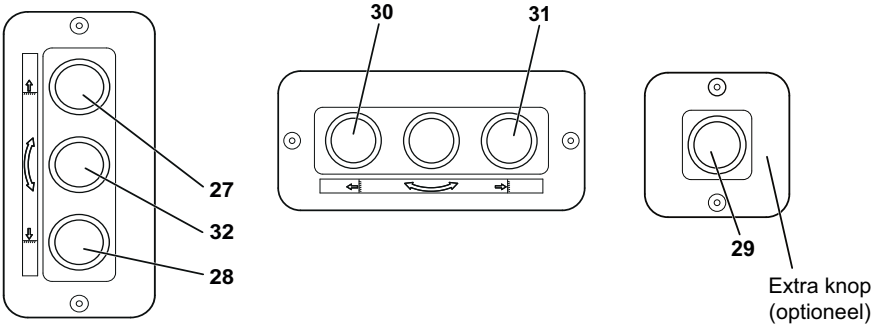

GEVAAR!

Gevaar voor ongevallen en letsel!

Als u niet rekening houdt met de aanwijzingen in het hoofdstuk "Algemene bediening" bestaat risico voor letsel en materiële schade bij de bediening van de laadklep.

▶ Lees eerst het hoofdstuk "Algemene bediening" vanaf blz. 26 voordat u de laadklep bedient.

Aanwijzing: In deze handleiding wordt het standaard programma beschreven. Speciale programma's wijken af van deze beschrijving resp. hebben geavanceerde functies. Neem contact op met onze klantenservice als u een uitvoerige beschrijving van uw type wilt ontvangen.

Platform dalen

▶ Druk gelijktijdig op de druknoppen **(28)** en optioneel **(29)** tot het platform tegen de grond gezet is.

Zodra het platform de grond raakt, wordt het schuin gesteld en raakt volledig de grond.

Platform omhoog brengen

▶ Druk gelijktijdig op de druknoppen **(27)** en optioneel **(29)** tot het platform de laadvloer van het voertuig bereikt.

Het platform wordt voor het stijgen eerst in de horizontale of vooraf ingestelde positie gebracht.

Platform horizontaal instellen

▶ Om de helling steiler te maken, druk gelijktijdig op de drukknoppen **(27), (32)** en optioneel **(29)** tot het platform de gewenste helling bereikt.

▶ Om de helling vlakker te maken, druk gelijktijdig op de drukknoppen **(28), (32)** en optioneel **(29)** tot het platform de gewenste helling bereikt.

Platform uitklappen en uitvouwen

▶ Ontgrendel het platformslot (indien aanwezig).

▶ Druk zo lang gelijktijdig op de druknoppen **(28)** en optioneel **(29)** tot het platform gedaald is.

Het platform daalt om zonder belemmering te kunnen uitklappen.

▶ Druk zo lang op de drukknop **(30)** tot het platform volledig uitgeklapt is.

▶ Druk zo lang gelijktijdig op de druknoppen **(28)** en optioneel **(29)** tot het gevouwen platform de grond raakt.

▶ Draag handschoenen om uw handen te beschermen.

▶ Trek met beide handen aan de handgreep om het vouwgedeelte van het platform uit te klappen.

Platform invouwen en inklappen

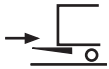

▶ Draag handschoenen om uw handen te beschermen.

▶ Trek met beide handen aan de handgreep om het vouwgedeelte van het platform in te klappen.

▶ Vergrendel het platformslot (indien aanwezig).

▶ Druk zo lang gelijktijdig op de druknoppen **(27)** en optioneel **(29)** tot het platform de vloerhoogte bereikt.

▶ Druk zo lang op de drukknop **(31)** tot het platform volledig ingeklapt is. Let daarbij erop dat het platform zonder belemmering kan worden ingeklapt.

▶ Druk zo lang gelijktijdig op de druknoppen **(27)** en optioneel **(29)** tot het platform de trilbescherming bereikt.

ACEKL

Speciale bedieningsorganen

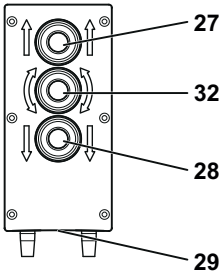

27 Drukknop: Stijgen/sluiten
28 Drukknop: dalen/openen
29 Drukknop: Extra knop
32 Drukknop: sluiten/openen

GEVAAR!

Gevaar voor ongevallen en letsel!

Als u niet rekening houdt met de aanwijzingen in het hoofdstuk "Algemeen bediening" bestaat risico voor letsel en materiële schade bij de bediening van de laadklep.

▶ Lees eerst het hoofdstuk "Algemene bediening" vanaf blz. 26 voordat u de laadklep bedient.

Aanwijzing: In deze handleiding wordt het standaard programma beschreven. Speciale programma's wijken af van deze beschrijving resp. hebben geavanceerde functies. Neem contact op met onze klantenservice als u een uitvoerige beschrijving van uw type wilt ontvangen.

Platform openen

▶ Ontgrendel het platformslot (indien aanwezig).

▶ Druk gelijktijdig op de drukknoppen **(28), (32)** en **(29)** tot het platform de horizontale werkstand bereikt.

Platform dalen

▶ Druk gelijktijdig op de druknoppen **(28)** en **(29)** tot het platform tegen de grond gezet is.

Zodra het platform de grond raakt, wordt het schuin gesteld en raakt volledig de grond.

Platform omhoog brengen

▶ Druk gelijktijdig op de druknoppen **(27)** en **(29)** tot het platform de laadvloer van het voertuig bereikt.

Het platform wordt voor het stijgen eerst in de horizontale of vooraf ingestelde positie gebracht.

Platform sluiten

▶ Druk gelijktijdig op de drukknoppen **(27), (32)** en **(29)** tot het platform gesloten is.

Alle modellen

Speciaal bedieningsorgaan voor hydraulische steunpoten

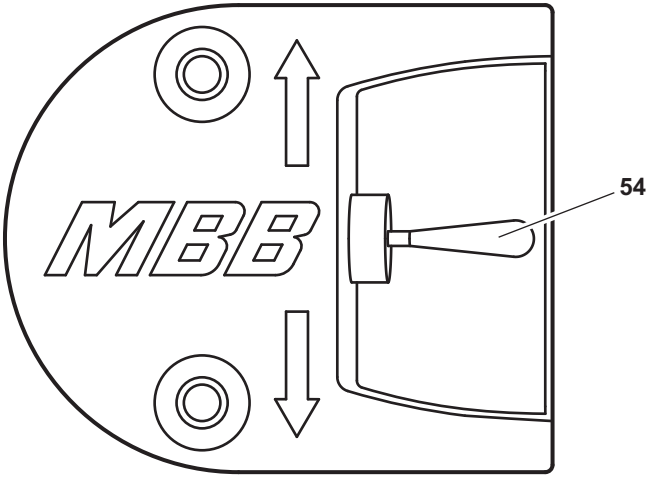

54 Tuimelschakelaar

GEVAAR!

Gevaar voor ongevallen en letsel!

Als u niet rekening houdt met de aanwijzingen in het hoofdstuk "Algemeen bediening" bestaat risico voor letsel en materiële schade bij de bediening van de laadklep.

▶ Lees eerst het hoofdstuk "Algemene bediening" vanaf blz. 26 voordat u de laadklep bedient.

Hydraulische steunpoten uitklappen

▶ Druk de tuimelschakelaar (**54**) naar beneden tot de steunpoten de grond licht raken.

Hydraulische steunpoten inklappen

▶ Druk de tuimelschakelaar (**54**) naar boven tot de steunpoten volledig ingeklapt zijn.

A

Toetscode programmeren

Aanwijzing: Deze functie is niet in het standaardprogramma opgenomen en moet afzonderlijk worden besteld.

▶ U kunt de laadklep met behulp van een toetscode inschakelen. Af fabriek is de volgende code ingesteld:

In te drukken toetsen (of -combinatie)		
Heffen	**Sluiten**	**Heffen**
3 keer	**3 keer**	**3 keer**

Om de toetscode te wijzigen:

▶ Open het platform.

▶ Daal het platform tot grondniveau.

▶ Open de afdichtkap van de statiefbuis (in rijrichting rechts) of open het deksel van het hydraulische aggregaat.

▶ Trek de connector J 30.

▶ Schakel de elektrische installatie uit.

▶ Verbind de contacten J 30/5, 6, 14, 3 met contact 4 (serviceconnector).

▶ Schakel de elektrische installatie weer in.

De laadklep bevindt zich nu in de programmeermodus.

▶ Trek de serviceconnector en sluit de connector J 30 van het zijdelingse bedieningsorgaan weer aan.

▶ Voer de gewenste code als volgt in op het zijdelingse bedieningsorgaan:

In te drukken toetsen (of -combinatie)		
Heffen	**Sluiten**	**Heffen**
x keer	**x keer**	**x keer**

Bij iedere bediening moeten de toetsen ten minste gedurende één seconde worden ingedrukt.

Bij elke invoer met een toets worden de waarschuwingslampen ingeschakeld.

Indien de invoer juist is, wordt de programmeermodus verlaten. Vervolgens kunt u de laadklep bedienen.

Indien de invoer verkeerd is, knipperen de waarschuwingslampen 5 keer kort na elkaar. De invoer moet worden herhaald.

Serviceteller wissen (onderhoudsteller)

Na 5000 hefbewegingen moet een onderhoud worden uitgevoerd. Dat deze grenswaarde bereikt is, geeft het controletoestel aan door na het inschakelen voor 2 seconden met hoge frequentie te knipperen. Om de serviceteller daarna te wissen, ga als volgt te werk:

- ▶ Sluit het platform, maar laat het controletoestel ingeschakeld.
- ▶ Trek de connector J 11.
- ▶ Trek de connector J 30.
- ▶ Sluit de serviceconnector aan.
- ▶ Sluit de connector J 11 aan.

  De servicetellerstand is gewist.
- ▶ Trek de serviceconnector weer.
- ▶ Sluit de connector J 30 weer aan.
- ▶ Haal de connector J 11 af en sluit hem weer aan.

  Hierdoor keert de laadklep naar de bedieningsmodus terug.

Aanwijzing: De serviceteller kan ook m.b.v. de diagnose software worden teruggezet.

Fouten opsporen

Deze functie is alleen beschikbaar voor bepaalde versie van het programma. Voor meer informatie neem a.u.b. contact op met onze klantenservice. Om fouten op te sporen:

- ▶ Schakel het controletoestel aan.
- ▶ Open het platform zodat het horizontaal geplaatst is.
- ▶ Trek de connector J 11.
- ▶ Trek de connector J 30.
- ▶ Sluit de serviceconnector aan.
- ▶ Sluit de connector J 11 aan.
- ▶ Trek de serviceconnector.
- ▶ Sluit de connector J 30 aan.

  Daaropvolgend wordt elke geschakelde ingang door permanent verlichte Warnfix lampen aangeduid.

  Wanneer uw laadklep niet uitgerust is met Warnfix, dan moet u een testlamp aanbrengen op PIN 7 connector J3.
- ▶ Haal de connector J 11 af en sluit hem weer aan.

  De laadklep schakelt terug naar de bedieningsmodus.

Aanwijzing: Fouten kunnen ook m.b.v. de diagnose software worden opgespoord.

Fouten opsporen m.b.v. de 7-segment-indicator

Deze functie is alleen beschikbaar voor MBB Control.

Statusmeldingen *(7 segmenten, statisch, systeem-LED knippert groen [2 Hz])*	
Status	**Beschrijving**
Status 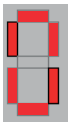	**Installatie ingeschakeld, systeem in orde, controletoestel uitgeschakeld**
Status 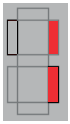	**Installatie ingeschakeld, systeem in orde, controletoestel ingeschakeld**

Foutmeldingen *(7 segmenten, knipperend [0,5 Hz], systeem-LED knippert rood [2 Hz])*		
Status	**Beschrijving**	**Fout teruggezet door**
Fout 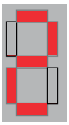	**Onderspanning**	**Controletoestel uit-/inschakelen**

Foutmeldingen *(7 segmenten, knipperend [0,5 Hz], systeem-LED knippert rood [2 Hz])*		
Status	**Beschrijving**	**Fout teruggezet door**
Fout	**Op hellingschakelaar stuur (B13): Aan-signaal ondanks gesloten platform -> kortsluiting op B13 Bij MBB Control Eco -> B16 hellingsschakelaar defect**	**Fout wordt automatisch teruggezet zodra de correcte waarden op-nieuw bereikt zijn**
Fout 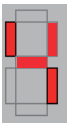	**Hellingsensor stuur (B15): Foutief sensorsignaal**	
Fout 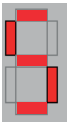	**Hellingsensor kop (B15): Foutief sensorsignaal**	
Fout 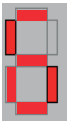	**Warnfix: kortsluiting vastgesteld**	**Controletoestel uit-/inschakelen of laadklep sluiten**
Fout 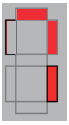	**Kofferverlichting/controletoestel-LED: kortsluiting vastgesteld**	
Fout 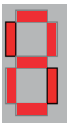	**Algemene kortsluitingfout op de bui-teninstallatie**	**Controletoestel uit-/inschakelen of printplaat spanningsloos schake-len**

Ventielspoel-bewaking *(niet beschikbaar voor alle modellen)*		
Status	**Beschrijving**	**Fout teruggezet door**
Fout 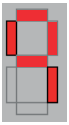	**Tijdens het heffen wordt de fout "Weerstand spoel motorrelais" vastgesteld**	**Fout wordt automatisch teruggezet zodra de correcte waarden opnieuw bereikt zijn**
Fout 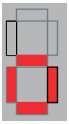	**Niet bezet of gereserveerd**	
Fout 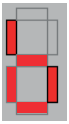	**Tijdens het openen wordt de fout "Weerstand ventielsp. openen S3_S4" of "Weerstand motorrelais" vastgesteld**	
Fout 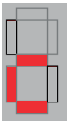	**Tijdens het sluiten wordt de fout "Weerstand motorrelais" of "S5" vastgesteld**	**Fout wordt automatisch teruggezet zodra de correcte waarden opnieuw bereikt zijn**
Fout	**Tijdens het neerlaten wordt de fout "Weerstand ventielsp. neerlaten_S1_S2" vastgesteld**	

Servicefuncties *(niet beschikbaar voor alle modellen)*		
Status	**Beschrijving**	**Deactivering door**
Fout 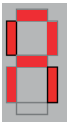	**Geen spanning op J1/2 -> zekering controleren.**	**De fout wordt automatisch gereset zodra de spanning terugkeert op J1/2.**
Fout 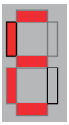	**Noodprogramma, sensorsysteem wordt overbrugd. Activering door voor meer dan 10 seconden te drukken op de knoppen "Openen" en "Dalen".**	**Controletoestel uit-/inschakelen**
Fout 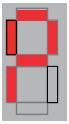	**Foutdiagnose van de ingangen is actief. Bij elke druk op een knop wordt Warnfix geactiveerd.**	**Verwijderen van de serviceconnector**
Fout 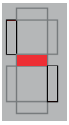	**Functie “Selflock” is geactiveerd. Laadklep is door draadloze ontvanger (bijv. ICP) geblokkeerd. Selflock = automatische blokkering van het bedieningspaneel bij het verlaten van het voertuig**	**Functie “Selflock” resetten: Controletoestel uit-/inschakelen of draadloze zender weer in de nabijheid van de ontvanger plaatsen**
Fout 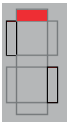	**Interface is na kortsluiting op de stekker “JP” (CAN) gedeactiveerd.**	**Printplaat gedurende enkele seconden stroomloos maken**
Fout 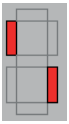	**Fout speciale functie (bijv. fotocel bij verticale lift prg. V-SYCL) defect**	**Laadklep in noodbedrijf schakelen/ fotocel vervangen**

Onderhoud en instandhouding

GEVAAR!

Gevaar voor ongevallen en letsel!

Bij het onderhouden van de laadklep resp. de verticale lift kan er persoonlijk letsel en materiële schade ontstaan, als u de aanwijzingen in het hoofdstuk “Algemene bediening” niet in acht neemt.

▶ Lees eerst het hoofdstuk "Algemene bediening" vanaf pag. 26, voordat u de laadklep of uw verticale lift bedient.

A B C F G K L M

Onderhoudsintervallen

Werkzaamheden	Dagelijks	Afhankelijk van het gebruik	Maandelijks	Driemaandelijks	Halfjaarlijks	Jaarlijks
Controleer de werking en de aanwezigheid van de veiligheids- en waarschuwingsinrichtingen	X					
Reinigen van de laadklep		X				
Controle van de accu		X				
Controleer de koolborstels op de elektromotor		X				
Controleer het peil van de hydrauliekolie en vul deze eventueel bij			X			
Controleer of de schroeven en moeren goed vastzitten			X			
Controleer de schroefverbindingen en leidingen van de hydraulische installatie op stevig vastzitten						X
Afsmeren van de onderhoudsarme lagers		X				
Smeren van de geleiderails				X		
Wisselen van de olie						X
Printplaat met waxspray inspuiten		X				

Werkzaamheden	Dagelijks	Afhankelijk van het gebruik	Maandelijks	Driemaandelijks	Halfjaarlijks	Jaarlijks
Markeringen voor het gebruikslastpunt en de standpositie (voor bediening met handkabelschakelaar) op goede herkenbaarheid en zo nodig met slijtvaste verf herstellen		X				
Bij schuifbare laadkleppen: Geleiderails reinigen en vetten		X				
Bij standtijden > 3 maanden: Hefplatform meerdere keren bewegen (openen, neerlaten, heffen, sluiten)				X		

E

Onderhoudsintervallen

Werkzaamheden	Dagelijks	Afhankelijk van het gebruik	Maandelijks	Driemaandelijks	Halfjaarlijks	Jaarlijks
Controleer de werking en de aanwezigheid van de veiligheids- en waarschuwingsinrichtingen	X					
Reinigen van de laadklep		X				
Controle van de accu		X				
Controleer of de schroeven en moeren goed vastzitten			X			
Afsmeren van de onderhoudsarme lagers		X				
Controle van de vouwbalg			X			
Printplaat met waxspray inspuiten		X				
Markeringen voor het gebruikslastpunt en de standpositie (voor bediening met handkabelschakelaar) op goede herkenbaarheid en zo nodig met slijtvaste verf herstellen		X				
Bij standtijden > 3 maanden: Hefplatform meerdere keren bewegen (openen, neerlaten, heffen, sluiten)				X		

Afhankelijk van het gebruik en de externe invloeden kunt u de onderhoudsintervallen verkorten.

V Onderhoudsintervallen

GEVAAR!

Gevaar voor ongevallen en letsel!

Bij onderhoudswerkzaamheden onder het platform van de verticale lift kan er persoonlijk letsel en materiële schade ontstaan, als u het platform niet borgt.

▶ Borg de geleiders resp. het platform tegen neerwaartse beweging.

Werkzaamheden	Dagelijks	Afhankelijk van het gebruik	Maandelijks	Driemaandelijks	Halfjaarlijks	Jaarlijks
Controleer de werking en de aanwezigheid van de veiligheids- en waarschuwingsinrichtingen	X					
Reinigen van de verticale lift		X				
Reinigen en invetten van de geleideoppervlakken in het geleiderframe					X	
Controle van de accu		X				
Controleer de koolborstels op de elektromotor		X				
Controleer het peil van de hydrauliekolie en vul deze eventueel bij			X			
Controleer of de schroeven en moeren goed vastzitten			X			
Controleer de schroefverbindingen en leidingen van de hydraulische installatie op stevig vastzitten						X
Afsmeren van de onderhoudsarme lagers		X				
Smeren van de geleiderails					X	
Wisselen van de olie						X
Printplaat met waxspray inspuiten		X				

Werkzaamheden	Dagelijks	Afhankelijk van het gebruik	Maandelijks	Driemaandelijks	Halfjaarlijks	Jaarlijks
Markering voor het gebruikslastpunt op goede herkenbaarheid en zo nodig met slijtvaste verf herstellen		X				
Bij standtijden > 3 maanden: Hefplatform meerdere keren bewegen (openen, neerlaten, heffen, sluiten)				X		

Alle modellen

Onderhoud voor het starten

Veiligheids- en waarschuwingsinrichtingen controleren

De veiligheidsinrichtingen van de laadkleppen voldoen aan de geldende voorschriften van de telkens actuele versie.

▶ Controleer voor aanvang van de rit of alle veiligheids- en waarschuwingsinrichtingen functioneren.

▶ Vervang resp. repareer beschadigde en niet functionerende veiligheids- en waarschuwingsinrichtingen.

Afhankelijk van het model behoren tot de veiligheids- en waarschuwingsinrichtingen:

- Antislip-oppervlak op het platform
- Afrolbeveiliging op het platform (optioneel)
- Vasthoudmogelijkheid (niet in de leveringsomvang van de laadklep) voor de meerijdende bedieningspersoon
- Waarschuwingsknipperlichten op het platform
- Waarschuwingsvlaggen achter het platform
- Platformvergrendeling op het platform (optioneel)
- Tweevoetsbediening voor "heffen" en "neerlaten" op het platform
- Sleutelschakelaar op het bedieningselement aan de zijkant bij aanhanger of zadeloplegger
- Controleapparaat met in- en uitschakelaar in de afsluitbare bestuurderscabine
- Optisch signaal op het controleapparaat in de bestuurderscabine bij de laadklep "AAN" en/of platform open
- Blokkeerklep aan de hefcilinders en kiepcilinders tegen leidingbreuk (uitgezonderd variant E)
- Stroomklep voor de begrenzing van de neerlaat- en openingssnelheid (uitgezonderd variant E)

Onderhoud afhankelijk van de toepassingsfrequentie

Alle modellen

Reinigen van de laadklep

VOORZICHTIG!

Lakschade!

Als u de laadklep met een hogedrukreiniger wilt reinigen, kan tot zes weken na het verven lakschade ontstaan.

▶ Reinig de laadklep op zijn vroegst zes weken na het verven met een hogedrukreiniger.

De volgende bestanddelen van de laadklep mogen niet worden gereinigd met een hogedrukreiniger:

- Zuigerstangen en cilinderafdichtingen
- Zijdelings bedieningselement
- Magneetkleppen (uitgezonderd variant E)
- Voetbesturing
- Waarschuwingslampen en waarschuwingsvlaggen
- Vouwbalg

Alle modellen

Controle van de accu

▶ Onderhoud de accu op de standaard bekende wijze.

A B C F G K L M V

Controleer de koolborstels op de elektromotor

VOORZICHTIG!

Gevaar op brandwonden door oververhitte elektrische motor!

Versleten en vervuilde koolborstels kunnen tot een hogere stroomopname leiden. Hierdoor kan een oververhitting van de elektrische motor ontstaan.

▶ Reinig de koolborstels regelmatig.

▶ Laat versleten of vervuilde koolborstels door een onderhoudsmonteur in een erkende garage vervangen.

▶ Controleer regelmatig de koolborstels van de elektromotor in het hydraulische aggregaat en reinig deze van koolstof.

Alle modellen

Spuit de printplaat in met waxspray

Om de contacten tegen corrosie te beschermen:

▶ Spuit, afhankelijk van de weersomstandigheden en het contact met zoutwater, de printplaat en de stekker met waxspray in.

Smeren en oliën

▶ Smeer de conische smeernippel en evt. de geleiderails naar wens in en na elke reiniging met een hogedrukreiniger.

Bij de kunststof glijlagers moet de smeerolie (zie hoofdstuk "Smeer en bedrijfsmiddelen" vanaf pag. 195) vanaf de zijkant in de lagers worden gesproeid.

Voor het smeren en oliën:

▶ Breng het platform in parkeerpositie.

▶ Reinig de kunststofglijlagers.

▶ Spuit alle 8 kunststofglijlagers aan beide zijden in met smeerolie.

▶ Geef per kunststofglijlager 1-2 spuitjes.

▶ Laat de smeerolie 1-2 minuten inwerken.

▶ Voer alle functies van het platform (openen, neerlaten, heffen, sluiten) ten minste 3 keer volledig uit.

Het smeermiddel verdeelt zich over het glijlager.

▶ Herhaal de smering naar wens.

▶ Reinig de punten die zijn verontreinigd met het smeermiddel.

Platformmarkeringen controleren/herstellen

De markeringen op het platform moeten altijd goed zichtbaar zijn. Deze geven het zwaartepunt van de nuttige last en de standpositie van de operator aan voor het bedienen van de laadklep via de handkabelschakelaar.

▶ Controleer de markeringen op goede zichtbaarheid en herstel dit zo nodig met veegvaste verf.

A B C E

Staande platforms

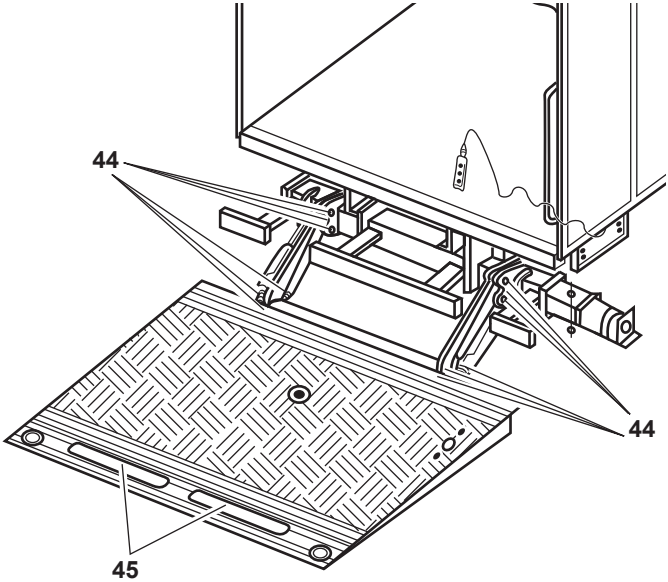

44 Conische smeernippel

45 Lagers van de afrolbeveiliging

Voor het smeren en oliën:

- ▶ Reinig de conische smeernippels.
- ▶ Druk met een vetpers smeervet in de conische smeernippel **(44)**, tot het lagerpunt is gevuld (zie hoofdstuk "Smeer en bedrijfsmiddelen" vanaf pag. 195).
- ▶ Breng olie op de lagers van de afrolbeveiliging aan **(45)** (zie hoofdstuk "Smeer en bedrijfsmiddelen" vanaf pag. 195).

F G

Schuifbare modellen

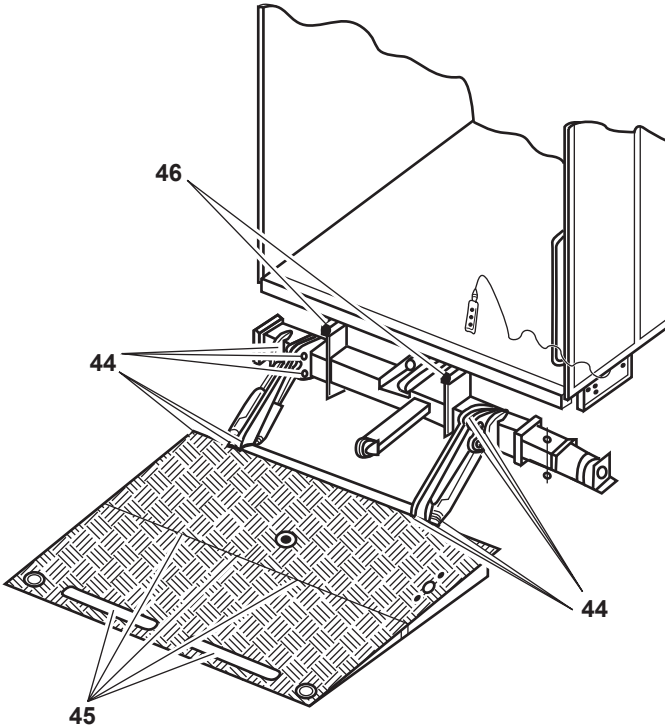

44 Conische smeernippel

45 Lagers van de afrolbeveiliging en het scharnier van het vouwplatform

46 Glijconsoles in de verplaatsingsrail (bespuiten met smeermiddel)

Voor het smeren en oliën:

- ▶ Reinig de conische smeernippels.
- ▶ Druk met een vetpers smeervet in de conische smeernippel **(44)**, tot het lagerpunt is gevuld (zie hoofdstuk "Smeer en bedrijfsmiddelen" vanaf pag. 195).
- ▶ Lagers van de afrolbeveiliging en het scharnier van het platform **(45)**.
- ▶ Breng olie op de glijconsoles in de verplaatsingsrails aan **(46)** (zie hoofdstuk "Smeer en bedrijfsmiddelen" vanaf pag. 195).

K L M

Vouwbare modellen

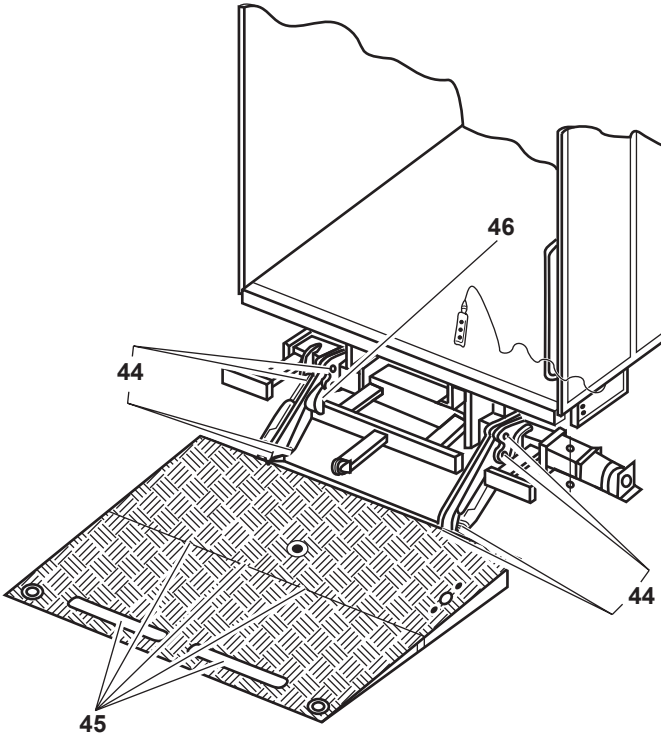

44 Conische smeernippel

45 Lagers van de afrolbeveiliging en het scharnier in het vouwplatform

46 Lagers in de verplaatsingsrail

Voor het smeren en oliën:

- ▶ Reinig de conische smeernippels **(44)**.
- ▶ Druk met een vetpers smeervet in de conische smeernippel **(44)**, tot het lagerpunt is gevuld (zie hoofdstuk "Smeer en bedrijfsmiddelen" vanaf pag. 195).
- ▶ Lagers van de afrolbeveiliging en het scharnier van het platform **(45)**.
- ▶ Breng olie op de glijconsoles in de verplaatsingsrails aan **(46)** (zie hoofdstuk "Smeer en bedrijfsmiddelen" vanaf pag. 195).

V Verticale liften

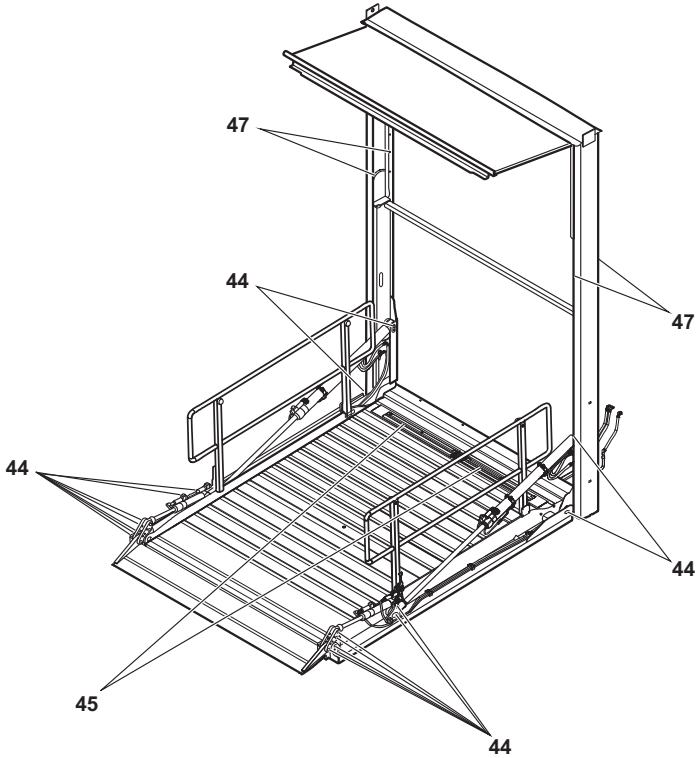

44 Conische smeernippel

45 Lagers van de afrolbeveiliging

47 Glijvlakken van de rotor

Voor het smeren en oliën:

- ▶ Reinig de conische smeernippels **(44)**.
- ▶ Druk met een vetpers smeervet in de conische smeernippel **(44)**, tot het lagerpunt is gevuld (zie hoofdstuk "Smeer en bedrijfsmiddelen" vanaf pag. 195).
- ▶ Breng olie op de lagers van de afrolbeveiliging aan **(45)** (zie hoofdstuk "Smeer en bedrijfsmiddelen" vanaf pag. 195).
- ▶ Reinig alle glijvlakken **(47)** van de rotor in het geleidings-frame en vet deze gelijkmatig in met heavy duty vet.

Maandelijks onderhoud

Controleren van het oliepeil

A B C **Standaard laadkleppen**

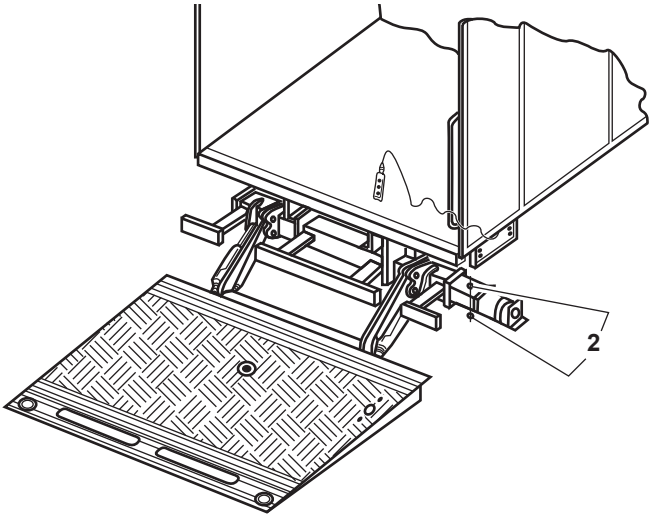

F G **Schuifbare modellen**

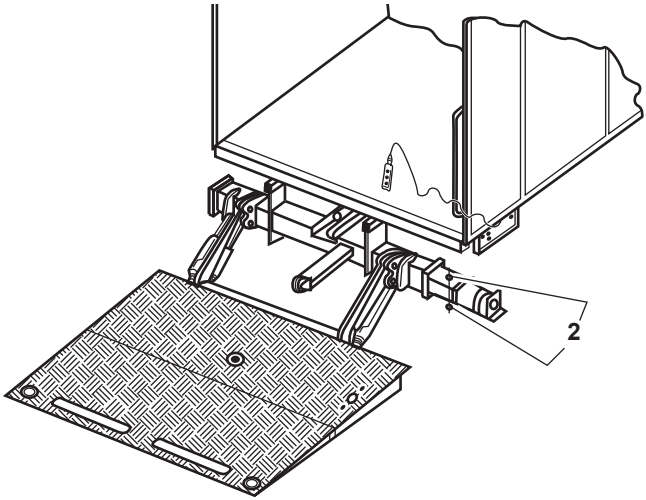

K L M **Vouwbare modellen**

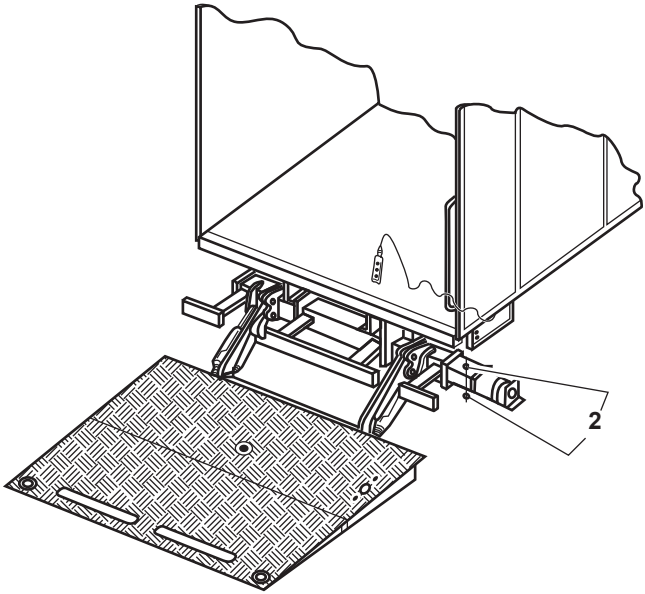

2 Hydrauliek aggregaat op de statiefbuis

Invoeraggregaat: Om het oliepeil te controleren:

- ▶ Laat de laadklep zakken zodat het platform op de grond ligt.
- ▶ Schuif eventueel de steunpoten in.
- ▶ Open de rechte afdekking van de statiefbuis.
- ▶ Draai de bevestigingsschroef van het hydraulische aggregaat op de statiefbuis **(2)**.
- ▶ Trek het hydraulische aggregaat er uit tot de controlemarkering op het oliepeil zichtbaar is.
- ▶ Controleer aan de hand van de aanduiding op de olietank of met de peilstok of de markering zich in het voorgeschreven gemarkeerde bereik bevindt.
- ▶ Vul zo nodig het oliepeil bei tot aan het gemarkeerde gedeelte.
- ▶ Schuif het hydraulische aggregaat weer in de statiefbuis en bevestig deze met de bevestigingsschroef **(2)**.
- ▶ Sluit de afdekking van de statiefbuis.

Kast-, universele of keeraggregaat:

Om het oliepeil te controleren:

- ▶ Laat de laadklep zakken zodat het platform op de grond ligt.
- ▶ Schuif eventueel de steunpoten in.
- ▶ Demonteer het deksel van de aggregaat.
- ▶ Controleer aan de hand van de aanduiding op de olietank of met de peilstok of de markering zich in het voorgeschreven gemarkeerde bereik bevindt.
- ▶ Vul zo nodig het oliepeil bei tot aan het gemarkeerde gedeelte.
- ▶ Plaats het deksel van de aggregaat weer terug.

Alle modellen

Controleer of de schroeven en moeren goed vastzitten

- ▶ Controleer of alle schroeven en moeren goed vastzitten.
- ▶ Let hierbij met name op alle lagerbouten met de bijbehorende schroeven en alle bevestigingselementen van het hulpframe en de bevestiging van het laadplatform!
- ▶ Haal de losse schroeven en moeren weer goed aan.

ABCFGKLMV

Controleer de schroefverbindingen en leidingen van de hydraulische installatie op stevig vastzitten

- ▶ Controleer alle schroefverbindingen en leidingen van de hydraulische installatie. Controleer of alle schroeven goed vastzitten en of de hydraulische slangen beschadigd zijn.
- ▶ Haal de losse bouten weer goed aan.
- ▶ Vervang direct beschadigde hydraulische slangen.
- ▶ Vervang hydraulische slangen uiterlijk na drie jaar. De fabricagedatum is op de armaturen gestanst.

Alle modellen

Controleren van de vouwbalgen

- ▶ Controleer of beide vouwbalgen onbeschadigd zijn en of ze goed op de zuigerstang en de cilinder zijn geplaatst.
- ▶ Vervang direct beschadigde vouwbalgen.

Onderhoud per kwartaal resp. halfjaarlijks onderhoud

Alle modellen

Afsmeren van de onderhoudsarme lagers

- ▶ Reinig de onderhoudsarme lagers en evt. de geleiderails.
- ▶ Smeer de onderhoudsarme lagers en evt. de geleiderails met smeervet.

Aanwijzing: Als de laadklep veelvuldig wordt gebruikt, moet u de onderhoudsarme lagers en evt. de geleiderails frequenter dan één keer per jaar smeren.

Laadklep verplaatsen

Bij standtijden van meer dan 3 maanden, moet u de laadklep meerdere keren bewegen.

- ▶ De laadklep moet met het betreffende bedieningselement worden geopend, gehesen, neergelaten en worden gesloten.
- ▶ Herhaal de procedure ca. 5 keer.

Jaarlijks onderhoud

A B C F G K L M

Verversen van de hydrauliekolie

VOORZICHTIG!

Gevaar voor letsel of materiële schade door verbruikte olie!

Als u de olie in het hydraulische aggregaat niet jaarlijks ververst, kan, met name bij minimumtemperaturen, condenswater ontstaan. De werking van de laadklep wordt hierdoor verstoord. Er kan persoonlijk letsel of materiële schade ontstaan.

- ▶ Ververs de hydrauliekolie een keer per jaar.
- ▶ Voer het verversen van olie bij voorkeur uit kort voordat de winter begint.

Invoeraggregaat:

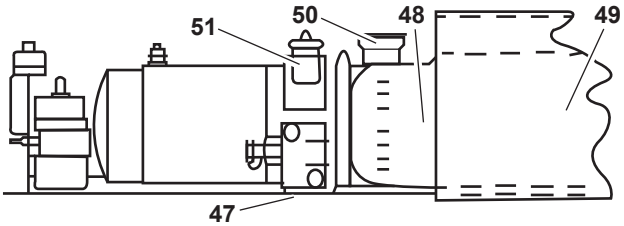

Kastaggregaat:

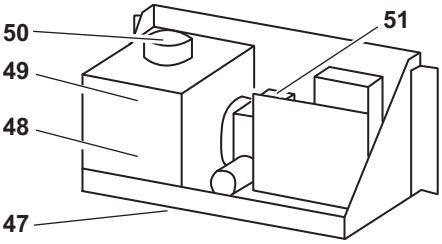

47 Olieaftapschroef
48 Reservoir voor hydrauliekolie
49 Aanzuigfilter in het oliereservoir
50 Beluchtingsfilter
51 Kleppenblok

Universeel aggregaat:

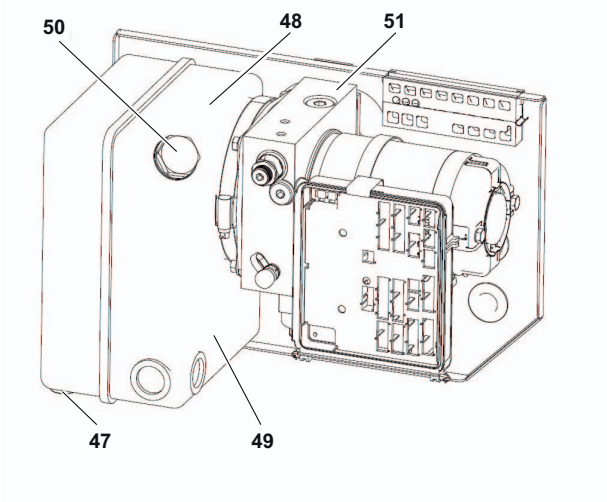

Keeraggregaat:

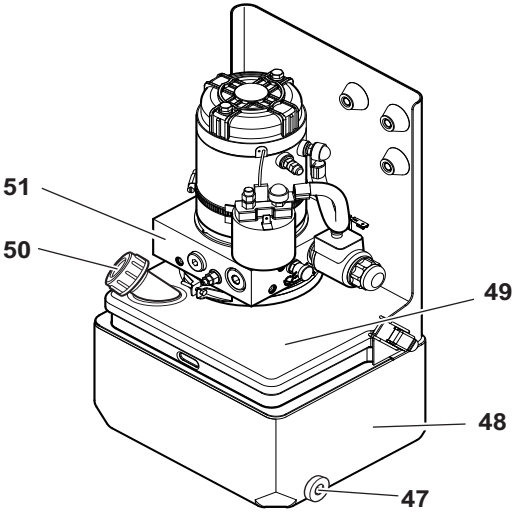

47 Olieaftapschroef

48 Reservoir voor hydrauliekolie

49 Aanzuigfilter in het oliereservoir

50 Beluchtingsfilter

51 Kleppenblok

Om de hydrauliekolie te verversen:

- ▶ Laat de laadklep zakken zodat het platform op de grond ligt (zie hoofdstuk "Bedieningsorganen" vanaf pag. 42).
- ▶ **Bij een invoeraggregaat:**
  Trek het hydraulische aggregaat er uit tot het kleppenblok **(51)** vrij uitsteekt (zie hoofdstuk "Controleren van het oliepeil" vanaf pag. 147).
  Bij een kast-, universeel- of keeraggregaat:
  Demonteer het deksel van de aggregaat.

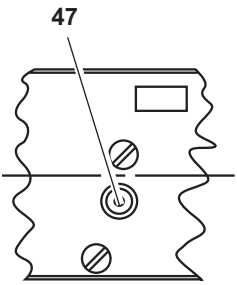

- ▶ Plaats een voldoende grote bak onder de aftapschroef **(47)**.
- ▶ Draai de olieaftapschroef **(47)** los met een 6 mm inbussleutel en laat de olie in de bak lopen.

Als de hydrauliekolie aanzienlijk vervuild is, moet u het reservoir voor de hydrauliekolie **(48)** reinigen:

- ▶ Draai de klem tussen het reservoir voor de hydrauliekolie **(48)** en het kleppenblok **(51)** los.
- ▶ Tap de olie af.
- ▶ Trek het reservoir voor de hydrauliekolie **(48)** los van het aggregaat en reinig deze buiten het hydraulische aggregaat.
- ▶ Vervang vervolgens ook het aanzuigfilter in het oliereservoir **(49)** en de beluchtingsfilter **(50)**.
- ▶ Schuif het gereinigde hydraulische reservoir weer in het aggregaat en plaats de olieaftapschroef **(47)** weer terug.
- ▶ Vul de olie weer bij, overeenkomstig de markering op het oliereservoir of op de peilstok.

Aanwijzing: Gebruik uitsluitend olie die in het hoofdstuk "Smeer en bedrijfsmiddelen" vanaf pag. 195 worden vermeld.

- ▶ Laat de installatie, nadat het oliereservoir werd gevuld, twee keer doorlopen.
- ▶ Controleer het oliepeil (zie hoofdstuk "Controleren van het oliepeil" vanaf pag. 147) en vul zo nodig olie bij of tap wat olie af.
- ▶ **Bij een invoeraggregaat:**
  Schuif het hydraulische aggregaat weer in de statiefbuis en bevestig deze.
  Bij een kast-, universeel- of keeraggregaat:
  Plaats het deksel van de aggregaat weer terug.
- ▶ Voer de verbruikte olie conform de voorschriften af.

V Verversen van de hydrauliekolie

VOORZICHTIG!

Gevaar voor letsel of materiële schade door verbruikte olie!

Als u de olie in het hydraulische aggregaat niet jaarlijks ververst, kan, met name bij minimumtemperaturen, condenswater ontstaan. De werking van de verticale lift wordt hierdoor verstoord. Er kan persoonlijk letsel of materiële schade ontstaan.

- ▶ Ververs de hydrauliekolie een keer per jaar.
- ▶ Voer het verversen van olie bij voorkeur uit kort voordat de winter begint.

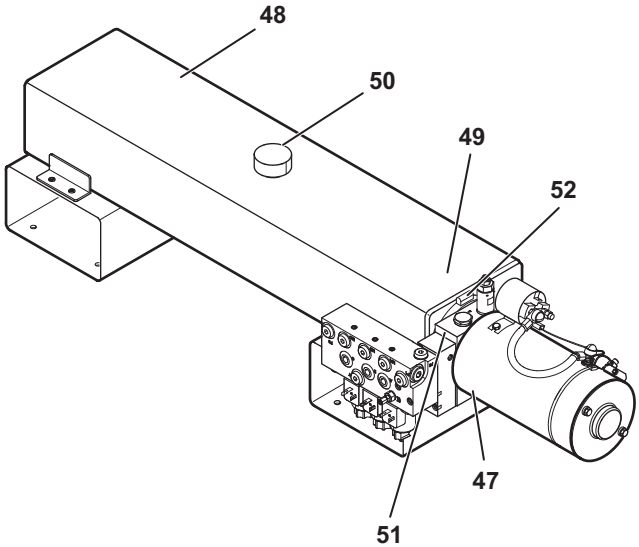

47 Olieaftapschroef

48 Reservoir voor hydrauliekolie

49 Aanzuigfilter in het oliereservoir

50 Beluchtingsfilter

51 Kleppenblok

52 Spanklem

Om de hydrauliekolie te verversen:

- ▶ Sluit het platform met ingeklapte overrijdbrug, zodat alle hydraulisch olie in het reservoir voor de hydrauliekolie terugstroomt (zie hoofdstuk "Bedieningsorganen" vanaf pag. 42).
- ▶ Verwijder het beluchtingsfilter **(50)**.
- ▶ Zuig de hydrauliekolie via de vulopening af.

Als de hydrauliekolie aanzienlijk vervuild is, moet u het reservoir voor de hydrauliekolie **(48)** reinigen:

- ▶ Verwijder de tankaanslag aan de achterzijde van de tank.
- ▶ Draai de spanklem los **(52)**
- ▶ Trek het reservoir voor de hydrauliekolie **(48)** los van het kleppenblok **(51)**. Let op de aanzuig- en terugvoerleidingen en het aanzuigfilter **(49)** in het reservoir voor hydrauliekolie **(48)**.
- ▶ Trek het reservoir voor de hydrauliekolie **(48)** naar boven toe uit de voering en reinig deze buiten het voertuig.
- ▶ Plaats het reservoir voor de hydrauliekolie **(48)** terug en sluit deze weer aan. Voer hierbij de hierboven beschreven stappen in omgekeerde volgorde uit.
- ▶ Vul de olie bij, overeenkomstig de markering op de peilstok. De vulhoogte moet ca. 2/3 van de peilstok zijn.

Aanwijzing: Gebruik uitsluitend olie die in het hoofdstuk "Smeer en bedrijfsmiddelen" vanaf pag. 195 worden vermeld.

- ▶ Laat de installatie, nadat het oliereservoir werd gevuld, twee keer doorlopen.
- ▶ Controleer het oliepeil (zie hoofdstuk "Controleren van het oliepeil" vanaf pag. 147) en vul zo nodig olie bij of tap wat olie af.
- ▶ Schuif het hydraulische aggregaat weer in de statiefbuis en bevestig deze.
- ▶ Voer de verbruikte olie conform de voorschriften af.

Alle modellen

Hoofdschakelaar tegen corrosie beschermen

Om de hoofdschakelaar met strookbeveiliging tegen corrosie te beschermen:

- ▶ Smeer de hoofdschakelaar met poolvet in.

Controles

Bij elke laadklep wordt een logboek geleverd. Volgens dit logboek moeten de volgende controles door een deskundige van uw erkende werkplaats worden uitgevoerd:

- Controle na montage met schriftelijke bevestiging van een probleemloze inbedrijfstelling in het logboek.
- Regelmatige nacontrole die ten minste jaarlijks moet worden uitgevoerd. De essentiële controleomvang wordt in het logboek beschreven. De controle moet schriftelijk in het logboek worden bevestigd.
- Buitengewone controle na essentiële instandhoudingen of wijzigingen aan de constructie. De controle moet schriftelijk in het logboek worden bevestigd.

Constructieve wijzigingen zijn uitsluitend toegestaan na goedkeuring van de fabrikant. Als er wijzigingen aan de laadklep worden aangebracht zonder onze goedkeuring, zal enige aanspraak op garantie vervallen. Voor schade, ongevallen enz. kan de fabrikant niet aansprakelijk worden gesteld. Ditzelfde geldt bij het gebruik van externe reserveonderdelen, als het gebruik niet uitdrukkelijk door ons is goedgekeurd.

Alle modellen

Storingen verhelpen

Ook bij optimaal onderhoud resp. instandhouding van de laadklep kunnen storingen optreden.

Met behulp van de volgende beschrijving van evt. optredende storingen kunt u fouten snel opsporen en bij het verhelpen tijd en kosten besparen.

Het is raadzaam storingen in een bevoegde werkplaats te laten opsporen en verhelpen. Het overzicht van werkplaatsen helpt u een werkplaats in uw buurt te vinden. U kunt dit overzicht via onze dealers, vestigingen of direct af fabriek verkrijgen.

Wij adviseren bij het opsporen van storingen een testlamp te gebruiken. Maak bij het opsporen van storingen gebruik van de hiervoor bedoelde massa-aansluiting op de printplaat.

Opmerking: Als de laadklep op grond van een defecte sensor niet meer kan worden bediend, kan worden overgeschakeld naar een noodprogramma. In het noodprogramma worden de sensoren niet opgevraagd. Ga als volgt te werk om over te schakelen naar het noodprogramma:

- ▶ Druk gedurende minstens 10 seconden op de knoppen "Openen", "Dalen" en, indien beschikbaar, op de "speciale knop" .

  Op de 7-segment-indicator wordt een "E" weergegeven. Elke beweging van de laadklep moet nu handmatig worden uitgevoerd. Alle automatische functies zijn gedeactiveerd.

Alvorens te beginnen met het opsporen van storingen, is het raadzaam al de volgende punten na te zien:

- ▶ Controleer of de laadklep in de cabine ingeschakeld is.
- ▶ Controleer of de accu-hoofdschakelaar ingeschakeld is.
- ▶ Controleer dat de hoofdzekering voor de stroomvoorziening feilloos werkt.
- ▶ Controleer of de twee zekeringen op het hydraulische aggregaat resp. op de voedingseenheid feilloos werken.
- ▶ Controleer of de zekering voor de stuurspanning op de accu van het voertuig bij 12 V installaties feilloos werken.
- ▶ Controleer of de voertuigaccu's feilloos werken en geladen zijn.

- ▶ Controleer of de massakabel op het aggregaat resp. op de voedingseenheid een correcte massaverbinding tussen laadklep en voertuig tot stand brengt.
- ▶ Waarborg dat er genoeg olie in het oliereservoir is (met uitzondering van variant E).
- ▶ Waarborg dat geen mechanische of elektrische onderdelen (bijv. kabel) beschadigd zijn.

WAARSCHUWING!

Verbrandingsgevaar door kortsluitingen!

Er bestaat gevaar voor verbrandingen bij kortsluitingen wegens de hoge capaciteit van de accu's.

- ▶ Schakel om deze reden de accu-hoofdschakelaar vrij of koppel de min-aansluiting los op de accu, voordat u werkzaamheden aan de elektrische installatie uitvoert.

Als er nog andere storingen optreden aan de laadklep, adviseren wij de storingen niet zelf op te lossen maar contact op te nemen met een bevoegde werkplaats, waar deskundigen kunnen gebruik maken van de volgende tabellen. In het overzicht van werkplaatsen vindt u informatie over werkplaatsen in uw buurt en hoe u kunt contact opnemen.

A C F G K L M Storingen oplossen - tabellen

Voor het inschakelen		
Storing	**Mogelijke oorzaken**	**Oplossing**
Indicator in de cabine knippert snel	**Hellingsensor b15 defect**	**Hellingsensor b15 vervangen**

Inschakelen (LED op de printplaat knippert synchroon met het knipperlicht)		
Storing	**Mogelijke oorzaken**	**Oplossing**
Indicator in de cabine knippert zeer snel	**Hellingschakelaar b13 defect (kortsluiting)**	**Hellingschakelaar b13 vervangen**
	Hellingsensor b15 stuur defect	**Hellingsensor b15 vervangen**
LED op de printplaat knippert niet	**AAN-schakelaar in de cabine defect**	**Met testlamp aansluiting 2 en 4 controleren**
	Zekeringen in aggregaat e1 of e2 in werking gezet	**Zekeringen vervangen**
	Printplaat in de afdichtkap defect	**Printplaat vervangen**

Openen (Platform opent tot de horizontale werkstand – deze positie wordt gememoriseerd en na de bodemaanpassing bij het stijgen weer aangestuurd)		
Storing	**Mogelijke oorzaken**	**Oplossing**
Platform opent niet met motor	**Uitgang J 1/3 geeft geen uitgangssignaal**	**Volgens schakelschema met testlamp controleren**
	Motorcontactor defect	**Motorcontactor controleren**
Platform opent niet	**Zwenk-, druk- of tuimelschakelaar defect**	**Contacten in het bedieningsorgaan volgens schakelschema controleren, massaaansluiting JK van de printplaat gebruiken**
	Ventielconnector op S 3 of S 4 zonder spanning, defecte kabel	**Met testlamp controleren**
	Stuurventiel S 5 of drukwisselsysteem vastgeraakt	**Reinigen of vervangen**

Openen

(Platform opent tot de horizontale werkstand – deze positie wordt gememoriseerd en na de bodemaanpassing bij het stijgen weer aangestuurd)

Storing	Mogelijke oorzaken	Oplossing
Waarschuwingslampen op het platform knipperen niet bij geopend platform	Hellingsensor b15 op het platform versteld of defect	Afstellen of vervangen
	Printplaat is defect	Vervangen
	Connectoren zijn defect	Vervangen
	Waarschuwingslampen zijn defect	Vervangen
	Initiator b25 is versteld of defect	Afstellen of vervangen

Uitklappen

Storing	Mogelijke oorzaken	Oplossing
Platform wordt niet uitgeklapt, motor loopt	Magneetventielen S 7 en S 8 ondicht	Reinigen of vervangen
	Magneetventiel S 8 opent niet	Reinigen of vervangen
	Daalremventiel S 11 opent niet	Reinigen of vervangen
	Zuigerdichting in de rijcilinder defect	Vervangen

Uitvouwen (model MBB R 1500 SH – R 2000 LH)

Storing	Mogelijke oorzaken	Oplossing
Platform wordt niet uitgevouwen, motor loopt	Magneetventielen S 7 en S 8 zijn ondicht	Reinigen of vervangen
	Magneetventiel S 12 opent niet	Reinigen of vervangen
	Ventiel S 10 opent niet	Reinigen of vervangen
	Zuigerdichting in de vouwcilinder is defect	Vervangen

Dalen

Storing	Mogelijke oorzaken	Oplossing
Platform daalt helemaal niet of te langzaam, maar wordt geopend	Stroomventiel R 1 of R 2 op de hefcilinder vastgeraakt of defect	Reinigen of vervangen
	Lagers zitten vast	Lagers smeren
	Hydraulische olie is te dik	Olie verversen; daarbij het aanbevolen oliesoort kiezen
Platform daalt niet bij indrukken van de voetschakelaars	U heeft de twee voetschakelaars te snel (< 1 s) of te langzaam (> 3 s) achtereenvolgend ingedrukt	Beide voetschakelaars loslaten, enkele seconden wachten en dan herhalen
	Voetschakelaar defect	Insteekverbinding in het platform loskoppelen, voetschakelaar met doorgangstester controleren
	Kabel nr. 2 naar het platform defect	Beide voetschakelaars indrukken en met een testlamp de spanning controleren van de connectoren J 3/6 en J 3/5 op de printplaat
Platform daalt niet bij bediening met het zijdelingse bedieningsorgaan	Zwenk-, druk- of tuimelschakelaar defect	Contacten in het bedieningsorgaan volgens schakelschema controleren, massaaansluiting JK van de printplaat gebruiken
	Printplaat geeft geen uitgangssignaal aan J 4/15	Connector J 4 trekken, klem 15 met testlamp controleren
	Printplaat geeft geen uitgangssignaal aan J 1/12	Connector J 1 trekken, klem 12 met testlamp controleren
	Ventielconnector op S 1 of S 2 zonder spanning, kabel defect	Met testlamp controleren
	Ventiel S 5 in het aggregaat schakelt niet aan	Met testlamp controleren
Platform wordt tijdens het dalen niet schuin gesteld	Hellingschakelaar b13 is versteld	Instellen
Platform wordt automatisch schuin gesteld	Magneetventielen S 3 en S 4 op de schuinstelcilinder zijn vervuild of defect	Reinigen of vervangen
	Zuigerdichting in de schuinstelcilinder is defect	Vervangen
Platform daalt automatisch	Magneetventielen S 1 en S 2 op de hefcilinder zijn vervuild of defect	Reinigen of vervangen

Bodemaanpassing (Schuinstelling van het platform)		
Storing	**Mogelijke oorzaken**	**Oplossing**
Noodwerking: **Op Knop "Openen" (28) en extra knop (29) op het zijdelingse bedieningsorgaan drukken tot het platform schuin gesteld is**		
Platform wordt niet schuin gesteld	**Hellingschakelaar b13 versteld of defect**	**Hellingschakelaar b13 zo instellen dat het platform na bereiken van het grondniveau schuin gesteld wordt**
	Printplaat geeft geen uitgangssignaal aan J 4/14	**Aansluiting bl (signaal) van connector J 41 (hellingschakelaar) met testlamp controleren**
	Ventielconnector op S 3 of S 4 zonder spanning (kabel defect)	**Connector J 4 trekken, klem 14 met testlamp controleren**
	Magneetventielen S 3 en S 4 op de schuinstelcilinder zijn vervuild of defect	**Reinigen of vervangen**
	Fout gememoriseerd op printplaat	**Stroomvoorziening onderbreken, met testlamp controleren**
	Stroomventiel R 5 of drukwisselsysteem vastgeraakt of defect	**Reinigen of vervangen**
	Printplaat is defect	**Vervangen**
Platform wordt niet schuin gesteld, indicator in de cabine knippert snel	**Hellingsensor b15 stuur defect**	**Hellingsensor b15 vervangen**

Platform omhoog brengen (Platform wordt in die horizontale werkstand geplaatst die bij het openen gememoriseerd werd)		
Storing	**Mogelijke oorzaken**	**Oplossing**
Platform wordt bij bediening met voetschakelaars niet in de horizontale werkstand geplaatst	U heeft de twee voetschakelaars te snel (korter dan 1 s) of te langzaam (langer dan 3 s) achtereenvolgend ingedrukt	Beide voetschakelaars loslaten, enkele seconden wachten en dan herhalen
	Voetschakelaar defect	Insteekverbinding in het platform loskoppelen, voetschakelaar met doorgangstester controleren
	Kabel nr. 2 naar het platform defect	Beide voetschakelaars indrukken en met een testlamp de spanning controleren van de connectoren J 3/6 en J 3/5 op de printplaat
Platform wordt tijdens het stijgen niet horizontaal geplaatst	Wegventiel S 5 vastgeraakt of defect	Reinigen of vervangen
	Hellingsensor b15 defect	Vervangen
Platform wordt bij het stijgen niet in de vooraf ingestelde positie schuin gesteld	Hellingsensor b15 defect	Vervangen
	Wegventiel S 5 vastgeraakt of defect	Reinigen of vervangen
Platform wordt niet in de horizontale werkstand geplaatst, maar omhoog gebracht	Printplaat geeft geen uitgangssignaal aan J 1/12	Connector J 1 klem 12 met testlamp controleren, massa-aansluiting JK van de printplaat gebruiken
	Ventiel S 5 in het aggregaat schakelt niet aan	Met testlamp controleren
Platform wordt niet in de horizontale werkstand geplaatst, maar omhoog gebracht; indicator in de cabine knippert snel	Hellingsensor b15 platform defect	Hellingsensor b15 vervangen
Platform wordt tijdens het stijgen van het platform niet in de vooraf ingestelde positie schuin gesteld	Hellingsensor b15 defect	Vervangen
	Wegventiel vastgeraakt of defect	Reinigen of vervangen

Stijgen

(Platform wordt tot het laadniveau omhoog gebracht)

Storing	Mogelijke oorzaken	Oplossing
Platform stijgt niet	Zwenk-, druk- of tuimelschakelaar defect	Contacten in het bedieningsorgaan volgens schakelschema controleren, massa-aansluiting JK van de printplaat gebruiken
	Printplaat geeft geen uitgangssignaal aan J 1/3	Connector J 1/3 op de printplaat met testlamp controleren
	Motorcontactor in het aggregaat schakelt niet in of is defect	Motorcontactor met testlamp controleren
Platform stijgt niet, hoewel het hydraulische aggregaat actief is	Wegventiel S 5 vastgeraakt of defect	Reinigen of vervangen
	Magneetventielen S 1 en S 2 op de hefcilinder zijn vervuild of defect	Reinigen of vervangen
	Zuigfilter van de pomp is vervuild	Reinigen of vervangen
	Platform overbelast	Belasting volgens belastingstabel verminderen
	Hydraulische pomp is defect	Vervangen
	Elektrische motor is defect	Vervangen
	Drukwisselsysteem is vervuild of defect	Reinigen of vervangen
	Drukbegrenzingsventiel is versteld of defect	Eerst naregelen, dan plomberen of vervangen

Sluiten

(Sluiten van het platform)

Storing	Mogelijke oorzaken	Oplossing
Platform sluit niet	Zwenk-, druk- of tuimelschakelaar defect	Contacten in het bedieningsorgaan volgens schakelschema met testlamp controleren
	Printplaat geeft geen uitgangssignaal aan J 1/3 of J 1/12	Connectoren J 1/3 en 1/12 op de printplaat met testlamp controleren
	Motorcontactor of ventiel S 5 in het aggregaat schakelt niet in	Met testlamp controleren
Platform staat in de gesloten eindstand niet op de hoogte van de laadvloer van het voertuig	Opbouweinde bij montage te krap verstijft	Opbouw volgens specificaties op de montagetekening versterken.
	Lager versleten (bij langer gebruik)	Lagerbouten, lagerbussen vervangen

Inklappen

Storing	Mogelijke oorzaken	Oplossing
Platform wordt niet ingeklapt, motor loopt	Magneetventielen S 7 en S 8 zijn ondicht	Reinigen of vervangen
	Magneetventiel S 7 opent niet	Reinigen of vervangen
	Magneetventiel S 11 opent niet	Reinigen of vervangen
	Zuigerdichting in de rijcilinder defect	Vervangen

Invouwen (bij model MBB R 1500 SH – R 2000 LH)

Storing	Mogelijke oorzaken	Oplossing
Platform wordt niet uitgevouwen, motor loopt	Magneetventielen S 7 en S 8 zijn ondicht	Reinigen of vervangen
	Magneetventiel S 12 opent niet	Reinigen of vervangen
	Magneetventiel S 9 opent niet	Reinigen of vervangen
	Zuigerdichting in de rijcilinder defect	Vervangen

Warnfix inschakelen

(Warnfix wordt bij het openen of uitklappen van het platform automatisch ingeschakeld, linker en rechter lamp zijn parallel geschakeld)

Storing	Mogelijke oorzaken	Oplossing
Waarschuwingslampen knipperen niet	Kortsluiting in de lamp of bekabeling	Kortsluiting verhelpen
	Lamp defect	Vervangen
	Initiator b25 defect	Vervangen

E Storingen oplossen - tabellen

Voor het inschakelen		
Storing	**Mogelijke oorzaken**	**Oplossing**
Indicator in de cabine knippert snel	Hellingsensor b15 defect	Hellingsensor b15 vervangen

Inschakelen (LED op de printplaat knippert synchroon met het knipperlicht)		
Storing	**Mogelijke oorzaken**	**Oplossing**
Indicator in de cabine knippert zeer snel	Hellingschakelaar b13 defect (kortsluiting)	Hellingsensor b15 vervangen
	Hellingsensor b15 stuur defect	Hellingsensor b15 vervangen
LED op de printplaat knippert niet	AAN-schakelaar in de cabine defect	Met testlamp aansluiting 2 en 4 controleren
	Zekeringen in voedingseenheid e1 of e2 in werking gezet	Zekeringen vervangen
	Printplaat in de afdichtkap defect	Printplaat vervangen

Openen (Platform opent tot de horizontale werkstand – deze positie wordt gememoriseerd en na de bodemaanpassing bij het stijgen weer aangestuurd)		
Storing	**Mogelijke oorzaken**	**Oplossing**
Platform opent niet	Zwenk-, druk- of tuimelschakelaar defect	Contacten in het bedieningsorgaan volgens schakelschema controleren, massa-aansluiting JK van de printplaat gebruiken
	Motorcontactor -K4 of relais -K5 defect	Motorcontactor en relais controleren
	Uitgang J4/14, JK of J43/90 geeft geen uitgangssignaal	Volgens schakelschema met testlamp controleren
Waarschuwingslampen op het platform knipperen niet bij geopend platform	Hellingsensor b15 op het platform versteld of defect	Afstellen of vervangen
	Printplaat is defect	Vervangen
	Connectoren zijn defect	Vervangen
	Waarschuwingslampen zijn defect	Vervangen

Dalen

Storing	Mogelijke oorzaken	Oplossing
Platform daalt niet maar het openen werkt	Hefcilinder klemt	Heffen kort bedienen, vervolgens dalen herhalen
	Lagers zitten vast	Lagers smeren
	Uitgang J4/15, JK of J43/81 geeft geen uitgangssignaal	Volgens schakelschema met testlamp controleren
	Motorcontactor -K2 of relais -K7 defect	Motorcontactor en relais controleren
Platform daalt niet bij indrukken van de voetschakelaars	U heeft de twee voetschakelaars te snel (korter dan 1 s) of te langzaam (langer dan 3 s) achtereenvolgend ingedrukt	Beide voetschakelaars loslaten, enkele seconden wachten en dan herhalen
	Voetschakelaar defect	Insteekverbinding in het platform loskoppelen, voetschakelaar met doorgangstester controleren
	Kabel nr. 2 naar het platform defect	Beide voetschakelaars indrukken en met een testlamp de spanning controleren van de connectoren J 3/6 en J 3/5 op de printplaat
Platform daalt niet bij bediening met het zijdelingse bedieningsorgaan	Zwenk-, druk- of tuimelschakelaar defect	Contacten in het bedieningsorgaan volgens schakelschema controleren, massa-aansluiting JK van de printplaat gebruiken
	Kabel nr. 3 naar bedieningsorgaan defect	Draaischakelaars één voor één bedienen en de spanning op connector J30 volgens schakelschema met testlamp controleren
Platform wordt tijdens het dalen niet schuin gesteld	Hefcilinder daalt te langzaam of niet	Lagers smeren, heffen kort bedienen en vervolgens dalen herhalen

Bodemaanpassing
(Schuinstelling van het platform)

Storing	Mogelijke oorzaken	Oplossing
Noodwerking: Op Knop "Openen" (28) en extra knop (29) op het zijdelingse bedieningsorgaan drukken tot het platform schuin gesteld is		
Platform wordt niet schuin gesteld	Uitgang J4/15, J4/14, JK of J42/81 geeft geen uitgangssignaal	Volgens schakelschema met testlamp controleren
	Lagers zitten vast	Lagers smeren

Bodemaanpassing

(Schuinstelling van het platform)

Storing	Mogelijke oorzaken	Oplossing
Platform wordt niet schuin gesteld, indicator in de cabine knippert snel	**Hellingsensor b15 stuur defect**	**Hellingsensor b15 vervangen**

Platform omhoog brengen

(Platform wordt in die horizontale werkstand geplaatst die bij het openen gememoriseerd werd)

Storing	Mogelijke oorzaken	Oplossing
Platform wordt bij bediening met voetschakelaars niet in de horizontale werkstand geplaatst	**U heeft de twee voetschakelaars te snel (korter dan 1 s) of te langzaam (langer dan 3 s) achtereenvolgend ingedrukt**	**Beide voetschakelaars loslaten, enkele seconden wachten en dan herhalen**
	Voetschakelaar defect	**Insteekverbinding in het platform loskoppelen, voetschakelaar met doorgangstester controleren**
	Kabel nr. 2 naar het platform defect	**Beide voetschakelaars indrukken en met een testlamp de spanning controleren van de connectoren J 3/6 en J 3/5 op de printplaat**
Platform beweegt tijdens het heffen niet in de horizontale positie of gaat verder dan de vooraf ingestelde positie	**Hellingsensor b15 defect**	**Vervangen**
Platform wordt niet in de horizontale werkstand geplaatst, maar omhoog gebracht	**Uitgang J43/90, J1/12, JK of JK geeft geen uitgangssignaal**	**Volgens schakelschema met testlamp controleren**
	Motorcontactor -K3 defect	**Motorcontactor controleren**
Platform wordt niet in de horizontale werkstand geplaatst, maar omhoog gebracht; indicator in de cabine knippert snel	**Hellingsensor b15 platform defect**	**Vervangen**

Stijgen

(Platform wordt tot het laadniveau omhoog gebracht)

Storing	Mogelijke oorzaken	Oplossing
Platform stijgt niet	Zwenk-, druk- of tuimelschakelaar defect	Contacten in het bedieningsorgaan volgens schakelschema controleren, massaaansluiting JK van de printplaat gebruiken
	Printplaat geeft geen uitgangssignaal aan J 1/3 of J 42/81	Printplaat volgens schakelschema met testlamp controleren
	Motorcontactor -K1 defect	Motorcontactor controleren

Sluiten

(Sluiten van het platform)

Storing	Mogelijke oorzaken	Oplossing
Platform sluit niet	Zwenk-, druk- of tuimelschakelaar defect	Contacten in het bedieningsorgaan volgens schakelschema controleren, massaaansluiting JK van de printplaat gebruiken
	Printplaat geeft geen uitgangssignaal aan J 1/12 of J43/90 of JK	Printplaat volgens schakelschema met testlamp controleren
	Motorcontactor -K1 defect	Motorcontactor controleren
Platform staat in de gesloten eindstand niet op de hoogte van de laadvloer van het voertuig	Opbouweinde bij montage te krap verstijft	Opbouw volgens specificaties op de montagetekening versterken
	Lager versleten (bij langer gebruik)	Lagerbouten, lagerbussen vervangen

Warnfix inschakelen

(Warnfix wordt bij het openen of uitklappen van het platform automatisch ingeschakeld, linker en rechter lamp zijn parallel geschakeld)

Storing	Mogelijke oorzaken	Oplossing
Waarschuwingslamp knippert niet	Kortsluiting in de lamp of bekabeling	Kortsluiting verhelpen
	Lamp defect	Vervangen

V Storingen oplossen - tabellen

Voor het inschakelen		
Storing	**Mogelijke oorzaken**	**Oplossing**
Indicator in de cabine knippert snel	Hellingsensor b15 defect	Hellingsensor b15 vervangen

Inschakelen (LED op de printplaat knippert synchroon met het knipperlicht)		
Storing	**Mogelijke oorzaken**	**Oplossing**
LED op de printplaat knippert niet	Zekeringen in aggregaat e1 of e2 in werking gezet	Zekeringen vervangen
	Printplaat in de afdichtkap defect	Printplaat vervangen

Openen (platform opent tot de werkstand)		
Storing	**Mogelijke oorzaken**	**Oplossing**
Platform opent niet met motor	Uitgang J1/3 geeft geen uitgangssignaal	Volgens schakelschema met testlamp controleren
	Motorcontactor defect	Motorcontactor controleren
Platform opent niet	Drukknop defect	Contacten in het bedieningsorgaan volgens schakelschema controleren, massa-aansluiting JK van de printplaat gebruiken
	Ventielconnector op S4 of S5 zonder spanning, defecte kabel	Met testlamp controleren
	Stuurventiel S6 of drukwisselsysteem vastgeraakt	Reinigen of vervangen
Waarschuwingslampen op het platform knipperen niet bij geopend platform	Hellingsensor b15 op het platform versteld of defect	Afstellen of vervangen
	Printplaat is defect	Vervangen
	Connectoren zijn defect	Vervangen
	Waarschuwingslampen zijn defect	Vervangen

Stijgen
(Platform wordt tot het laadniveau omhoog gebracht)

Storing	Mogelijke oorzaken	Oplossing
Platform stijgt niet	Drukknop defect	Contacten in het bedieningsorgaan volgens schakelschema controleren, massa-aansluiting JK van de printplaat gebruiken
	Printplaat geeft geen uitgangssignaal aan J 1/3	Connector J 1/3 op de printplaat met testlamp controleren
	Motorcontactor in het aggregaat schakelt niet in of is defect	Motorcontactor met testlamp controleren
	Thermische schakelaar in werking gezet	Motor laten afkoelen
Platform stijgt niet, hoewel het hydraulische aggregaat actief is	Wegventiel S 3 vastgeraakt of defect	Reinigen of vervangen
	Magneetventielen S 1 en S 2 op de hefcilinder zijn vervuild of defect	Reinigen of vervangen
	Zuigfilter van de pomp is vervuild	Reinigen of vervangen
	Platform overbelast	Belasting volgens belastingstabel verminderen
	Hydraulische pomp is defect	Vervangen
	Elektrische motor is defect	Vervangen
	Drukwisselsysteem is vervuild of defect	Reinigen of vervangen
	Drukbegrenzingsventiel is versteld of defect	Eerst naregelen, dan plomberen of vervangen

Dalen
(platform beweegt tot de grond)

Storing	Mogelijke oorzaken	Oplossing
Platform daalt niet	Stroomventiel R 1 of R 2 op de hefcilinder vastgeraakt of defect	Reinigen of vervangen
	Glijlager loopt stroef	Glijlager schoonmaken en vetten
	Hydraulische olie is te dik	Olie verversen; daarbij het aanbevolen oliesoort gebruiken
	Magneetventiel S 1 of S 2 defect	Reinigen of vervangen

Dalen

(platform beweegt tot de grond)

Storing	Mogelijke oorzaken	Oplossing
Platform daalt niet bij bediening met de handkabelschakelaar	Drukknop defect	Contacten in het bedieningsorgaan volgens schakelschema controleren, massa-aansluiting JK van de printplaat gebruiken
	Printplaat geeft geen uitgangssignaal aan J 4/15	Connector J 4 trekken, klem 15 met testlamp controleren
	Ventielconnector op S 1 of S 2 zonder spanning, kabel defect	Met testlamp controleren
Platform daalt automatisch	Magneetventielen S 1 en S 2 op de hefcilinder zijn vervuild of defect	Reinigen of vervangen

Uitvouwen

Storing	Mogelijke oorzaken	Oplossing
Oprijplaat wordt niet uitgevouwen, motor loopt	Magneetventielen S 10 en S 11 openen niet	Reinigen of vervangen
	Magneetventiel S 7 opent niet	Reinigen of vervangen
	Zuigerdichting in de kiepcilinder is defect	Vervangen

Invouwen

Storing	Mogelijke oorzaken	Oplossing
Oprijplaat wordt niet ingevouwen, motor loopt	Magneetventiel S 7 opent niet	Reinigen of vervangen
	Magneetventiel S 12 opent niet	Reinigen of vervangen
	Magneetventiel S 13 opent niet	Reinigen of vervangen
	Zuigerdichting in de schuinstelcilinder is defect	Vervangen

Warnfix inschakelen

(Warnfix wordt bij het openen automatisch ingeschakeld, linker en rechter lamp zijn parallel geschakeld)

Storing	Mogelijke oorzaken	Oplossing
Waarschuwingslamp knippert niet	Kortsluiting in de lamp of bekabeling	Kortsluiting verhelpen
	Lamp defect	Vervangen

Sluiten (Sluiten van het platform)		
Storing	**Mogelijke oorzaken**	**Oplossing**
Platform sluit niet of slechts aan één kant	**Noodhandsturing op kiepcilinder actief of beiden actief**	**Gekartelde schroeven op de magneetventielen eruit draaien**
Platform sluit niet	**Drukknop defect**	**Contacten in het bedieningsorgaan volgens schakelschema met testlamp controleren**
	Printplaat geeft geen uitgangssignaal aan J 1/3 of aan J 43/93	**Connectoren J 1/3 en 43/93 op de printplaat volgens schakelschema met testlamp controleren**
	Motorcontactor of ventiel S 7 in het aggregaat schakelt niet in	**Met testlamp controleren**
	Initiator B 25 defect	**Volgens schakelschema met testlamp controleren en, zo nodig, vervangen**

Technische gegevens

Alle modellen

Aanbevolen accucapaciteit

Gewicht van de lading [kg]	Aanbevolen accucapaciteit
tot 1250	12 V = 1 x 143 Ah 24/12 V, 24 V = 2 x 12 V, 2 x 105 Ah
boven de 1250 tot 1750	12 V = 1 x 180 Ah 24/12 V, 24 V = 2 x 12 V, 2 x 143 Ah
boven de 1750 tot 4000	24/12 V, 24 V = 2 x 12 V, 2 x 180 Ah

Opmerking: Als u het voertuig uitsluitend voor korte afstanden gebruikt, d.w.z. stadsverkeer met sterk laad- en losbedrijf, is het aan te raden een accu met het naast hogere capaciteitsniveau te kiezen. Bovendien is het aan te bevelen om een sterkere dynamo te gebruiken.

Alle modellen

Draaistroomdynamo's voor het naladen van de accu

Gewicht van de lading [kg]	Aanbevolen draaistroomdynamo [W]
tot 1250	630
boven de 1250 tot 1750	730
boven de 1750 tot 4000	1000

Alle modellen

Temperatuurbereik voor het gebruik van de laadklep

Standaard	Speciale uitrusting "koeling"
–20 °C tot +60 °C	–40 °C tot +60 °C

Belastingsdiagrammen

De volgende tabellen tonen hoe hoog de nuttige last (Q) mag zijn. De tabel die voor uw laadklep van toepassing is vindt u ook op het zijdelingse bedieningsorgaan.

De nuttige last (Q) bevat alles wat op het platform geplaatst is, bijv. de transportgoederen, de bedieningspersoon alsook een evt. aanwezige heftruck.

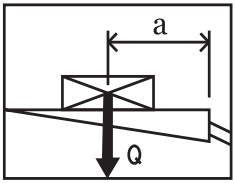

De max. toegestane nuttige last (Q) is afhankelijk van de lastafstand (a). De lastafstand (a) is de afstand tussen de achterkant van de laadvloer en het zwaartepunt van de nuttige last **(12)**.

De max. toegestane nuttige last (Q) voor de betreffende max. toegestane lastafstand (a) is op de bovenzijde van het platform door permanente markeringen gekenmerkt.

GEVAAR!

Gevaar voor letsel en materiële schade!

Wordt de maximaal toegestane nuttige last (Q) of de maximaal toegestane lastafstand (a) overschreden, kan de laadklep plots vallen! Hierbij bestaat gevaar voor letsel en ernstige beschadiging van de laadklep. In deze gevallen vervalt ieder recht op garantie!

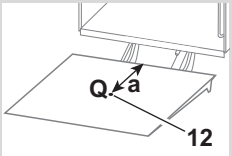

Wanneer u de nuttige last (Q) in het midden tussen de linker en rechter platformkant plaatst:

▶ Houd bij het laden rekening met de max. nuttige last (Q) die in de tabel naast de betreffende lastafstand (a) vermeld is!

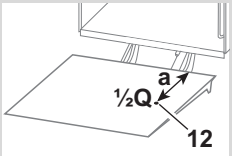

Als u de nuttige last (Q) aan de linker of rechter platformkant plaatst:

▶ Laad de laadklep met **max. de helft van de nuttige last** (½Q) die in de tabel aangegeven is naast de betreffende lastafstand (a)!

A

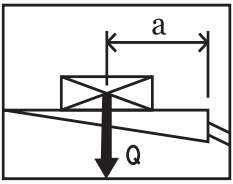

	a [mm]	Q [kg]
MBB C 750 S C 750 L C 750 LX C 750 SX C 750 SPL C 750 SPR PTC 750 S PTC 750 L PTC 750 LLW	600	750
	700	650
	820	550
	1120	400
	1800	250
MBB C 1000 L C 1000 SPL C 1000 SPR C 1000 ML C 1000 ML PRO PTC 1000 LLW	600	1000
	750	800
	950	600
	1400	400
	2400	230
MBB C 1000 S	700	1000
	875	800
	1150	600
	1700	400
	2400	250
MBB C 1000 LD	720	1250
	900	1000
	1200	750
	1800	500
	2400	370
MBB C 1500 L C 1500 LX C 1500 ML C 1500 ML PRO	600	1500
	720	1250
	900	1000
	1200	750
	2400	370
MBB C 1500 S C 1500 SZ C 1500 SK	1000	1500
	1200	1250
	1500	1000
	1850	800
	2400	600

	a [mm]	Q [kg]
MBB C 1750 LD C 1750 SZD	850	1750
	1000	1450
	1300	1150
	1650	900
	2400	600
MBB C 2000 L C 2000 LZ C 2000 LK C 2000 LX	750	2000
	900	1650
	1100	1300
	1600	950
	2400	600
MBB C 2000 S C 2000 SK	1000	2000
	1200	1650
	1500	1350
	1800	1100
	2100	950
MBB C 2500 L	750	2500
	900	2050
	1100	1700
	1600	1150
	2400	750
MBB C 2500 S C 2500 SK C 2500 SZ	1000	2500
	1400	1785
	1600	1560
	1800	1385
	2400	1040
MBB C 3000 S	1000	3000
	1200	2000
	1500	1600
	1800	1300
	2400	1000

B

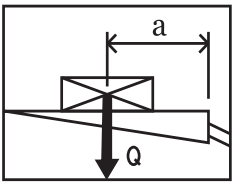

	a [mm]	Q [kg]
MBB C 500 LG	600	500
	700	430
	820	360
	1120	260
	1800	160

C

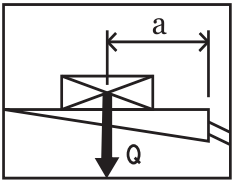

	a [mm]	Q [kg]
MBB C 350 VAN	850	350
	1000	300
	1200	250
	1500	200
	1800	160

	a [mm]	Q [kg]
MBB C 500 VAN C 500 VAN FLEX	600	500
	700	430
	820	360
	1120	260
	1800	160

	a [mm]	Q [kg]
MBB C 600 VAN	600	600
	700	430
	820	360
	1120	260
	1600	160

E

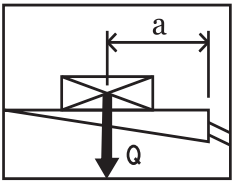

	a [mm]	Q [kg]
MBB C 1000 E	600	1000
	750	800
	950	600
	1400	400
	2400	230

F

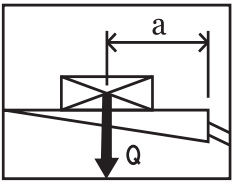

	a [mm]	Q [kg]
MBB R 750 L	600	750
	700	650
	820	550
	1120	400
	1800	250
MBB R 1000 S R 1000 S TRUCK	700	1000
	875	800
	1150	600
	1700	400
	2400	250
MBB R 1000 S TRUCK LGD / CCD	800	1000
	950	840
	1100	725
	1250	640
	1400	570
MBB R 1500 L R 1500 L FLAT R 1500 LX FLAT	600	1500
	720	1250
	900	1000
	1200	750
	2400	370
MBB R 1500 L TRUCK LGD / CCD	700	1500
	850	1235
	1000	1050
	1150	900
	1300	800

	a [mm]	Q [kg]
MBB R 1500 S R 1500 SK R 1500 S TRAIL R 1500 S TRUCK	1000	1500
	1200	1250
	1500	1000
	1850	800
	2400	600
MBB R 2000 L R 2000 LK R 2000 L TRAIL R 2000 L TRUCK	750	2000
	900	1650
	1100	1300
	1600	950
	2400	600
MBB R 2000 S	1000	2000
	1200	1650
	1500	1350
	1800	1100
	2100	950
MBB R 2500 L R 2000 L TRAIL	750	2500
	900	2050
	1100	1700
	1600	1150
	2400	750
MBB R 2500 S	1000	2500
	1400	1785
	1600	1560
	1800	1385
	2400	1040

G

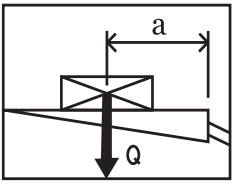

	a [mm]	Q [kg]
MBB R 750 SM	600	750
	700	650
	820	550
	1120	400
	1800	250
MBB R 1000 LM	600	1000
	750	800
	950	600
	1400	400
	2400	230

	a [mm]	Q [kg]
MBB R 1500 SM R 1500 SH	1000	1500
	1200	1250
	1500	1000
	1850	800
	2400	600
MBB R 2000 LM R 2000 LH	750	2000
	900	1650
	1100	1300
	1600	950
	2400	600

K

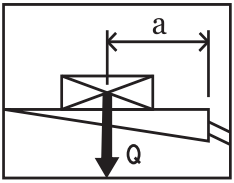

	a [mm]	Q [kg]
MBB F 1000 SH F 1000 SX	600	1000
	750	800
	1000	600
	1500	400
	2400	250
MBB F 1500 LH F 1500 LX	600	1500
	720	1250
	900	1000
	1200	750
	2400	370

	a [mm]	Q [kg]
MBB F 2000 LH F 2000 LX	750	2000
	900	1650
	1100	1300
	1600	950
	2400	600

L

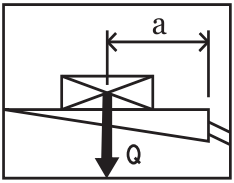

	a [mm]	Q [kg]
MBB F 1000 L	600	750
	700	650
	820	550
	1120	400
	1800	250
MBB F 1000 LD	650	1000
	850	800
	1150	600
	1700	400
	2400	250

	a [mm]	Q [kg]
MBB F 1250 S	550	1250
	650	1000
	900	750
	1350	500
	2400	250
MBB F 1500 L	600	1500
	720	1250
	900	1000
	1200	750
	2400	370

M

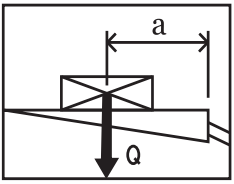

	a [mm]	Q [kg]
MBB F 500 L	600	500
	700	430
	820	360
	1120	260
	1800	160

	a [mm]	Q [kg]
MBB F 600 L C 600 L	600	600
	700	430
	820	360
	1120	260
	1600	160

V

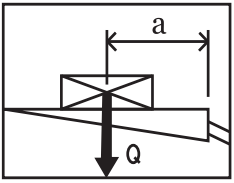

	a [mm]	Q [kg]
MBB V 4000 S	1500	4000
	1750	3400
	2000	3000
	2250	2600
	2500	2400

Aansluitschema's voor het hydraulisch systeem

A K **Standaard laadklep met vier cilinders**
96-560.98-00.00-00

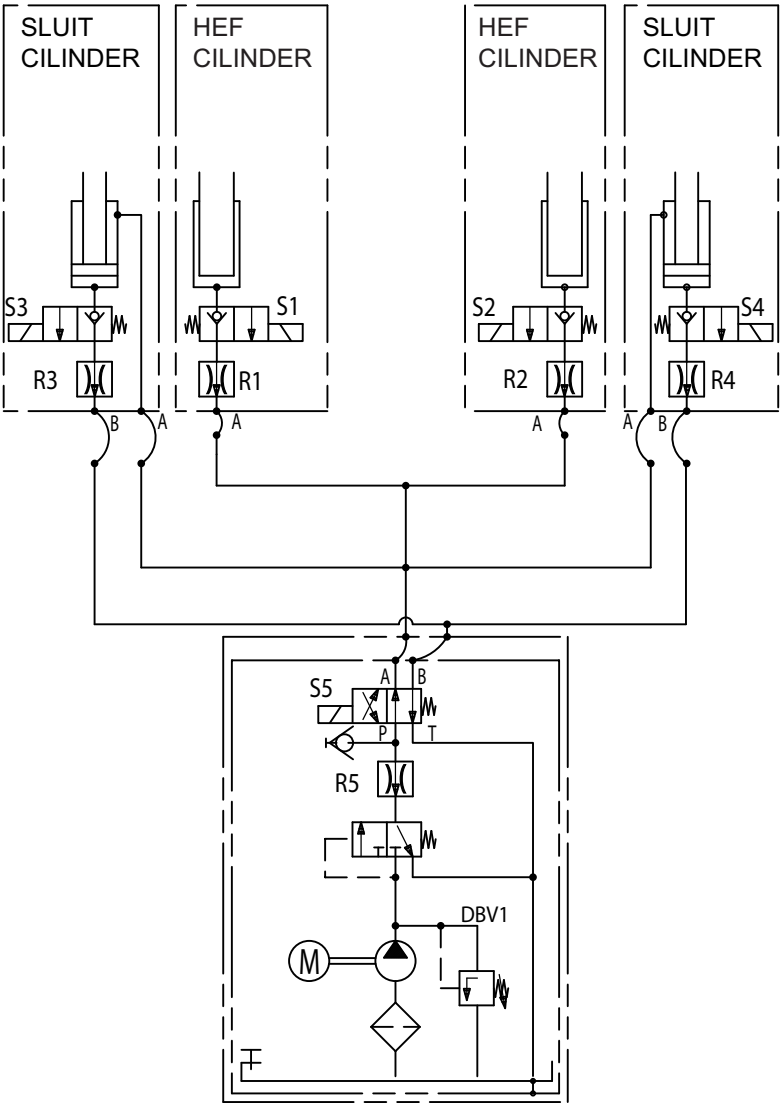

A Standaard laadklep met zacht nivelleren

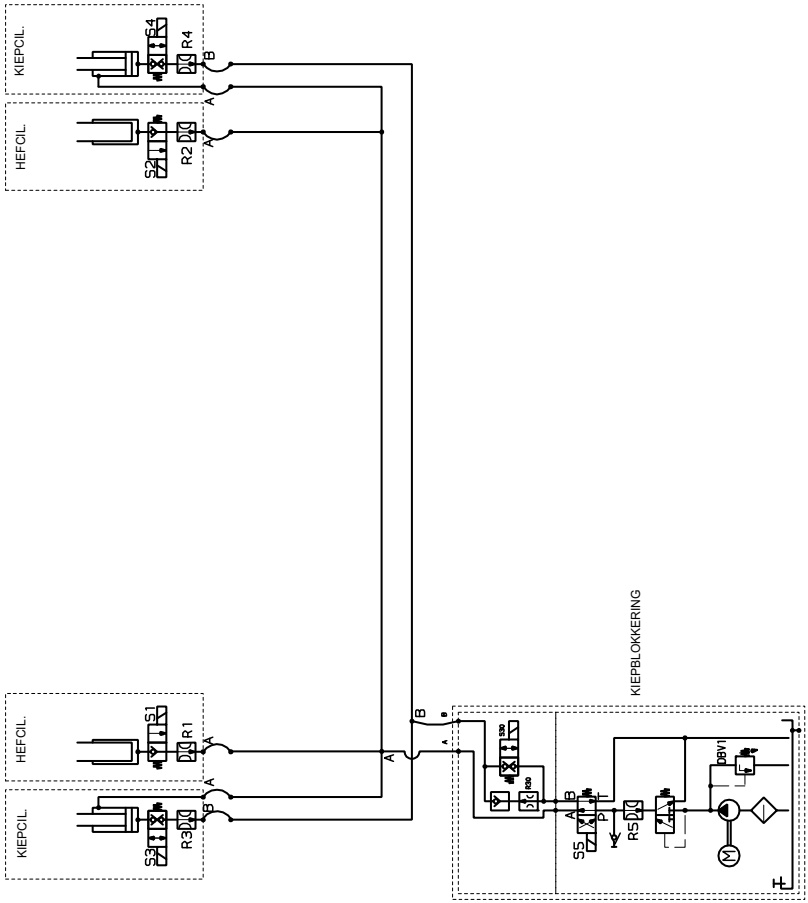

A C Standaard laadklep met twee cilinders

97-510.98-00.00-00

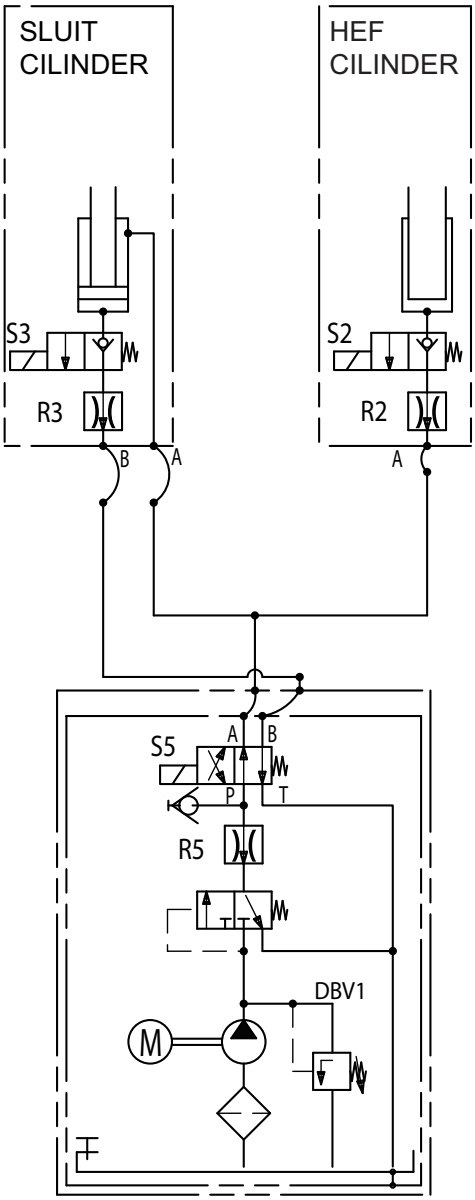

A Standaard laadklep met hydraulische steun
96-524.98-01.00-00

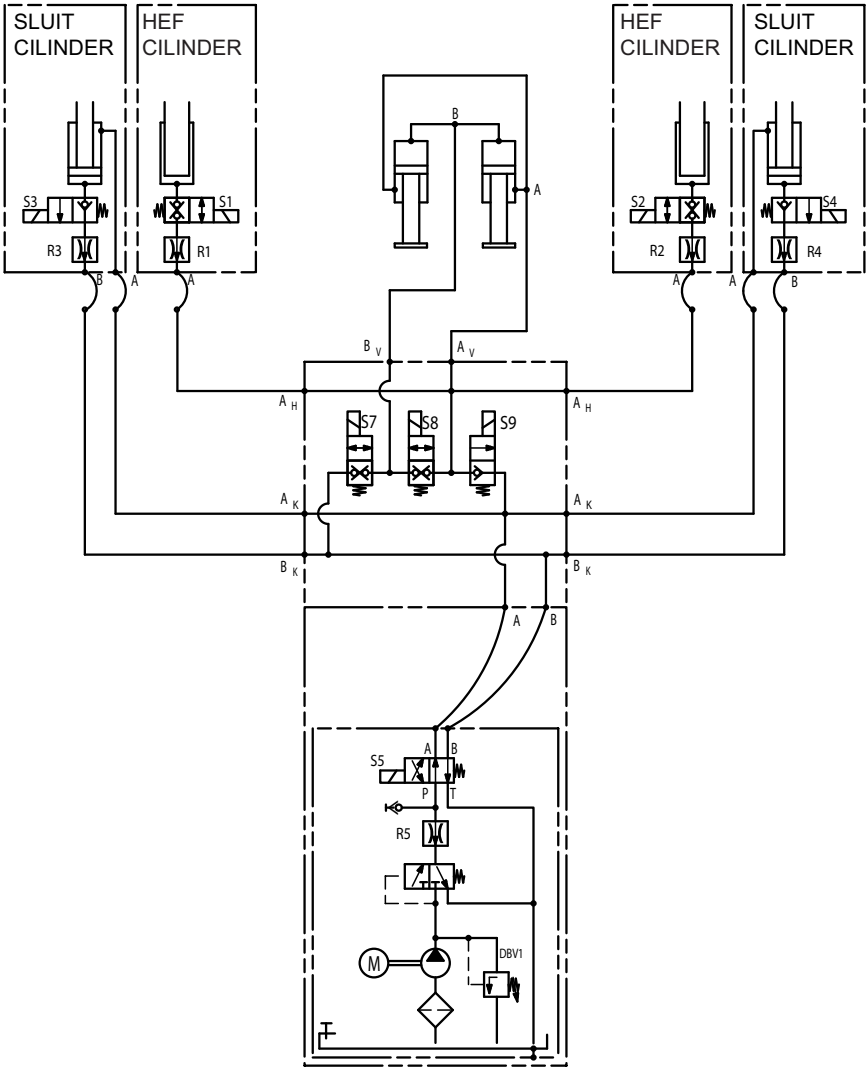

A Laadklep met hydraulische steun MBB C 750 L – C 1000 L

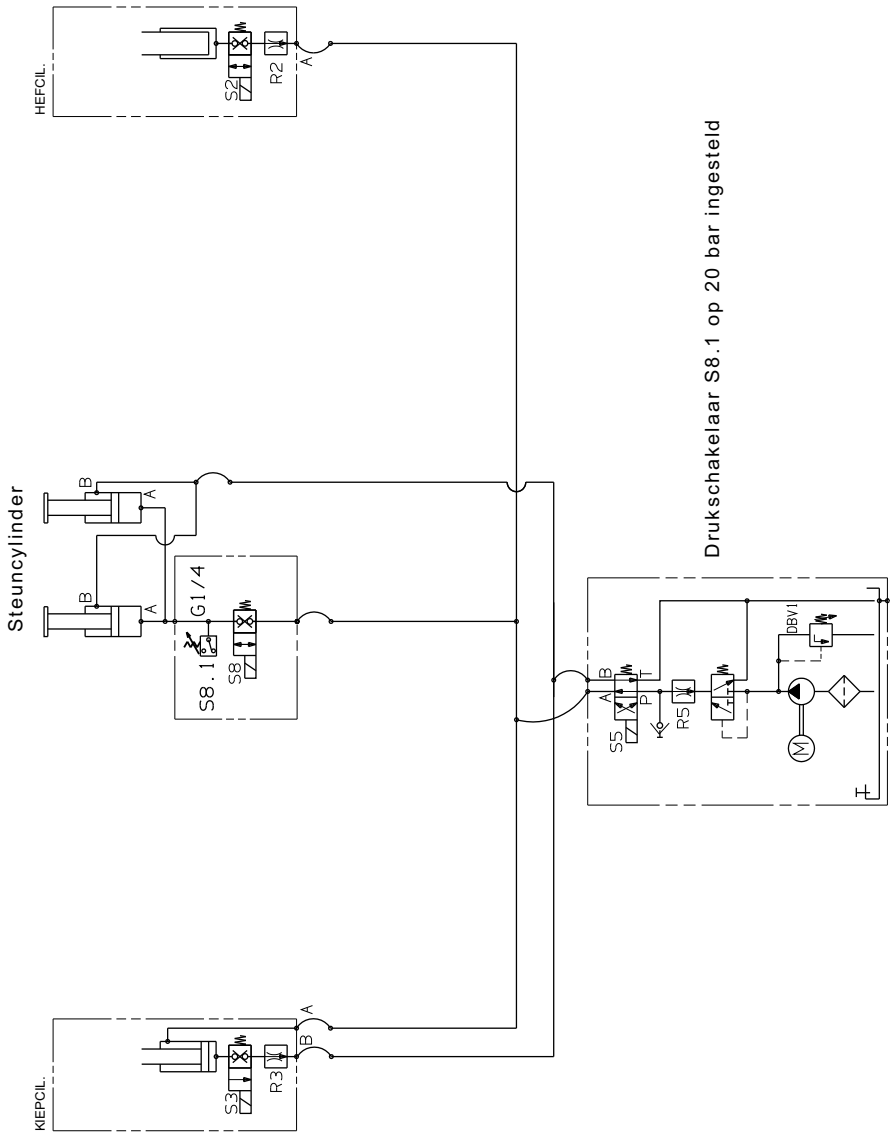

A Standaard laadklep met hydraulische beschermingsinrichting voor de onderzijde

99-514.98-01.00-00

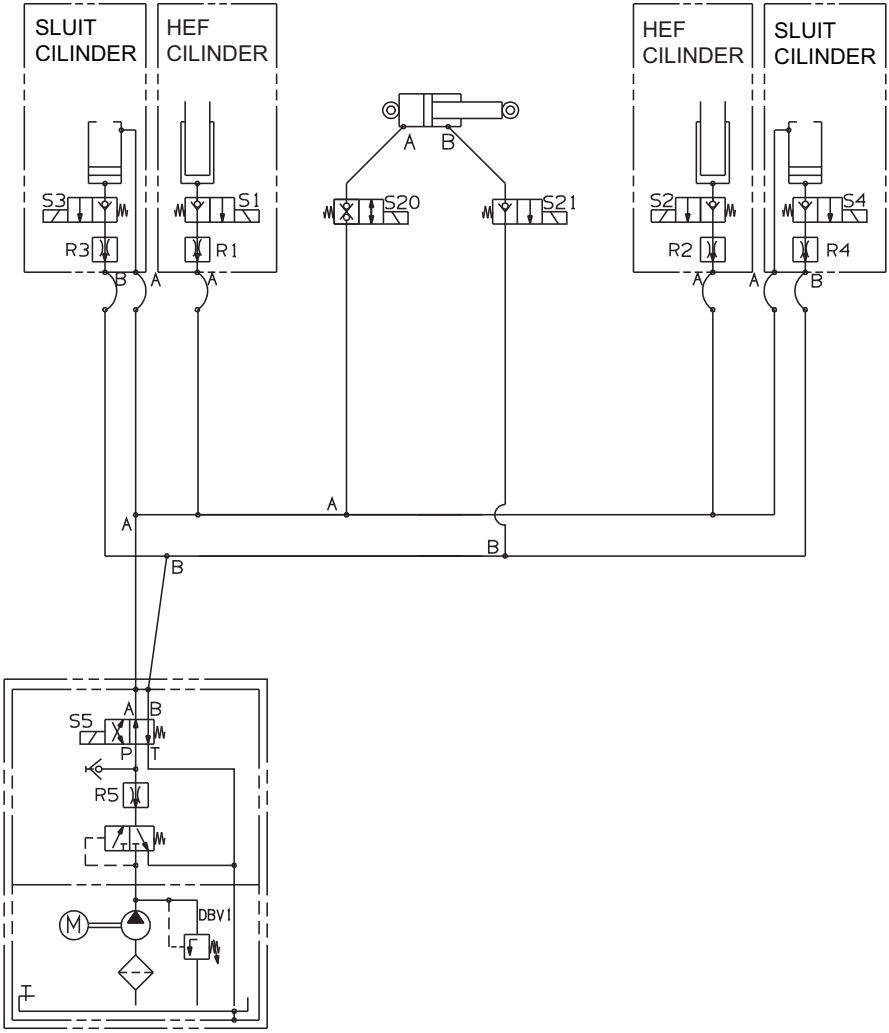

A Standaard laadklep MBB C 750 SX

13-631.98-02.00-00/3

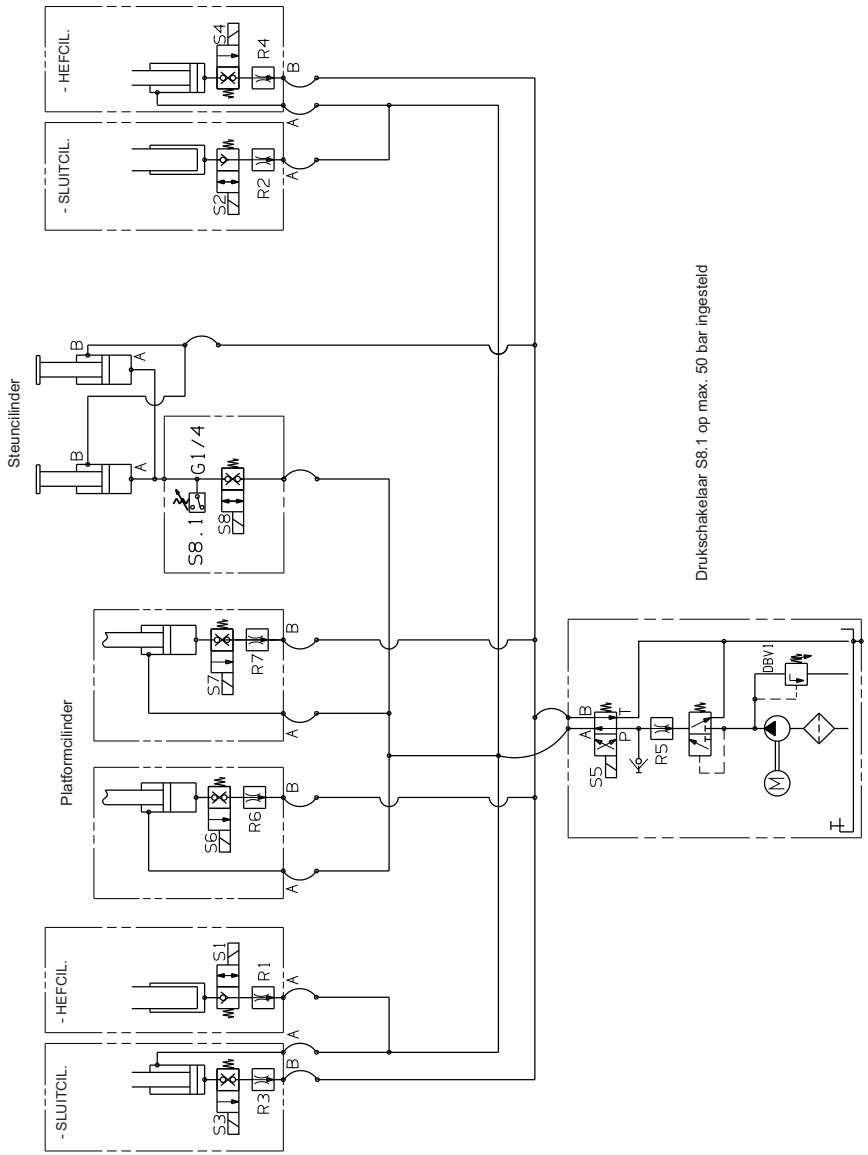

F G Schuifbare laadklep
95-585.98-01.00-00

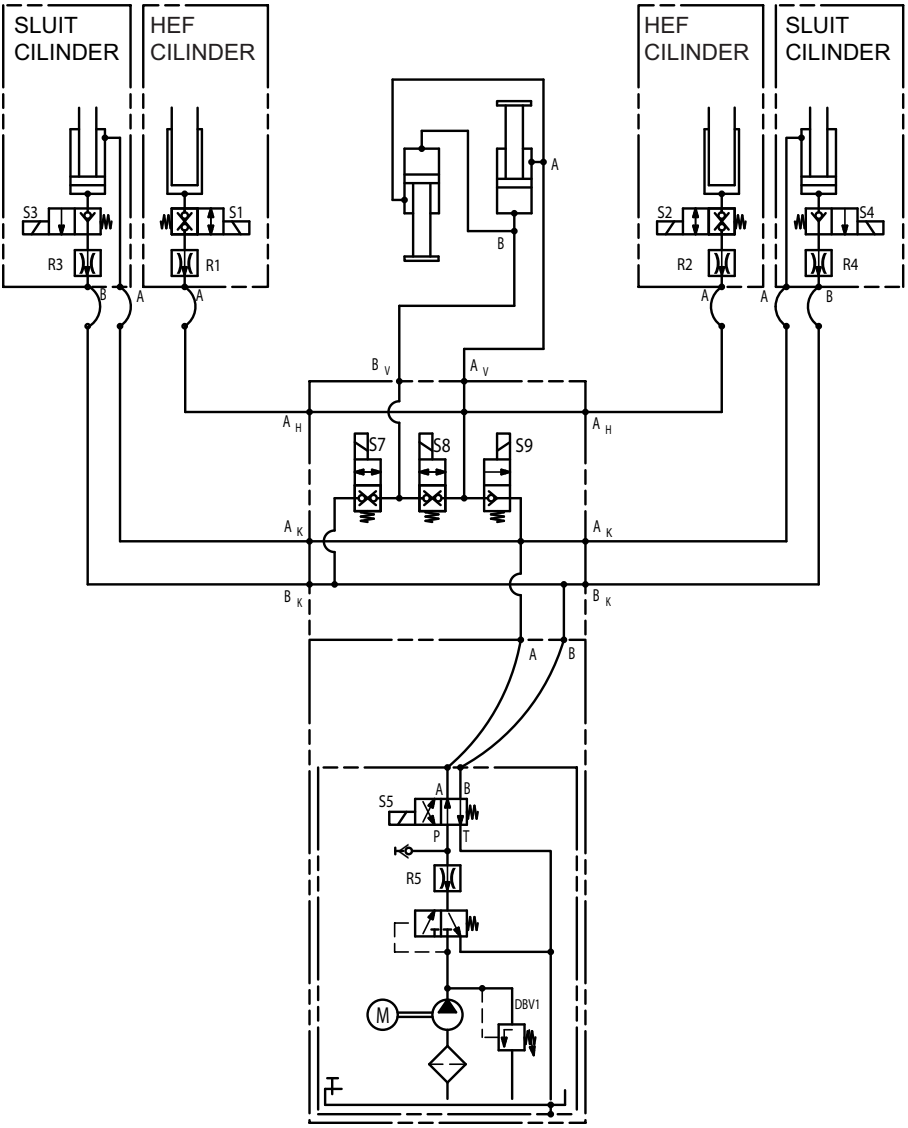

F Schuifbare laadklep MBB R 750 L, R 750 SM, R 1000 LM, R 1500 SK en R 2000 LK

00-538.01-98.01-00/3

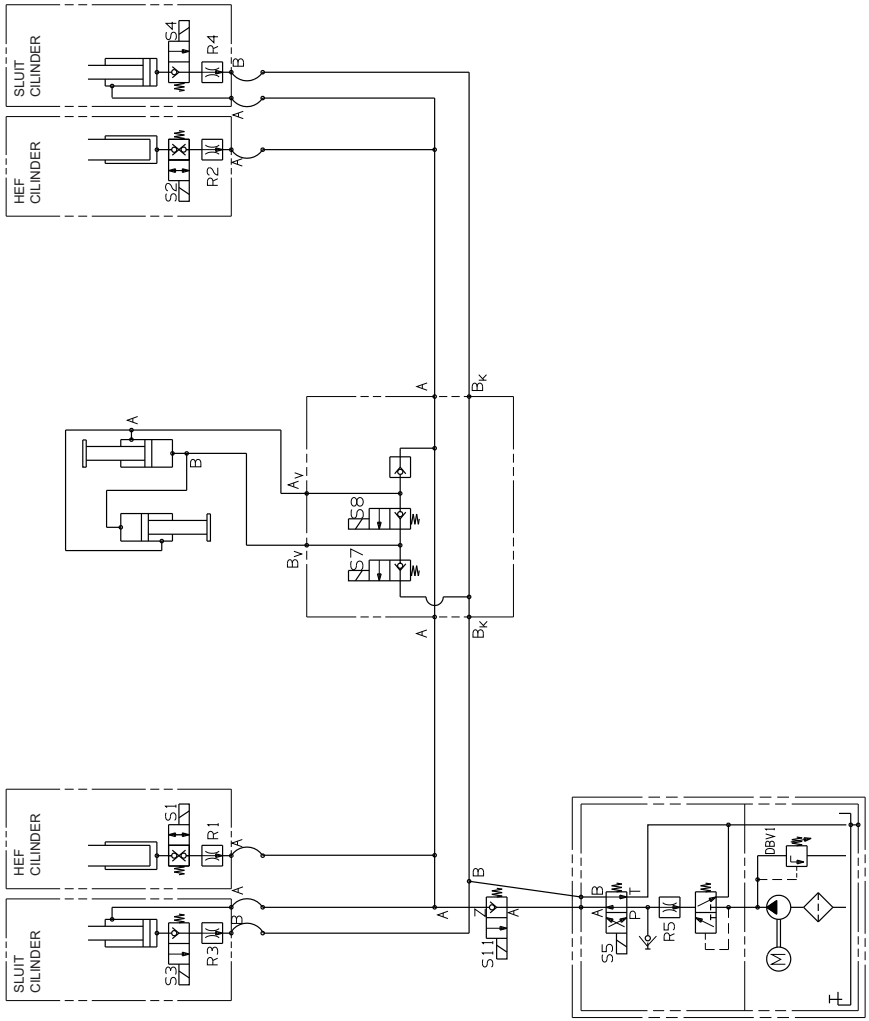

F Schuifbare laadklep MBB R 1500 L FLAT
99-553.98-01.00-00/3

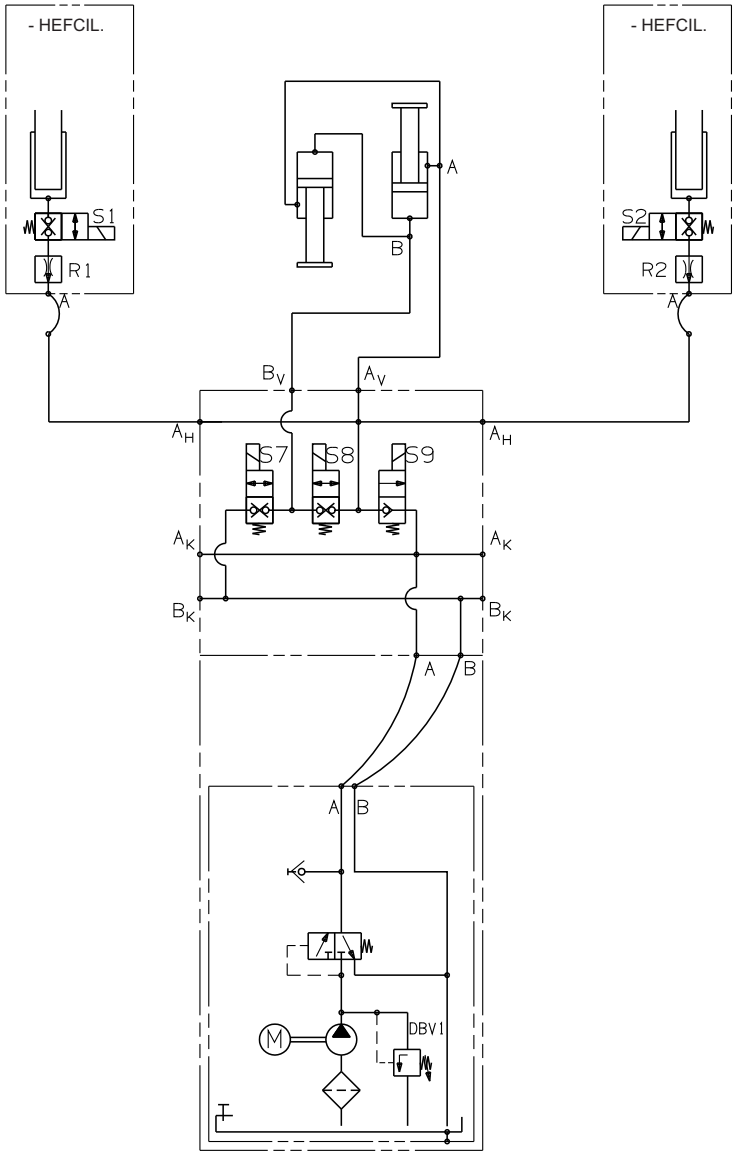

G Schuifbare laadklep MBB R 1500 SH en R 2000 LH
00-514.98-00.00-00

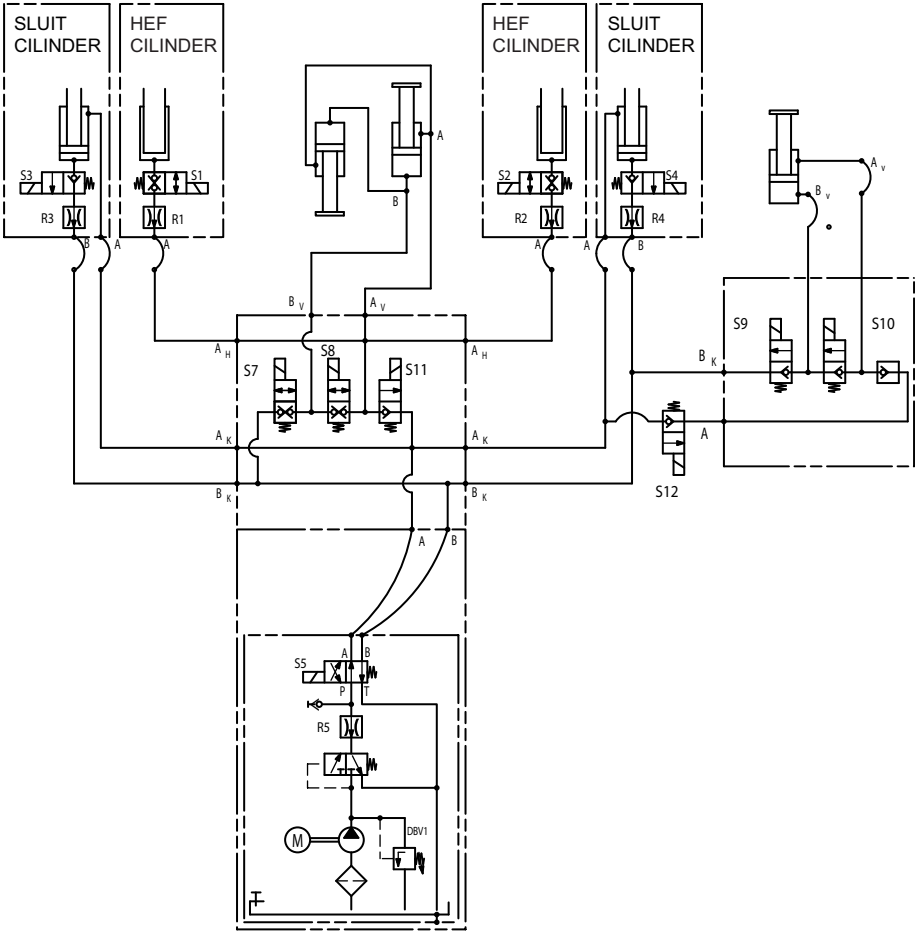

L Vouwbare laadklep
93-505.60-08.00-00

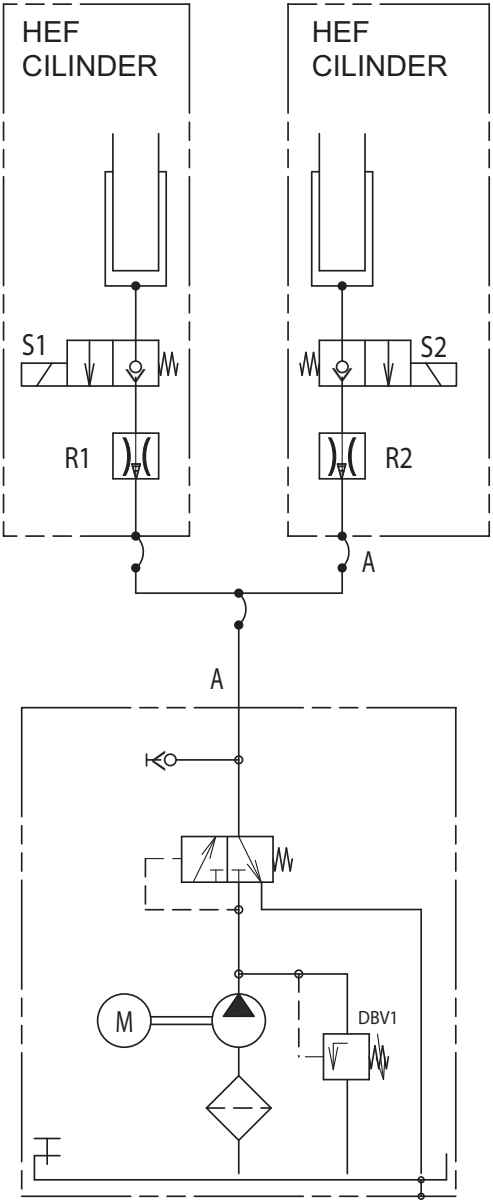

B M **Vouwbare laadklep**
02-528.60-08.00-00

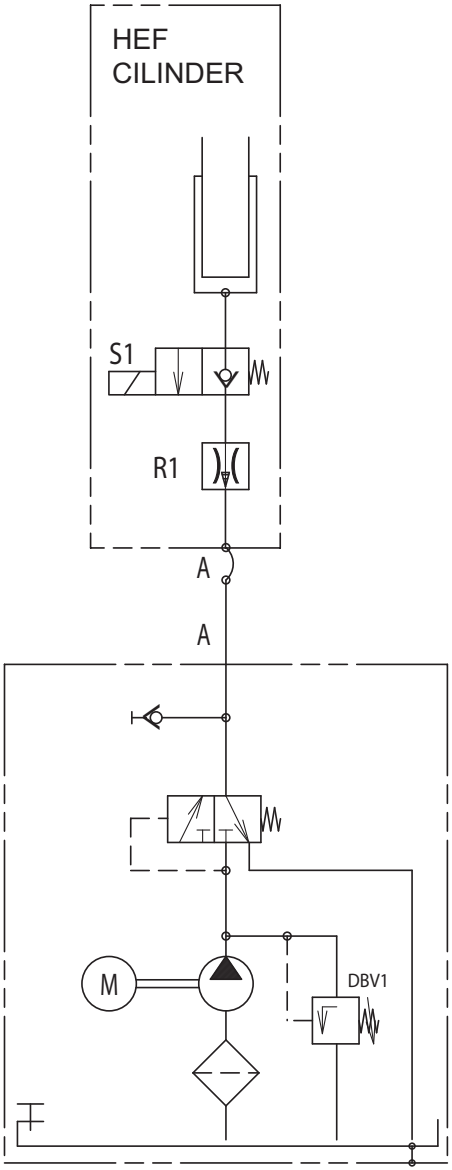

V Verticaalliften
09-545.98-00.00-00

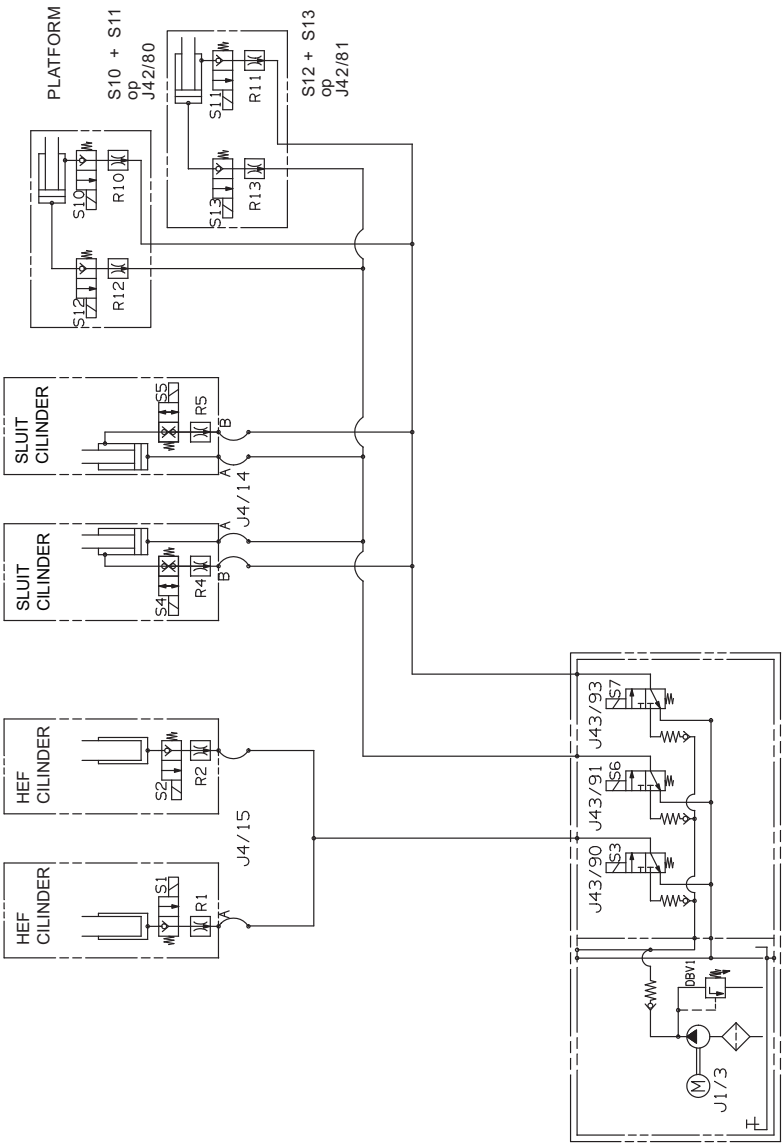

Smeer en bedrijfsmiddelen

Aanbevolen hydrauliekolie

- Shell Tellus S2 V 15
  Toepassingstemperatuur: –20 °C tot 60 °C
- Aero Shell Fluid 41
  Toepassingstemperatuur: –54 °C tot 90 °C

Speciale uitrusting "Koude"

- Aero Shell Fluid 41 en lage temperatuurafdichtingen tegen verglazen van afdichtingsmaterialen
  Toepassingstemperatuur: tot –54 °C

Milieubesparende oliën

Met een toenemend milieubewustzijn worden voor hydraulische apparatuur milieubesparende, biologisch afbreekbare oliën vereist. Wij leveren u naar wens een door ons geteste olie. De toepassingstemperatuur van deze olie is –20 °C tot 60 °C. Neem contact met ons op.

Bij gebruik van andere oliesoorten kan onder meer bij cilinderafdichtingen schade ontstaan en storende geluiden worden veroorzaakt.

Aanbevolen smeermiddel/-olie

Voor onderhoudsarme messinglagers en verplaatsingsrails:

- Shell Gadus S2 (heavy duty vet)
- Vergelijkbaar vet

Voor kunststoflagers:

- Interflon LUBE EP+
- Vergelijkbare smeerolie

Leverbare accessoires

De leverbare accessoires vindt u in de catalogus voor reserve-onderdelen in een erkende garage. In de directory voor garages kunt u vinden waar de voor u dichtstbijgelegen werkplaats zich bevindt en kunt u overige contactgegevens vinden.

TÜV NORD Mobilität GmbH & Co. KG

Certificate for securing a load with tail lifts
Requirements specification and load prerequisites

8115029156-Z1

1 Tail lifts data / manufacturer

Manufacturer:	PALFINGER Tail Lifts GmbH Fockestraße 53 27777 Ganderkesee
Tail lifts type:	Standard - HLB with 2 tipping and 2 lifting cylinders
Platforms:	Aluminium and steel
Control arm length:	up to 1,100 mm

The tail lifts fulfill the requirements of DIN EN 12642 Code XL.

2 Tail lifts types and equipment data

		Permissible load masses	Proven max. test forces (DIN EN 12642 Annex A)
2.1. Tail Lift load capacity 500 kg to 750 kg - all pitches			
Platform dimensions:	Height: 1,200 - 2,000 mm Width: 1,750 - 2,600 mm Bearing bolt diameter Ø 25 mm		
Control arm length:	600 to 800 mm		
Nominal load:	500 kg to 750 kg		
Platform heights: up to 2,000 mm		**5,000 kg**	**1,500 daN**
2.2. Tail Lift load capacity 500 kg to 1000 kg - support tube ST180 and all pitches			
Platform dimensions:	Height: 1,200 - 2,000 mm Width: 1,750 - 2,600 mm Bearing bolt diameter Ø 25 mm		
Control arm length:	600 to 800 mm		
Nominal load:	500 kg to 1,000 kg		
Platform heights: up to 1,600 mm		**8,000 kg**	**2,400 daN**
Platform heights: up to 1,800 mm		**7,500 kg**	**2,250 daN**
Platform heights: up to 2,000 mm		**7,000 kg**	**2,100 daN**

TÜV NORD Mobilität GmbH & Co. KG
Prüfung Ladungssicherung
Test Load Securing

TÜV NORD Mobilität GmbH & Co. KG

		Permissible load masses	Proven max. test forces (DIN EN 12642 Annex A)
2.3. Tail Lift load capacity 1000 kg to 1500 kg - all pitches			
Platform dimensions:	Height: 1,200 - 2,600 mm Width: 1,750 - 2,600 mm Bearing bolt diameter Ø 28 mm		
Control arm length:	700 to 900 mm		
Nominal load:	1,000 kg to 1,500 kg		
Platform heights: up to 2,000 mm		**12,000 kg**	**3,600 daN**
Platform heights: up to 2,200 mm		**11,000 kg**	**3,300 daN**
Platform heights: up to 2,400 mm		**10,000 kg**	**3,000 daN**
Platform heights: up to 2,600 mm		**9,000 kg**	**2,700 daN**
2.4. Tail Lift load capacity 1500 kg to 2500 kg - all pitches			
Platform dimensions:	Height: 1,200 - 2,800 mm Width: 1,750 - 2,600 mm Bearing bolt diameter Ø 36 mm		
Control arm length:	700 to 1,100 mm		
Nominal load:	1,500 kg to 2,500 kg		
Platform heights: up to 2,000 mm		**16,000 kg**	**4,800 daN**
Platform heights: up to 2,200 mm		**14,500 kg**	**4,350 daN**
Platform heights: up to 2,400 mm		**13,000 kg**	**3,900 daN**
Platform heights: up to 2,600 mm		**11,500 kg**	**3,450 daN**
Platform heights: up to 2,800 mm		**10,000 kg**	**3,000 daN**
2.5. Tail Lift load capacity 2000 kg to 3000 kg - all pitches			
Platform dimensions:	Height: 1,200 - 3,000 mm Width: 1,750 - 2,600 mm Bearing bolt diameter Ø 40 mm		
Control arm length:	800 to 1,100 mm		
Nominal load:	2,000 kg to 3,000 kg		
Platform heights: up to 2,000 mm		**21,000 kg**	**6,300 daN**
Platform heights: up to 2,200 mm		**19,000 kg**	**5,700 daN**
Platform heights: up to 2,400 mm		**17,000 kg**	**5,100 daN**
Platform heights: up to 2,600 mm		**15,000 kg**	**4,500 daN**
Platform heights: up to 2,800 mm		**13,000 kg**	**3,900 daN**
Platform heights: up to 3,000 mm		**11,000 kg**	**3,300 daN**

3 Designations / conditions for loading

- Coefficient of friction $\mu_D \geq 0,3$
- Form fit of cargo in and against as well as transverse to direction of travel
- Cargo in contact to front wall
- Width of cargo min. 2.400 mm
- Distance cargo / rear doors ≤ 150 mm

TÜV NORD Mobilität GmbH & Co. KG

4 Designations for cargo (examples)

- Piece goods, stable in form and tip-resistant
- Palletised goods, stable in form and tip-resistant

5 Summary

When stipulations of par. 2 and 3 are fulfilled, the cargo securing for goods described at par. 4 is assumed by the stability of the tail lifts. Additional load securing methods like lashing down or direct lashing are not necessary.
When the conditions listed before are kept, the tail lifts are able to secure the described cargo items with regard to the requirements of the generally recognised rules of technology - like acceleration values according to EN 12195-1 (Road Traffic), German VDI guideline 2700 ff and the expert reports and certificates based on these generally recognised rules of technology. This confirmation of sufficient securing of the load also takes into account the legal requirements of safety of loads, which are listed in §§ 22 and 23 and also 30 of German StVZO.
For all cases of loading deviating from conditions listed before, additional cargo securing methods according to German VDI guideline 2700 ff are mandatory.

6 Basics

Test Report TÜV NORD Mobilität GmbH & Co. KG No.: LS 0108545

Following EN 12642, the condition of the vehicle body has to be examined and the result to be recorded according to manufacturer's specifications. Relevant national guidelines (e.g. Germany: VDI 2700 or similar / annually inspection by an educated expert) must be observed.

TÜV NORD Mobilität GmbH & Co. KG
IFM - Institut für Fahrzeugtechnik und Mobilität
Schönscheidtstraße 28, DE 45307 Essen
Office Hannover
Specialist group Load Securing
ladungssicherung@tuev-nord.de
+49 511 998 61274

Hannover, 19.09.2017

Martin Keller

PALFINGER Tail Lifts GmbH
By signing this certificate, PALFINGER Tail Lifts GmbH confirms, that the structural stability of the tail lifts delivered to the customer meets the requirements of the test sample certified by TÜV NORD.

27777 Ganderkesee (D), 21.09.2017

(Signature)

Trefwoordenregister

Numerics

1-handsturing
- easy move 70
- hydraulische steunpoten 54, 56

2-handsturing
- Drukknoppen 58
- easy move 64
- hydraulische steunpoten 48, 50

A

Aanlooprail 16

Aansluitschema's voor het hydraulisch systeem 181

Aanzuigfilter 151, 152, 154

Accessoires 196

Accu controleren 141

Accucapaciteit 174

Accuhoofdschakelaar 28, 40

B

Bedieningsconsole 13

Bedieningselement
- Twee handkabelschakelaars 104

Bedieningsorgaan
- Handkabelschakelaar 112, 114, 117
- Radioafstandsbediening (standaard) 120
- Speciale bedieningsorganen 122, 124, 126
- Voetschakelaar 110
- zijdelings 42

Bedieningspositie 142

Bedrijfsmiddelen 195

Begripsdefinities 34

Beluchtingsfilter 151, 152, 154

Besturing bestuurderscabine 40

Bodemaanpassing van het platform 24, 35, 46

C

Conische smeernippel 143

Controles 156

D

Draaischakelaar 43

Draaistroomdynamo's 174

Drukknop 43

E

easy move 64, 70

Eénhandsturing 42

F

Fouten opsporen 130

G

Glijconsoles in de verplaatsingsrail 144

H

Handgreep opbouw 16

Handkabelschakelaar 16, 112, 114, 117

Hefcilinder 16

Helling van het platform 35

Hellingschakelaar 16

Hellingsensor 16

Het platform inschuiven 34

Het platform invouwen 34

Het platform neerlaten 34

Het platform openen 34

Het platform sluiten 34

Het platform uitschuiven 34, 35

Het platform uitvouwen 34

Hoofdschakelaar 155

Hydrauliekolie
aanbevolen 195
milieubesparende oliën 195
verversen 150, 154
Hydraulisch aggregaat 16
Hydraulische installatie controleren 149
Hydraulische steunpoten 29

I

Instandhouding 135
Instellen van de kanteling van het platform 35

J

Jaarlijks onderhoud 150

K

Kleppenblok 151, 152, 154
Koolborstels controleren 141
Kwalificatie van het personeel 8

L

Laadklep 34
bodemaanpassing 34
heffen 34, 36
horizontaal stellen 34, 42
inschakelen 27
inschuiven 34, 36, 42
invouwen 34, 36, 42
laden 36
lossen 36
neerlaten 34, 35, 42
openen 34, 35, 42
platformkanteling 34
sluiten 34, 36, 42
uitschakelen 39
uitschuiven 34, 35, 42
uitvouwen 34, 35, 42
verplaatsen 33
voorinstellen 24
Laadklepmodellen 13, 16
Lagers van de afrolbeveiliging 143
Leveringsomvang 12

M

Maandelijks onderhoud 147
Markeringen opfrissen 142
Mechanische steunpoten 29
Moeren controleren 149

N

Nuttige last 175

O

Olie 142, 147
Olieaftapschroef 152, 154
oliën 142
Oliepeil controleren 147
Omkeerrol 16
Onderhoud 135
afhankelijk van de toepassingsfrequentie 141
jaarlijks 150
maandelijks 147
voor het starten 140
Onderhoudsarme lagers 150
Onderrijbeveiliging 16
Overzicht
Onderschuiflaadkleppen 14, 20
Onderschuiftechniek 21
Ondervouwlaadkleppen 14, 22
Standaard laadkleppen 13, 16, 19
Verticale lifts 23
Overzicht van modellen 13, 16

P

Platform 16
- bodemaanpassing 34
- heffen 34, 36
- horizontaal stellen 34, 42
- inschuiven 34, 36, 42
- invouwen 34, 36, 42
- laden 36
- lossen 36
- neerlaten 34, 35, 42
- openen 34, 35, 42
- platformkanteling 34
- sluiten 34, 36, 42
- uitschuiven 34, 42
- uitvouwen 34, 35, 42
- verplaatsen 33

Platform horizontaal instellen 35
Platform omhoog brengen 34
Platformkanteling 24, 35
Platformpakket 16

R

Radioafstandsbediening 120
Reinigen 141
Reserveonderdelen 196
Reservoir voor hydrauliekolie 151, 152, 154
Rijcilinder 16
Rijrails 16

S

Schakelaar in de bestuurderscabine 27, 39
Schroeven controleren 149
Schuinstelcilinder 16
Serviceteller 130
Sleutelschakelaar 28, 39
Smeermiddelen 195
Smeren 142
Spanklem 154
Speciale bedieningsorganen 122, 124, 126
Standaard radioafstandsbediening 120
Statiefbuis 16
Steunpoten
- hydraulisch 29
- hydraulische 48
- mechanisch 29

Storingen 157
- Storingen verhelpen - overzicht 159, 166, 170

T

Technische gegevens 174
Temperatuurbereik 174
Toetscode 28, 40
- programmeren 129

Torsieframe 16
Tuimelschakelaar 43
Twee handkabelschakelaars 104
Tweehandsturing 42

V

Vasthoudstang platform 16
Vaststaand gedeelte van het platform 16
Veiligheidsinrichtingen 140
- controleren 140

Voetschakelaar 16, 110
Voorinstellen van de laadklep 24
Vouwgedeelte van het platform 16

W

Waarschuwing 8
Waarschuwingsinrichtingen 140
Waarschuwingslampen 16

Z

Zijdelings bedieningselement 43
Zijdelingse bedieningsconsole 16
Zwaartepunt nuttige lading 142
Zwaartepunt van de last 16

PALFINGER Tail Lifts GmbH
Fockestraße 53
D-27777 Ganderkesee/Hoykenkamp
Tel.: +49-4221 8530
Fax: +49-4221 87536
infombb@palfinger.com
www.palfinger.com

PALFINGER Hayons S.A.S
Rue de l'Eglise
F-61310 Silly en Gouffern
Tel.: +33-2 33 12 44 00
Fax: +33-2 33 12 44 01
francembb@palfinger.com
www.palfinger.com

PALFINGER Tail Lifts s.r.o.
Gogolova 18
SK-85101 Bratislava
Tel.: +421-252 636 611
Fax: +421-252 636 612
mbbsk@palfinger.com
www.palfinger.com

PALFINGER Tail Lifts Ltd.
Gate House
Fretherne Road
Welwyn Garden City
UK-Herts AL8 6NS
Tel.: +44-01707 325571
Fax: +44-01707 327752
inforatcliff@palfinger.com
www.palfinger.com