PALFINGER

PALFINGER TAIL LIFTS

NÁVOD K OBSLUZE
ZVEDACÍ PLOŠINY

Návod k obsluze

pro

zvedací plošiny PALFINGER Tail Lifts

Standardní zvedací plošiny
Zasouvací zvedací plošiny
Skládací zvedací plošiny
Vertikální zdviže

07-500.99-01.00-19 01.11.2019
Věcné č.: 2025041 A 23591

Obsah

Obsah **4**

K tomuto návodu **6**
Další dokumentace 6

Důležité bezpečnostní informace **7**
Použití k určenému účelu 7
Kvalifikace personálu 8
Výstražná upozornění v tomto návodu 8
Toto musíte dodržovat 9

PALFINGER Tail Lifts – Zvedací plošina **11**

Rozsah dodávky **12**

Takto naleznete svůj model **13**

Přehledy modelů **16**
Standardní zvedací plošiny 16
Standardní zvedací plošiny 17
Standardní zvedací plošiny 18
Standardní zvedací plošina s elektrickými válci 19
Zasouvací zvedací plošiny 20
Zasouvací technika 21
Skládací zvedací plošiny 22
Vertikální zdviže 23

Přednastavení zvedací plošiny **24**
Čas seřízení vyrovnání podlážky 24
Přednastavení sklonu plošiny 24
Nastavení tlakového spínače hydraulické opěry 25

Obsluha obecně **26**
Zapnutí zvedací plošiny 27
Vysunutí opěrných patek na vašem vozidle 29
Zasunutí opěrných patek na vašem vozidle 30
Zábradlí postavte popř. odložte na plošinu 30
Pohyb plošiny 33
Naložení nebo vyložení plošiny 36
Vypnutí zvedací plošiny 39
Ovládání kabiny řidiče 40

Ovládacíprvky 42
Boční ovládací prvek 43
Obsluha dvěma ručními kabelovými ovladači pomocí tří tlačítek 98
Volitelná možnost obsluhy: Nožní spínač 104
Volitelná možnost obsluhy: Ruční kabelový ovladač se dvěma tlačítky 106
Volitelná možnost obsluhy: Ruční kabelový ovladač se třemi tlačítky 108
Volitelná možnost obsluhy: Ruční kabelový ovladač se čtyřmi tlačítky pro MBB C 750 SX 111
Volitelná možnost obsluhy: Radiové dálkové ovládání (standard) 114
Speciální ovládací prvky 116
Speciální ovládací prvky 118
Speciální ovládací prvky 120
Programování kódu tlačítek 123

Údržba a ošetřování 129
Údržba před spuštěním 132
Údržba podle četnosti používání 132
Měsíční údržba 139
Čtvrtletní, resp. pololetní údržba 142
Roční údržba 142
Kontroly 148

Odstranění poruch 149

Technické údaje 166
Grafy zatížení 167
Hydraulická schémata 173

Mazací a provozní prostředky 187
Doporučený hydraulický olej 187
Ekologické oleje 187
Doporučení pro výběr mazacího tuku/oleje 187

Dodávané příslušenství 188

Rejstřík 192

K tomuto návodu

Tento návod obsahuje důležité informace týkající se provádění bezpečné a odborné montáže, obsluhy, údržby a jednoduchého odstraňování poruch vlastními silami u zvedací plošiny **PALFINGER Tail Lifts**.

▶ Než začnete se zvedací plošinou pracovat, přečtěte si celý tento návod a zvláště pak kapitolu „Důležité bezpečnostní informace“.

Další dokumentace

- Návod k montáži
- Montážní výkres
- Katalog náhradních dílů (online)
- revizní kniha
- Kontrola montáže (na přání)
- Stručný návod k obsluze (volitelné)
- Doplněk návodu k obsluze (volitelné)

Důležité bezpečnostní informace

Zvedací plošina **PALFINGER Tail Lifts** byla vyrobena podle současného stavu techniky a uznávaných bezpečnostně technických pravidel. Přesto hrozí nebezpečí osobních a věcných škod, pokud nebudete dodržovat následující všeobecné bezpečnostní pokyny a výstražné pokyny před pokyny k zacházení v tomto návodu.

▶ Před obsluhou zvedací plošiny si proto tento návod důkladně a kompletně přečtěte.

▶ Návod uložte tak, aby byl kdykoli přístupný pro všechny uživatele.

▶ Pokud vozidlo se zvedací plošinou prodáte nebo zapůjčíte, předejte je vždy s tímto návodem k obsluze.

Použití k určenému účelu

▶ Používejte zvedací plošinu výlučně k nakládání a vykládání zboží. Přitom smí na plošině jet pouze obsluhující osoba.

▶ Provozujte zvedací plošinu pouze s nástavbou. Pokud provozujete zvedací plošinu bez nástavby, hrozí nebezpečí, že při příliš vysokém zdvihu vypadnou zvedací válce a dojde ke zranění osob a věcným škodám.

▶ Dodržujte omezení výkonu uvedená v technických datech.

Používání k určenému účelu zahrnuje i to, že si přečtete a pochopíte tento návod a zvláště pak kapitolu „Důležité bezpečnostní informace“.

Používání v rozporu s určením je takové, když zvedací plošinu

- použijte mimo oblasti použití, které jsou uvedeny v tomto návodu,
- za provozních podmínek, které se liší od podmínek popsaných v tomto návodu.

Kvalifikace personálu

Tuto zvedací plošinu smí obsluhovat pouze:

- ten, kdo četl a pochopil tento návod – a především kapitoly „Důležité bezpečnostní informace“ a „Obsluha obecně“
- ten, kdo se seznámil s funkcí a manipulací se zvedací plošinou.

Výstražná upozornění v tomto návodu

V tomto návodu jsou výstražná upozornění před požadavky na manipulaci, při nichž hrozí nebezpečí osobních nebo věcných škod.

Výstražné pokyny mají tuto strukturu:

SIGNÁLNÍ SLOVO	**Popis druhu a zdroje nebezpečí** Popis následků při nedodržení ▶ Popis opatření k odvrácení nebezpečí

Popsaná opatření k odvrácení nebezpečí se bezpodmínečně musí dodržovat!

Signální slovo uvádí závažnost nebezpečí:

Signální slovo	Použití
NEBEZ-PEČÍ!	**Označuje bezprostředně hrozící velké nebezpečí, které určitě vede k vážným nebo dokonce smrtelným zranění, když se nebezpečí neodvrátí.**
VÝSTRAHA!	**Označuje možné nebezpečí, které může vést k vážným nebo dokonce smrtelným zranění, když se nebezpečí neodvrátí.**
POZOR!	**Poukazuje na potenciálně nebezpečnou situaci, která může vést ke středně těžkým nebo lehkým zraněním nebo věcným škodám, pokud se neodvrátí.**

Toto musíte dodržovat

Všeobecné pokyny

- Vozte tento návod stále ve vozidle.
- Konstrukční změny smí provádět pouze smluvní dílny **PALFINGER Tail Lifts**. Vaše nejbližší smluvní díla a další kontaktní informace jsou v seznamu dílen.
- Při údržbě používejte výhradně originální náhradní díly od **PALFINGER Tail Lifts**.
- Dodržujte všechny použitelné předpisy o ochraně zdraví při práci.

Při zapnutí

- Denně před zapnutím zvedací plošiny zkontrolujte, jestli jsou všechna bezpečnostní a výstražná zařízení v pořádku a funkční.
  - Výstražné praporky
  - Výstražná světla
  - Madla
  - Zarážka

Během provozu

- Zajistěte, aby zvedací plošina byla před začátkem provozu odjištěná.
- Zajistěte dostatečné osvětlení zvedacího prostoru.
- Nikdy na zvedací plošině nedopravujte osoby.
- Zvedací plošinu vždy nakládejte tak, aby hmotnost byla rozdělena rovnoměrně.
- Zajistěte ložnou hmotnost na zvedací plošině tak, aby nemohla spadnout. Nezabrzděné pojízdné kontejnery smíte na zvedací plošině přepravovat pouze tehdy, když je zajistíte zarážkami proti samovolnému pohybu.
- Oblast pohybu kolem vozidla udržujte volný.

Před údržbou

- Vypněte hlavní vypínač baterie nebo odpojte ukostřovací pásku.
- Před výměnou zajistěte nebo odlehčete pružiny.
- Když uniká hydraulický olej, nesahejte do jeho proudu.
- Při údržbářských činnostech pod plošinou zajistěte jezdec proti pohybu dolů.

Při likvidaci

- Oleje a filtry likvidujte podle platných ustanovení své země.

PALFINGER Tail Lifts – Zvedací plošina

Srdečně blahopřejeme k získání Vaší nové zvedací plošiny od výrobce **PALFINGER Tail Lifts**!

S více než 50 lety zkušeností v oblasti hydraulických zvedacích plošin je dnes **PALFINGER Tail Lifts** GmbH jedním z předních světových výrobců těchto extrémně užitečných zvedacích systémů.

Se zvedacími plošinami značky **PALFINGER Tail Lifts**, ale i dřívějšími značkami jako Hubfix, Interlift a Hayons, se dnes setkáváte ve více než 40 zemích světa. Přes 100.000 zvedacích plošin z továrny v Brémách je na všech 5 kontinentech.

Jedinečná servisní síť s více než 2 500 servisními místy pouze v Evropě je zárukou optimální logistiky bez hranic.

Vaše nová zvedací plošina **PALFINGER Tail Lifts** disponují inovační a spolehlivou technikou. Naši pracovníci ji vyrobili s velkou pečlivostí. To je nejlepší předpoklad pro dlouhou a bezporuchovou životnost.

Abyste se s obsluhou své nové zvedací plošiny seznámili, prosíme vás, abyste si následující návod k obsluze pečlivě přečetli. Naleznete zde také potřebné bezpečnostně technické pokyny k provozu zvedací plošiny.

Pokud budete mít následně další dotazy ke své zvedací plošině, je Vám kdykoliv k dispozici servisní tým **PALFINGER Tail Lifts** .

Rozsah dodávky

- Zvedací plošina
- Nálepka – pokyny ETMA
- velký typový štítek (pro plošinu)
- malý typový štítek (pro zvedací mechanismus)
- štítek pro jednotku na ochranu před podjetím (UFE)
- graf zatížení
- návod k obsluze
- revizní kniha
- spouštěcí sada skládající se z:
  - certifikát pro jednotku na ochranu před podjetím
  - Návod k montáži
  - Stručný návod k obsluze
  - velký štítek TÜV
  - malý štítek TÜV

Takto naleznete svůj model

Ke každému modelu zvedací plošiny je v tomto návodu k obsluze přiřazeno písmeno (**A** až **V**). Toto písmeno pak naleznete na začátku každé kapitoly, která obsahuje informace o vašem modelu zvedací plošiny. Následující přehled uvádí, která písmena jsou platná pro váš model.

Standardní zvedací plošiny

A **Boční ovládací prvek**

MBB C 1000 S – C 3000 S
MBB C 1000 LD – C 2500 L
MBB C 1500 SZ – C 2500 SZ
MBB C 1500 SK – C 2500 SK
MBB C 750 SPLD SPRD – C 1000 SPL SPR
MBB C 750 LD – C 1000 L / PTC 1000 LLW
MBB C 1000 ML – C 1500 ML
MBB C 1000 ML PRO – C 1500 ML PRO
MBB C 750 S / PTC 750 S
MBB C 750 LX
MBB C 750 SX
MBB C 500 LD – C 750 L / PTC 750 L / PTC 750 LLW
MBB C 750 SPL SPR
MBB C 1500 LX – C 2000 LX

B **Model s jedním válcem**

MBB C 500 LG

C **minifix**

MBB C 350 VAN – C 600 VAN
MBB C 500 VAN FLEX

E **Elektrické válce**

MBB C 1000 E

Zasouvací zvedací plošiny

F Plošina s jedním kloubem

MBB R 1000 S – R 2500 S

MBB R 1500 L – R 2500 L

MBB R 1500 L FLAT

MBB R 1500 SK – R 2000 LK

MBB R 1500 S TRAIL –
R 2500 L TRAIL

MBB R 1500 S TRUCK –
R 2000 L TRUCK

MBB R 1000 S TRUCK-LGD –
R 2000 L TRUCK-LGD

MBB R 1500 S TRAIL-LGD –
R 2500 L TRAIL-LGD

MBB R 1000 S TRUCK-CCD –
R 2000 L TRUCK-CCD

MBB R 1500 S TRAIL-CCD –
R 2500 L TRAIL-CCD

G Plošina se dvěma klouby

MBB R 1500 SH – R 2000 LH

MBB R 750 SM – R 2000 LM

Skládací zvedací plošiny

K Model se 4 válci

MBB F 1000 SH – F 2000 LH

MBB F 1000 SX – F 2000 LX

L Model se 2 válci

MBB F 1000 LD – F 1500 LU

MBB F 1000 L – F 1500 L

M Model s jedním válcem

MBB F 600 L

MBB C 600 L

Vertikální zdviže

V

Standardní vertikální zdviž

MBB V 4000 S

Přehledy modelů

A Standardní zvedací plošiny

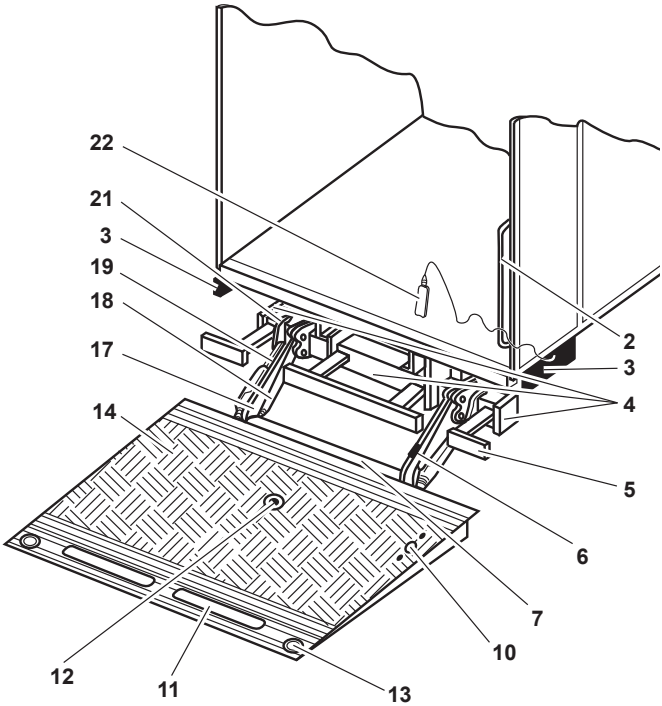

2 Madlo nástavby (není součástí dodávky)

3 Boční ovládací panel

4 Hydraulický agregát

5 Ochrana proti podjetí

6 Spínač sklonu b13, snímač sklonu b15

7 Spínač sklonu b16, snímač sklonu b15

10 Nožní spínač

11 Nájezdová kolejnice (zarážka, volitelná)

12 Těžiště ložné hmotnosti

13 Výstražná světla (volitelná)

14 Plošina

17 Torzní rám

18 Zdvihací válce

19 Sklápěcí válce

21 Trubka stativu

22 Ruční kabelový ovladač

B Standardní zvedací plošiny

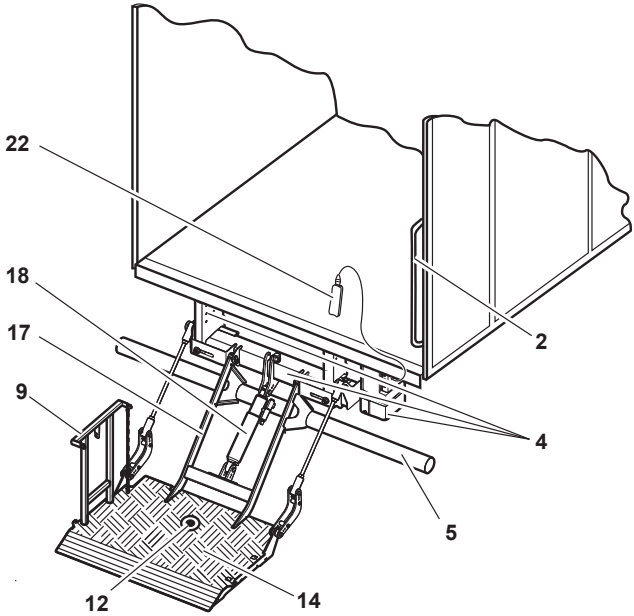

2 Madlo nástavby (není součástí dodávky)

4 Hydraulický agregát

5 Ochrana proti podjetí

9 Zábradlí

12 Těžiště ložné hmotnosti

14 Plošina

17 Torzní rám

18 Zdvihací válce

22 Ruční kabelový ovladač

C Standardní zvedací plošiny

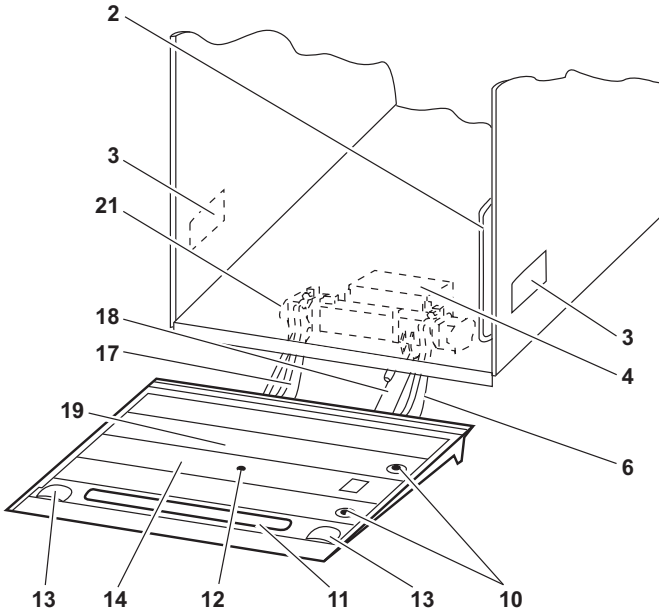

2	Madlo nástavby (není součástí dodávky)	**13**	Výstražná světla (volitelná)
3	Boční ovládací panel	**14**	Plošina
4	Hydraulický agregát	**17**	Torzní rám
6	Spínač sklonu b13	**18**	Zdvihací válce
10	Nožní spínač	**19**	Sklápěcí válce (zakryto pod plošinou)
11	Nájezdová kolejnice (zarážka, volitelná)	**21**	Trubka stativu
12	Těžiště ložné hmotnosti		

E

Standardní zvedací plošina s elektrickými válci

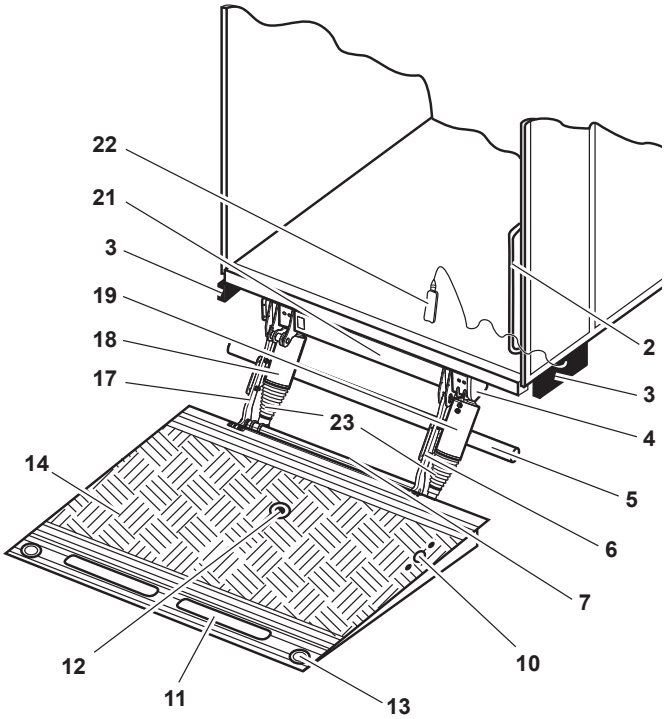

2 Madlo nástavby (není součásti dodávky)

3 Boční ovládací panel

4 Výkonnostní díl

5 Ochrana proti podjetí

6 Snímač sklonu b15

7 Snímač sklonu b15

10 Nožní spínač

11 Nájezdová kolejnice (zarážka, volitelná)

12 Těžiště ložné hmotnosti

13 Výstražná světla (volitelná)

14 Plošina

17 Torzní rám

18 Zdvihací válce

19 Sklápěcí válce

21 Trubka stativu

22 Ruční kabelový ovladač

23 Shrnovací měch

F G Zasouvací zvedací plošiny

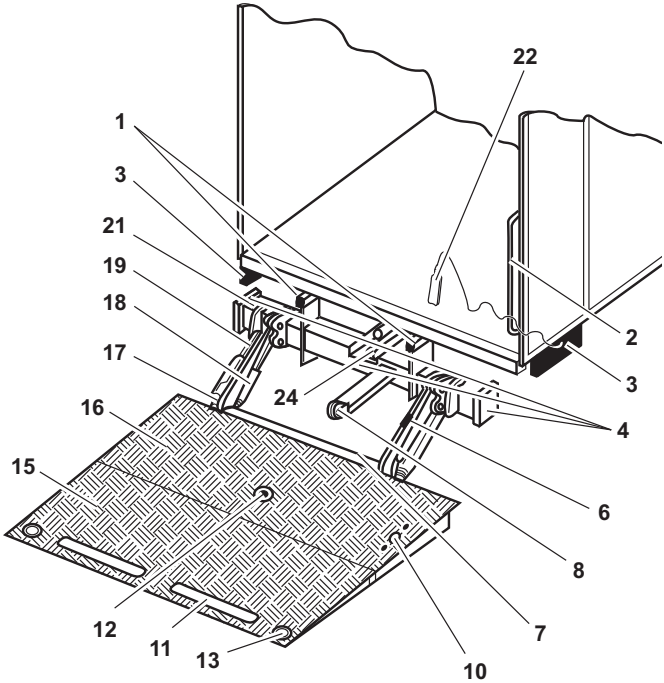

1 Pojezdové kolejnice

2 Madlo nástavby (není součásti dodávky)

3 Boční ovládací panel

4 Hydraulický agregát

6 Spínač sklonu b13, snímač sklonu b15

7 Spínač sklonu b16, snímač sklonu b15

8 Vodicí kladka

10 Nožní spínač (volitelný)

11 Nájezdová kolejnice (zarážka, volitelná)

12 Těžiště ložné hmotnosti

13 Výstražná světla (volitelná)

15 Skládací díl plošiny

16 Pevný díl plošiny

17 Torzní rám

18 Zdvihací válce

19 Sklápěcí válce

21 Trubka stativu

22 Ruční kabelový ovladač

24 Válec pojezdu

Zasouvací technika

F

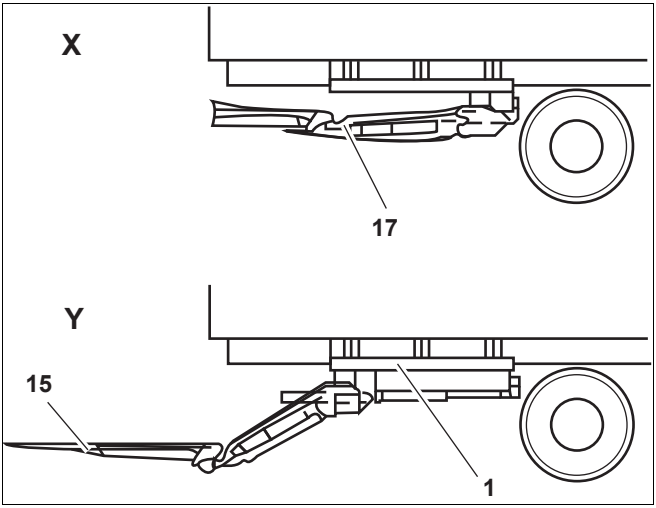

G

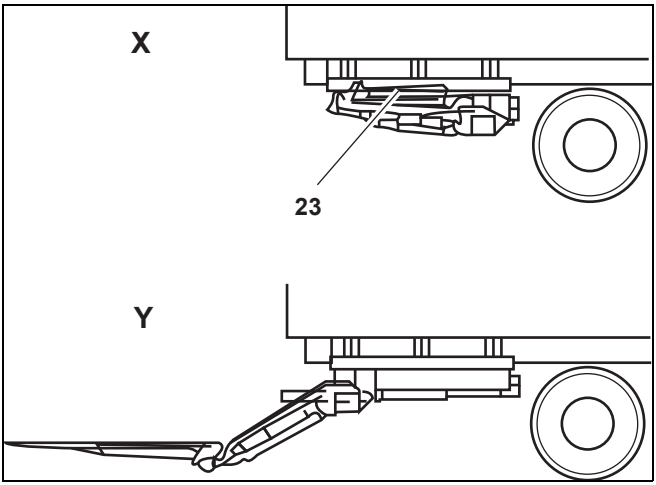

1 Pojezdové kolejnice

15 Skládací díl plošiny

17 Torzní rám

23 Balík plošiny

X Přepravní poloha

Y Provozní poloha

K L M

Skládací zvedací plošiny

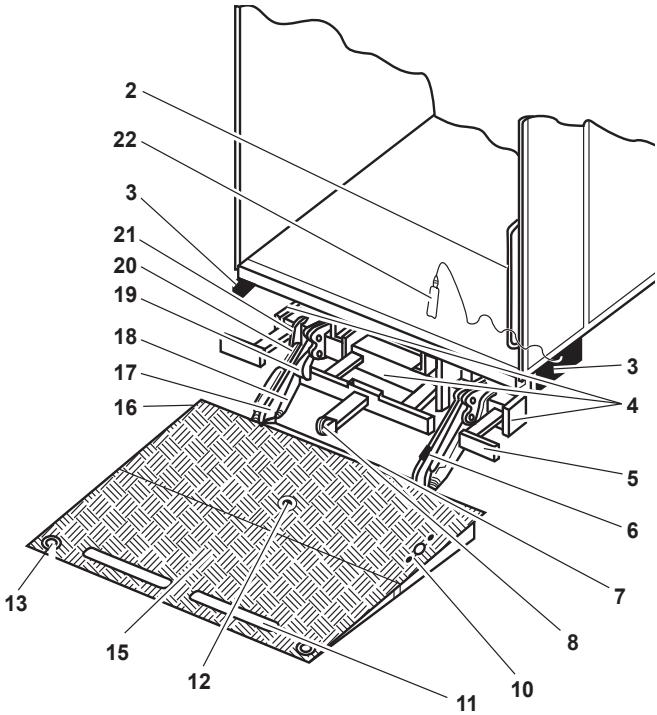

2 Madlo nástavby (není součásti dodávky)

3 Boční ovládací panel

4 Hydraulický agregát

5 Ochrana proti podjetí

6 Spínač sklonu b13, snímač sklonu b15

7 Spínač sklonu b16, snímač sklonu b15

8 Vodicí kladka

10 Nožní spínač (volitelný)

11 Nájezdová kolejnice (zarážka, volitelná)

12 Těžiště ložné hmotnosti

13 Výstražná světla (volitelná)

15 Skládací díl plošiny

16 Pevný díl plošiny

17 Torzní rám

18 Zdvihací válce

19 Sklápěcí válce

20 Kladka na ochraně před podjetím

21 Trubka stativu

22 Ruční kabelový ovladač

V Vertikální zdviže

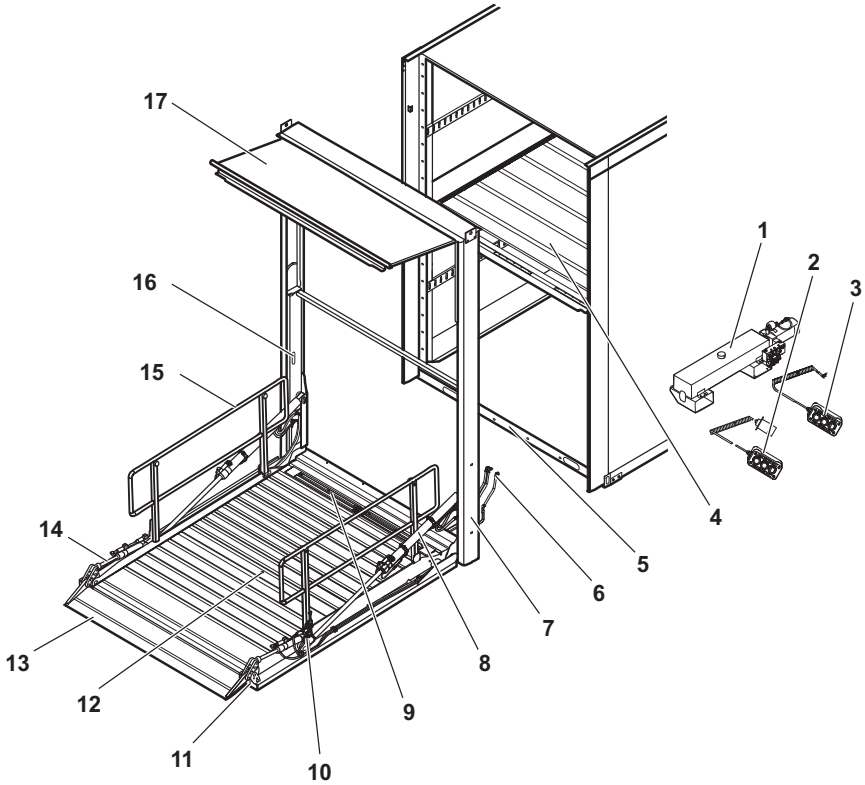

1 Agregát s olejovou nádrží
2 Ruční kabelový ovladač 1
3 Ruční kabelový ovladač 2
4 Paluba vozidla 2
5 Paluba vozidla 1
6 Hydraulické hadice (spojení k agregátu)
7 Vodicí rám
8 Zavírací válec
9 Zarážka směru vozidla
10 Snímač sklonu b15 (nastaveno z výroby, polohu neměňte)
11 Výstražné světlo
12 Těžiště ložné hmotnosti
13 Přejezdový můstek (zarážka vnější směr)
14 Sklápěcí válce
15 Zábradlí
16 Jezdec
17 Portálová klapka

Přednastavení zvedací plošiny

V této kapitole naleznete základní nastavení, která umožňují pohodlné a bezpečné používání plošiny.

A C F

Čas seřízení vyrovnání podlážky

Jenom u zařízení E se spínačem sklonu b13 může dílna stanovit časový bod, když plošina po dosednutí na podlahu přechází do sklápěcího postupu (vyrovnání podlážky).

Pro seřízení časového bodu vyrovnání podlážky:

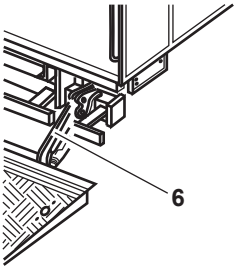

- ▶ Povolte upevňovací šroub na spínači sklonu b13 **(6)**.
- ▶ Aby k vyrovnání podlážky došlo „**dříve**“, otočte spínačem sklonu b13 **(6)** o několik milimetrů ve směru hodinových ručiček.
  Aby k vyrovnání podlážky došlo „**později**“, otočte spínačem sklonu b13 **(6)** o několik milimetrů proti směru hodinových ručiček.
- ▶ Upevňovací šroub na spínači sklonu b13 **(6)** zase dotáhněte.
- ▶ Zkontrolujte, jestli nyní plošina přechází do sklápěcího postupu ve vámi požadované době.

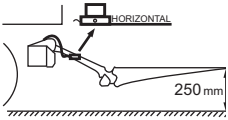

- ▶ Zkontrolujte, jestli je pérovka namontovaná i mezi spínačem sklonu a šroubem, a pojistný plech ohněte.

  Časový bod, kdy se má plošina naklánět, je nyní přednastavený. Plošina se naklání dříve nebo později podle nastavení.

A E F G K

Přednastavení sklonu plošiny

Poté, co se plošina zvedne ze země, opět zaujme vámi nastavenou polohu. Máte tedy možnost sklon plošiny individuálně nastavit trochu výše nebo níže.

- ▶ Nastavte požadovanou horní polohu pomocí tlačítka „Otevřít/zavřít“ na ovládacím panelu (viz „Ovládacíprvky“ od str. 42). Toto je možné pouze u snímače sklonu b15 na plošině.

A

Nastavení tlakového spínače hydraulické opěry

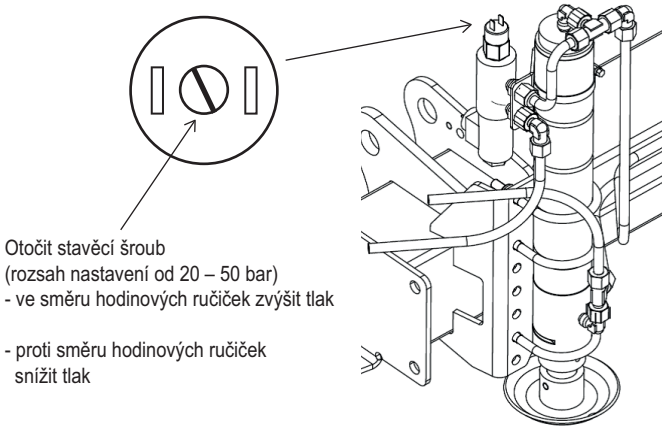

Pokud nadzvedne hydraulická opěra vozidlo příliš silně, příp. pokud se vzpěry nedotknou země, pak lze zregulovat tlakový spínač opěry.

Za tímto účelem musí být otočen stavěcí šroub na tlakovém spínači.

Pro snížení přítlaku vzpěr jedenkrát otočte stavěcím šroubem proti směru hodinových ručiček.

Pro snížení přítlaku vzpěr jedenkrát otočte stavěcím šroubem ve směru hodinových ručiček.

Po nastavení zkontrolujte přítlak, přičemž snižte vzpěry. Pokud není k dispozici požadované vypnutí opěry, zopakujte nastavení.

Obsluha obecně

V této kapitole naleznete základní informace, které při obsluze musíte dodržovat. Tyto informace se vztahují na všechny modely zvedacích plošin.

▶ Pozorně si přečtěte celou kapitolu a zvláště následující výstražné pokyny.

POZOR!

BÜW

Nebezpečí vybití baterie!

Když je vedle stojící logo zobrazeno na ovládacím prvku vaší zvedací plošiny, je vaše zvedací plošina vybavena systémem monitorování baterie (BÜW).
Když kapacita baterie klesne pod mezní hodnotu, ozve se houkačka a zvedací plošina se automaticky vypne, aby se baterie šetřila. Napětí baterie je nyní tak nízké, že je možné jenom jedno nastartování motoru. Když budete zvedací plošinu používat i nadále, může se stát, že už vozidlo nenastartuje!

▶ Když se ozve houkačka, ihned nastartujte motor vozidla, aby se baterie zase nabila!

Upozornění: Pro informaci k doporučené kapacitě baterie viz příslušná tabulka na str. 166.

Zapnutí zvedací plošiny

POZOR!

Nebezpečí zranění nebo věcné škody při nedostatečném zajištění!

Když nebudete dodržovat následující body, mohou se zranit osoby a vzniknout věcné škody na vašem vozidle, zvedací plošině nebo jiných vozidlech:

▶ Před začátkem práce se ujistěte, že všechna bezpečnostní a výstražná zařízení jsou namontovaná a funkční.

▶ Zastavujte pouze na místech, kde je to podle pravidel silničního provozu povoleno.

▶ Zajistěte vozidlo proti samovolnému rozjezdu např. ruční brzdou, zařazenou rychlostí nebo podkládacími klíny.

▶ Před začátkem nakládání nebo vykládání vozidla zajistěte veřejnou komunikaci výstražnými praporky nebo světly. Zajistit musíte hlavně ovládací součásti zvedací plošiny, které zasahují do plynulosti dopravy.

Pro zapnutí zvedací plošiny existují podle modelů čtyři možnosti:

- Spínač v kabině řidiče
- Uzamykatelný přepínač na bočním ovládacím prvku
- Kód tlačítek na bočním ovládacím prvku
- Hlavní vypínač baterie

Pro zapnutí zvedací plošiny pomocí **spínače** v kabině řidiče:

▶ Přepněte spínač v kabině řidiče na „ZAP“.

Označení na spínači už není vidět.
Připravenost k provozu zvedací plošiny je indikována optickým signálem v kabině řidiče.
Když je vozidlo vybaveno blokováním startéru, nelze vozidlo nastartovat.

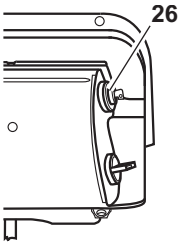

Pro zapnutí zvedací plošiny pomocí **uzamykatelného přepínače (26)** na bočním ovládacím prvku:

▶ Klíč zasuňte do klíčové dírky uzamykatelného přepínače a otočte ve směru hodinových ručiček.

Připravenost k provozu zvedací plošiny je indikována optickým signálem v kabině řidiče.

Pro zapnutí zvedací plošiny pomocí **kódu tlačítka** na bočním ovládacím prvku:

▶ Zadejte kód tlačítka pomocí kombinace tlačítek pro zvedání a zavření (viz „Programování kódu tlačítek“ od str. 123).

Připravenost k provozu zvedací plošiny je indikována optickým signálem v kabině řidiče.

Pro zapnutí zvedací plošiny pomocí **hlavního vypínače baterie**:

▶ Otáčejte hlavní vypínač baterie ve směru hodinových ručiček, dokud nezapadne zarážka.

Připravenost k provozu zvedací plošiny je indikována optickým signálem v kabině řidiče.

Vysunutí opěrných patek na vašem vozidle

POZOR!

Poškození vozidla!

Rám vozidla se může poškodit při nedostatečné nosnosti podkladu nebo špatně ustavenou hydraulickou patkou.

- ▶ Ujistěte se, že nosnost podkladu pro opěrnou patku je dostatečná!
- ▶ Vozidlo nikdy nezvedejte pomocí hydraulické opěrné patky!
- ▶ Opěrnou patku během nakládání vozidla několikrát nastavte.

POZOR!

Nebezpečí zranění nebo poškození u vozidel s pneumatickým pérováním

Když pneumatické pérování svého vozidla nezablokujete, nápravy se zcela odlehčí a hmotnost se přenese na opěrnou patku. Přitom se mohou zranit osoby a poškodit zvedací plošina, vozidlo nebo náklad.

- ▶ Ovládací páčku pneumatického pérování ve svém vozidle přepněte do polohy „blokováno“!

Vozidla s mechanickými opěrnými patkami

Mechanická opěrná patka zamezuje poškození rámu. Když vozidlo zatížíte, patky prokluzují.

Pro vysunutí mechanické opěrné patky:

- ▶ Uvolněte blokovací zařízení.
- ▶ Opěrnou patku spusťte až na zem.
- ▶ Blokovací zařízení ručně dotáhněte.

Vozidla s hydraulickými opěrnými patkami

- ▶ Pro vysunutí hydraulické opěrné patky viz „Obsluha s obouručním ovládáním a hydraulickými vzpěrami“ od str. 48.

Zasunutí opěrných patek na vašem vozidle

Zasunutí mechanické opěrné patky

- ▶ Uvolněte blokovací zařízení.
- ▶ Zasuňte opěrnou patku nahoru do přepravní polohy.
- ▶ Blokovací zařízení ručně dotáhněte.

Zasunutí hydraulické opěrné patky

POZOR!

Nebezpečí poškození rámu!

U vozidel s pneumatickým pérováním může dojít k úplnému přesunutí hmotnosti na opěrou patku.

- ▶ Než opěrnou patku zasunete, vozidlo pomocí pneumatického pérování nadzvedněte tak, aby se opěrná patka odlehčila.

- ▶ Pro zasunutí hydraulické opěrné patky viz „Obsluha s obouručním ovládáním a hydraulickými vzpěrami“ od str. 48.

Zábradlí postavte popř. odložte na plošinu

Platforma vaší zvedací plošiny je v závislosti na modelu zajištěna zábradlím. Existuje možnost dvou základních typů zábradlí:

- zábradlí P
- zábradlí A

Abyste zábradlí na plošinu postavili popř. odložili, postupujte následovně:

Postavení zábradlí P

▶ Vyklopte příslušné zábradlí o 90° nahoru, až pevně zaskočí.

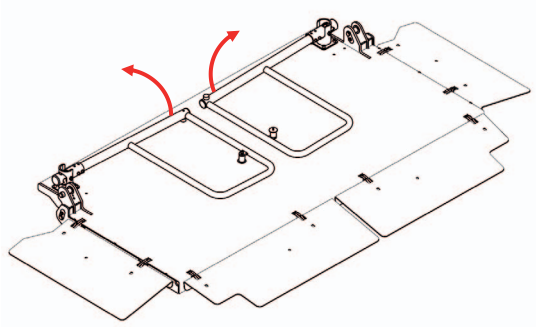

Odložení zábradlí P

▶ Pro odblokování potáhněte příslušné zábradlí nahoru (**1**).

▶ Vyklopte příslušné zábradlí dovnitř (**2**), až na platformu dosedne magnetický doraz.

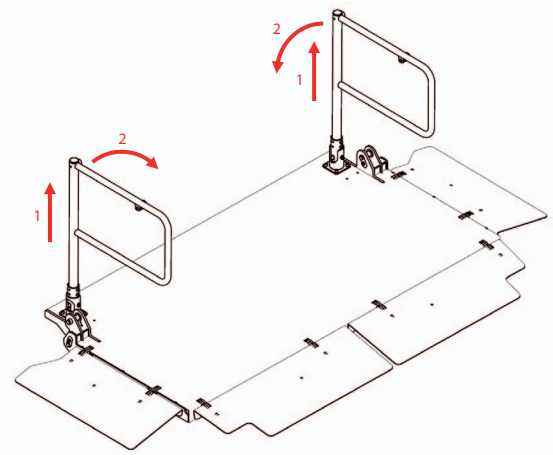

Postavení zábradlí A

- ▶ Potáhněte příslušné zábradlí ke středu platformy (**1**).
- ▶ Vyklopte příslušné zábradlí o 90° nahoru (**2**) a spusťte jej, až pevně zaskočí.

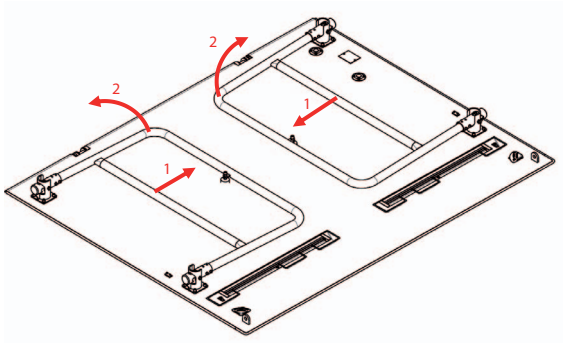

Odložení zábradlí A

- ▶ Potáhněte příslušné zábradlí nahoru (**1**).
- ▶ Vyklopte následně příslušné zábradlí dovnitř (**2**), až na platformu dosedne magnetický doraz.

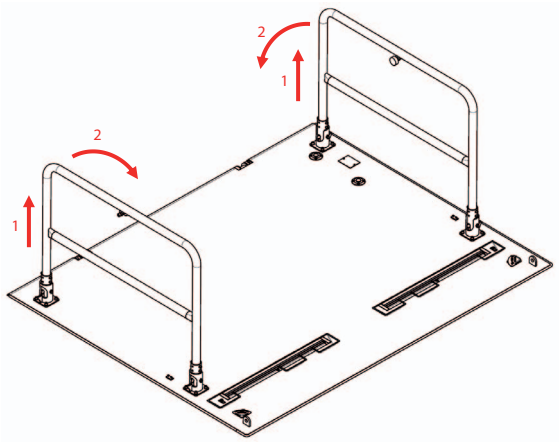

Pohyb plošiny

POZOR!

Nebezpečí zranění a věcných škod při pohybu plošiny!

Osoby se mohou při automatickém pohybu plošiny zranit. Vozidla a další předměty, které jsou v oblasti pohybu, se mohou poškodit. Ložná hmotnost může spadnout a poškodit nebo zranit osoby.

- ▶ Ujistěte se, že za vozidlem je dostatek místa pro zvedací plošinu.
- ▶ Během pohybu plošiny udržujte osoby v dostatečné vzdálenosti od oblasti pohybu.
- ▶ Během pohybu plošiny sleduje ložnou hmotnost, oblast pohybu a místa sevření s vozidlem.
- ▶ Dávejte pozor na to, aby se ovládací prvky používaly pouze pro pohyby plošiny.
- ▶ Sklon plošiny seřizujte pouze v nezatíženém stavu.

POZOR!

Nebezpečí zranění při nedostatečném zachycení nebo při nedostatku místa na plošině!

Osoby mohou z plošiny spadnout a zranit se.

- ▶ Při nakládání plošiny nechte dostatek volného místa pro osobu obsluhy (minimálně 50 x 60 cm).
- ▶ Na plošině se smí dopravovat vždy jenom jedna osoba, která obsluhuje plošinu.
- ▶ Nikdy se nedržte naloženého břemena, ale vždy madla na nástavbě!
- ▶ Zatímco se plošina pohybuje, sledujte ložnou hmotnost a oblast pohybu.

Jak plošinou pohybujete, závisí na vašem modelu a na příslušném bočním ovládacím prvku. Příslušný návod naleznete v kapitole „Ovládacíprvky“ od str. 42.

Definice pojmů

Plošinu můžete:

- **Otevření**

Plošina se otevře a pohybuje se ze svislé přepravní polohy do požadované provozní polohy. Tato poloha se uloží do paměti a po vyrovnání podlážky se do ní zase najede.

- **Zavření**

Plošina se zavře a pohybuje se z vodorovné provozní polohy do svislé přepravní polohy.

- **Vysunutí**

Plošina vyjede pod vozidlem ven.

- **Zasunutí**

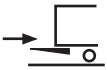

Plošina zajede pod vozidlo.

- **Rozložení**

Plošina se rozloží z přepravní polohy do provozní polohy.

- **Složení**

Plošina se složí z provozní polohy do přepravní polohy.

- **Spuštění**

Plošina se ve vodorovné poloze pohybuje dolů.

- **Zvedání**

Plošina se ve vodorovné poloze pohybuje nahoru.

- **Vyrovnání podlážky**

  Po spuštění se plošina sklopí z provozní polohy a položí se na zem.
  Skládací modely **M** se sklápějí postupně během spouštění.

- **Vodorovná poloha**

  Než se plošina zvedne ze země, sklopí se do vodorovné provozní polohy, která se uložila do paměti při otvírání.
  Skládací modely **M** se sklápějí do vodorovné provozní polohy postupně během zvedání.

- **Seřízení sklonu plošiny**

  Plošina se skloní rovněji nebo šikměji do požadované provozní polohy.

Otevření/rozložení/vysunutí plošiny a seřízení sklonu plošiny

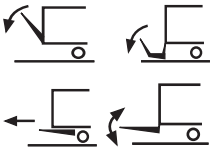

▶ Uvolněte blokování plošiny (pokud je k dispozici).

▶ Otevřete, rozložte nebo vysuňte zvedací plošinu podle modelu pomocí bočního ovládacího prvku nebo ručního kabelového ovladače, jak je popsáno v kapitole „Ovládacíprvky“ od str. 42.

▶ Podle modelu otočte otočným přepínačem k otevření příp. zavření plošiny, jak je popsáno v kapitole „Ovládacíprvky“ od str. 42, až nezatížená plošina dosáhne požadované polohy.

Spuštění plošiny

Zatímco plošina klesá, zůstává ve vodorovné poloze. Po dosednutí plošiny na zem se plošina skloní, až hrana plošiny přiléhá k zemi.

▶ Plošinu spusťte podle modelu pomocí bočního ovládacího prvku, nožního spínače nebo ručního kabelového ovladače, jak je popsáno v kapitole „Ovládacíprvky“ od str. 42.

Plošina se pomalu spustí a automaticky dosedne na zem.

Zvednutí plošiny

Než se plošina zvedne, skloní se do vodorovné polohy. Zatímco se plošina zvedá, zůstává ve vodorovné poloze.

▶ Plošinu zvedněte podle modelu pomocí bočního ovládacího prvku, nožního spínače nebo ručního kabelového ovladače, jak je popsáno v kapitole „Ovládacíprvky“ od str. 42.

Zavření/složení/zasunutí plošiny

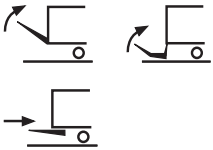

▶ Zavřete, složte nebo zasuňte plošinu podle modelu pomocí bočního ovládacího prvku nebo ručního kabelového ovladače, jak je popsáno v kapitole „Ovládacíprvky“ od str. 42.

▶ Zajistěte blokování plošiny (pokud je k dispozici).

Naložení nebo vyložení plošiny

POZOR!

Poškození zvedací plošiny při chybném naložení!

Když se zvedací plošina naloží příliš nebo nerovnoměrně, může se poškodit.

▶ Nakládejte plošinu maximálně hmotností, která je uvedena v kapitole „Technické údaje“ od str. 166. Přitom zohledněte i hmotnost dopravované osoby. Tabulku zatížení naleznete na bočním ovládacím prvku.

▶ Plošinu nakládejte uprostřed. Těžiště ložné hmotnosti by mělo ležet co nejblíže k vozidlu. Pokud plošinu nakládáte z jedné strany, smí být hmotnost ložné hmotnosti maximálně 50% přípustné ložné hmotnosti.

▶ Nebrzděné pojízdné kontejnery nakládejte jenom tehdy, když je na zvedací plošině zarážka proti samovolnému pohybu (nájezdové kolejnice nebo žlábky). Nebrzděné pojízdné kontejnery vždy s touto zarážkou.

POZOR!

Nebezpečí zranění!

Osoby mohou z plošiny spadnout a zranit se.

▶ Plošinu naložte tak, aby zůstal dostatek volného místa pro osobu obsluhy (minimálně 50 x 60 cm).

POZOR!

Hrozí nebezpečí poškození osob a věcí v případě chybějící podpěry!

V případě chybějící podpěry vozidla hrozí nebezpečí, že může v důsledku nepřípustných zatížení na nápravu a povolení vzduchového, resp. listového odpružení vozidla dojít ke změně nastavení sklonu plošiny a rozhýbání nákladu. Přitom se mohou zranit osoby a plošina vážně poškodit.

- ▶ Ujistěte se, že minimální zatížení přední nápravy vozidla není nižší.
- ▶ Ujistěte se, že maximální zatížení zadní nápravy vozidla není vyšší.

Naložení nebo vyložení plošiny na zemi

- ▶ Přivezte nebo naložte ložnou hmotnost na plošinu.
- ▶ Pojízdný kontejner zajistěte brzdicím zařízením příp. zarážkou proti samovolnému pohybu na zvedací plošině.

Naložení nebo vyložení plošiny na rampě

POZOR!

Nebezpečí převrácení při vykládání na rampě!

Pokud při nakládání nebo vykládání vozidla na rampě existuje hrana mezi rampou a plošinou, mohou osoby spadnout.

- ▶ Při vykládání vozidla s pneumatickým pérováním spouštějte plošinu ručně.

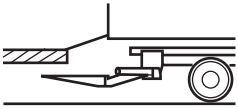

Pro nakládku vozidla na rampě máte dvě možnosti:

1. Můžete použít samostatný přejezdový můstek. Přitom se ujistěte, že pod rampou je dostatek místa pro zvedací plošinu (viz obrázek vlevo)!
2. Jako přejezdový můstek můžete na rampu použít i samotnou zvedací plošinu. Přitom se ujistěte, že hrana plošiny sahá minimálně 150 mm přes rampu (viz obrázek vlevo).

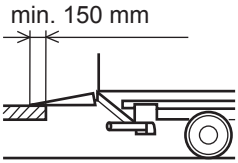

Upozornění: Nelze překročit maximální zatížení.

Zvedací plošiny jsou vybaveny plovoucí polohou. Plovoucí poloha je bezpečnostně technická funkce. Když vozidlo při nakládání klesne, způsobí to, že plošina se automaticky přizpůsobí. Neplatí to pro vertikální zdviže.

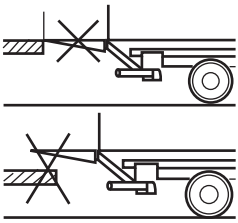

Při vykládání plovoucí poloha nepůsobí. Plošinu musíte spustit sami. Tak zamezíte, aby na konci plošiny vzniklo místo s nebezpečím zakopnutí.

Vypnutí zvedací plošiny

Zvedací plošinu můžete vypnout až tehdy, když je zavřená příp. složená.

POZOR!

Nebezpečí zranění nebo škody při nezajištěné zvedací plošině!

Když se zvedací plošina během jízdy nechtěně rozloží a zasahuje do plynulosti dopravy, může dojít ke zranění osob nebo poškození věcí silničním provozu na veřejných komunikacích.

▶ Zvedací plošinu po složení a před začátkem jízdy zajistěte.

▶ Zkontrolujte, jestli výstražná světla **(25)** na kabině řidiče zhasla.

Pro vypnutí zvedací plošiny existují podle modelů různé možnosti:

- Spínač v kabině řidiče
- Uzamykatelný přepínač na bočním ovládacím prvku
- Kód tlačítek na bočním ovládacím prvku
- Hlavní vypínač baterie
- Ovládání kabiny řidiče pomocí kamerového systému

Pro vypnutí zvedací plošiny pomocí **spínače** v kabině řidiče:

▶ Přepněte spínač na kontrolním přístroji v kabině řidiče na „VYP“.

Optický signál, který indikuje připravenost zvedací plošiny k provozu, zhasne. Zvedací plošina je nyní vypnutá.

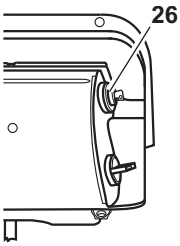

Pro vypnutí zvedací plošiny pomocí **uzamykatelného přepínače (26)** na bočním ovládacím prvku:

▶ Klíč zasuňte do klíčové dírky uzamykatelného přepínače a otočte proti směru hodinových ručiček.

▶ Klíč vytáhněte.

Optický signál, který indikuje připravenost zvedací plošiny k provozu, zhasne. Zvedací plošina je nyní vypnutá.

Pro vypnutí zvedací plošiny pomocí **kódu tlačítka** na bočním ovládacím prvku:

▶ Zadejte kód tlačítka pomocí kombinace tlačítek pro zvedání a zavření (viz „Programování kódu tlačítek“ od str. 123).

Optický signál, který indikuje připravenost zvedací plošiny k provozu, zhasne. Zvedací plošina je nyní vypnutá.

Pro vypnutí zvedací plošiny pomocí **hlavního vypínače baterie**:

▶ Otáčejte hlavní vypínač baterie proti směru hodinových ručiček, dokud nezapadne zarážka.

Optický signál, který indikuje připravenost zvedací plošiny k provozu, zhasne. Zvedací plošina je nyní vypnutá.

Ovládání kabiny řidiče

Upozornění: Pokud existuje ovládání kabiny řidiče kamerovým systémem, dodržujte prosím doplnění návodu k použití které je k ovládání kabiny řidiče přiloženo jako zvláštní dokument.

Ovládacíprvky

V této kapitole jsou popsány ovládací prvky různých modelů zvedacích plošin. Pro identifikaci vlastního modelu viz „Takto naleznete svůj model“, str. 13.

POZOR!

Nebezpečí nehody a zranění!

Když jsou bezpečnostní a výstražná zařízení zvedací plošiny poškozena nebo schází, může dojít k poškození osob a věcí.

▶ Ujistěte se, že všechna bezpečnostní a výstražná zařízení jsou namontovaná a funkční.

Máte několik možností k obsluze zvedací plošiny:

1. pomocí bočního ovládacího prvku (viz podle modelu str. 42 až str. 123),
2. pomocí joysticku (viz str. 56),
3. pomocí dvou ručních kabelových spínačů (u vertikální zdviže, viz str. 98),
4. pomocí nožního spínače (volitelný, viz str. 104) nebo
5. pomocí ručního kabelového ovladače (volitelný, viz str. 106) nebo
6. pomocí radiového dálkového ovládání (volitelné, viz str. 114) nebo
7. pomocí speciálních ovládacích prvků (volitelné, viz str. 116).

Upozornění: V tomto návodu je popsán standardní program. Speciální programy se od tohoto popisu liší, resp. mají rozšířené funkce. Podrobný popis Vašeho typu získáte od Vašeho zákaznického servisu.

Boční ovládací prvek

Ovládání bočních ovládacích prvků vyhledejte podle modelu své zvedací plošiny:

AE	str. 44 až str. 54
A	str. 54
B	str. 90 až str. 96
C	str. 58
F	str. 60 až str. 68
G	str. 74 až str. 82
K	str. 86 až str. 88
L	str. 90 až str. 92
M	str. 90 až str. 96

A E Obsluha s obouručním ovládáním

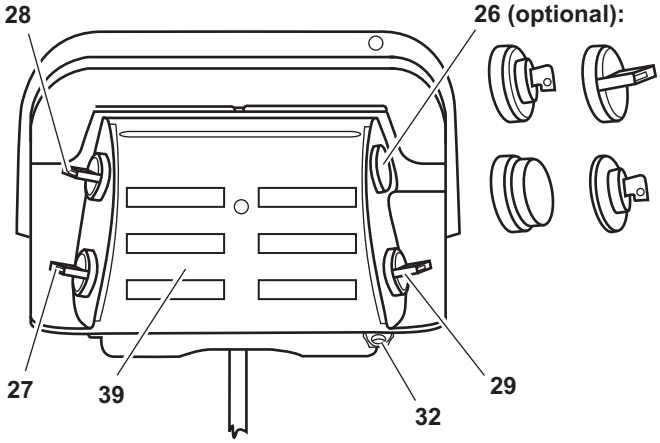

26 Volitelně: uzamykatelný přepínač, otočný spínač, tlačítko nouzového vypnutí, klíč E30

27 Otočný spínač: Zvedání/spouštění

28 Otočný spínač: Otevření/zavření

29 Otočný spínač: Přídavný spínač

32 Otvor pro zámek

39 Štítek ovládání

NEBEZPEČÍ!

Nebezpečí nehody a zranění!

Když nedodržíte pokyny v kapitole „Obsluha obecně“, může při obsluze zvedací plošiny dojít k poškození osob a věcí.

▶ Než začnete zvedací plošinu obsluhovat, přečtěte si nejdříve kapitolu „Obsluha obecně“ od s. 26.

Upozornění: V tomto návodu je popsán standardní program. Speciální programy se od tohoto popisu liší, resp. mají rozšířené funkce. Podrobný popis Vašeho typu získáte od Vašeho zákaznického servisu.

Otevření plošiny

- Uvolněte blokování plošiny (pokud je k dispozici).
- Otočte otočné spínače **(28)** a **(29)** současně dolů a držte oba tak dlouho, dokud plošina není ve vodorovné provozní poloze.

  Když je volitelné zajištění nákladu k dispozici, plošina nejprve trochu klesne a pak se rozloží do vodorovné provozní polohy.

Spuštění plošiny

- Otočte otočné spínače **(27)** a **(29)** současně dolů a držte oba v této poloze, dokud se plošina nepoloží na zem.

  Po dosednutí na zem se plošina sklopí a položí se na zem.

Zvednutí plošiny

- Otočte otočné spínače **(27)** a **(29)** současně nahoru a držte oba v této poloze, dokud plošina nedosáhne ložné plochy vozidla.

  Plošina se nejdříve sklopí do vodorovné příp. přednastavené polohy a pak se zvedne.

Zavření plošiny

- Otočte otočné spínače **(28)** a **(29)** současně nahoru a držte oba v této poloze, dokud se plošina nezavře.

  Když je k dispozici volitelné zajištění nákladu, zavře se plošina nejdříve jenom asi na 80° a trochu klesne. Pak najede do svislé přepravní polohy a zvedne se do zajištění nákladu.
- Zajistěte blokování plošiny (pokud je k dispozici).

A Obsluha s obouručním ovládáním bez automatického vyrovnání podlážky

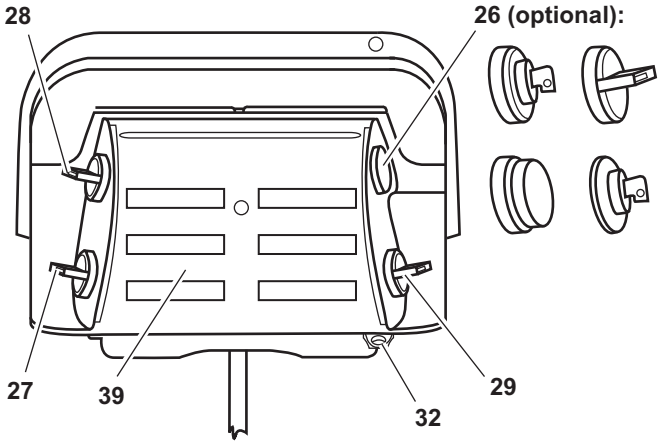

26 Volitelně: uzamykatelný přepínač, otočný spínač, tlačítko nouzového vypnutí, klíč E30

27 Otočný spínač: Zvedání/spouštění

28 Otočný spínač: Otevření/zavření

29 Otočný spínač: Přídavný spínač

32 Otvor pro zámek

39 Štítek ovládání

NEBEZPEČÍ!

Nebezpečí nehody a zranění!

Když nedodržíte pokyny v kapitole „Obsluha obecně“, může při obsluze zvedací plošiny dojít k poškození osob a věcí.

▶ Než začnete zvedací plošinu obsluhovat, přečtěte si nejdříve kapitolu „Obsluha obecně“ od s. 26.

Upozornění: V tomto návodu je popsán standardní program. Speciální programy se od tohoto popisu liší, resp. mají rozšířené funkce. Podrobný popis Vašeho typu získáte od Vašeho zákaznického servisu.

Otevření plošiny

- ▶ Uvolněte blokování plošiny (pokud je k dispozici).
- ▶ Otočte otočné spínače **(28)** a **(29)** současně dolů a držte oba tak dlouho, dokud plošina není ve vodorovné provozní poloze.

Spuštění plošiny

- ▶ Otočte otočné spínače **(27)** a **(29)** současně dolů a držte oba v této poloze, dokud plošina nedosáhne země.

Vyrovnání podlážky

Po dosednutí plošiny na zem:

- ▶ Otočte otočnými spínači **(28)** a **(29)** současně dolů.
  Plošina se sklopí a položí se na zem.

Vodorovná poloha

- ▶ Otočte otočné spínače **(28)** a **(29)** současně nahoru a držte oba tak dlouho, dokud plošina není ve vodorovné poloze.

Zvednutí plošiny

- ▶ Otočte otočné spínače **(27)** a **(29)** současně nahoru a držte oba v této poloze, dokud plošina nedosáhne ložné plochy vozidla.

Zavření plošiny

- ▶ Otočte otočné spínače **(28)** a **(29)** současně nahoru a držte oba v této poloze, dokud se plošina nezavře.
  Plošina najede do svislé přepravní polohy.
- ▶ Zajistěte blokování plošiny (pokud je k dispozici).

A Obsluha s obouručním ovládáním a hydraulickými vzpěrami

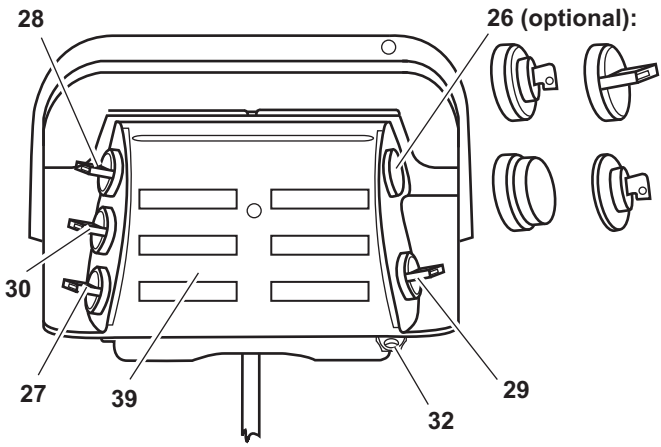

26 Volitelně: uzamykatelný přepínač, otočný spínač, tlačítko nouzového vypnutí, klíč E30

27 Otočný spínač: Zvedání/spouštění

28 Otočný spínač: Otevření/zavření

29 Otočný spínač: Přídavný spínač

30 Otočný spínač: Zasunutí a vysunutí

32 Otvor pro zámek

39 Štítek ovládání

NEBEZPEČÍ!

Nebezpečí nehody a zranění!

Když nedodržíte pokyny v kapitole „Obsluha obecně“, může při obsluze zvedací plošiny dojít k poškození osob a věcí.

▶ Než začnete zvedací plošinu obsluhovat, přečtěte si nejdříve kapitolu „Obsluha obecně“ od s. 26.

Upozornění: V tomto návodu je popsán standardní program. Speciální programy se od tohoto popisu liší, resp. mají rozšířené funkce. Podrobný popis Vašeho typu získáte od Vašeho zákaznického servisu.

Vysunutí hydraulických vzpěr

▶ Otočte otočný spínač **(30)** dolů, až se vzpěry vysunou s lehkým dotekem na zemi.

Otevření plošiny

▶ Uvolněte blokování plošiny (pokud je k dispozici).

▶ Otočte otočné spínače **(27)** a **(29)** současně dolů a držte oba tak dlouho, dokud plošina není ve vodorovné provozní poloze.

Když je k dispozici volitelné zajištění nákladu, plošina nejprve klesne a pak se rozloží do vodorovné provozní polohy.

Spuštění plošiny

▶ Otočte otočné spínače **(27)** a **(29)** současně dolů a držte oba tak dlouho, dokud se plošina nepoloží na zem.

Po dosednutí na zem se plošina sklopí a položí se na zem.

Zvednutí plošiny

▶ Otočte otočné spínače **(27)** a **(29)** současně nahoru a držte oba tak dlouho, dokud plošina nedosáhne ložné plochy vozidla.

Plošina se nejdříve sklopí do vodorovné příp. přednastavené polohy a pak se zvedne.

Zavření plošiny

▶ Otočte otočné spínače **(28)** a **(29)** současně nahoru a držte oba v této poloze, dokud se plošina nezavře.

Když je k dispozici volitelné zajištění nákladu, zavře se plošina nejdříve jenom asi na 80° a trochu klesne. Pak najede do svislé přepravní polohy a zvedne se do zajištění nákladu.

▶ Zajistěte blokování plošiny (pokud je k dispozici).

Zasunutí hydraulických vzpěr

▶ Otočte otočný spínač **(30)** nahoru, až se vzpěry úplně zasunou.

A Obsluha s obouručním ovládáním a hydraulickou ochranou před podjetím

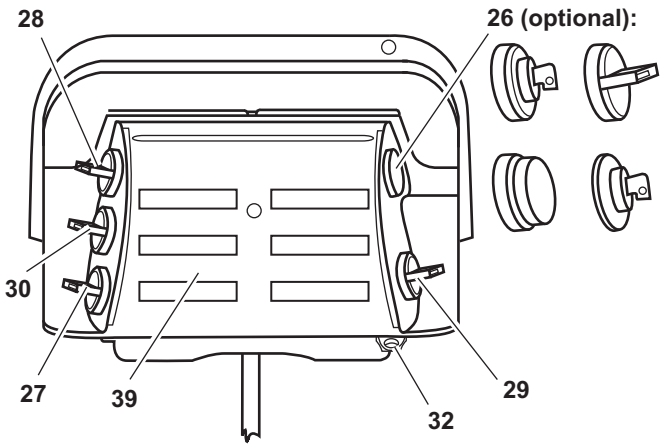

26 Volitelně: uzamykatelný přepínač, otočný spínač, tlačítko nouzového vypnutí, klíč E30

27 Otočný spínač: Zvedání/spouštění

28 Otočný spínač: Otevření/zavření

29 Otočný spínač: Přídavný spínač

30 Otočný spínač: Zvedání/spouštění ochrany před podjetím

32 Otvor pro zámek

39 Štítek ovládání

NEBEZPEČÍ!

Nebezpečí nehody a zranění!

Když nedodržíte pokyny v kapitole „Obsluha obecně“, může při obsluze zvedací plošiny dojít k poškození osob a věcí.

▶ Než začnete zvedací plošinu obsluhovat, přečtěte si nejdříve kapitolu „Obsluha obecně“ od s. 26.

Upozornění: V tomto návodu je popsán standardní program. Speciální programy se od tohoto popisu liší, resp. mají rozšířené funkce. Podrobný popis Vašeho typu získáte od Vašeho zákaznického servisu.

Zvedání ochrany před podjetím

▶ Otáčejte otočný spínač **(30)** nahoru, až ochrana před podjetím dosáhne horní koncovou polohu.

Otevření plošiny

▶ Uvolněte blokování plošiny (pokud je k dispozici).

▶ Otočte otočné spínače **(27)** a **(29)** současně dolů a držte oba tak dlouho, dokud plošina není ve vodorovné provozní poloze.

Když je k dispozici volitelné zajištění nákladu, plošina nejprve klesne a pak se rozloží do vodorovné provozní polohy.

Spuštění plošiny

▶ Otočte otočné spínače **(27)** a **(29)** současně dolů a držte oba tak dlouho, dokud se plošina nepoloží na zem.

Po dosednutí na zem se plošina sklopí a položí se na zem.

Zvednutí plošiny

▶ Otočte otočné spínače **(27)** a **(29)** současně nahoru a držte oba tak dlouho, dokud plošina nedosáhne ložné plochy vozidla.

Plošina se nejdříve sklopí do vodorovné příp. přednastavené polohy a pak se zvedne.

Zavření plošiny

▶ Otočte otočné spínače **(28)** a **(29)** současně nahoru a držte oba v této poloze, dokud se plošina nezavře.

Když je k dispozici volitelné zajištění nákladu, zavře se plošina nejdříve jenom asi na 80° a trochu klesne. Pak najede do svislé přepravní polohy a zvedne se do zajištění nákladu.

▶ Zajistěte blokování plošiny (pokud je k dispozici).

Spouštění ochrany před podjetím

▶ Otáčejte otočný spínač **(30)** dolů, až ochrana před podjetím dosáhne dolní koncovou polohu.

A E Obsluha s jednoručním ovládáním

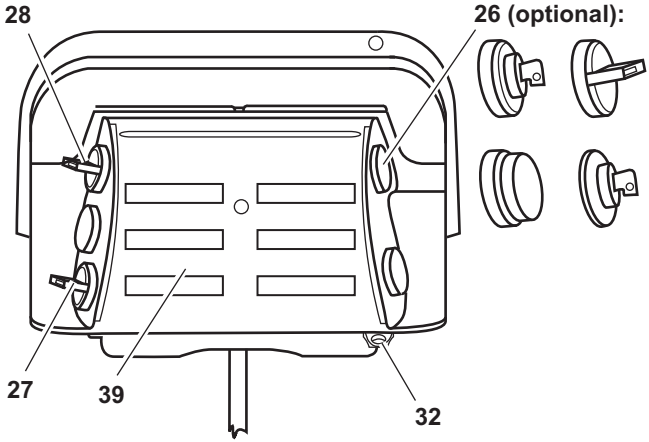

26 Volitelně: uzamykatelný přepínač, otočný spínač, tlačítko nouzového vypnutí, klíč E30

27 Otočný spínač: Zvedání/spouštění

28 Otočný spínač: Otevření/zavření

32 Otvor pro zámek

39 Štítek ovládání

NEBEZPEČÍ!

Nebezpečí nehody a zranění!

Když nedodržíte pokyny v kapitole „Obsluha obecně“, může při obsluze zvedací plošiny dojít k poškození osob a věcí.

▶ Než začnete zvedací plošinu obsluhovat, přečtěte si nejdříve kapitolu „Obsluha obecně“ od str. 26.

Upozornění: V tomto návodu je popsán standardní program. Speciální programy se od tohoto popisu liší, resp. mají rozšířené funkce. Podrobný popis Vašeho typu získáte od Vašeho zákaznického servisu.

Otevření plošiny

- ▶ Uvolněte blokování plošiny (pokud je k dispozici).
- ▶ Otočte otočný spínač **(28)** dolů a držte tak dlouho, dokud plošina není ve vodorovné provozní poloze.

  Když je k dispozici volitelné zajištění nákladu, plošina nejprve klesne a pak se rozloží do vodorovné provozní polohy.

Spuštění plošiny

- ▶ Otočte otočný spínač **(27)** dolů a držte jej tak dlouho, dokud se plošina nepoloží na zem.

  Po dosednutí na zem se plošina sklopí a položí se na zem.

Zvednutí plošiny

- ▶ Otočte otočný spínač **(27)** nahoru a držte jej tak dlouho, dokud plošina nedosáhne ložné plochy vozidla.

  Než se plošina zvedne, tak se nejdříve sklopí do vodorovné příp. přednastavené polohy.

Zavření plošiny

- ▶ Otočte otočný spínač **(28)** nahoru a držte v této poloze, dokud se plošina nezavře.

  Když je k dispozici volitelné zajištění nákladu, zavře se plošina nejdříve jenom asi na 80° a trochu klesne. Pak najede do svislé přepravní polohy a zvedne se do zajištění nákladu.
- ▶ Zajistěte blokování plošiny (pokud je k dispozici).

A Obsluha s jednoručním ovládáním a hydraulickými vzpěrami

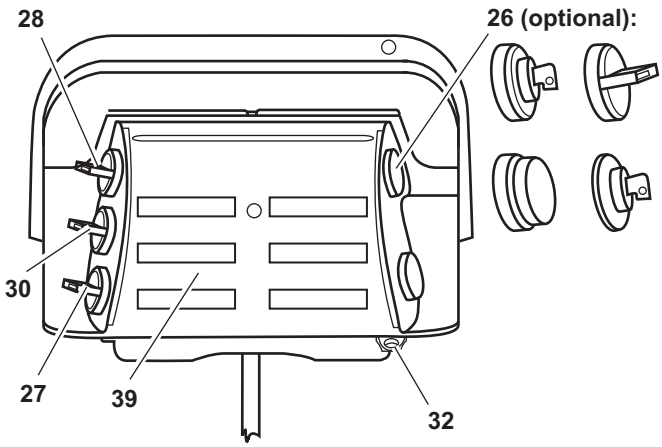

26 Volitelně: uzamykatelný přepínač, otočný spínač, tlačítko nouzového vypnutí, klíč E30

27 Otočný spínač: Zvedání/spouštění

28 Otočný spínač: Otevření/zavření

30 Otočný spínač: Zasunutí a vysunutí

32 Otvor pro zámek

39 Štítek ovládání

NEBEZPEČÍ!

Nebezpečí nehody a zranění!

Když nedodržíte pokyny v kapitole „Obsluha obecně“, může při obsluze zvedací plošiny dojít k poškození osob a věcí.

▶ Než začnete zvedací plošinu obsluhovat, přečtěte si nejdříve kapitolu „Obsluha obecně“ od str. 26.

Upozornění: V tomto návodu je popsán standardní program. Speciální programy se od tohoto popisu liší, resp. mají rozšířené funkce. Podrobný popis Vašeho typu získáte od Vašeho zákaznického servisu.

Vysunutí hydraulických vzpěr

▶ Otočte otočný spínač **(30)** dolů, až se vzpěry vysunou s lehkým dotekem na zemi.

Otevření plošiny

▶ Uvolněte blokování plošiny (pokud je k dispozici).

▶ Otočte otočný spínač **(28)** dolů a držte tak dlouho, dokud plošina není ve vodorovné provozní poloze.

Když je k dispozici volitelné zajištění nákladu, plošina nejprve klesne a pak se rozloží do vodorovné provozní polohy.

Spuštění plošiny

▶ Otočte otočný spínač **(27)** dolů a držte v této poloze, dokud se plošina nepoloží na zem.

Po dosednutí na zem se plošina sklopí a položí se na zem.

Zvednutí plošiny

▶ Otočte otočný spínač **(27)** nahoru a držte v této poloze, dokud plošina nedosáhne ložné plochy vozidla.

Než se plošina zvedne, tak se nejdříve sklopí do vodorovné příp. přednastavené polohy.

Zavření plošiny

▶ Otočte otočný spínač **(28)** nahoru a držte v této poloze, dokud se plošina nezavře.

Když je k dispozici volitelné zajištění nákladu, zavře se plošina nejdříve jenom asi na 80° a trochu klesne. Pak najede do svislé přepravní polohy a zvedne se do zajištění nákladu.

▶ Zajistěte blokování plošiny (pokud je k dispozici).

Zasunutí hydraulických vzpěr

▶ Otočte otočný spínač **(30)** nahoru, až se vzpěry zasunou.

A Ovládání pomocí joysticku

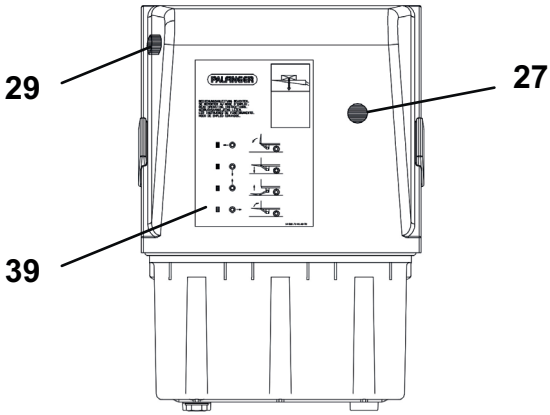

27 Joystick: Zvednutí/spuštění/otevření/zavření

29 Tlačítko: Přídavný spínač

39 Štítek ovládání

NEBEZPEČÍ!

Nebezpečí nehody a zranění!

Když nedodržíte pokyny v kapitole „Obsluha obecně“, může při obsluze zvedací plošiny dojít k poškození osob a věcí.

▶ Než začnete zvedací plošinu obsluhovat, přečtěte si nejdříve kapitolu „Obsluha obecně“ od str. 26.

Upozornění: V tomto návodu je popsán standardní program. Speciální programy se od tohoto popisu liší, resp. mají rozšířené funkce. Podrobný popis Vašeho typu získáte od Vašeho zákaznického servisu.

Otevření plošiny

- Uvolněte blokování plošiny (pokud je k dispozici).
- Stiskněte tlačítko **(29)** a současně joystick **(27)** směrem doleva (směr jízdy doprava) příp. směrem doprava (směr jízdy doleva) a držte je tak dlouho, dokud plošina není ve vodorovné provozní poloze.

Spuštění plošiny

- Stiskněte tlačítko **(29)** a současně joystick **(27)** směrem dolů a držte oba v této poloze, dokud se plošina nepoloží na zem.

  Po dosednutí na zem se plošina sklopí a položí se na zem.

Zvednutí plošiny

- Stiskněte tlačítko **(29)** a současně joystick **(27)** směrem nahoru a držte oba v této poloze, dokud plošina nedosáhne podlahy vozidla.

  Než se plošina zvedne, tak se nejdříve sklopí do vodorovné příp. přednastavené polohy.

Zavření plošiny

- Stiskněte tlačítko **(29)** a současně joystick **(27)** směrem doprava (směr jízdy doprava) příp. doleva (směr jízdy doleva) a držte oba v této poloze, dokud se plošina nezavře.
- Zajistěte blokování plošiny (pokud je k dispozici).

C Obsluha s obouručním ovládáním a tlačítky

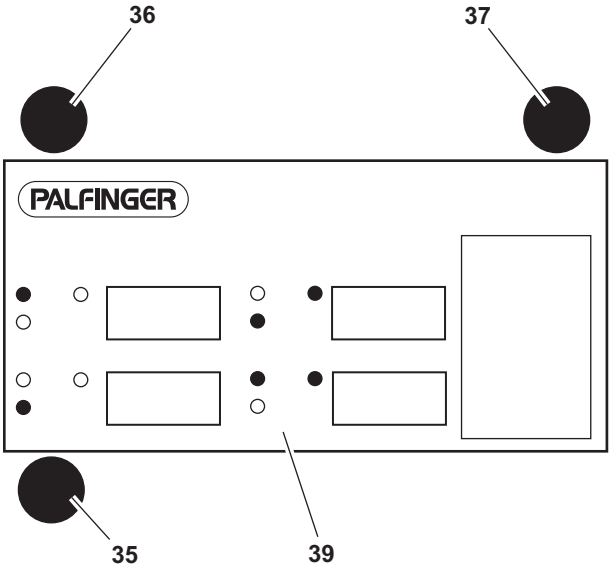

35 Tlačítko: Spouštění/zvedání

36 Tlačítko: Otevření/zavření

37 Tlačítko: Zvedání/zavření

39 Štítek ovládání

NEBEZPEČÍ!

Nebezpečí nehody a zranění!

Když nedodržíte pokyny v kapitole „Obsluha obecně“, může při obsluze zvedací plošiny dojít k poškození osob a věcí.

▶ Než začnete zvedací plošinu obsluhovat, přečtěte si nejdříve kapitolu „Obsluha obecně“ od str. 26.

Upozornění: V tomto návodu je popsán standardní program. Speciální programy se od tohoto popisu liší, resp. mají rozšířené funkce. Podrobný popis Vašeho typu získáte od Vašeho zákaznického servisu.

Otevření plošiny

- Uvolněte blokování plošiny (pokud je k dispozici).
- Tlačítko **(36)** držte stisknuté tak dlouho, až je plošina ve vodorovné provozní poloze.

Spuštění plošiny

- Tlačítko **(35)** držte stisknuté tak dlouho, až se plošina položí na zem.

  Po dosednutí na zem se plošina sklopí a položí se na zem.

Zvednutí plošiny

- Tlačítka **(35)** a **(37)** držte současně stisknutá tak dlouho, až plošina dosáhne ložné plochy vozidla.

  Než se plošina zvedne, tak se nejdříve sklopí do vodorovné příp. přednastavené polohy.

Zavření plošiny

- Tlačítka **(36)** a **(37)** držte stisknutá společně tak dlouho, až je plošina ve svislé přepravní poloze.
- Zajistěte blokování plošiny (pokud je k dispozici).

F Obsluha s obouručním ovládáním

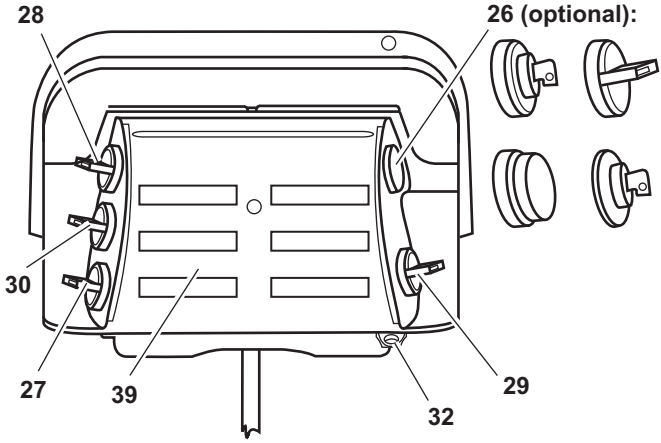

26 Volitelně: uzamykatelný přepínač, otočný spínač, tlačítko nouzového vypnutí, klíč E30

27 Otočný spínač: Zvedání/spouštění

28 Otočný spínač: Otevření/zavření

29 Otočný spínač: Přídavný spínač

30 Otočný spínač: Zasunutí a vysunutí

32 Otvor pro zámek

39 Štítek ovládání

NEBEZPEČÍ!

Nebezpečí nehody a zranění!

Když nedodržíte pokyny v kapitole „Obsluha obecně“, může při obsluze zvedací plošiny dojít k poškození osob a věcí.

▶ Než začnete zvedací plošinu obsluhovat, přečtěte si nejdříve kapitolu „Obsluha obecně“ od s. 26.

Upozornění: V tomto návodu je popsán standardní program. Speciální programy se od tohoto popisu liší, resp. mají rozšířené funkce. Podrobný popis Vašeho typu získáte od Vašeho zákaznického servisu.

Vysunutí a rozložení plošiny

- Uvolněte blokování plošiny (pokud je k dispozici).
- Otočte otočné spínače **(27)** a **(29)** současně dolů a držte oba v této poloze, dokud se plošina nespustí.

  Plošina se spustí, aby se mohla bez překážek vysunout.

- Otočte otočný spínač **(30)** dolů a držte v této poloze, dokud se plošina zcela nevysune.
- Otočte otočné spínače **(27)** a **(29)** současně dolů a držte oba v této poloze, dokud složená plošina nedosedne na zem.
- Ruce si chraňte rukavicemi.
- Oběma rukama zatáhněte za rukojeť, aby se skládací díl plošiny rozložil.

Spuštění plošiny

- Otočte otočné spínače **(27)** a **(29)** současně dolů a držte oba v této poloze, dokud plošina nedosedne a nepoloží se na zem.

  Po dosednutí na zem se plošina sklopí a položí se na zem.

Zvednutí plošiny

- Otočte otočné spínače **(27)** a **(29)** současně nahoru a držte oba v této poloze, dokud plošina nedosáhne ložné plochy vozidla.

  Plošina se nejdříve sklopí do vodorovné příp. přednastavené polohy a pak se zvedne do zvedací polohy.

Složení a zasunutí plošiny

- Ruce si chraňte rukavicemi.
- Oběma rukama zatáhněte za rukojeť, aby se skládací díl plošiny složil.

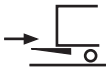

- Zajistěte blokování plošiny (pokud je k dispozici).
- Otočte otočné spínače **(27)** a **(29)** současně nahoru a držte oba v této poloze, dokud plošina nedosáhne výšky pro zasunutí.

- ▶ Otočte otočný spínač **(30)** nahoru a držte v této poloze, dokud se plošina zcela nezasune. Přitom dávejte pozor na to, aby se plošina mohla zasunout bez překážek.
- ▶ Otočte otočné spínače **(27)** a **(29)** současně nahoru a držte oba v této poloze, dokud plošina nedosáhne vibrační pojistky.

F Obsluha s obouručním ovládáním easy move®

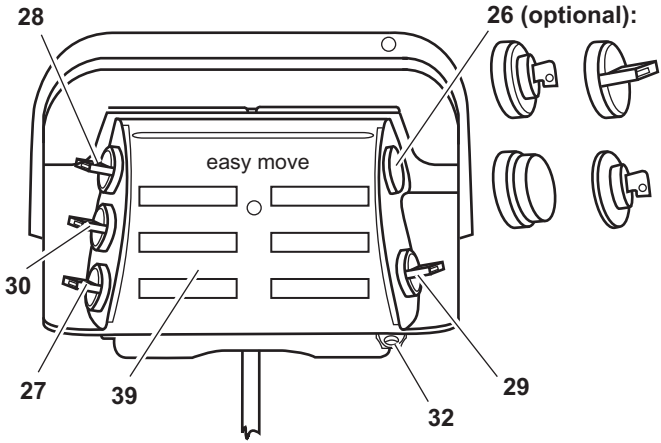

26 Volitelně: uzamykatelný přepínač, otočný spínač, tlačítko nouzového vypnutí, klíč E30

27 Otočný spínač: Zvedání/spouštění

28 Otočný spínač: Otevření/zavření

29 Otočný spínač: Přídavný spínač

30 Otočný spínač: Zasunutí a vysunutí

32 Otvor pro zámek

39 Štítek ovládání

NEBEZPEČÍ!

Nebezpečí nehody a zranění!

Když nedodržíte pokyny v kapitole „Obsluha obecně“, může při obsluze zvedací plošiny dojít k poškození osob a věcí.

▶ Než začnete zvedací plošinu obsluhovat, přečtěte si nejdříve kapitolu „Obsluha obecně“ od s. 26.

Upozornění: V tomto návodu je popsán standardní program. Speciální programy se od tohoto popisu liší, resp. mají rozšířené funkce. Podrobný popis Vašeho typu získáte od Vašeho zákaznického servisu.

Vysunutí a rozložení plošiny

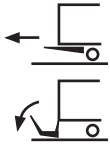

- Uvolněte blokování plošiny (pokud je k dispozici).
- Otočte otočný spínač **(30)** dolů a držte v této poloze, dokud se plošina nevysune.

  Plošina se spustí, aby se mohla bez překážek vysunout a vysune se.
- Otočte otočné spínače **(27)** a **(29)** současně dolů a držte oba v této poloze, dokud složená plošina nedosedne na zem.
- Ruce si chraňte rukavicemi.
- Oběma rukama zatáhněte za rukojeť, aby se skládací díl plošiny rozložil.

Spuštění plošiny

- Otočte otočné spínače **(27)** a **(29)** současně dolů a držte oba v této poloze, dokud plošina nedosedne a nepoloží se na zem.

  Po dosednutí na zem se plošina sklopí a položí se na zem.

Zvednutí plošiny

- Otočte otočné spínače **(27)** a **(29)** současně nahoru a držte oba v této poloze, dokud plošina nedosáhne ložné plochy vozidla.

  Plošina se nejdříve sklopí do vodorovné příp. přednastavené polohy a pak se zvedne do zvedací polohy.

Složení a zasunutí plošiny

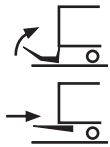

- Ruce si chraňte rukavicemi.
- Oběma rukama zatáhněte za rukojeť, aby se skládací díl plošiny složil.
- Otočte otočný spínač **(30)** nahoru a držte v této poloze, dokud se plošina zcela nezasune. Přitom dávejte pozor na to, aby se plošina mohla zasunout bez překážek.

  Složená plošina se zvedne příp. spustí automaticky, až se dosáhne optimální polohy pro zasunutí. Pak se plošina zasune do koncové polohy a pak zvedne vibrační pojistku.
- Zajistěte blokování plošiny (pokud je k dispozici).

F

Obsluha s jednoručním ovládáním

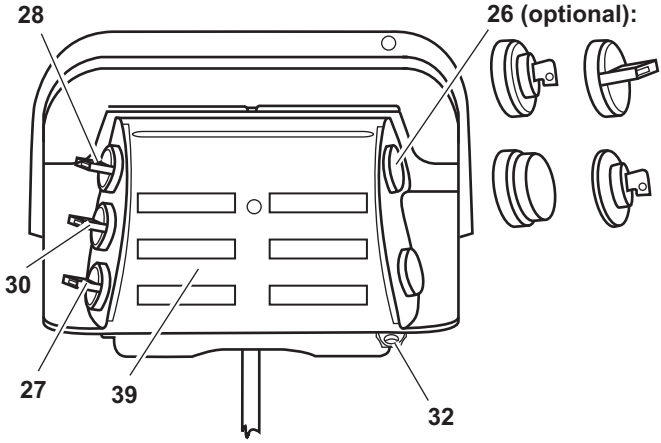

26 Volitelně: uzamykatelný přepínač, otočný spínač, tlačítko nouzového vypnutí, klíč E30

27 Otočný spínač: Zvedání/spouštění

28 Otočný spínač: Otevření/zavření

30 Otočný spínač: Zasunutí a vysunutí

32 Otvor pro zámek

39 Štítek ovládání

NEBEZPEČÍ!

Nebezpečí nehody a zranění!

Když nedodržíte pokyny v kapitole „Obsluha obecně“, může při obsluze zvedací plošiny dojít k poškození osob a věcí.

▶ Než začnete zvedací plošinu obsluhovat, přečtěte si nejdříve kapitolu „Obsluha obecně“ od s. 26.

Upozornění: V tomto návodu je popsán standardní program. Speciální programy se od tohoto popisu liší, resp. mají rozšířené funkce. Podrobný popis Vašeho typu získáte od Vašeho zákaznického servisu.

Vysunutí a rozložení plošiny

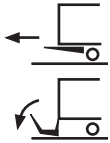

- ▶ Uvolněte blokování plošiny (pokud je k dispozici).
- ▶ Otočte otočný spínač **(27)** dolů a držte v této poloze, dokud plošina neklesne.

  Plošina se spustí, aby se mohla bez překážek vysunout.
- ▶ Otočte otočný spínač **(30)** dolů a držte v této poloze, dokud se plošina zcela nevysune.
- ▶ Otočte otočný spínač **(27)** dolů a držte v této poloze, dokud složená plošina nedosedne na zem.
- ▶ Ruce si chraňte rukavicemi.
- ▶ Oběma rukama zatáhněte za rukojeť, aby se skládací díl plošiny rozložil.

Spuštění plošiny

- ▶ Otočte otočný spínač **(27)** dolů a držte v této poloze, dokud plošina nedosedne a nepoloží se na zem.

  Po dosednutí na zem se plošina sklopí a položí se na zem.

Zvednutí plošiny

- ▶ Otočte otočný spínač **(27)** nahoru a držte v této poloze, dokud plošina nedosáhne ložné plochy vozidla.

  Plošina se nejdříve sklopí do vodorovné příp. přednastavené polohy a pak se zvedne do zvedací polohy.

Složení a zasunutí plošiny

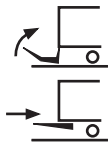

- ▶ Ruce si chraňte rukavicemi.
- ▶ Oběma rukama zatáhněte za rukojeť, aby se skládací díl plošiny složil.
- ▶ Otočte otočný spínač **(27)** nahoru a držte jej tak dlouho, dokud plošina nedosáhne výšky pro zasunutí.
- ▶ Otočte otočný spínač **(30)** nahoru a držte v této poloze, dokud se plošina zcela nezasune. Přitom dávejte pozor na to, aby se plošina mohla zasunout bez překážek.
- ▶ Otočte otočný spínač **(27)** nahoru a držte tak dlouho, dokud plošina nedosáhne vibrační pojistky.
- ▶ Zajistěte blokování plošiny (pokud je k dispozici).

F Obsluha s jednoručním ovládáním easy move®

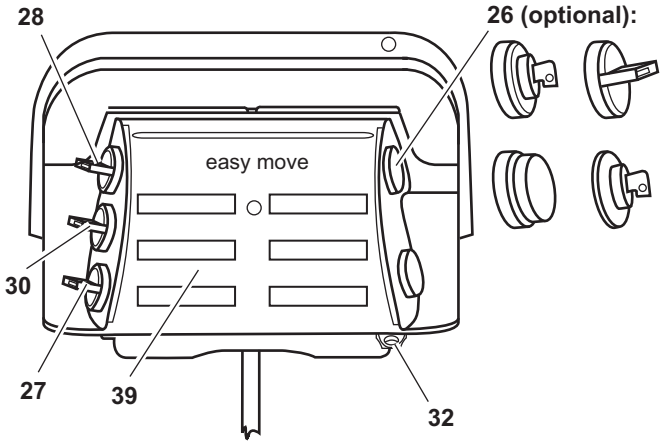

26 Volitelně: uzamykatelný přepínač, otočný spínač, tlačítko nouzového vypnutí, klíč E30

27 Otočný spínač: Zvedání/spouštění

28 Otočný spínač: Otevření/zavření

30 Otočný spínač: Zasunutí a vysunutí

32 Otvor pro zámek

39 Štítek ovládání

NEBEZPEČÍ!

Nebezpečí nehody a zranění!

Když nedodržíte pokyny v kapitole „Obsluha obecně“, může při obsluze zvedací plošiny dojít k poškození osob a věcí.

▶ Než začnete zvedací plošinu obsluhovat, přečtěte si nejdříve kapitolu „Obsluha obecně“ od s. 26.

Upozornění: V tomto návodu je popsán standardní program. Speciální programy se od tohoto popisu liší, resp. mají rozšířené funkce. Podrobný popis Vašeho typu získáte od Vašeho zákaznického servisu.

Vysunutí a rozložení plošiny

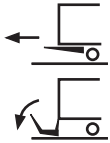

- Uvolněte blokování plošiny (pokud je k dispozici).
- Otočte otočný spínač **(30)** dolů a držte v této poloze, dokud se plošina nevysune.

  Plošina se spustí, aby se mohla bez překážek vysunout a vysune se.
- Otočte otočný spínač **(27)** dolů a držte v této poloze, dokud složená plošina nedosedne na zem.
- Ruce si chraňte rukavicemi.
- Oběma rukama zatáhněte za rukojeť, aby se skládací díl plošiny rozložil.

Spuštění plošiny

- Otočte otočný spínač **(27)** dolů a držte v této poloze, dokud plošina nedosedne a nepoloží se na zem.

  Po dosednutí na zem se plošina sklopí a položí se na zem.

Zvednutí plošiny

- Otočte otočný spínač **(27)** nahoru a držte v této poloze, dokud plošina nedosáhne ložné plochy vozidla.

  Plošina se nejdříve sklopí do vodorovné příp. přednastavené polohy a pak se zvedne do zvedací polohy.

Složení a zasunutí plošiny

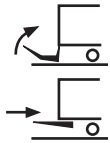

- Ruce si chraňte rukavicemi.
- Oběma rukama zatáhněte za rukojeť, aby se skládací díl plošiny složil.
- Otočte otočný spínač **(30)** nahoru a držte v této poloze, dokud se plošina zcela nezasune. Přitom dávejte pozor na to, aby se plošina mohla zasunout bez překážek.

  Složená plošina se zvedne příp. spustí automaticky, až se dosáhne optimální polohy pro zasunutí. Pak se plošina zasune do koncové polohy a zajede pak do vibrační pojistky.
- Zajistěte blokování plošiny (pokud je k dispozici).

F

Obsluha s obouručním ovládáním pro MBB R 1500 L FLAT

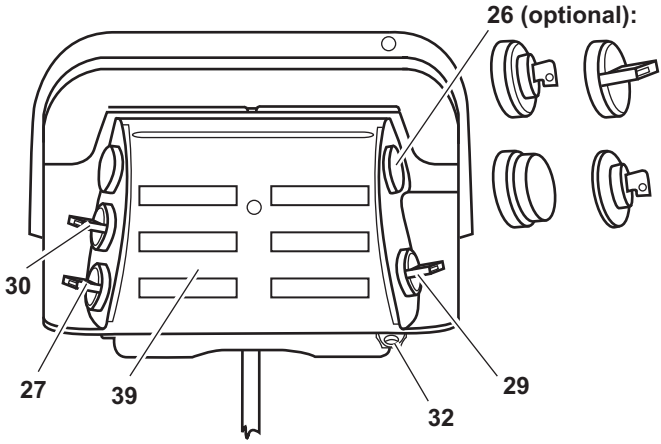

26 Volitelně: uzamykatelný přepínač, otočný spínač, tlačítko nouzového vypnutí, klíč E30

27 Otočný spínač: Zvedání/spouštění

29 Otočný spínač: Přídavný spínač

30 Otočný spínač: Zasunutí a vysunutí

32 Otvor pro zámek

39 Štítek ovládání

NEBEZPEČÍ!

Nebezpečí nehody a zranění!

Když nedodržíte pokyny v kapitole „Obsluha obecně“, může při obsluze zvedací plošiny dojít k poškození osob a věcí.

▶ Než začnete zvedací plošinu obsluhovat, přečtěte si nejdříve kapitolu „Obsluha obecně“ od s. 26.

Upozornění: V tomto návodu je popsán standardní program. Speciální programy se od tohoto popisu liší, resp. mají rozšířené funkce. Podrobný popis Vašeho typu získáte od Vašeho zákaznického servisu.

Vysunutí a rozložení plošiny

- ▶ Uvolněte blokování plošiny (pokud je k dispozici).
- ▶ Otočte otočné spínače **(27)** a **(29)** současně dolů a držte oba v této poloze, dokud se plošina nespustí.

  Plošina se spustí, aby se mohla bez překážek vysunout.

- ▶ Otočte otočný spínač **(30)** dolů a držte v této poloze, dokud se plošina zcela nevysune.
- ▶ Otočte otočné spínače **(27)** a **(29)** současně dolů a držte oba v této poloze, dokud složená plošina nedosedne na zem.
- ▶ Ruce si chraňte rukavicemi.
- ▶ Oběma rukama zatáhněte za rukojeť, aby se skládací díl plošiny rozložil.

Spuštění plošiny

- ▶ Otočte otočné spínače **(27)** a **(29)** současně dolů a držte oba v této poloze, dokud plošina nedosedne a nepoloží se na zem.

Zvednutí plošiny

- ▶ Otočte otočné spínače **(27)** a **(29)** současně nahoru a držte oba v této poloze, dokud plošina nedosáhne ložné plochy vozidla.

Složení a zasunutí plošiny

- ▶ Ruce si chraňte rukavicemi.
- ▶ Oběma rukama zatáhněte za rukojeť, aby se skládací díl plošiny složil.

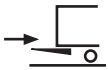

- ▶ Zajistěte blokování plošiny (pokud je k dispozici).
- ▶ Otočte otočné spínače **(27)** a **(29)** současně nahoru a držte oba v této poloze, dokud plošina nedosáhne výšky pro zasunutí.
- ▶ Otočte otočný spínač **(30)** nahoru a držte v této poloze, dokud se plošina zcela nezasune. Přitom dávejte pozor na to, aby se plošina mohla zasunout bez překážek.
- ▶ Otočte otočné spínače **(27)** a **(29)** současně nahoru a držte oba v této poloze, dokud plošina nedosáhne vibrační pojistky.

F

Obsluha s jednoručním ovládáním pro MBB R 1500 L FLAT

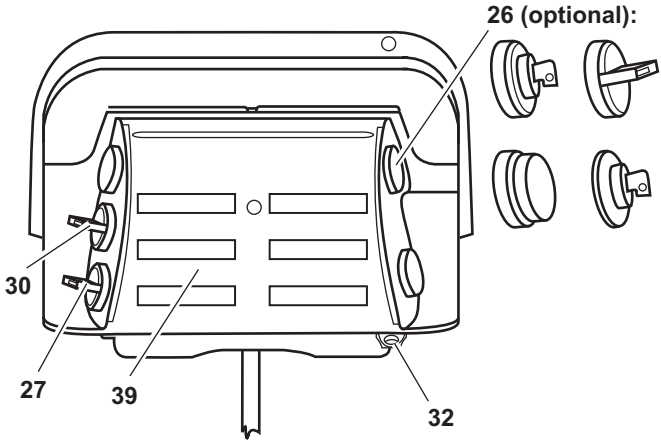

26 Volitelně: uzamykatelný přepínač, otočný spínač, tlačítko nouzového vypnutí, klíč E30

27 Otočný spínač: Zvedání/spouštění

30 Otočný spínač: Zasunutí a vysunutí

32 Otvor pro zámek

39 Štítek ovládání

NEBEZPEČÍ!

Nebezpečí nehody a zranění!

Když nedodržíte pokyny v kapitole „Obsluha obecně“, může při obsluze zvedací plošiny dojít k poškození osob a věcí.

▶ Než začnete zvedací plošinu obsluhovat, přečtěte si nejdříve kapitolu „Obsluha obecně“ od s. 26.

Upozornění: V tomto návodu je popsán standardní program. Speciální programy se od tohoto popisu liší, resp. mají rozšířené funkce. Podrobný popis Vašeho typu získáte od Vašeho zákaznického servisu.

Vysunutí a rozložení plošiny

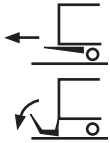

- ▶ Uvolněte blokování plošiny (pokud je k dispozici).
- ▶ Otočte otočný spínač **(27)** dolů a držte v této poloze, dokud plošina neklesne.

  Plošina se spustí, aby se mohla bez překážek vysunout.
- ▶ Otočte otočný spínač **(30)** dolů a držte v této poloze, dokud se plošina zcela nevysune.
- ▶ Otočte otočný spínač **(27)** dolů a držte v této poloze, dokud složená plošina nedosedne na zem.
- ▶ Ruce si chraňte rukavicemi.
- ▶ Oběma rukama zatáhněte za rukojeť, aby se skládací díl plošiny rozložil.

Spuštění plošiny

- ▶ Otočte otočný spínač **(27)** dolů a držte v této poloze, dokud plošina nedosedne a nepoloží se na zem.

Zvednutí plošiny

- ▶ Otočte otočný spínač **(27)** nahoru a držte v této poloze, dokud plošina nedosáhne ložné plochy vozidla.

Složení a zasunutí plošiny

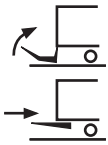

- ▶ Ruce si chraňte rukavicemi.
- ▶ Oběma rukama zatáhněte za rukojeť, aby se skládací díl plošiny složil.
- ▶ Otočte otočný spínač **(27)** nahoru a držte jej tak dlouho, dokud plošina nedosáhne výšky pro zasunutí.
- ▶ Otočte otočný spínač **(30)** nahoru a držte v této poloze, dokud se plošina zcela nezasune. Přitom dávejte pozor na to, aby se plošina mohla zasunout bez překážek.
- ▶ Otočte otočný spínač **(27)** nahoru a držte tak dlouho, dokud plošina nedosáhne vibrační pojistky.
- ▶ Zajistěte blokování plošiny (pokud je k dispozici).

G Obsluha s obouručním ovládáním pro MBB R 1500 SH - R 2000 LH (dvojitě složená plošina s příčným nosníkem)

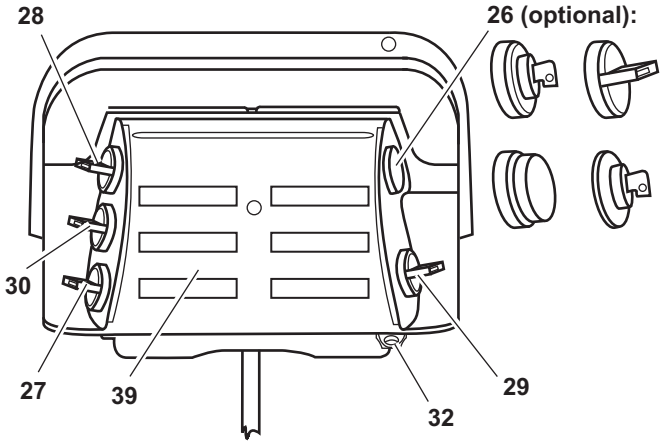

26 Volitelně: uzamykatelný přepínač, otočný spínač, tlačítko nouzového vypnutí, klíč E30

27 Otočný spínač: Zvedání/spouštění

28 Otočný spínač: Otevření/zavření

29 Otočný spínač: Přídavný spínač

30 Otočný spínač: Zasunutí a vysunutí

32 Otvor pro zámek

39 Štítek ovládání

NEBEZPEČÍ!

Nebezpečí nehody a zranění!

Když nedodržíte pokyny v kapitole „Obsluha obecně“, může při obsluze zvedací plošiny dojít k poškození osob a věcí.

▶ Než začnete zvedací plošinu obsluhovat, přečtěte si nejdříve kapitolu „Obsluha obecně“ od s. 26.

Upozornění: V tomto návodu je popsán standardní program. Speciální programy se od tohoto popisu liší, resp. mají rozšířené funkce. Podrobný popis Vašeho typu získáte od Vašeho zákaznického servisu.

Vysunutí a rozložení plošiny

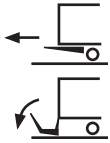

- Uvolněte blokování plošiny (pokud je k dispozici).
- Otočte otočný spínač **(30)** dolů a držte v této poloze, dokud se plošina jednou nerozloží.

  Plošina trochu klesne a pak se vysune. Pak klesne až na zem a rozloží se.
- Ruce si chraňte rukavicemi.
- Oběma rukama zatáhněte za rukojeť, aby se skládací díl plošiny rozložil.

Zvednutí plošiny

- Otočte otočné spínače **(27)** a **(29)** současně nahoru a držte oba v této poloze, dokud plošina nedosáhne ložné plochy vozidla.

  Plošina se nejdříve sklopí do vodorovné příp. přednastavené polohy a pak se zvedne do zvedací polohy.

Spuštění plošiny

- Otočte otočné spínače **(27)** a **(29)** současně dolů a držte oba v této poloze, dokud plošina nedosedne a nepoloží se na zem.

  Po dosednutí na zem se plošina sklopí a položí se na zem.

Seřízení polohy BDF

- Otočte otočné spínače **(27)** a **(29)** současně nahoru a držte oba tak dlouho, dokud plošina nedosáhne ložné plochy vozidla.
- Otočte otočný spínač **(30)** nahoru a držte tak dlouho, dokud plošina není v zvedací poloze.
- Posuňte jezdce na pojezdové kolejnici, až vnější iniciátor ztlumí.

Najetí do polohy BDF

- ▶ Otočte otočné spínače **(27)** a **(29)** současně nahoru a držte oba tak dlouho, dokud torzní rám není ve své vodorovné poloze.
- ▶ Otočte otočný spínač **(30)** nahoru.

  Plošina nejede do seřízení polohy BDF.
- ▶ Otočte otočné spínače **(27)** a **(29)** současně nahoru a držte oba tak dlouho, dokud plošina není ve zvedací poloze.

Složení a zasunutí plošiny

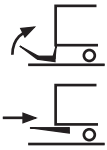

- ▶ Otočte otočné spínače **(27)** a **(29)** současně dolů a držte oba v této poloze, dokud plošina nedosáhne země.
- ▶ Ruce si chraňte rukavicemi.
- ▶ Oběma rukama zatáhněte za rukojeť, aby se skládací díl plošiny složil.
- ▶ Zajistěte blokování plošiny (pokud je k dispozici).
- ▶ Otočte otočný spínač **(30)** nahoru a držte v této poloze, dokud plošina nedosáhne vibrační pojistky.

  Plošina se automaticky překlopí a pak se zvedne do zasouvací polohy. Pak se úplně zasune a zvedne do vibrační pojistky.

G Obsluha s obouručním ovládáním pro MBB R 750 SM - R 2000 LM (dvojitě složená plošina bez příčného nosníku)

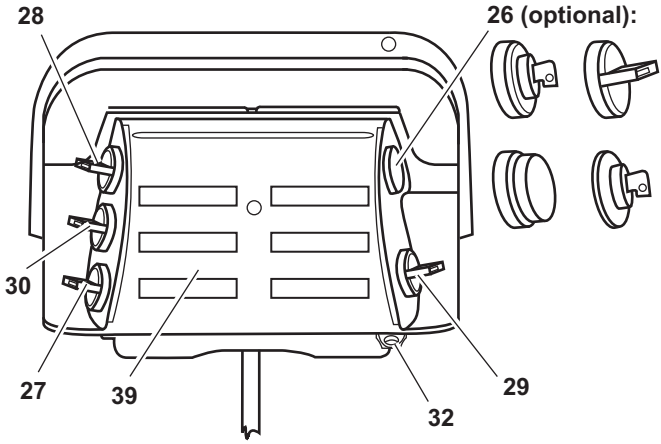

26 Volitelně: uzamykatelný přepínač, otočný spínač, tlačítko nouzového vypnutí, klíč E30

27 Otočný spínač: Zvedání/spouštění

28 Otočný spínač: Otevření/zavření

29 Otočný spínač: Přídavný spínač

30 Otočný spínač: Zasunutí a vysunutí

32 Otvor pro zámek

39 Štítek ovládání

NEBEZPEČÍ!

Nebezpečí nehody a zranění!

Když nedodržíte pokyny v kapitole „Obsluha obecně“, může při obsluze zvedací plošiny dojít k poškození osob a věcí.

▶ Než začnete zvedací plošinu obsluhovat, přečtěte si nejdříve kapitolu „Obsluha obecně“ od s. 26.

Upozornění: V tomto návodu je popsán standardní program. Speciální programy se od tohoto popisu liší, resp. mají rozšířené funkce. Podrobný popis Vašeho typu získáte od Vašeho zákaznického servisu.

Vysunutí a rozložení plošiny

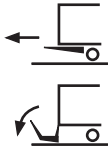

- Uvolněte blokování plošiny (pokud je k dispozici).
- Otočte otočný spínač **(30)** dolů a držte v této poloze, dokud plošina nedosáhne svislé polohy.

  Plošina trochu klesne a pak se vysune. Pak klesne až na zem a sklopí se přibližně do svislé polohy.
- Ruce si chraňte rukavicemi.
- Oběma rukama plošinu otočte asi o 20° dopředu.
- Otočte otočný spínač **(30)** dolů a držte v této poloze, dokud plošina nedosedne na zem.

  Plošina klesne na zem a pak se rozloží.
- Ruce si chraňte rukavicemi.
- Oběma rukama zatáhněte za rukojeť, aby se druhý skládací díl plošiny rozložil.

Zvednutí plošiny

- Otočte otočné spínače **(27)** a **(29)** současně nahoru a držte oba tak dlouho, dokud plošina nedosáhne ložné plochy vozidla.

  Plošina se nejdříve sklopí do vodorovné příp. přednastavené polohy a pak se zvedne do zvedací polohy.

Spuštění plošiny

- Otočte otočné spínače **(27)** a **(29)** současně dolů a držte oba tak dlouho, dokud plošina nedosedne a nepoloží se na zem.

  Po dosednutí na zem se plošina sklopí a položí se na zem.

Seřízení polohy BDF

- ▶ Otočte otočné spínače **(27)** a **(29)** současně nahoru a držte oba tak dlouho, dokud plošina nedosáhne ložné plochy vozidla.
- ▶ Otočte otočný spínač **(30)** nahoru a držte tak dlouho, dokud plošina není v zvedací poloze.
- ▶ Posuňte jezdce na pojezdové kolejnici, až vnější iniciátor ztlumí.

Najetí do polohy BDF

- ▶ Otočte otočné spínače **(27)** a **(29)** současně nahoru a držte oba tak dlouho, dokud torzní rám není ve své vodorovné poloze.
- ▶ Otočte otočný spínač **(30)** nahoru.

  Plošina nejede do seřízení polohy BDF.
- ▶ Otočte otočné spínače **(27)** a **(29)** současně nahoru a držte oba tak dlouho, dokud plošina není ve zvedací poloze.

Složení a zasunutí plošiny

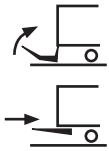

- ▶ Otočte otočné spínače **(27)** a **(29)** současně dolů a držte oba v této poloze, dokud plošina nedosáhne země.
- ▶ Ruce si chraňte rukavicemi.
- ▶ Sklopte přejezdový plech (pokud je k dispozici).
- ▶ Oběma rukama zatáhněte za rukojeť, aby se skládací díl plošiny složil.
- ▶ Otočte otočný spínač **(30)** nahoru a držte v této poloze, dokud plošina není ve svislé poloze.
- ▶ Oběma rukama plošinu skloňte asi o 20°.
- ▶ Otočte otočný spínač **(30)** nahoru a držte v této poloze, dokud plošina nedosáhne vibrační pojistky.

  Po automatickém překlopení se plošina zvedne do vibrační pojistky.
- ▶ Zajistěte blokování plošiny (pokud je k dispozici).

G Obsluha s obouručním ovládáním pro MBB R 750 SM - R 2000 LM (dvojitě složená plošina s příčným nosníkem)

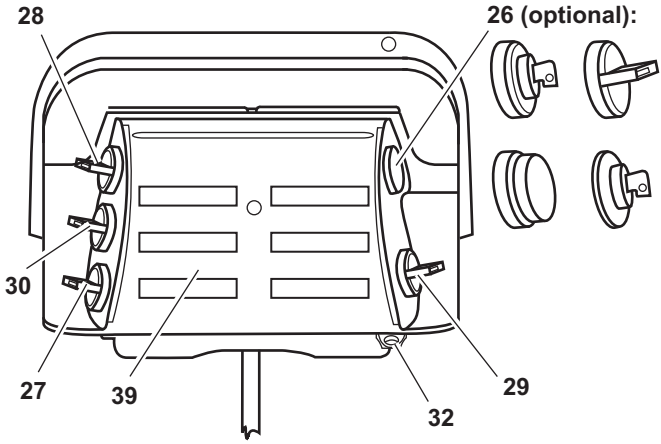

26 Volitelně: uzamykatelný přepínač, otočný spínač, tlačítko nouzového vypnutí, klíč E30

27 Otočný spínač: Zvedání/spouštění

28 Otočný spínač: Otevření/zavření

29 Otočný spínač: Přídavný spínač

30 Otočný spínač: Zasunutí a vysunutí

32 Otvor pro zámek

39 Štítek ovládání

NEBEZPEČÍ!

Nebezpečí nehody a zranění!

Když nedodržíte pokyny v kapitole „Obsluha obecně“, může při obsluze zvedací plošiny dojít k poškození osob a věcí.

▶ Než začnete zvedací plošinu obsluhovat, přečtěte si nejdříve kapitolu „Obsluha obecně“ od s. 26.

Upozornění: V tomto návodu je popsán standardní program. Speciální programy se od tohoto popisu liší, resp. mají rozšířené funkce. Podrobný popis Vašeho typu získáte od Vašeho zákaznického servisu.

Vysunutí a rozložení plošiny

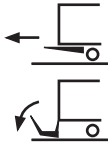

- Uvolněte blokování plošiny (pokud je k dispozici).
- Otočte otočné spínače **(27)** a **(29)** současně dolů a držte oba v této poloze, dokud se plošina nespustí.

  Plošina se spustí, aby se mohla bez překážek vysunout.
- Otočte otočný spínač **(30)** dolů a držte v této poloze, dokud se plošina zcela nevysune.
- Otočte otočné spínače **(27)** a **(29)** současně dolů a držte oba v této poloze, dokud složená plošina nedosedne na zem.
- Ruce si chraňte rukavicemi.
- Oběma rukama uchopte hranu plošiny, aby se rozložila dozadu.
- Táhněte oběma rukama za skládací díl plošiny, aby se rozložil dozadu.

Spuštění plošiny

- Otočte otočné spínače **(27)** a **(29)** současně dolů a držte oba v této poloze, dokud plošina nedosedne a nepoloží se na zem.

  Po dosednutí na zem se plošina sklopí a položí se na zem.

Zvednutí plošiny

- Otočte otočné spínače **(27)** a **(29)** současně nahoru a držte oba v této poloze, dokud plošina nedosáhne ložné plochy vozidla.

  Plošina se nejdříve sklopí do vodorovné příp. přednastavené polohy a pak se zvedne do zvedací polohy.

Složení a zasunutí plošiny

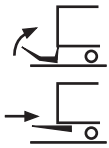

- ▶ Ruce si chraňte rukavicemi.
- ▶ Oběma rukama uchopte hranu plošiny, aby se plošina složila.
- ▶ Táhněte oběma rukama za skládací díl plošiny, aby se složil.
- ▶ Zajistěte blokování plošiny (pokud je k dispozici).
- ▶ Otočte plošinu až po kladku na trubce stativu.
- ▶ Otočte otočné spínače **(27)** a **(29)** současně nahoru a držte oba v této poloze, dokud plošina nedosáhne výšky pro zasunutí.
- ▶ Otočte otočný spínač **(30)** nahoru a držte v této poloze, dokud se plošina zcela nezasune. Přitom dávejte pozor na to, aby se plošina mohla zasunout bez překážek.

Otočte otočné spínače **(27)** a **(29)** současně nahoru a držte oba v této poloze, dokud plošina nedosáhne vibrační pojistky.

K Obsluha s obouručním ovládáním

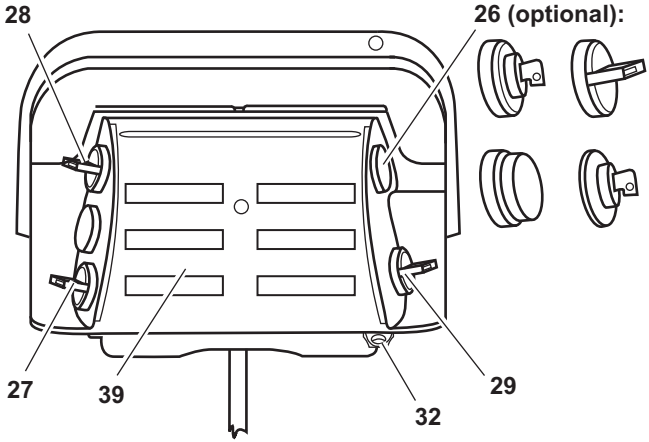

26 Volitelně: uzamykatelný přepínač, otočný spínač, tlačítko nouzového vypnutí, klíč E30

27 Otočný spínač: Zvedání/spouštění

28 Otočný spínač: Otevření/zavření

29 Otočný spínač: Přídavný spínač

32 Otvor pro zámek

39 Štítek ovládání

NEBEZPEČÍ!

Nebezpečí nehody a zranění!

Když nedodržíte pokyny v kapitole „Obsluha obecně“, může při obsluze zvedací plošiny dojít k poškození osob a věcí.

▶ Než začnete zvedací plošinu obsluhovat, přečtěte si nejdříve kapitolu „Obsluha obecně“ od str. 26.

Upozornění: V tomto návodu je popsán standardní program. Speciální programy se od tohoto popisu liší, resp. mají rozšířené funkce. Podrobný popis Vašeho typu získáte od Vašeho zákaznického servisu.

Rozložení plošiny

- ▶ Uvolněte blokování plošiny (pokud je k dispozici).
- ▶ Otočte otočné spínače **(27)** a **(29)** současně dolů a držte oba v této poloze, dokud plošina nedosáhne přibližně svislé polohy.

  Plošina trochu klesne a pak se otočí kolem vodicí kladky přibližně do svislé polohy.
- ▶ Ruce si chraňte rukavicemi.
- ▶ Oběma rukama táhněte za rukojeť, aby se plošina rozložila dozadu.
- ▶ Otočte otočné spínače **(28)** a **(29)** současně dolů a držte oba v této poloze, dokud plošina nedosáhne vodorovné polohy.
- ▶ Oběma rukama rozložte skládací díl plošiny do provozní polohy.

Spuštění plošiny

- ▶ Otočte otočné spínače **(27)** a **(29)** současně dolů a držte oba v této poloze, dokud se plošina nepoloží na zem.

  Po dosednutí na zem se plošina sklopí a položí se na zem.

Zvednutí plošiny

- ▶ Otočte otočné spínače **(27)** a **(29)** současně nahoru a držte oba v této poloze, dokud plošina nedosáhne zvedací polohy.

Složení plošiny

- ▶ Ujistěte se, že plošina leží na zemi ve vodorovné poloze.
- ▶ Ruce si chraňte rukavicemi.
- ▶ Složte skládací díl plošiny oběma rukama z provozní polohy na pevný díl plošiny.
- ▶ Otočte otočné spínače **(28)** a **(29)** současně nahoru a držte oba v této poloze, dokud plošina nedosáhne svislé polohy.
- ▶ Ruce si chraňte rukavicemi.
- ▶ Oběma rukama tlačte plošinu proti vodicí kladce.
- ▶ Otočte otočné spínače **(27)** a **(29)** současně nahoru a držte oba v této poloze, dokud plošina nedosáhne přepravní polohy.
- ▶ Zajistěte blokování plošiny (pokud je k dispozici).

K Obsluha s jednoručním ovládáním

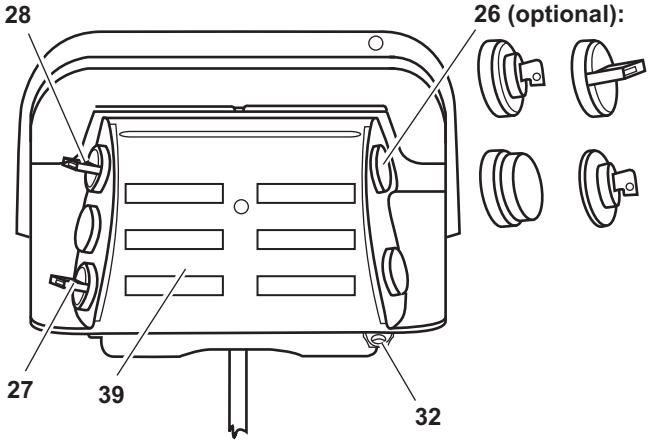

26 Volitelně: uzamykatelný přepínač, otočný spínač, tlačítko nouzového vypnutí, klíč E30

27 Otočný spínač: Zvedání/spouštění

28 Otočný spínač: Otevření/zavření

32 Otvor pro zámek

39 Štítek ovládání

NEBEZPEČÍ!

Nebezpečí nehody a zranění!

Když nedodržíte pokyny v kapitole „Obsluha obecně“, může při obsluze zvedací plošiny dojít k poškození osob a věcí.

▶ Než začnete zvedací plošinu obsluhovat, přečtěte si nejdříve kapitolu „Obsluha obecně“ od str. 26.

Upozornění: V tomto návodu je popsán standardní program. Speciální programy se od tohoto popisu liší, resp. mají rozšířené funkce. Podrobný popis Vašeho typu získáte od Vašeho zákaznického servisu.

Rozložení plošiny

- ▶ Uvolněte blokování plošiny (pokud je k dispozici).
- ▶ Otočte otočný spínač **(27)** dolů a držte v této poloze, dokud plošina nedosáhne svislé polohy.

  Plošina trochu klesne a pak se otočí kolem vodicí kladky přibližně do svislé polohy.
- ▶ Ruce si chraňte rukavicemi.
- ▶ Oběma rukama táhněte za rukojeť, aby se plošina rozložila dozadu.
- ▶ Otočte otočný spínač **(28)** dolů a držte v této poloze, dokud plošina nedosáhne vodorovné polohy.
- ▶ Oběma rukama rozložte skládací díl plošiny do provozní polohy.

Zvednutí plošiny

- ▶ Otočte otočný spínač **(27)** nahoru a držte v této poloze, dokud plošina nedosáhne zvedací polohy.

Spuštění plošiny

- ▶ Otočte otočný spínač **(27)** dolů a držte jej tak dlouho, dokud se plošina nepoloží na zem.

  Po dosednutí na zem se plošina sklopí a položí se na zem.

Složení plošiny

- ▶ Ujistěte se, že plošina leží na zemi ve vodorovné poloze.
- ▶ Ruce si chraňte rukavicemi.
- ▶ Složte skládací díl plošiny oběma rukama z provozní polohy na pevný díl plošiny.
- ▶ Otočte otočný spínač **(28)** nahoru a držte v této poloze, dokud plošina nedosáhne svislé polohy.

  Plošina se otočí z vodorovné do svislé polohy.
- ▶ Ruce si chraňte rukavicemi.
- ▶ Oběma rukama tlačte plošinu proti vodicí kladce.
- ▶ Otočte otočný spínač **(27)** nahoru a držte v této poloze, dokud plošina nedosáhne přepravní polohy.
- ▶ Zajistěte blokování plošiny (pokud je k dispozici).

B L M Obsluha s obouručním ovládáním

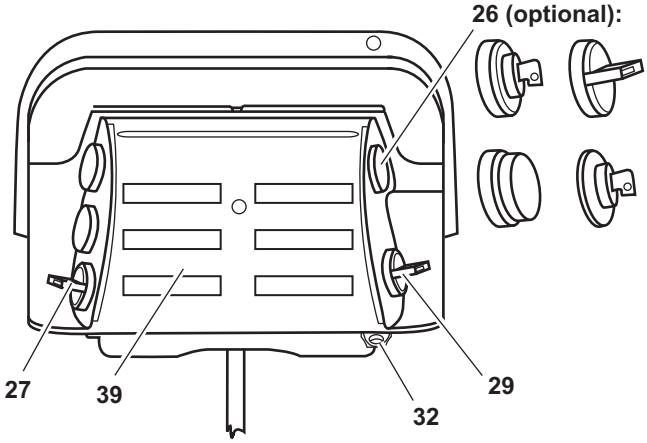

26 Volitelně: uzamykatelný přepínač, otočný spínač, tlačítko nouzového vypnutí, klíč E30

27 Otočný spínač: Zvedání/spouštění

29 Otočný spínač: Přídavný spínač

32 Otvor pro zámek

39 Štítek ovládání

NEBEZPEČÍ!

Nebezpečí nehody a zranění!

Když nedodržíte pokyny v kapitole „Obsluha obecně“, může při obsluze zvedací plošiny dojít k poškození osob a věcí.

▶ Než začnete zvedací plošinu obsluhovat, přečtěte si nejdříve kapitolu „Obsluha obecně“ od str. 26.

Upozornění: V tomto návodu je popsán standardní program. Speciální programy se od tohoto popisu liší, resp. mají rozšířené funkce. Podrobný popis Vašeho typu získáte od Vašeho zákaznického servisu.

Rozložení plošiny

- ▶ Uvolněte blokování plošiny (pokud je k dispozici).
- ▶ Otočte otočné spínače **(27)** a **(29)** současně dolů a držte oba tak dlouho, dokud se plošina nepoloží na zem.
- ▶ Ruce si chraňte rukavicemi.
- ▶ Oběma rukama zatáhněte za rukojeť, aby se skládací díl plošiny rozložil.

Zvednutí plošiny

- ▶ Otočte otočné spínače **(27)** a **(29)** současně nahoru a držte oba tak dlouho, dokud plošina nedosáhne zvedací polohy.

  Plošina se otočí do vodorovné, příp. přednastavené polohy a pak se zvedne.

Spuštění plošiny

- ▶ Otočte otočné spínače **(27)** a **(29)** současně dolů a držte oba tak dlouho, dokud se plošina nepoloží na zem.

  Po dosednutí na zem se plošina sklopí a položí se na zem.

Složení plošiny

- ▶ Ujistěte se, že plošina leží na zemi ve vodorovné poloze.
- ▶ Ruce si chraňte rukavicemi.
- ▶ Složte skládací díl plošiny oběma rukama z provozní polohy na pevný díl plošiny.
- ▶ Zajistěte blokování plošiny (pokud je k dispozici).
- ▶ Otočte plošinu až po kladku na trubce stativu.
- ▶ Otočte otočné spínače **(27)** a **(29)** současně nahoru a držte oba v této poloze, dokud se plošina nesklopí pod vozidlo.

  Plošina se zvedne a sklopí se pod vozidlo.

B L M

Obsluha s jednoručním ovládáním

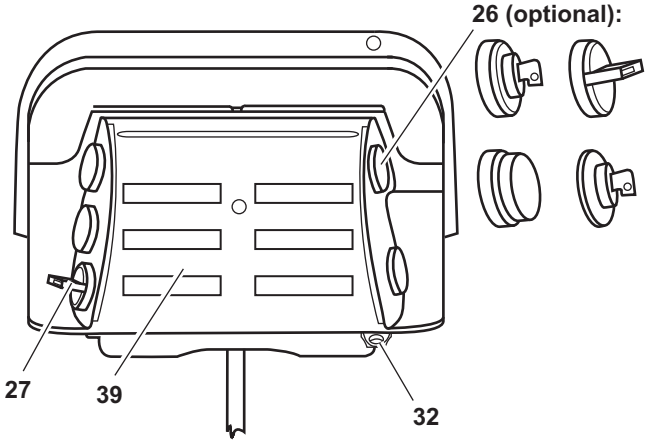

26 Volitelně: uzamykatelný přepínač, otočný spínač, tlačítko nouzového vypnutí, klíč E30

27 Otočný spínač: Zvedání/spouštění

32 Otvor pro zámek

39 Štítek ovládání

NEBEZPEČÍ!

Nebezpečí nehody a zranění!

Když nedodržíte pokyny v kapitole „Obsluha obecně“, může při obsluze zvedací plošiny dojít k poškození osob a věcí.

▶ Než začnete zvedací plošinu obsluhovat, přečtěte si nejdříve kapitolu „Obsluha obecně“ od str. 26.

Upozornění: V tomto návodu je popsán standardní program. Speciální programy se od tohoto popisu liší, resp. mají rozšířené funkce. Podrobný popis Vašeho typu získáte od Vašeho zákaznického servisu.

Rozložení plošiny

- ▶ Uvolněte blokování plošiny (pokud je k dispozici).
- ▶ Otočte otočný spínač **(27)** dolů a držte jej tak dlouho, dokud se plošina nepoloží na zem.
- ▶ Ruce si chraňte rukavicemi.
- ▶ Oběma rukama zatáhněte za rukojeť, aby se skládací díl plošiny rozložil.

Zvednutí plošiny

- ▶ Otočte otočný spínač **(27)** nahoru a držte jej tak dlouho, dokud plošina nedosáhne zvedací polohy.

  Plošina se otočí do vodorovné, příp. přednastavené polohy a pak se zvedne.

Spuštění plošiny

- ▶ Otočte otočný spínač **(27)** dolů a držte jej tak dlouho, dokud se plošina nepoloží na zem.

  Po dosednutí na zem se plošina sklopí a položí se na zem.

Složení plošiny

- ▶ Ujistěte se, že plošina leží na zemi ve vodorovné poloze.
- ▶ Ruce si chraňte rukavicemi.
- ▶ Složte skládací díl plošiny oběma rukama z provozní polohy na pevný díl plošiny.
- ▶ Zajistěte blokování plošiny (pokud je k dispozici).
- ▶ Otočte plošinu až po kladku na trubce stativu.
- ▶ Otočte otočný spínač **(27)** nahoru a držte v této poloze, dokud se plošina nesklopí pod vozidlo.

  Plošina se zvedne a sklopí se pod vozidlo.

M

Ovládání F 600 L

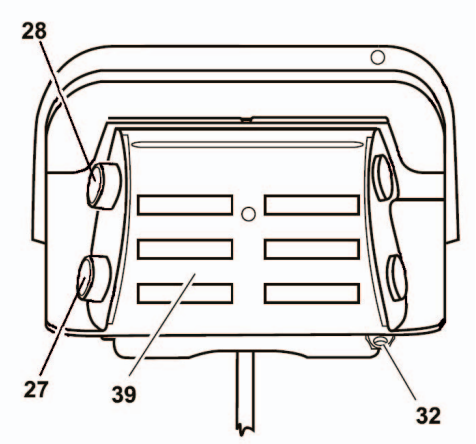

27 Tlačítko: Spuštění

28 Tlačítko: Zvedání

32 Otvor pro zámek

39 Štítek ovládání

NEBEZPEČÍ!

Nebezpečí nehody a zranění!

Když nedodržíte pokyny v kapitole „Obsluha obecně“, může při obsluze zvedací plošiny dojít k poškození osob a věcí.

▶ Než začnete zvedací plošinu obsluhovat, přečtěte si nejdříve kapitolu „Obsluha obecně“ od str. 26.

Rozložení plošiny

- ▶ Uvolněte blokování plošiny (pokud je k dispozici).
- ▶ Stiskněte tlačítko **(27)** a držte jej tak dlouho, dokud se plošina nepoloží na zem.
- ▶ Ruce si chraňte rukavicemi.
- ▶ Oběma rukama zatáhněte za rukojeť, aby se skládací díl plošiny rozložil.

Zvednutí plošiny

- ▶ Stiskněte tlačítko **(28)** a držte jej tak dlouho, dokud plošina nedosáhne nakládací polohy.

  Plošina se otočí do vodorovné, příp. přednastavené polohy a pak se zvedne.

Spuštění plošiny

- ▶ Stiskněte tlačítko **(27)** a držte jej tak dlouho, dokud se plošina nepoloží na zem.

  Po dosednutí na zem se plošina sklopí a položí se na zem.

Složení plošiny

- ▶ Ujistěte se, že plošina leží na zemi ve vodorovné poloze.
- ▶ Ruce si chraňte rukavicemi.
- ▶ Složte skládací díl plošiny oběma rukama z provozní polohy na pevný díl plošiny.
- ▶ Zajistěte blokování plošiny (pokud je k dispozici).
- ▶ Otočte plošinu až po kladku na trubce stativu.
- ▶ Stiskněte tlačítko **(28)** a držte v této poloze tak dlouho, dokud se plošina nesklopí pod vozidlo.

  Plošina se zvedne a sklopí se pod vozidlo.

B M

Obsluha s jednoručním ovládáním

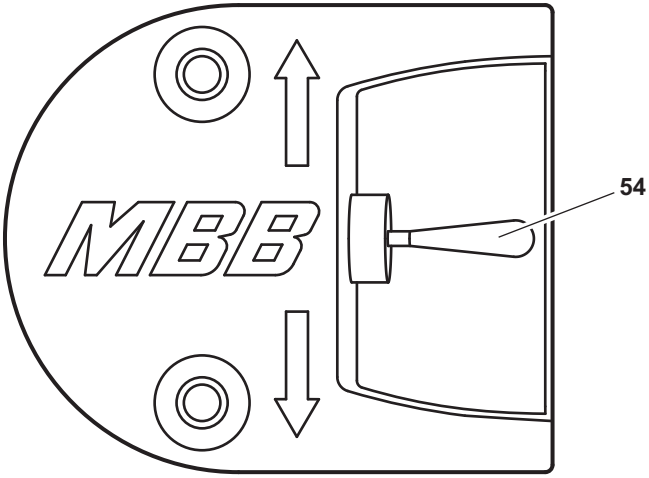

54 Páčkový spínač

NEBEZPEČÍ!

Nebezpečí nehody a zranění!

Když nedodržíte pokyny v kapitole „Obsluha obecně“, může při obsluze zvedací plošiny dojít k poškození osob a věcí.

▶ Než začnete zvedací plošinu obsluhovat, přečtěte si nejdříve kapitolu „Obsluha obecně“ od str. 26.

Rozložení plošiny

- ▶ Uvolněte blokování plošiny (pokud je k dispozici).
- ▶ Zatlačte páčkový spínač **(54)** dolů a držte v této poloze, dokud se torzní rám nedotkne země.
- ▶ Ruce si chraňte rukavicemi.
- ▶ Oběma rukama táhněte za rukojeť, aby se plošina otočila do vodorovné polohy.
- ▶ Oběma rukama zatáhněte za rukojeť, aby se skládací díl plošiny rozložil.

Spuštění plošiny

- ▶ Zatlačte páčkový spínač **(54)** dolů a držte v této poloze, dokud plošina při zmenšující se výšce nedosáhne sklonu podlážky.

Zvednutí plošiny

- ▶ Zatlačte páčkový spínač **(54)** nahoru a držte v této poloze, dokud plošina při zvyšující se výšce nedosáhne zvedací polohy.

Složení plošiny

- ▶ Ujistěte se, že plošina leží na zemi ve vodorovné poloze.
- ▶ Ruce si chraňte rukavicemi.
- ▶ Sklopte špičku plošiny na plošinu.
- ▶ Zajistěte blokování plošiny (pokud je k dispozici).
- ▶ Otočte plošinu až po kladku na trubce stativu.

V Obsluha dvěma ručními kabelovými ovladači pomocí tří tlačítek

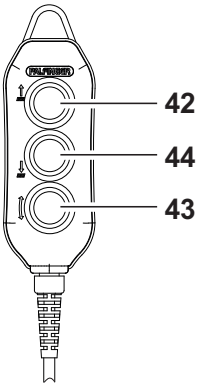

Ruční kabelový ovladač 1

42	Tlačítko: Zvednout plošinu
43+42	Tlačítko: Zavřít plošinu
44	Tlačítko: Spustit plošinu
43+44	Tlačítko: Otevřít plošinu

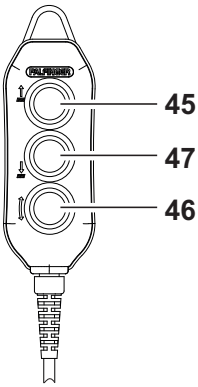

Ruční kabelový ovladač 2

45	Tlačítko: Zvednout plošinu
46+45	Tlačítko: Složit přejezdový můstek
47	Tlačítko: Spustit plošinu
46+47	Tlačítko: Rozložit přejezdový můstek

Upozornění: Od května 2019 bude používán vyobrazený ruční kabelový ovladač. Vezměte na zřetel: Starší modely ručního kabelového ovladače mají jiné obsazení tlačítek.

Ruční kabelový ovladač 1
(Model do května 2019)

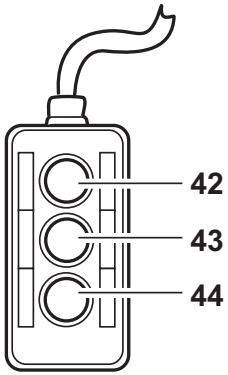

42 Tlačítko: Zvednout plošinu

43+42 Tlačítko: Zavřít plošinu

44 Tlačítko: Spustit plošinu

43+44 Tlačítko: Otevřít plošinu

Ruční kabelový ovladač 2
(Model do května 2019)

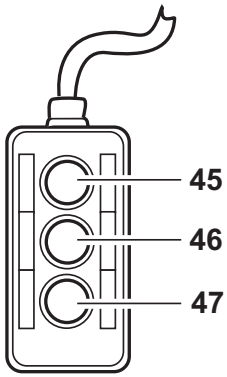

45 Tlačítko: Zvednout plošinu

46+45 Tlačítko: Složit přejezdový můstek

47 Tlačítko: Spustit plošinu

46+47 Tlačítko: Rozložit přejezdový můstek

NEBEZPEČÍ!

Nebezpečí nehody a zranění!

Když nedodržíte pokyny v kapitole „Obsluha obecně“, může při obsluze vertikální zdviže dojít k poškození osob a věcí.

▶ Než začnete vertikální zdviž obsluhovat, přečtěte si nejdříve kapitolu „Obsluha obecně“ od str. 26.

NEBEZPEČÍ!

Nebezpečí přiskřípnutí z důvodu chybné polohy ovládání!

Při ovládání ručním kabelovým ovladačem může dojít z důvodu nesprávného stanoviště obsluhy k poškození osob a věcí, pokud nebudou dodrženy níže uvedené pokyny.

- ▶ Ovládejte plošinu pomocí ručního kabelového ovladače výhradně z označených poloh ovládání (viz níže uvedený obrázek).
- ▶ Pokud ovládáte plošinu pomocí ručního kabelového ovladače zevnitř nástavby vozidla, dodržujte minimální vzdálenost 250 mm ke zvedací hraně.
- ▶ Dbejte při obsluze na to, abyste se nikdy nezdržovali v oblasti hrany, kde může dojít k přiskřípnutí mezi plošinou a nástavbou vozidla.
- ▶ Při obsluze plošiny stůjte výhradně na plochách označených symboly nohou.
- ▶ Při obsluze plošiny ze země dodržujte minimální vzdálenost 1 m ke všem hranám plošiny.
- ▶ Zajistěte, aby bylo možné pohledem dobře obsáhnout celou pracovní oblast a blízko plošiny se nenacházely žádné osoby.

Ovládací polohy ručního kabelového ovladače

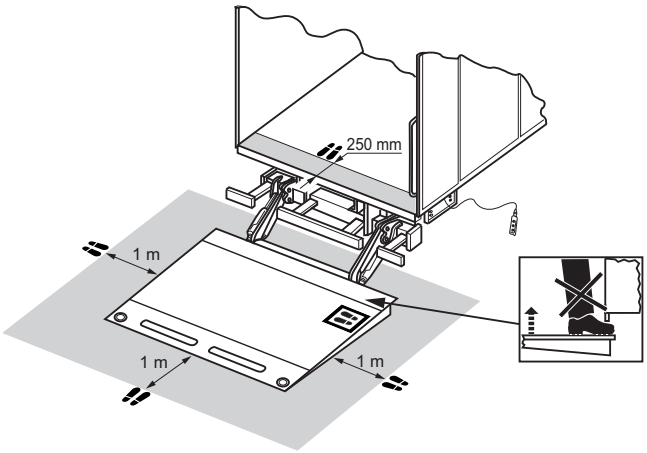

NEBEZPEČÍ!

Nebezpečí nehody a zranění!

Při obsluze vertikální zdviže může dojít k poškození osob a věcí z důvodu spadnutí z plošiny nebo z důvodu padajících předmětů.

- ▶ Sestavte vždy obě zajištění proti pádu (zábradlí), než najedete plošinou.
- ▶ Postavte při nakládání nezabrzděných pojízdných kontejnerů vždy přejezdový můstek svisle tak, aby sloužil jako zarážka.
- ▶ Použijte zarážku na straně vozidla na plošině, aby se zabránilo nekontrolovanému sjetí kontejnerů do vozidla.
- ▶ Plošinu naložte tak, aby zůstal dostatek volného místa pro osobu obsluhy (minimálně 50 x 60 cm).
- ▶ Při obsluze vertikální zdviže z plošiny používejte výhradně ruční kabelový ovladač 2. Protože tento ruční kabelový ovladač řídí pouze funkce „Zvedání“ a „Spouštění“ plošiny a „Složení“ a „Rozložení“ přejezdového můstku, zabrání to nechtěnému „otevření“, resp. „zavření“ , a tím naklopení plošiny.

POZOR!

Nebezpečí zranění nebo nebezpečí poškození vozidla!

Může dojít k poškození vozidla nebo nákladu při nedostatečné nosnosti podkladu.

- ▶ Zajistěte, aby měl podklad dostatečnou nosnost a mohl pojmout síly vyvolané hmotností zadní částí vozidla a nákladem.
- ▶ Dbejte při nakládání z rampy na to, aby přejezdový můstek dostatečně dosedal na rampu.

Otevření plošiny

▶ Stiskněte na ručním kabelovém ovladači 1 tlačítko **(43)** a držte ho v této poloze. Ihned poté stiskněte na stejném ručním kabelovém ovladači tlačítko **(44)**. Držte obě tlačítka v této poloze, dokud nebude plošina vodorovná.

Upozornění: Při nakládání plošiny můžete vyrovnat případné výškové rozdíly pomocí funkcí „Otevřít“ nebo „Zavřít“.

Instalace zajištění proti pádu (zábradlí)

▶ Uchopte zábradlí, které leží na plošině a nastavte ho do svislé polohy.

▶ Zábradlí zajistěte. Za tímto účelem zavěste oka stahovacího uzávěru do opěrného ložiska (háku).

▶ Opakujte tyto kroky pro další zábradlí.

Zvednutí plošiny

▶ Příp. otevřete portálovou klapku. Je to nutné, pokud chcete najet na horní nakládací palubu.

▶ Stiskněte buď tlačítko **(42)** na ručním kabelovém ovladači 1, nebo tlačítko **(45)** na ručním kabelovém ovladači 2 a držte ho v této poloze, dokud plošina nedosáhne požadovanou výšku.

Spuštění plošiny

▶ Stiskněte buď tlačítko **(44)** na ručním kabelovém ovladači 1, nebo tlačítko **(47)** na ručním kabelovém ovladači 2 a držte ho v této poloze, dokud plošina nedosáhne požadovanou výšku.

Rozložení přejezdového můstku

▶ Stiskněte na ručním kabelovém ovladači 2 tlačítko **(46)** a držte ho v této poloze. Ihned poté stiskněte na stejném ručním kabelovém ovladači tlačítko **(47)**. Držte obě tlačítka v této poloze, dokud přejezdový můstek nedosáhne požadovanou polohu.

Složení přejezdového můstku

▶ Stiskněte na ručním kabelovém ovladači 2 tlačítko **(46)** a držte ho v této poloze. Ihned poté stiskněte na stejném ručním kabelovém ovladači tlačítko **(45)**. Držte obě tlačítka v této poloze, dokud přejezdový můstek nedosáhne požadovanou polohu.

Složení zajištění proti pádu

▶ Otevřete stahovací uzávěr prvního zábradlí a zaklapněte zábradlí na plošinu.

▶ Opakujte postup pro druhé zábradlí.

Zavření plošiny

▶ Stiskněte na ručním kabelovém ovladači 1 tlačítko **(43)** a držte ho v této poloze. Ihned poté stiskněte na stejném ručním kabelovém ovladači tlačítko **(42)**. Držte obě tlačítka v této poloze, dokud nebude plošina úplně zavřená.

A B C E F G K L M

Volitelná možnost obsluhy: Nožní spínač

Plošina se 2 nožními spínači (standard)

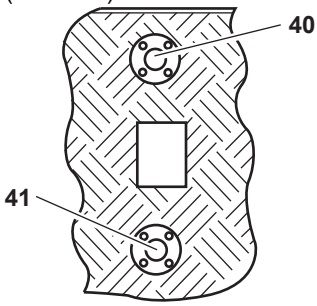

40 Nožní spínač (na okraji plošiny)

41 Nožní spínač

Plošina se 3 nožními spínači (ovládání s deskou Basic)

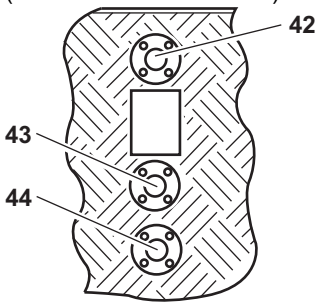

42 Přídavný nožní spínač (na okraji plošiny)

43 Nožní spínač Zvedání

44 Nožní spínač Spuštění

NEBEZPEČÍ!

Nebezpečí nehody a zranění!

Když nedodržíte pokyny v kapitole „Obsluha obecně“, může při obsluze zvedací plošiny dojít k poškození osob a věcí.

▶ Než začnete zvedací plošinu obsluhovat, přečtěte si nejdříve kapitolu „Obsluha obecně“ od s. 26.

Spuštění plošiny

Plošina se 2 nožními spínači

▶ Stoupněte na nožní spínač **(40)** a držte jej v této poloze.

▶ Stoupněte nejdříve po jedné sekundě, ale nejpozději po třech sekundách na nožní spínač **(41)** a držte jej v této poloze.

Plošina se spustí a automaticky dosedne na zem.

Upozornění: Když do tří sekund nestisknete oba nožní spínače, pak se nožní spínače na krátkou dobu zablokují. Počkejte několik sekund, než postup zopakujete.

Plošina se 3 nožními spínači

▶ Stoupněte na nožní spínač **(44)** a na přídavný nožní spínač **(42)**.

Plošina se spustí a automaticky dosedne na zem.

Zvednutí plošiny

Plošina se 2 nožními spínači

▶ Stoupněte na nožní spínač **(41)** a držte jej v této poloze.

▶ Stoupněte nejdříve po jedné sekundě, ale nejpozději po třech sekundách na nožní spínač **(40)** a držte jej v této poloze.

Plošina se nejdříve sklopí do vodorovné polohy a pak se zvedne.

Upozornění: Když do tří sekund nestisknete oba nožní spínače, pak se nožní spínače na krátkou dobu zablokují. Počkejte několik sekund, než postup zopakujete.

Plošina se 3 nožními spínači

▶ Stoupněte na nožní spínač **(43)** a na přídavný nožní spínač **(42)**.

Plošina se nejdříve sklopí do vodorovné polohy a pak se zvedne.

A B C E F G K L M

Volitelná možnost obsluhy: Ruční kabelový ovladač se dvěma tlačítky

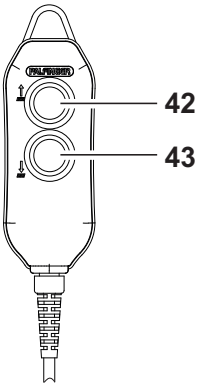

42 Tlačítko: Zvedání

43 Tlačítko: Spuštění

NEBEZPEČÍ!

Nebezpečí nehody a zranění!

Když nedodržíte pokyny v kapitole „Obsluha obecně“, může při obsluze zvedací plošiny dojít k poškození osob a věcí.

▶ Než začnete zvedací plošinu obsluhovat, přečtěte si nejdříve kapitolu „Obsluha obecně“ od str. 26.

NEBEZPEČÍ!

Nebezpečí přiskřípnutí z důvodu chybné polohy ovládání!

Při ovládání ručním kabelovým ovladačem může dojít z důvodu nesprávného stanoviště obsluhy k poškození osob a věcí, pokud nebudou dodrženy níže uvedené pokyny.

- ▶ Ovládejte plošinu pomocí ručního kabelového ovladače výhradně z označených poloh ovládání (viz níže uvedený obrázek).
- ▶ Pokud ovládáte plošinu pomocí ručního kabelového ovladače zevnitř nástavby vozidla, dodržujte minimální vzdálenost 250 mm ke zvedací hraně.
- ▶ Dbejte při obsluze na to, abyste se nikdy nezdržovali v oblasti hrany, kde může dojít k přiskřípnutí mezi plošinou a nástavbou vozidla.
- ▶ Při obsluze plošiny stůjte výhradně na plochách označených symboly nohou.
- ▶ Při obsluze plošiny ze země dodržujte minimální vzdálenost 1 m ke všem hranám plošiny.
- ▶ Zajistěte, aby bylo možné pohledem dobře obsáhnout celou pracovní oblast a blízko plošiny se nenacházely žádné osoby.

Ovládací polohy ručního kabelového ovladače

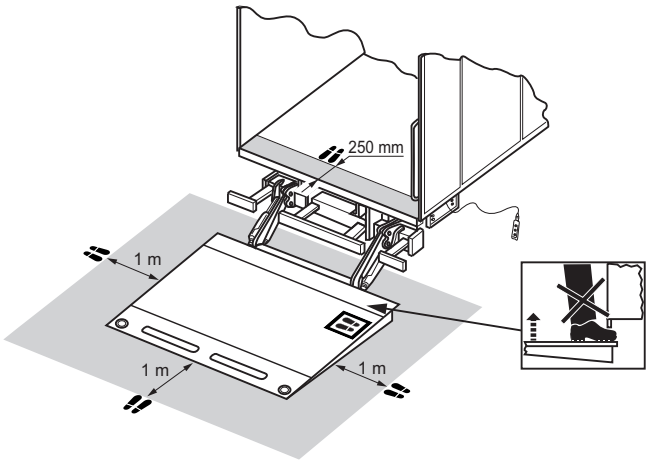

Spuštění plošiny

▶ Stiskněte tlačítko **(43)** a držte v této poloze, dokud se plošina nepoloží na zem.

Po dosednutí na zem se plošina sklopí a položí se na zem.

Zvednutí plošiny

▶ Stiskněte tlačítko **(42)** a držte v této poloze, dokud plošina nedosáhne zvedací polohy.

Plošina se nejdříve sklopí do vodorovné polohy a pak se zvedne.

A C E F G K L M

Volitelná možnost obsluhy: Ruční kabelový ovladač se třemi tlačítky

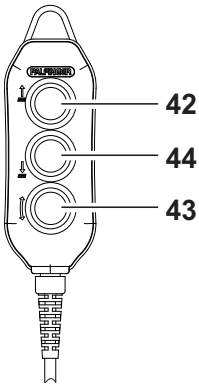

42 Tlačítko: Zvedání

43 Tlačítko: Naklápění

44 Tlačítko: Spuštění

Upozornění: Od května 2019 bude používán vyobrazený ruční kabelový ovladač. Vezměte na zřetel: Starší modely ručního kabelového ovladače mají jiné obsazení tlačítek.

Ruční kabelový ovladač se třemi tlačítky (Model do května 2019)

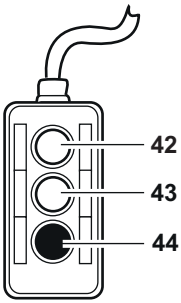

42 Tlačítko: Zvedání

43 Tlačítko: Naklápění

44 Tlačítko: Spuštění

NEBEZPEČÍ!

Nebezpečí nehody a zranění!

Když nedodržíte pokyny v kapitole „Obsluha obecně“, může při obsluze zvedací plošiny dojít k poškození osob a věcí.

▶ Než začnete zvedací plošinu obsluhovat, přečtěte si nejdříve kapitolu „Obsluha obecně“ od str. 26.

NEBEZPEČÍ!

Nebezpečí přiskřípnutí z důvodu chybné polohy ovládání!

Při ovládání ručním kabelovým ovladačem může dojít z důvodu nesprávného stanoviště obsluhy k poškození osob a věcí, pokud nebudou dodrženy níže uvedené pokyny.

▶ Ovládejte plošinu pomocí ručního kabelového ovladače výhradně z označených poloh ovládání (viz níže uvedený obrázek).

▶ Pokud ovládáte plošinu pomocí ručního kabelového ovladače zevnitř nástavby vozidla, dodržujte minimální vzdálenost 250 mm ke zvedací hraně.

▶ Dbejte při obsluze na to, abyste se nikdy nezdržovali v oblasti hrany, kde může dojít k přiskřípnutí mezi plošinou a nástavbou vozidla.

▶ Při obsluze plošiny stůjte výhradně na plochách označených symboly nohou.

▶ Při obsluze plošiny ze země dodržujte minimální vzdálenost 1 m ke všem hranám plošiny.

▶ Zajistěte, aby bylo možné pohledem dobře obsáhnout celou pracovní oblast a blízko plošiny se nenacházely žádné osoby.

Ovládací polohy ručního kabelového ovladače

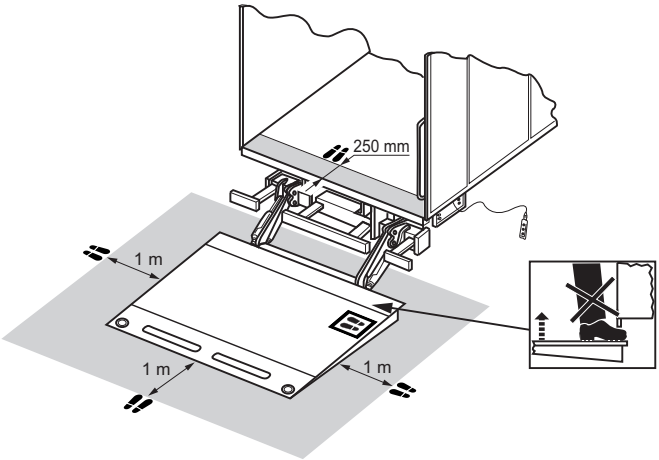

Spuštění plošiny

▶ Stiskněte tlačítko **(44)** a držte v této poloze, dokud se plošina nepoloží na zem.

Po dosednutí na zem se plošina sklopí a položí se na zem.

Zvednutí plošiny

▶ Stiskněte tlačítko **(42)** a držte v této poloze, dokud plošina nedosáhne zvedací polohy.

Plošina se nejdříve sklopí do vodorovné polohy a pak se zvedne.

Nastavení plošiny do vodorovné polohy

▶ Pro příkřejší nastavení plošiny stiskněte současně tlačítka **(42)** a **(43)**.

▶ Pro mírnější nastavení sklonu plošiny nebo položení plošiny na zem stiskněte současně tlačítko **(43)** a **(44)**.

A

Volitelná možnost obsluhy: Ruční kabelový ovladač se čtyřmi tlačítky pro MBB C 750 SX

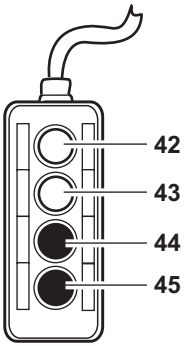

42 Tlačítko: Zvedání
43 Tlačítko: Spuštění
44 Tlačítko: Zvednout nůžky
45 Tlačítko: Snížit nůžky

NEBEZPEČÍ!

Nebezpečí nehody a zranění!

Když nedodržíte pokyny v kapitole „Obsluha obecně“, může při obsluze zvedací plošiny dojít k poškození osob a věcí.

▶ Než začnete zvedací plošinu obsluhovat, přečtěte si nejdříve kapitolu „Obsluha obecně“ od str. 26.

NEBEZPEČÍ!

Nebezpečí přiskřípnutí z důvodu chybné polohy ovládání!

Při ovládání ručním kabelovým ovladačem může dojít z důvodu nesprávného stanoviště obsluhy k poškození osob a věcí, pokud nebudou dodrženy níže uvedené pokyny.

- ▶ Ovládejte plošinu pomocí ručního kabelového ovladače výhradně z označených poloh ovládání (viz níže uvedený obrázek).
- ▶ Pokud ovládáte plošinu pomocí ručního kabelového ovladače zevnitř nástavby vozidla, dodržujte minimální vzdálenost 250 mm ke zvedací hraně.
- ▶ Dbejte při obsluze na to, abyste se nikdy nezdržovali v oblasti hrany, kde může dojít k přiskřípnutí mezi plošinou a nástavbou vozidla.
- ▶ Při obsluze plošiny stůjte výhradně na plochách označených symboly nohou.
- ▶ Při obsluze plošiny ze země dodržujte minimální vzdálenost 1 m ke všem hranám plošiny.
- ▶ Zajistěte, aby bylo možné pohledem dobře obsáhnout celou pracovní oblast a blízko plošiny se nenacházely žádné osoby.

Ovládací polohy ručního kabelového ovladače

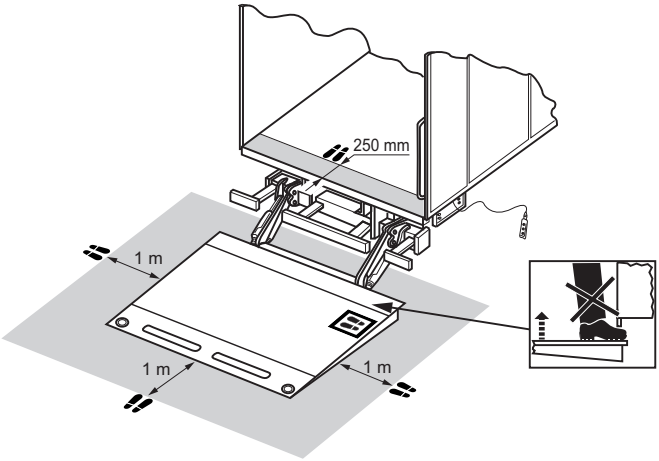

Spuštění plošiny

▶ Stiskněte tlačítko **(43)** a držte v této poloze, dokud se plošina nepoloží na zem.

Po dosednutí na zem se plošina sklopí a položí se na zem.

Zvednutí plošiny

▶ Stiskněte tlačítko **(42)** a držte v této poloze, dokud plošina nedosáhne zvedací polohy.

Plošina se nejdříve sklopí do vodorovné polohy a pak se zvedne.

Zvedání nůžek

▶ Stiskněte tlačítko **(44)** a držte v této poloze, dokud plošina nedosáhne zvedací polohy.

Spouštění nůžek

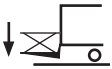

▶ Stiskněte tlačítko **(45)** a držte v této poloze, dokud plošina nedosáhne zvedací polohy.

A C F G K L

Volitelná možnost obsluhy: Radiové dálkové ovládání (standard)

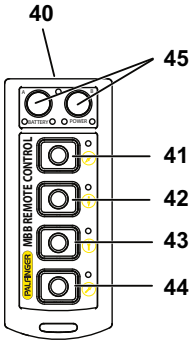

40 Posuvný spínač: Zap/Vyp
41 Tlačítko: Otevřít
42 Tlačítko: Spuštění
43 Tlačítko: Zvedání
44 Tlačítko: Zavření
45 Tlačítko: Zvláštní funkce

NEBEZPEČÍ!

Nebezpečí nehody a zranění!

Když nedodržíte pokyny v kapitole „Obsluha obecně“, může při obsluze zvedací plošiny dojít k poškození osob a věcí.

▶ Než začnete zvedací plošinu obsluhovat, přečtěte si nejdříve kapitolu „Obsluha obecně“ od s. 26.

Upozornění: Podrobný popis radiového dálkového ovládání najdete v manuálu v balení radiového dálkového ovládání.

Upozornění: V tomto návodu je popsán standardní program. Speciální programy se od tohoto popisu liší, resp. mají rozšířené funkce. Podrobný popis Vašeho typu získáte od Vašeho zákaznického servisu.

Zapnutí/vypnutí radiového dálkového ovládání

▶ Pro zapnutí posuňte spínač **(40)** nahoru. Vysílač zůstane zapnut tak dlouho, než je spínač **(40)** posunut dolů.

Spuštění plošiny

▶ Stiskněte tlačítko **(42)** a držte v této poloze, dokud se plošina nepoloží na zem.

Po dosednutí na zem se plošina sklopí a položí se na zem.

Zvednutí plošiny

▶ Stiskněte tlačítko **(43)** a držte v této poloze, dokud plošina nedosáhne zvedací polohy.

Plošina se nejdříve sklopí do vodorovné polohy a pak se zvedne.

Otevření plošiny

▶ Uvolněte blokování plošiny (pokud je k dispozici).

▶ Stiskněte tlačítko **(41)** a držte v této poloze, dokud nebude plošina úplně otevřená.

Když je volitelné zajištění nákladu k dispozici, plošina nejprve trochu klesne a pak se rozloží do vodorovné provozní polohy.

Zavření plošiny

▶ Stiskněte tlačítko **(44)** a držte v této poloze, dokud nebude plošina úplně zavřená.

Když je k dispozici volitelné zajištění nákladu, zavře se plošina nejdříve jenom asi na 80° a trochu klesne. Pak najede do svislé přepravní polohy a zvedne se do zajištění nákladu.

▶ Zajistěte blokování plošiny (pokud je k dispozici).

Nastavení plošiny do vodorovné polohy

▶ Pro příkřejší nastavení plošiny stiskněte tlačítko **(44)**.

▶ Pro mírnější nastavení sklonu plošiny nebo položení plošiny na zem stiskněte tlačítko **(41)**.

A C E K L Speciální ovládací prvky

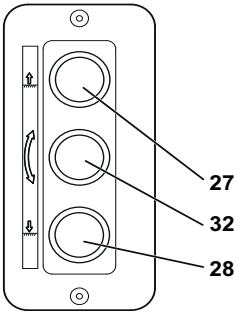

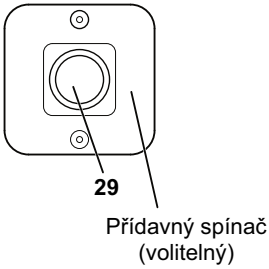

27 Tlačítko: Zvedání/zavření
28 Tlačítko: Spouštění/otvírání
29 Tlačítko: Přídavný spínač
32 Tlačítko: Zavírání/otvírání

NEBEZPEČÍ!

Nebezpečí nehody a zranění!

Když nedodržíte pokyny v kapitole „Obsluha obecně“, může při obsluze zvedací plošiny dojít k poškození osob a věcí.

▶ Než začnete zvedací plošinu obsluhovat, přečtěte si nejdříve kapitolu „Obsluha obecně“ od s. 26.

Upozornění: V tomto návodu je popsán standardní program. Speciální programy se od tohoto popisu liší, resp. mají rozšířené funkce. Podrobný popis Vašeho typu získáte od Vašeho zákaznického servisu.

Otevření plošiny

▶ Uvolněte blokování plošiny (pokud je k dispozici).

▶ Držte tlačítko **(28), (32)** a volitelně **(29)** stisknuté současně tak dlouho, až je plošina ve vodorovné provozní poloze.

Spuštění plošiny

▶ Držte tlačítko **(28)** a volitelně **(29)** stisknuté současně tak dlouho, až se plošina položí na zem.

Po dosednutí na zem se plošina sklopí a položí se na zem.

Zvednutí plošiny

▶ Držte tlačítko **(27)** a volitelně **(29)** stisknuté současně tak dlouho, až plošina dosáhne ložné plochy vozidla.

Plošina se nejdříve sklopí do vodorovné příp. přednastavené polohy a pak se zvedne.

Zavření plošiny

▶ Držte tlačítka **(27), (32)** a volitelně **(29)** stisknutá současně tak dlouho, až se plošina zavře.

F G Speciální ovládací prvky

27 Tlačítko: Zvedání/zavření
28 Tlačítko: Spouštění/otvírání
32 Tlačítko: Zavírání/otvírání
29 Tlačítko: Přídavný spínač
30 Tlačítko: Vysunutí
31 Tlačítko: Zasunutí

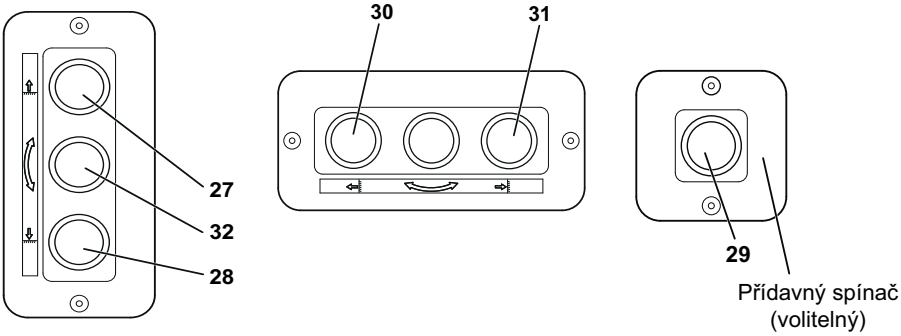

NEBEZPEČÍ!

Nebezpečí nehody a zranění!

Když nedodržíte pokyny v kapitole „Obsluha obecně“, může při obsluze zvedací plošiny dojít k poškození osob a věcí.

▶ Než začnete zvedací plošinu obsluhovat, přečtěte si nejdříve kapitolu „Obsluha obecně“ od s. 26.

Upozornění: V tomto návodu je popsán standardní program. Speciální programy se od tohoto popisu liší, resp. mají rozšířené funkce. Podrobný popis Vašeho typu získáte od Vašeho zákaznického servisu.

Spuštění plošiny

▶ Držte tlačítko **(28)** a volitelně **(29)** stisknuté současně tak dlouho, až se plošina položí na zem.

Po dosednutí na zem se plošina sklopí a položí se na zem.

Zvednutí plošiny

▶ Držte tlačítko **(27)** a volitelně **(29)** stisknuté současně tak dlouho, až plošina dosáhne ložné plochy vozidla.

Plošina se nejdříve sklopí do vodorovné příp. přednastavené polohy a pak se zvedne.

Nastavení plošiny do vodorovné polohy

▶ Pro příkřejší nastavení plošiny držte tlačítka **(27), (32)** a volitelně **(29)** současně tak dlouho stisknutá, až plošina dosáhne požadované polohy.

▶ Pro mírnější nastavení plošiny držte tlačítka **(28), (32)** a volitelně **(29)** současně stisknutá tak dlouho, až plošina dosáhne požadovaného sklonu.

Vysunutí a rozložení plošiny

▶ Uvolněte blokování plošiny (pokud je k dispozici).

▶ Držte tlačítka **(28)** a volitelně **(29)** stisknutá současně tak dlouho, až se plošina spustí.

Plošina se spustí, aby se mohla bez překážek vysunout.

▶ Držte tlačítko **(30)** stisknuté tak dlouho, až se plošina zcela vysune.

▶ Držte tlačítka **(28)** a volitelně **(29)** stisknutá současně tak dlouho, až složená plošina dosedne na zem.

▶ Ruce si chraňte rukavicemi.

▶ Oběma rukama zatáhněte za rukojeť, aby se skládací díl plošiny rozložil.

Složení a zasunutí plošiny

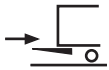

▶ Ruce si chraňte rukavicemi.

▶ Oběma rukama zatáhněte za rukojeť, aby se skládací díl plošiny složil.

▶ Zajistěte blokování plošiny (pokud je k dispozici).

▶ Držte tlačítka **(27)** a volitelně **(29)** stisknutá současně tak dlouho, až plošina dosáhne výšky pro zasunutí.

▶ Držte tlačítk **(31)** stisknuté tak dlouho, až se plošina zcela zasune. Přitom dávejte pozor na to, aby se plošina mohla zasunout bez překážek.

▶ Držte tlačítka **(27)** a volitelně **(29)** stisknutá současně tak dlouho, až plošina dosáhne vibrační pojistku.

A C E K L

Speciální ovládací prvky

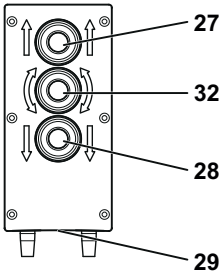

27 Tlačítko: Zvedání/zavření
28 Tlačítko: Spouštění/otvírání
29 Tlačítko: Přídavný spínač
32 Tlačítko: Zavírání/otvírání

NEBEZPEČÍ!

Nebezpečí nehody a zranění!

Když nedodržíte pokyny v kapitole „Obsluha obecně“, může při obsluze zvedací plošiny dojít k poškození osob a věcí.

▶ Než začnete zvedací plošinu obsluhovat, přečtěte si nejdříve kapitolu „Obsluha obecně“ od s. 26.

Upozornění: V tomto návodu je popsán standardní program. Speciální programy se od tohoto popisu liší, resp. mají rozšířené funkce. Podrobný popis Vašeho typu získáte od Vašeho zákaznického servisu.

Otevření plošiny

▶ Uvolněte blokování plošiny (pokud je k dispozici).

▶ Držte tlačítka **(28), (32)** a **(29)** stisknutá současně tak dlouho, až je plošina ve vodorovné provozní poloze.

Spuštění plošiny

▶ Držte tlačítka **(28)** a **(29)** stisknutá současně tak dlouho, až se plošina položí na zem.

Po dosednutí na zem se plošina sklopí a položí se na zem.

Zvednutí plošiny

▶ Držte tlačítka **(27)** a **(29)** stisknutá současně tak dlouho, až plošina dosáhne ložné plochy vozidla.

Plošina se nejdříve sklopí do vodorovné příp. přednastavené polohy a pak se zvedne.

Zavření plošiny

▶ Držte tlačítka **(27), (32)** a **(29)** stisknutá současně tak dlouho, až se plošina zavře.

Všechny modely

Speciální ovládací prvek pro hydraulické vzpěry

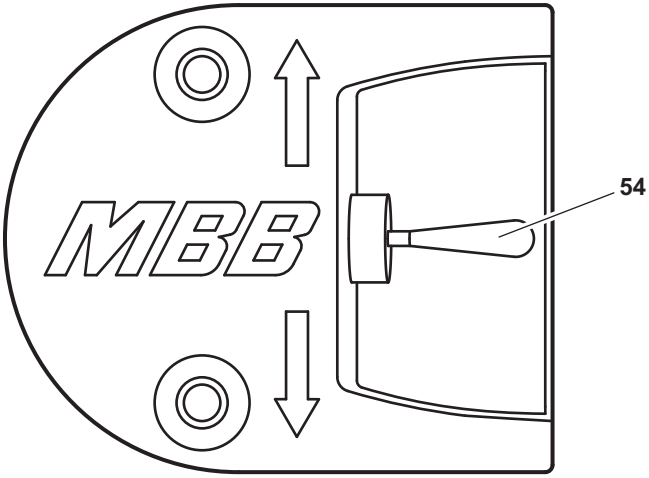

54 Páčkový spínač

NEBEZPEČÍ!

Nebezpečí nehody a zranění!

Když nedodržíte pokyny v kapitole „Obsluha obecně“, může při obsluze zvedací plošiny dojít k poškození osob a věcí.

▶ Než začnete zvedací plošinu obsluhovat, přečtěte si nejdříve kapitolu „Obsluha obecně“ od s. 26.

Vysunutí hydraulických vzpěr

▶ Zatlačte páčkový spínač (**54**) dolů, až se vzpěry vysunou s lehkým dotekem na zem.

Zasunutí hydraulických vzpěr

▶ Zatlačte páčkový spínač (**54**) nahoru, až se vzpěry úplně zasunou.

A

Programování kódu tlačítek

Upozornění: Tato funkce není součástí standardního programu a musí být objednána samostatně.

▶ Zvedací plošinu můžete zapnout kódem tlačítek. Nastavení za závodu je:

Tlačítka (kombinace tlačítek), která se mají stisknout		
Zvedání	Zavření	Zvedání
3krát	3krát	3krát

Pro změnu tohoto kódu tlačítek:

▶ Plošinu otevřete.

▶ Plošinu spusťte, až přiléhá na zemi.

▶ Otevřete těsnicí klobouček trubky stativu (vpravo ve směru jízdy) nebo otevřete víko hydraulického agregátu.

▶ Vytáhněte konektor J 30.

▶ Vypněte elektrický systém.

▶ Spojte kontakty J 30/5, 6, 14, 3 s kontaktem 4 (servisní konektor).

▶ Elektrický systém znovu zapněte.

Zvedací plošina je nyní v programovacím režimu.

▶ Vytáhněte servisní konektor a znovu zasuňte konektor J 30 bočního ovládacího prvku.

▶ Na bočním ovládacím prvku zadejte požadovaný kód:

Tlačítka (kombinace tlačítek), která se mají stisknout		
Zvedání	Zavření	Zvedání
xkrát	xkrát	xkrát

Tiskněte tlačítka při každém stisknutí po dobu minimálně jedné sekundy.

Při každém zadání tlačítka se zapnou výstražná světla.

Pokud bylo zadání správné, opustí se programovací režim. Zvedací plošinu můžete následně ovládat.

Bylo-li zadání chybné, výstražná světla 5krát po sobě krátce zablikají. Je nutné zadání provést znova.

Smazání servisního počítadla (počítadlo pro údržbu)

Po 5000 provedených zdvizích by měla proběhnout údržba. Je-li dosažena tato mezní hodnota, zobrazí to kontrolním přístroj tak, že po zapnutí 2 sekundy bliká vysokou frekvencí. Pro následné smazání servisního počítadla postupujte následovně:

- ▶ Zavřete plošinu, ale kontrolní přístroj nechte zapnutý.
- ▶ Vytáhněte konektor J 11.
- ▶ Vytáhněte konektor J 30.
- ▶ Zasuňte servisní konektor.
- ▶ Zasuňte konektor J 11.

  Servisní počítadlo je smazané.
- ▶ Servisní konektor zase vytáhněte.
- ▶ Znovu zasuňte konektor J 30.
- ▶ Vytáhněte konektor J 11 a zase jej zasuňte.

  Tím se zvedací plošina přepne zpět do ovládacího režimu.

Upozornění: Servisní počítadlo je možné vynulovat také pomocí diagnostického softwaru.

Vyhledávání závad

Tato funkce je k dispozici pouze u určitých verzí programu. Další informace k tomuto tématu získáte od našeho zákaznického servisu. Pro vyhledávání závad:

- ▶ Kontrolní přístroj zapněte.
- ▶ Otevřete plošinu, aby stála vodorovně.
- ▶ Vytáhněte konektor J 11.
- ▶ Vytáhněte konektor J 30.
- ▶ Zasuňte servisní konektor.
- ▶ Zasuňte konektor J 11.
- ▶ Vytáhněte servisní konektor.
- ▶ Zasuňte konektor J 30.

  Nyní se každý sepnutý vstup zobrazí s trvale svítící kontrolkou Warnfix.

  Když zvedací plošina není vybavena kontrolkou Warnfix, musíte na PIN 7 konektoru J3 připojit kontrolní žárovku.
- ▶ Vytáhněte konektor J 11 a zase jej zasuňte.

  Zvedací plošina přepne zpět do ovládacího režimu.

Upozornění: Vyhledávání závad je možné provést také pomocí diagnostického softwaru.

Detekce chyb pomocí zobrazení 7 segmentů

Tato funkce je k dispozici pouze u MBB Control.

Stavová hlášení *(7 segmentů, staticky, systémová LED bliká zeleně (2 Hz)*	
Stav	**Popis**
Stav 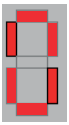	**Zařízení zapnuté, systém v pořádku, kontrolní přístroj vypnutý**
Stav 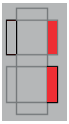	**Zařízení zapnuté, systém v pořádku, kontrolní přístroj zapnutý**

Chybová hlášení *(7 segmentů, blikající (0,5 Hz), systémová LED bliká červeně (2 Hz)*		
Stav	**Popis**	**Náprava chyb pomocí**
Chyba 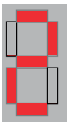	**Podpětí**	**Vypnout/zapnout kontrolní přístroj**

Chybová hlášení *(7 segmentů, blikající (0,5 Hz), systémová LED bliká červeně (2 Hz)*		
Stav	**Popis**	**Náprava chyb pomocí**
Chyba	**Na spínači sklonu ramena nápravy (B13): Signál i přes zavřenou plošinu -> Zkrat na B13 U MBB Control Eco -> B16 Spínač sklonu vadný**	**Náprava chyb probíhá automaticky, jakmile jsou opět dosaženy správné hodnoty**
Chyba 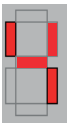	**Snímač sklonu ramena nápravy (B15): Chybný signál snímače**	
Chyba 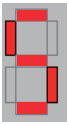	**Snímač sklonu hlavy (B15): Chybný signál snímače**	
Chyba 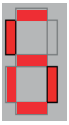	**Warnfix: Rozeznán zkrat**	**Vypnout/zapnout kontrolní přístroj nebo zavřít zvedací plošinu**
Chyba 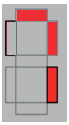	**Osvětlení kufru/LED kontrolního přístroje: Rozeznán zkrat**	
Chyba 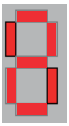	**Obecná zkratová chyba na vnějším zařízení**	**Vypnout/zapnout kontrolní přístroj nebo desku odpojit od napětí**

Kontrola cívky ventilů *(není k dispozici u všech modelů)*		
Stav	**Popis**	**Náprava chyb pomocí**
Chyba 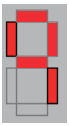	**Při zvedání byla rozpoznána chyba „Odpor cívky relé motoru“**	**Náprava chyb probíhá automaticky, jakmile jsou opět dosaženy správné hodnoty**
Chyba 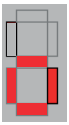	**Není obsazeno, resp. rezervováno**	
Chyba 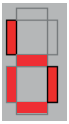	**Při otvírání byla rozpoznána chyba „Odpor cívky ventilu Otvírání S3_S4“ nebo rozeznán „Odpor relé motoru“**	
Chyba 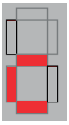	**Při zavírání byla rozpoznána chyba „Odpor relé motoru“ nebo „S5“**	**Náprava chyb probíhá automaticky, jakmile jsou opět dosaženy správné hodnoty**
Chyba	**Při spouštění byla rozpoznána chyba „Odpor cívky ventilu Spouště-ní_S1_S2“**	

Servisní funkce *(není k dispozici u všech modelů)*		
Stav	**Popis**	**Deaktivace pomocí**
Chyba 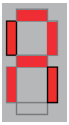	**Chybí napětí na J1/2 -> zkontrolovat pojistku.**	**Náprava chyb probíhá automaticky, jakmile je napětí na J1/2.**
Chyba 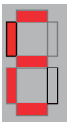	**Nouzový program, senzorika se přemostí. Aktivace stisknutím tlačítek „Otevřít“ a „Spustit“ na víc než 10 sekund.**	**Vypnout/zapnout kontrolní přístroj**
Chyba 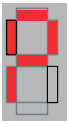	**Diagnóza chyb zadání je aktivní. Při každém stisknutí tlačítka se aktivuje Warnfix.**	**Odstranění servisního konektoru**
Chyba 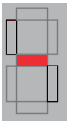	**Funkce „Selflock“ je aktivována. Zvedací plošina je zablokována rádiovým přijímačem (např. ICP). Selflock = automatické blokování ovládacího panelu při opuštění vozidla**	**Resetovat funkci „Selflock“: Vypnout/zapnout kontrolní přístroj nebo umístit rádiový vysílač znovu do blízkosti přijímače**
Chyba 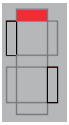	**Lišta rozhraní je deaktivována po zkratu na konektoru „JP“ (CAN).**	**Na několik sekund odpojit desku od proudu**
Chyba 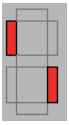	**Chyba speciální funkce (např. světelná závora u vertikální zdviže Prg. V-SYCL) vadná**	**Přepnout zvedací plošinu na nouzový provoz/vyměnit světelnou závoru**

Údržba a ošetřování

NEBEZPEČÍ!

Nebezpečí nehody a zranění!

Když nedodržíte pokyny v kapitole „Obsluha obecně“, může při údržbě zvedací plošiny, resp. vertikální zdviže dojít k poškození osob a věcí.

▶ Než začnete zvedací plošinu nebo vertikální zdviž obsluhovat, přečtěte si nejdříve kapitolu „Obsluha obecně“ od str. 26.

A B C F G K L M

Intervaly údržby

Činnosti	Denně	Podle používání	Měsíčně	Čtvrtletně	Pololetně	Každoročně
Kontrola účinnosti a existence bezpečnostních a výstražných zařízení	X					
Čištění zvedací plošiny		X				
Kontrola baterie		X				
Kontrola uhlíkových kartáčů na elektromotoru		X				
Kontrola hladiny oleje a případné dolití			X			
Kontrola dotažení šroubů a matic			X			
Kontrola dotažení šroubení a vedení hydraulického zařízení						X
Mazání ložisek nenáročných na údržbu		X				
Mazání pojezdových lišt				X		
Výměna oleje						X
Nastříkání desky voskovým sprejem		X				
Značky pro těžiště ložné hmotnosti a pozici, kde má stát obsluha (pro obsluhu pomocí ručního kabelového ovladače), zkontrolujte, zda jsou dobře rozeznatelné a v případě potřeby je obnovte otěruvzdornou barvou		X				

Činnosti	Denně	Podle používání	Měsíčně	Čtvrtletně	Pololetně	Každoročně
U zasouvacích zvedacích plošin: Čištění a mazání pojezdových kolejnic		X				
U prostojů > 3 měsíce: Zvedací plošinou několikrát pohněte (otevřete, spusťte, zvedněte, zavřete)				X		

E

Intervaly údržby

Činnosti	Denně	Podle používání	Měsíčně	Čtvrtletně	Pololetně	Každoročně
Kontrola účinnosti a existence bezpečnostních a výstražných zařízení	X					
Čištění zvedací plošiny		X				
Kontrola baterie		X				
Kontrola dotažení šroubů a matic			X			
Mazání ložisek nenáročných na údržbu		X				
Kontrola shrnovacích měchů			X			
Nastříkání desky voskovým sprejem		X				
Značky pro těžiště ložné hmotnosti a pozici, kde má stát obsluha (pro obsluhu pomocí ručního kabelového ovladače), zkontrolujte, zda jsou dobře rozeznatelné a v případě potřeby je obnovte otěruvzdornou barvou		X				
U prostojů > 3 měsíce: Zvedací plošinou několikrát pohněte (otevřete, spusťte, zvedněte, zavřete)				X		

Podle četnosti používání a vnějších vlivů lze intervaly údržby zkrátit.

V Intervaly údržby

NEBEZPEČÍ!

Nebezpečí nehody a zranění!

Když plošinu nezajistíte, může při údržbářských činnostech pod plošinou vertikální zdviže dojít k poškození osob a věcí.

▶ Zajistěte jezdec, resp. plošinu proti pohybu dolů.

Činnosti	Denně	Podle používání	Měsíčně	Čtvrtletně	Pololetně	Každoročně
Kontrola účinnosti a existence bezpečnostních a výstražných zařízení	X					
Čistění vertikální zdviže		X				
Čištění a mazání ploch jezdce ve vodicím rámu					X	
Kontrola baterie		X				
Kontrola uhlíkových kartáčů na elektromotoru		X				
Kontrola hladiny oleje a případné dolití			X			
Kontrola dotažení šroubů a matic			X			
Kontrola dotažení šroubení a vedení hydraulického zařízení						X
Mazání ložisek nenáročných na údržbu		X				
Mazání pojezdových lišt					X	
Výměna oleje						X
Nastříkání desky voskovým sprejem		X				
Značku pro těžiště ložné hmotnosti zkontrolujte, zda je dobře rozeznatelné a v případě potřeby ji obnovte otěruvzdornou barvou		X				
U prostojů > 3 měsíce: Zvedací plošinou několikrát pohněte (otevřete, spusťte, zvedněte, zavřete)				X		

Všechny

Údržba před spuštěním

Kontrola bezpečnostních a výstražných zařízení

Bezpečnostní zařízení zvedacích plošin odpovídají platným předpisům aktuálního znění.

▶ Před jízdou zkontrolujte, zda jsou všechna bezpečnostní a výstražná zařízení funkční.

▶ Poškozená a nefunkční bezpečnostní a výstražná zařízení vyměňte příp. opravte.

Podle modelu patří k bezpečnostním a výstražným zařízením:

- Neklouzavý povrch plošiny
- Zarážka na plošině (volitelná)
- Možnost uchopení pro cestující osobu obsluhy (není v objemu dodávky zvedací plošiny)
- Výstražné blikače na plošině
- Výstražné praporky za plošinou
- Zablokování plošiny (volitelné)
- Ovládání oběma nohama pro „zvedání“ a „spouštění“ na plošině
- Uzamykatelný přepínač na bočním ovládacím prvku u přívěsů nebo sedlových návěsů
- Kontrolní přístroj s vypínačem v uzamykatelné kabině řidiče
- Optický signál na kontrolním přístroji v kabině řidiče při zapnuté anebo otevřené plošině
- Uzavírací ventily na zvedacích válcích a sklápěcích válcích proti prasknutí vedení (kromě varianty E)
- Ovládací průtokové ventily na omezení rychlosti spouštění a otvírání (kromě varianty E)

Údržba podle četnosti používání

Všechny

Čištění zvedací plošiny

POZOR!

Poškození laku!

Když zvedací plošinu čistíte vysokotlakými čisticími zařízeními, může až šest týdnů od lakování dojít k poškození laku.

▶ Vysokotlakým čističem čistěte zvedací plošinu nejdříve šest týdnů od lakování.

Následující součásti zvedací plošiny se nesmí čistit vysokotlakými čisticími zařízeními:

- pístnice a těsnění válců
- boční ovládací prvek
- magnetické ventily (kromě varianty E)
- nožní ovládání
- výstražná světla a výstražné praporky
- shrnovací měch

Všechny

Kontrola baterie

▶ Údržbu baterie provádějte běžným způsobem.

A B C F G K L M V

Kontrola uhlíkových kartáčů na elektromotoru

POZOR!

Nebezpečí popálení přehřátým elektrickým motorem!

Opotřebované a znečištěné uhlíkové kartáče mohou vést ke zvýšené spotřebě proudu. Tím může docházet k přehřátí elektromotoru.

▶ Uhlíkové kartáče občas očistěte.

▶ Opotřebované nebo znečištěné uhlíkové kartáče nechte vyměnit servisním technikem ve smluvní dílně.

▶ Občas zkontrolujte uhlíkové kartáče elektromotoru v hydraulickém agregátu a očistěte je od uhlíkového prachu.

Všechny

Nastříkání desky voskovým sprejem

Na ochranu kontaktů proti korozi:

▶ Nastříkejte podle povětrnostních podmínek a kontaktu desky a konektoru se slanou vodou voskový sprej.

Mazání a olejování

▶ Kuželové maznice, příp. pojezdové lišty namažte podle potřeby a po každém čištění vysokotlakým čističem.

U plastových kluzných ložisek se musí mazací olej (viz kapitola „Mazací a provozní prostředky“ od str. 187) do ložisek stříkat ze strany.

Pro mazání tukem a olejem:

- ▶ Plošinou najeďte do parkovací polohy.
- ▶ Očistěte plastová kluzná ložiska.
- ▶ Nastříkejte všech 8 plastových kluzných ložisek mazacím olejem z obou stran.
- ▶ Na jednu stranu plastového kluzného ložiska stříkněte 1-2krát.
- ▶ Nechejte mazací olej působit po dobu 1-2 minut.
- ▶ Nechte všechny funkce plošiny (otevírání, spouštění, zvedání, zavření) kompletně minimálně 3krát proběhnout.

  Mazivo se rozptýlí v kluznému ložisku.
- ▶ Mazání opakujte dle potřeby.
- ▶ Očistěte místa, která jsou znečištěná mazivem.

Kontrola/obnovení značek na plošině

Značky na plošině musejí být stále dobře rozeznatelné. Zobrazují těžiště ložné hmotnosti a pozici, kde má stát obsluha, pro obsluhu zvedací plošiny pomocí ručního kabelového ovladače.

- ▶ Zkontrolujte značky, zda jsou dobře rozeznatelné a v případě potřeby je obnovte otěruvzdornou barvou.

Stojící plošiny

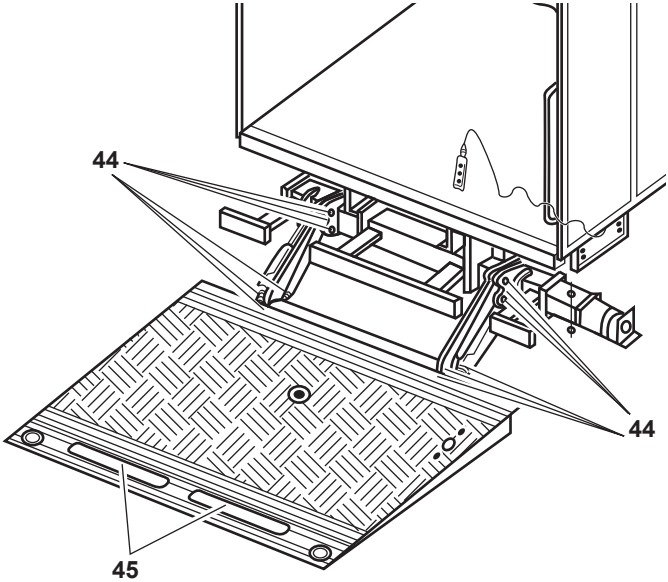

44 Kuželová tlaková maznice

45 Ložisko zarážky

Pro mazání tukem a olejem:

- ▶ Očistěte kuželovou maznici.
- ▶ Mazacím lisem natlačte mazací tuk do kuželové maznice **(44)**, až je ložiskové místo plné (viz kapitola „Mazací a provozní prostředky“ od str. 187).
- ▶ Ložiska zarážky **(45)** namažte olejem (viz kapitola „Mazací a provozní prostředky“ od str. 187).

F G Zasouvací modely

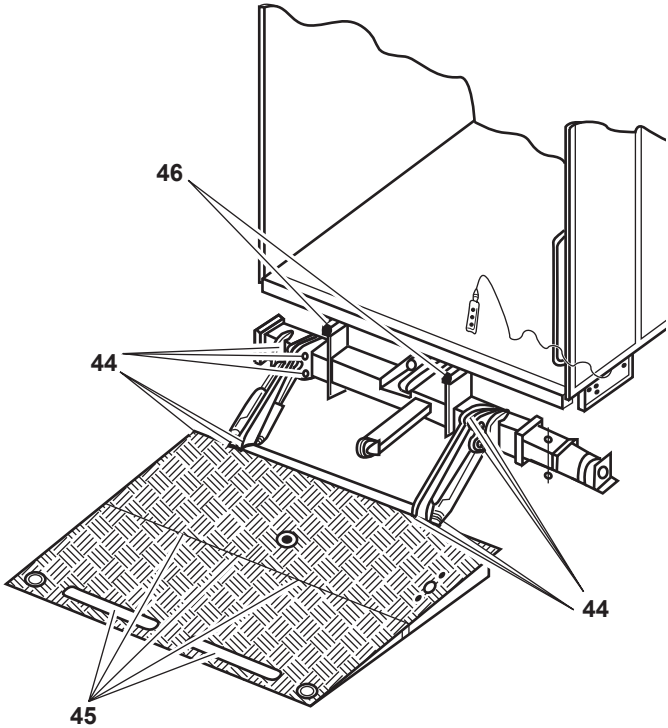

44 Kuželová tlaková maznice

45 Ložiska zarážky a kloub skládací plošiny

46 Kluzné konzoly v pojezdových kolejnicích (mazání postřikem)

Pro mazání tukem a olejem:

- ▶ Očistěte kuželovou maznici.
- ▶ Mazacím lisem natlačte mazací tuk do kuželové maznice **(44)**, až je ložiskové místo plné (viz kapitola „Mazací a provozní prostředky“ od str. 187).
- ▶ Ložiska zarážky a kloub v plošině namažte olejem **(45)**.
- ▶ Namažte kluzné konzoly v pojezdových kolejnicích **(46)** (viz kapitola „Mazací a provozní prostředky“ od str. 187).

Skládací modely

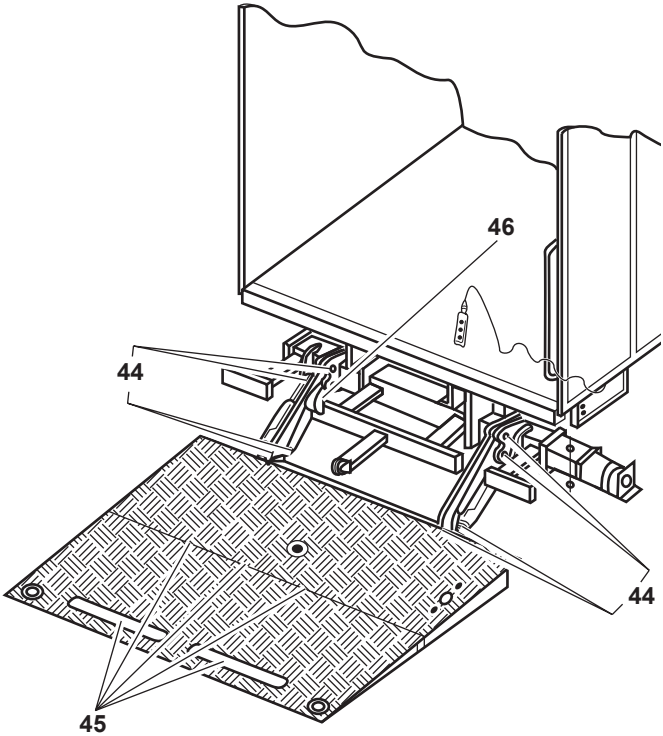

44 Kuželová tlaková maznice

45 Ložiska zarážky a kloub ve skládací plošině

46 Ložiska na pojezdových kolejnicích

Pro mazání tukem a olejem:

- ▶ Očistěte kuželovou maznici **(44)**.
- ▶ Mazacím lisem natlačte mazací tuk do kuželové maznice **(44)**, až je ložiskové místo plné (viz kapitola „Mazací a provozní prostředky“ od str. 187).
- ▶ Ložiska zarážky a kloub v plošině namažte olejem **(45)**.
- ▶ Namažte kluzné konzoly v pojezdových kolejnicích **(46)** (viz kapitola „Mazací a provozní prostředky“ od str. 187).

V Vertikální zdviže

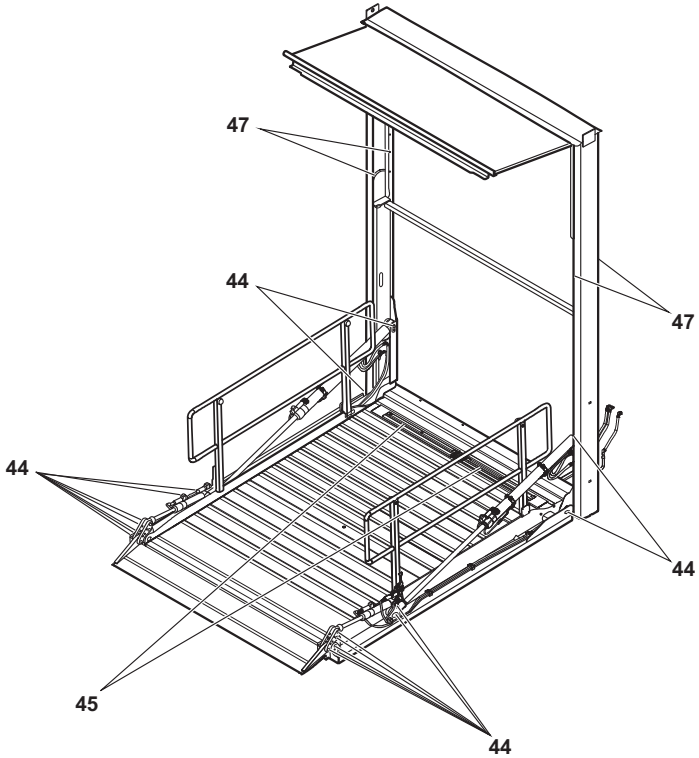

44 Kuželová tlaková maznice

45 Ložisko zarážky

47 Kluzná plocha jezdce

Pro mazání tukem a olejem:

- ▶ Očistěte kuželovou maznici **(44)**.
- ▶ Mazacím lisem natlačte mazací tuk do kuželové maznice **(44)**, až je ložiskové místo plné (viz kapitola „Mazací a provozní prostředky“ od str. 187).
- ▶ Ložiska zarážky **(45)** namažte olejem (viz kapitola „Mazací a provozní prostředky“ od str. 187).
- ▶ Vyčistěte kluzné plochy **(47)** jezdce ve vodicím rámu a rovnoměrně je namažte mazivem pro těžké provozní podmínky.

Měsíční údržba

Kontrola hladiny oleje

A B C **Standardní zvedací plošiny**

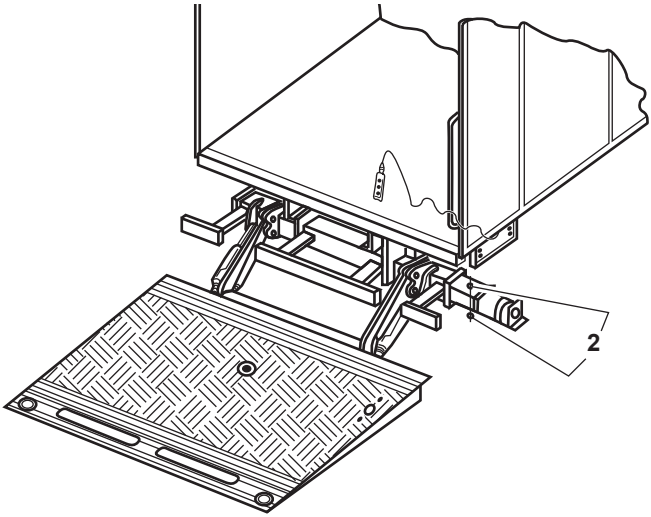

F G **Zasouvací modely**

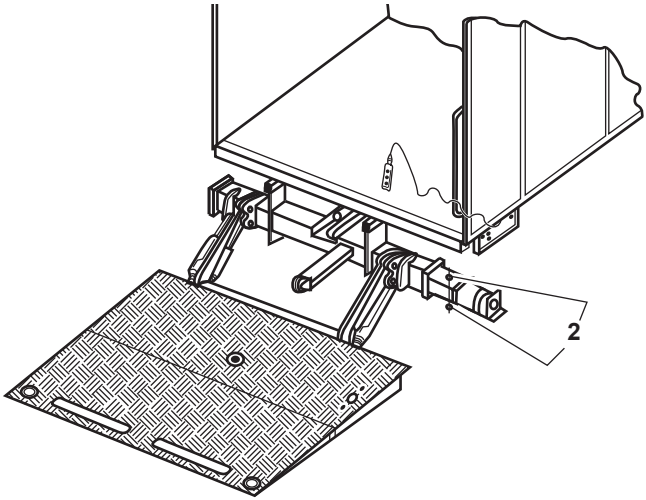

K L M **Skládací modely**

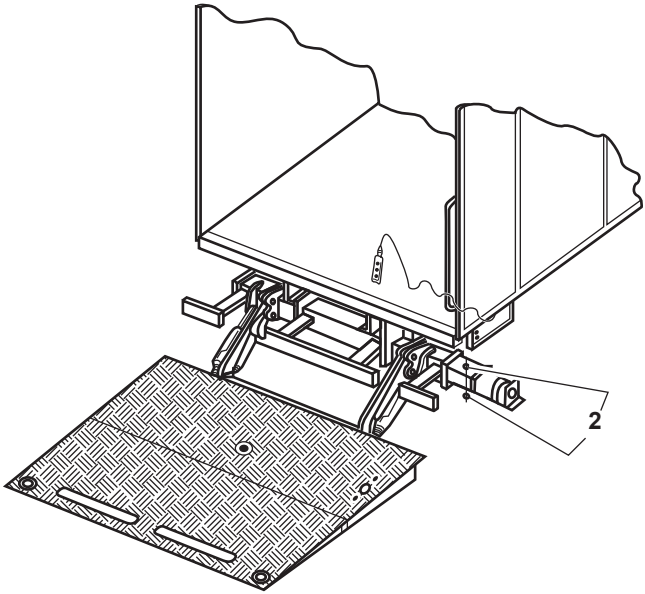

2 Hydraulický agregát na trubce stativu

Zasouvací agregát: Pro kontrolu hladiny oleje:

- ▶ Spusťte zvedací plošinu dolů tak, aby ležela na zemi.
- ▶ Všechny opěrné patky případně zasuňte.
- ▶ Otevřete pravý kryt trubky stativu.
- ▶ Povolte upevňovací šroub hydraulického agregátu na trubce stativu **(2)**.
- ▶ Hydraulický agregát vytáhněte, až je vidět kontrolní značka na olejové nádrži.
- ▶ Pomocí ukazatele na olejové nádrži nebo pomocí tyčové měrky zkontrolujte, jestli je hladina v předepsaném označeném rozsahu.
- ▶ Případně doplňte hladinu oleje až po označený rozsah.
- ▶ Hydraulický agregát zase zasuňte do trubky stativu a připevněte jej pomocí upevňovacího šroubu **(2)**.
- ▶ Zavřete kryt trubky stativu.

Skříňový, univerzální nebo nástěnný agregát:

Pro kontrolu hladiny oleje:

- ▶ Spusťte zvedací plošinu dolů tak, aby ležela na zemi.
- ▶ Všechny opěrné patky případně zasuňte.
- ▶ Demontujte víko agregátu.
- ▶ Pomocí ukazatele na olejové nádrži nebo pomocí tyčové měrky zkontrolujte, jestli je hladina v předepsaném označeném rozsahu.
- ▶ Případně doplňte hladinu oleje až po označený rozsah.
- ▶ Namontujte víko agregátu zpět.

Všechny

Kontrola dotažení šroubů a matic

- ▶ Zkontrolujte, jestli jsou všechny šrouby a matice dotažené.
- ▶ Dávejte pozor zvláště na ložiskové čepy s příslušnými šrouby a všemi upevňovacími prvky pomocného rámu a připevnění zvedacích plošin!
- ▶ Volné šrouby a matice zase dotáhněte.

ABCFGKLMV

Kontrola dotažení šroubení a vedení hydraulického zařízení

- ▶ Zkontrolujte všechna šroubení a vedení hydraulického zařízení. Ujistěte se, že šrouby jsou dotažené a hydraulické hadice nepoškozené.
- ▶ Povolené šrouby zase dotáhněte.
- ▶ Poškozené hydraulické hadice ihned vyměňte.
- ▶ Hydraulické hadice ovšem vyměňte nejpozději po třech letech. Datum výroby je vyraženo na armaturách.

Všechny

Kontrola shrnovacích měchů

- ▶ Zajistěte, aby oba shrnovací měchy byly nepoškozené a pevně seděly na pístnici a válci.
- ▶ Poškozené shrnovací měchy ihned vyměňte.

Čtvrtletní, resp. pololetní údržba

Všechny

Mazání ložisek nenáročných na údržbu

- ▶ Ložiska a příp. pojezdové lišty nenáročné na údržbu očistěte.
- ▶ Ložiska a příp. pojezdové lišty nenáročné na údržbu namažte mazacím tukem.

Upozornění: Když zvedací plošinu používáte obzvláště často, musíte ložiska, příp. pojezdové lišty nenáročné na údržbu mazat častěji než jenom jednou za rok.

Pohyb zvedací plošiny

U prostojů delších než 3 měsíce je nutné zvedací plošinou několikrát pohnout.

- ▶ Otevřete, zvedněte, spusťte a zavřete zdvihací plošinu pomocí odpovídajícího ovládacího prvku.
- ▶ Opakujte postup cca 5krát.

Roční údržba

A B C F G K L M

Výměna hydraulického oleje

POZOR!

Zranění nebo věcné škody kvůli starému oleji!

Když olej v hydraulické nádrži neměníte každý rok, může se zvláště při teplotách pod bodem mrazu nahromadit kondenzát. Funkce zvedací plošiny je tím narušena. Může dojít ke zranění osob nebo poškození věcí.

- ▶ Hydraulický olej měňte jednou ročně.
- ▶ Výměnu oleje proveďte pokud možno krátce před začátkem zimy.

Zasouvací agregát:

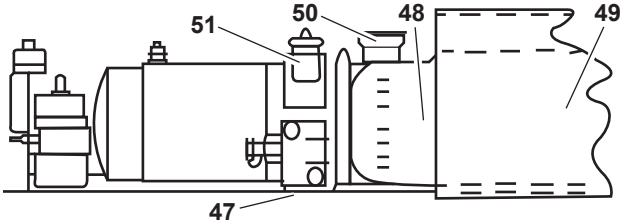

Skříňový agregát:

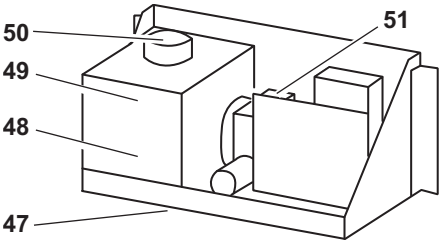

47 Šroub k vypouštění oleje
48 Nádrž hydraulického oleje
49 Sací filtr v olejové nádrži
50 Větrací filtr
51 Ventilový blok

Univerzální agregát:

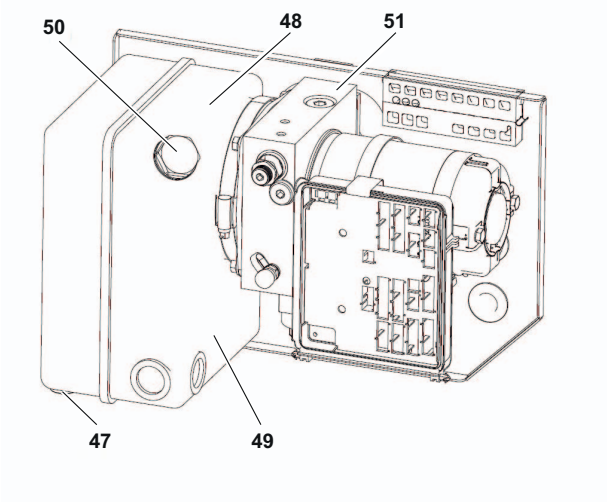

Otáčecí agregát:

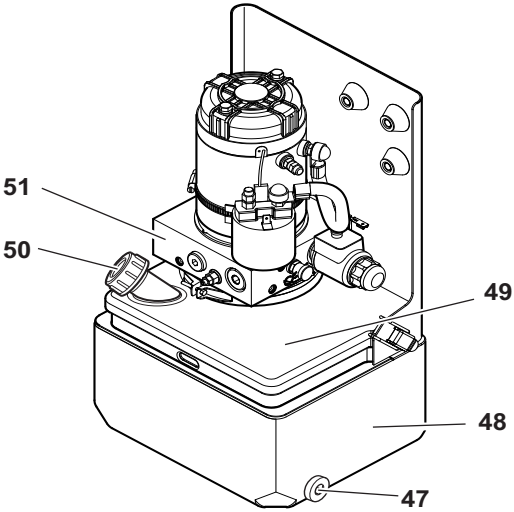

47 Šroub k vypouštění oleje
48 Nádrž hydraulického oleje
49 Sací filtr v olejové nádrži
50 Větrací filtr
51 Ventilový blok

Pro výměnu hydraulického oleje:

- ▶ Spusťte zvedací plošinu dolů tak, aby ležela na zemi (viz kapitola „Ovládacíprvky“ od str. 42).
- ▶ **U zásuvného agregátu:**
  Vytáhněte hydraulický agregát natolik, aby se uvolnil ventilový blok **(51)** (viz kapitola „Kontrola hladiny oleje“ od str. 139).
  U skříňového, univerzálního nebo otáčecího agregátu:
  Demontujte víko agregátu.

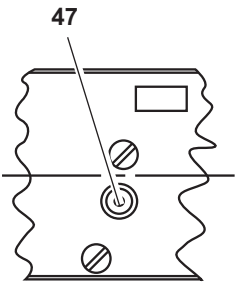

- ▶ Pod vypouštěcí šroub **(47)** položte dostatečně velkou nádobu.
- ▶ Imbusovým klíčem **(47)** 6 mm povolte vypouštěcí šroub a olej nechte proudit do nádoby.

Je-li hydraulický olej silně znečištěný, musíte nádrž hydraulického oleje **(48)** vyčistit:

- ▶ Povolte sponu mezi nádrží hydraulického oleje **(48)** a ventilovým blokem **(51)**.
- ▶ Vypusťte olej.
- ▶ Nádrž hydraulického oleje **(48)** vytáhněte z agregátu a vyčistěte ji mimo hydraulický agregát.
- ▶ Vyměňte pak rovněž sací filtr v olejové nádrži **(49)** a větrací filtr **(50)**.
- ▶ Vyčištěnou hydraulickou nádrž zasuňte zase zpět do agregátu a zašroubujte vypouštěcí šroub **(47)**.
- ▶ Nalijte olej do výšky značky na olejové nádrži nebo na tyčové měrce.

Upozornění: Používejte pouze oleje, které jsou vyjmenovány v kapitole „Mazací a provozní prostředky“ od str. 187.

- ▶ Po naplnění olejové nádrže zařízení dvakrát rozjeďte.
- ▶ Zkontrolujte hladinu oleje (viz kapitola „Kontrola hladiny oleje“ od str. 139) a případně dolijte olej nebo trochu oleje vypusťte.
- ▶ **U zásuvného agregátu:**
  Hydraulický agregát zase zasuňte do trubky stativu a připevněte jej.
  U skříňového, univerzálního nebo otáčecího agregátu:
  Namontujte víko agregátu zpět.
- ▶ Použitý olej řádně zlikvidujte.

V Výměna hydraulického oleje

POZOR!

Zranění nebo věcné škody kvůli starému oleji!

Když olej v hydraulické nádrži neměníte každý rok, může se zvláště při teplotách pod bodem mrazu nahromadit kondenzát. Funkce vertikální zdviže je tím narušena. Může dojít ke zranění osob nebo poškození věcí.

- ▶ Hydraulický olej měňte jednou ročně.
- ▶ Výměnu oleje proveďte pokud možno krátce před začátkem zimy.

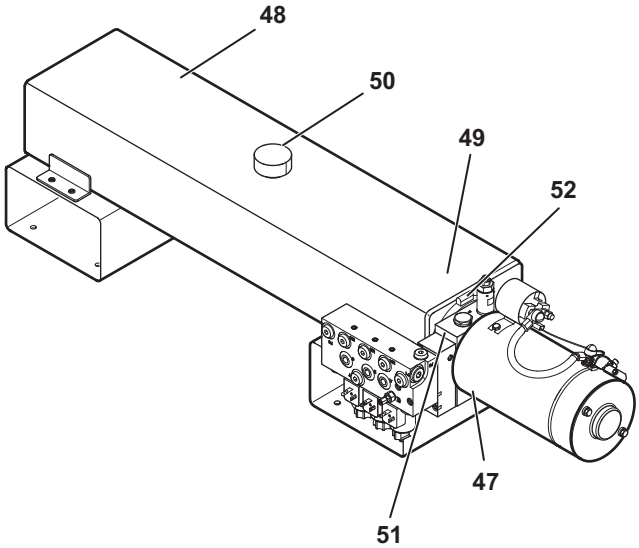

47 Šroub k vypouštění oleje
48 Nádrž hydraulického oleje
49 Sací filtr v olejové nádrži
50 Větrací filtr
51 Ventilový blok
52 Upínací spona

Pro výměnu hydraulického oleje:

- ▶ Zavřete plošinu se složeným přejezdovým můstkem tak, aby veškerý hydraulický olej natekl zpět do nádrže hydraulického oleje (viz kapitola „Ovládacíprvky“ od str. 42).
- ▶ Odstraňte větrací filtr **(50)**.
- ▶ Hydraulický olej odsajte pomocí plnicího otvoru.

Je-li hydraulický olej silně znečištěný, musíte nádrž hydraulického oleje **(48)** vyčistit:

- ▶ Odstraňte doraz nádrže na zadní straně nádrže.
- ▶ Uvolněte upínací sponu **(52)**
- ▶ Vytáhněte nádrž hydraulického oleje **(48)** z ventilového bloku **(51)**. Dbejte přitom na sací a zpětná vedení a na sací filtr **(49)** v nádrži hydraulického oleje **(48)**.
- ▶ Nádrž hydraulického oleje **(48)** vytáhněte nahoru z vedení a vyčistěte ji mimo vozidlo.
- ▶ Vložte zpět nádrž hydraulického oleje **(48)** a opět ji připojte. Proveďte přitom výše popsané kroky v opačném pořadí.
- ▶ Znovu nalijte olej do výšky značky na tyčové měrce. Výška plnění by měla být 2/3 tyčové měrky.

Upozornění: Používejte pouze oleje, které jsou vyjmenovány v kapitole „Mazací a provozní prostředky“ od str. 187.

- ▶ Po naplnění olejové nádrže zařízení dvakrát rozjeďte.
- ▶ Zkontrolujte hladinu oleje (viz kapitola „Kontrola hladiny oleje“ od str. 139) a případně dolijte olej nebo trochu oleje vypusťte.
- ▶ Hydraulický agregát zase zasuňte do trubky stativu a připevněte jej.
- ▶ Použitý olej řádně zlikvidujte.

Všechny

Hlavní vypínač chraňte před korozí

Na ochranu hlavního spínače páskovou pojistkou proti korozi:

- ▶ Hlavní vypínač namažte tukem na póly.

Kontroly

Ke každé zvedací plošině se dodává revizní kniha. Podle této revizní knihy musíte nechat provést následující revize znalcem v jeho smluvní dílně:

- Kontrola po montáži s písemným potvrzením v revizní knize o uvedení do provozu bez výtek.
- Minimálně jednou ročně se musí provádět pravidelné následné kontroly. Nejdůležitější objem kontrol je popsán v revizní knize. Kontrola musí být písemně potvrzena v revizní knize.
- Mimořádná kontrola po podstatných opravách nebo úpravách konstrukce. Kontrola musí být písemně potvrzena v revizní knize.

Konstrukční změny jsou přípustné pouze se svolením výrobce. Pokud se provedou úpravy zvedací plošiny bez našeho schválení, zaniká nárok na záruku. Za škody, nehody atd. nepřejímá výrobce ručení. Totéž platí při používání cizích náhradních dílů, pokud jejich použití nebylo námi výslovně dovoleno.

Všechny

Odstranění poruch

Rovněž zvedací plošina s dobrou péčí a údržbou může mít poruchy.

Následující popis poruch, které se mohou případně vyskytnout, vám má umožnit závadu rychle identifikovat a poskytnout návod k odstranění s úsporou času a nákladů.

Vyhledávání poruch a jejich odstranění by se mělo pokud možno provádět ve smluvních dílnách. Seznam dílen vám poskytne informaci, kde naše smluvní dílny naleznete. V případě potřeby si jej můžete zdarma vyžádat v našich prodejních kancelářích nebo v podniku.

Při vyhledávání poruch se může pokud možno používat kontrolní lampa. Na elektronické desce používejte měřicí přípojku pro vyhledávání poruch.

Upozornění: Není-li již možno zvedací plošinu díky defektnímu čidlu obsluhovat, může být přepnuta do nouzového provozu. V nouzovém provozu nejsou čidla dotazována. Pro přechod do nouzového provozu postupujte následovně:

- ▶ Aktivujte tlačítka „Otevřít“, „Spustit“ a je-li k dispozici „Dodatečné tlačítko“ na minimálně 10 sekund.

  V 7 segmentovém zobrazení se objeví „E“. Každý pohyb zvedací plošiny musí být nyní pojížděn manuálně. Všechny automatické procesy jsou deaktivovány.

Před vyhledáváním poruch byste měli zkontrolovat:

- ▶ Jestli je zvedací plošina zapnutá v kabině řidiče.
- ▶ Zkontrolujte, zda je hlavní vypínač baterie zapnutý.
- ▶ Zajistěte, aby byla hlavní pojistka pro přívod proudu v pořádku.
- ▶ Zkontrolujte pojistky řízení na hydraulickém agregátu, resp. na výkonnostním dílu, zda fungují.
- ▶ Zkontrolujte funkčnost pojistky pro řídicí napětí vozidla při zařízení 12 V.
- ▶ Zajistěte, aby baterie vozidla fungovaly a byly nabité.

- ▶ Zkontrolujte, zda kostřící kabel na agregátu, resp. na výkonnostním dílu má nezávadné propojení kostry ze zvedací plošiny k vozidlu.
- ▶ Zkontroluje, zda je v olejové nádrži dostatek oleje (kromě varianty E).
- ▶ Zkontrolujte, zda mechanické nebo elektrické součásti, jako např. kabely, nejsou poškozené.

VÝSTRAHA!

Nebezpečí popálení v případě zkratu!

Z důvodu vysoce výkonných baterií mohou v případě zkratu vzniknout nebezpečné popáleniny.

- ▶ Před všemi pracemi na elektrické soustavě vypněte hlavní vypínač baterie nebo odpojte záporný pól baterie.

Pokud zvedací plošina vykazuje další závady, neměli byste poruchy odstraňovat sami, ale měli byste je nechat odstranit smluvními dílnami a pomocí následujících tabulek. V seznamu dílen naleznete adresu nejbližší dílny a další kontaktní informace.

A C F G K L M Tabulka k odstranění poruch

Před zapnutím		
Závada	**Možné příčiny**	**Odstranění**
Optická indikace v kabině řidiče bliká rychle	**Snímač sklonu b15 vadný**	**Snímač sklonu b15 vyměňte**

Zapnutí (LED na desce bliká v taktu blikače)		
Závada	**Možné příčiny**	**Odstranění**
Optická indikace v kabině řidiče bliká velmi rychle	**Spínač sklonu b13 vadný (zkrat)**	**Spínač sklonu b13 vyměňte**
	Snímač sklonu b15 ramena nápravy vadný	**Snímač sklonu b15 vyměňte**
LED na desce nebliká	**Spínač v kabině řidiče vadný**	**Pomocí zkoušečky zkontrolujte přípojku 2 a 4**
	Došlo k vybavení pojistek v agregátu e1 nebo e2	**Pojistky vyměňte**
	Deska v těsnicím kloboučku vadná	**Desku vyměňte**

Otevření (Plošina se otevře až do vodorovné provozní polohy – tato poloha se uloží do paměti a po vyrovnání podlážky se do ní při zvedání zase najede)		
Závada	**Možné příčiny**	**Odstranění**
Plošina se neotevře pomocí motoru	**Výstup J 1/3 nedává výstup**	**Zkontrolujte zkoušečkou podle schématu**
	Vadný motorový stykač	**Zkontrolujte motorový stykač**
Plošina se neotevře	**Vadný otočný, tlakový příp. páčkový spínač**	**Zkoušečkou zkontrolujte podle schématu kontakty v ovládacím prvku, použijte spojení na kostru JK desky**
	Konektor ventilu na S 3 nebo S 4 nemá napětí, vadný kabel	**Zkontrolujte zkoušečkou**
	Řídicí ventil S 5 nebo tlaková odbočka vázne	**Vyčistěte nebo vyměňte**

Otevření

(Plošina se otevře až do vodorovné provozní polohy – tato poloha se uloží do paměti a po vyrovnání podlážky se do ní při zvedání zase najede)

Závada	Možné příčiny	Odstranění
Výstražná světla při otevřené plošině neblikají	Snímač sklonu b15 na plošině je přestavený nebo vadný	Seřiďte nebo vyměňte
	Deska je vadná	Vyměňte
	Konektor je vadný	Vyměňte
	Výstražná světla jsou vadná	Vyměňte
	Iniciátor b25 je přestavený nebo vadný	Seřiďte nebo vyměňte

Vysunutí

Závada	Možné příčiny	Odstranění
Plošina se nevysouvá, motor běží	Magnetické ventily S 7 a S 8 netěsné	Vyčistěte nebo vyměňte
	Magnetický ventil S 8 neotvírá	Vyčistěte nebo vyměňte
	Brzdicí ventil klesání S 11 neotvírá	Vyčistěte nebo vyměňte
	Těsnění pístu ve válci pojezdu vadné	Vyměňte

Rozložení
(model MBB R 1500 SH – R 2000 LH)

Závada	Možné příčiny	Odstranění
Plošina se nerozkládá, motor běží	Magnetické ventily S 7 a S 8 jsou netěsné	Vyčistěte nebo vyměňte
	Magnetický ventil S 12 neotvírá	Vyčistěte nebo vyměňte
	Ventil S 10 neotvírá	Vyčistěte nebo vyměňte
	Těsnění pístu ve válci skládání vadné	Vyměňte

Spuštění

Závada	Možné příčiny	Odstranění
Plošina se nespouští nebo jenom velmi pomalu, ale otvírání funguje	Ovládací průtokový ventil R 1 nebo R 2 na zdvihovém válci vázne nebo je vadný	Vyčistěte nebo vyměňte
	Uložení je příliš pevné	Mazání ložisek
	Hydraulický olej je příliš hustý	Olej vyměňte, přitom vyberte druh oleje podle doporučení
Plošina se nespouští při ovládání nožním spínačem	Oba nožní spínače jste stiskli po sobě příliš rychle (< 1 s) nebo příliš pomalu (> 3 s)	Oba nožní spínače uvolněte, počkejte několik sekund, pak opakujte
	Nožní spínač je vadný	Uvolněte konektor v plošině, nožní spínač zkontrolujte zkoušečkou propojení
	Kabel č. 2 k plošině vadný	Stiskněte oba nožní spínače a na konektorech J 3/6 a J 3/5 na desce pomocí zkoušečky zkontrolujte napětí
Plošina se nespouští při ovládání bočním ovládacím prvkem	Vadný otočný, tlakový příp. páčkový spínač	Zkoušečkou zkontrolujte podle schématu kontakty v ovládacím prvku, použijte spojení na kostru JK desky
	Deska nedává na J 4/15 výstup	Konektor J 4 stáhněte, svorku 15 zkontrolujte zkoušečkou
	Deska nedává na J 1/12 výstup	Konektor J 1 stáhněte, svorku 12 zkontrolujte zkoušečkou
	Konektor ventilu na S 1 nebo S 2 nemá napětí (vadný kabel)	Zkontrolujte zkoušečkou
	Ventil S 5 v agregátu nespíná	Zkontrolujte zkoušečkou
Plošina se během klesání sklápí	Spínač sklonu b13 je přestavený	Nastavení
Plošina se sklápí samovolně	Magnetické ventily S 3 a S 4 na sklápěcím válci jsou znečištěné nebo vadné	Vyčistěte nebo vyměňte
	Těsnění pístu na sklápěcím válci je vadné	Vyměňte
Plošina se spouští automaticky	Magnetické ventily S 1 a S 2 na zdvihacím válci jsou znečištěné nebo vadné	Vyčistěte nebo vyměňte

Vyrovnání podlážky (plošina se sklápí)		
Závada	**Možné příčiny**	**Odstranění**
Nouzové ovládání: **Tlačítko „Otevřít“ (28) a přídavné tlačítko (29) na bočním ovládacím prvku stiskněte, až se plošina sklopí**		
Plošina se nesklápí	**Spínač sklonu b13 přestavený nebo vadný**	**Spínač sklonu b13 seřiďte tak, aby se plošina po dosednutí na zem sklopila**
	Deska nedává na J 4/14 výstup	**Na přípojce bl (signál) konektoru J 41 (spínač sklonu) zkontrolujte zkoušečkou**
	Konektor ventilu na S 3 nebo S 4 nemá napětí (vadný kabel)	**Konektor J 4 stáhněte, svorku 14 zkontrolujte zkoušečkou**
	Magnetické ventily S 3 a S 4 na sklápěcím válci jsou znečištěné nebo vadné	**Vyčistěte nebo vyměňte**
	Deska uložila chybu do paměti	**Vypněte proud, zkontrolujte zkoušečkou**
	Ovládací průtokový ventil R 5 nebo tlaková odbočka vázne nebo je vadná	**Vyčistěte nebo vyměňte**
	Deska je vadná	**Vyměňte**
Plošina se nesklápí, optická indikace v kabině řidiče rychle bliká	**Snímač sklonu b15 ramena nápravy vadný**	**Snímač sklonu b15 vyměňte**

Plošinu zvedněte ze země (plošina se sklopí do vodorovné provozní polohy, která se uložila do paměti při otvírání)		
Závada	**Možné příčiny**	**Odstranění**
Plošina se při ovládání nožním spínačem nesklápí do vodorovné provozní polohy	**Oba nožní spínače jste stiskli po sobě příliš rychle (dříve než po 1 s) nebo příliš pomalu (později než po 3 s)**	**Oba nožní spínače uvolněte, počkejte několik sekund, pak opakujte**
	Nožní spínač je vadný	**Uvolněte konektor v plošině, nožní spínač zkontrolujte zkoušečkou propojení**
	Kabel č. 2 k plošině vadný	**Stiskněte oba nožní spínače a na konektorech J 3/6 a J 3/5 na desce pomocí zkoušečky zkontrolujte napětí**
Plošina se při zvedání nesklápí do vodorovné polohy	**Rozváděcí ventil S 5 vázne nebo je vadný**	**Vyčistěte nebo vyměňte**
	Snímač sklonu b15 je vadný	**Vyměňte**
Plošina se při zvedání překlápí přes přednastavenou polohu	**Snímač sklonu b15 je vadný**	**Vyměňte**
	Rozváděcí ventil S 5 vázne nebo je vadný	**Vyčistěte nebo vyměňte**
Plošina se nesklápí do vodorovné provozní polohy, ale zvedá se	**Deska nedává na J 1/12 výstup**	**Na konektoru J 1 svorka 12 proveďte kontrolu zkoušečkou, použijte připojení na kostru JK desky**
	Ventil S 5 v agregátu nespíná	**Zkontrolujte zkoušečkou**
Plošina se nesklápí do vodorovné provozní polohy, ale zvedá se, optická indikace v kabině řidiče rychle bliká	**Snímač sklonu b15 plošiny vadný**	**Snímač sklonu b15 vyměňte**
Plošina se překlápí přes přednastavenou polohu, když se plošina zvedá	**Snímač sklonu b15 je vadný**	**Vyměňte**
	Rozváděcí ventil vázne nebo je vadný	**Vyčistěte nebo vyměňte**

Zvedání
(plošina vyjíždí nahoru až po zvedací hranu)

Závada	Možné příčiny	Odstranění
Plošina se nezvedá	Vadný otočný, tlakový příp. páčkový spínač	Zkoušečkou zkontrolujte podle schématu kontakty v ovládacím prvku, použijte spojení na kostru JK desky
	Deska nedává na J 1/3 výstup	Desku zkontroluje podle schématu na konektoru J 1/3 pomocí zkoušečky
	Motorový stykač v agregátu nespíná nebo je vadný	Motorový stykač zkontrolujte zkoušečkou
Plošina se i přes běžící hydraulický agregát nezvedá	Rozváděcí ventil S 5 vázne nebo je vadný	Vyčistěte nebo vyměňte
	Magnetické ventily S 1 a S 2 na zdvihacím válci jsou znečištěné nebo vadné	Vyčistěte nebo vyměňte
	Sací filtr na čerpadle znečištěný	Vyčistěte nebo vyměňte
	Plošina je přetížená	Zatížení snižte podle tabulky zatížení
	Hydraulické čerpadlo je vadné	Vyměňte
	Elektrický motor je vadný	Vyměňte
	Tlaková odbočka je znečištěná nebo vadná	Vyčistěte nebo vyměňte
	Omezovací ventil tlaku je přestavený nebo vadný	Nejdříve seřiďte, pak zaplombujte nebo vyměňte

Zavření
(plošina se zavírá)

Závada	Možné příčiny	Odstranění
Plošina se nezavírá	Vadný otočný, tlakový příp. páčkový spínač	Kontakty v ovládacím prvku zkontrolujte zkoušečkou podle schématu
	Deska na J 1/3 nebo J 1/12 nedává výstup	Desku zkontroluje podle schématu na konektoru J 1/3 a J 1/12 pomocí zkoušečky
	Motorový stykač nebo ventil S 5 v agregátu nespíná	Zkontrolujte zkoušečkou
Plošina stojí v koncové poloze zavřená ne ve výšce ložné plochy vozidla	Konec nástavby při montáži vyztužen příliš těsně	Nástavbu zesilte podle údajů v montážním výkresu.
	Ložisko je vybité (při delší době používání)	Ložiskový čep, ložisková pouzdra vyměňte

Zasunutí

Závada	Možné příčiny	Odstranění
Plošina se nezasouvá, motor běží	Magnetické ventily S 7 a S 8 jsou netěsné	Vyčistěte nebo vyměňte
	Magnetický ventil S 7 neotvírá	Vyčistěte nebo vyměňte
	Magnetický ventil S 11 neotvírá	Vyčistěte nebo vyměňte
	Těsnění pístu ve válci pojezdu je vadné	Vyměňte

Složení (u modelu MBB R 1500 SH – R 2000 LH)

Závada	Možné příčiny	Odstranění
Plošina se nerozkládá, motor běží	Magnetické ventily S 7 a S 8 jsou netěsné	Vyčistěte nebo vyměňte
	Magnetický ventil S 12 neotvírá	Vyčistěte nebo vyměňte
	Magnetický ventil S 9 neotvírá	Vyčistěte nebo vyměňte
	Těsnění pístu ve válci skládání je vadné	Vyměňte

Zapnutí Warnfix

(Warnfix se automaticky zapne při otevření nebo vysunutí plošiny, levé a pravé světlo jsou zapojeny paralelně)

Závada	Možné příčiny	Odstranění
Výstražná světla neblikají	Zkrat ve světle nebo kabeláži	Zkrat odstraňte
	Světlo vadné	Vyměňte
	Iniciátor b25 vadný	Vyměňte

E Tabulka k odstranění poruch

Před zapnutím		
Závada	**Možné příčiny**	**Odstranění**
Optická indikace v kabině řidiče bliká rychle	**Snímač sklonu b15 vadný**	**Snímač sklonu b15 vyměňte**

Zapnutí (LED na desce bliká v taktu blikače)		
Závada	**Možné příčiny**	**Odstranění**
Optická indikace v kabině řidiče bliká velmi rychle	**Spínač sklonu b13 vadný (zkrat)**	**Snímač sklonu b15 vyměňte**
	Snímač sklonu b15 ramena nápravy vadný	**Snímač sklonu b15 vyměňte**
LED na desce nebliká	**Spínač v kabině řidiče vadný**	**Pomocí zkoušečky zkontrolujte přípojku 2 a 4**
	Došlo k vybavení pojistek ve výkonnostním dílu e1 nebo e2	**Pojistky vyměňte**
	Deska v těsnicím kloboučku vadná	**Desku vyměňte**

Otevření (Plošina se otevře až do vodorovné provozní polohy – tato poloha se uloží do paměti a po vyrovnání podlážky se do ní při zvedání zase najede)		
Závada	**Možné příčiny**	**Odstranění**
Plošina se neotevře	**Vadný otočný, tlakový příp. páčkový spínač**	**Zkoušečkou zkontrolujte podle schématu kontakty v ovládacím prvku, použijte spojení na kostru JK desky**
	Motorový stykač -K4 nebo relé -K5 vadné	**Zkontrolujte motorový stykač a relé**
	Výstup J4/14, JK nebo J43/90 nedává výstup	**Zkontrolujte zkoušečkou podle schématu**
Výstražná světla při otevřené plošině neblikají	**Snímač sklonu b15 na plošině je přestavený nebo vadný**	**Seřiďte nebo vyměňte**
	Deska je vadná	**Vyměňte**
	Konektor je vadný	**Vyměňte**
	Výstražná světla jsou vadná	**Vyměňte**

Spuštění

Závada	Možné příčiny	Odstranění
Plošina se nespouští, ale otvírání funguje	Zdvihací válec vázne	Krátce stiskněte zvedání, následně opakujte spouštění
	Uložení je příliš pevné	Mazání ložisek
	Výstup J4/15 nebo J42/81 nedává výstup	Zkontrolujte zkoušečkou podle schématu
	Motorový stykač -K2 nebo relé -K7 vadné	Zkontrolujte motorový stykač a relé
Plošina se nespouští při ovládání nožním spínačem	Oba nožní spínače jste stiskli po sobě příliš rychle (dříve než po 1 s) nebo příliš pomalu (později než po 3 s)	Oba nožní spínače uvolněte, počkejte několik sekund, pak opakujte
	Nožní spínač je vadný	Uvolněte konektor v plošině, nožní spínač zkontrolujte zkoušečkou propojení
	Kabel č. 2 k plošině vadný	Stiskněte oba nožní spínače a na konektorech J 3/6 a J 3/5 na desce pomocí zkoušečky zkontrolujte napětí
Plošina se nespouští při ovládání bočním ovládacím prvkem	Vadný otočný, tlakový příp. páčkový spínač	Zkoušečkou zkontrolujte podle schématu kontakty v ovládacím prvku, použijte spojení na kostru JK desky
	Kabel č. 3 k ovládacímu prvku vadný	Postupné stisknutí otočných spínačů a kontrola napětí na konektoru J30 podle schématu pomocí zkoušečky
Plošina se během klesání sklápí	Zdvihací válec se spouští příliš pomalu, resp. vůbec	Namažte ložiska, krátce stiskněte zvedání a následně opakujte spouštění

Vyrovnání podlážky
(plošina se sklápí)

Závada	Možné příčiny	Odstranění
Nouzové ovládání: Tlačítko „Otevřít“ (28) a přídavné tlačítko (29) na bočním ovládacím prvku stiskněte, až se plošina sklopí		
Plošina se nesklápí	Výstup J4/15, J4/14, JK nebo J42/81 nedává výstup	Zkontrolujte zkoušečkou podle schématu
	Uložení je příliš pevné	Mazání ložisek
Plošina se nesklápí, optická indikace v kabině řidiče rychle bliká	Snímač sklonu b15 ramena nápravy vadný	Snímač sklonu b15 vyměňte

Plošinu zvedněte ze země

(plošina se sklopí do vodorovné provozní polohy, která se uložila do paměti při otvírání)

Závada	Možné příčiny	Odstranění
Plošina se při ovládání nožním spínačem nesklápí do vodorovné provozní polohy	Oba nožní spínače jste stiskli po sobě příliš rychle (dříve než po 1 s) nebo příliš pomalu (později než po 3 s)	Oba nožní spínače uvolněte, počkejte několik sekund, pak opakujte
	Nožní spínač je vadný	Uvolněte konektor v plošině, nožní spínač zkontrolujte zkoušečkou propojení
	Kabel č. 2 k plošině vadný	Stiskněte oba nožní spínače a na konektorech J 3/6 a J 3/5 na desce pomocí zkoušečky zkontrolujte napětí
Plošina se při zvedání nesklápí do vodorovné polohy nebo se vyklápí přes přednastavenou polohu	Snímač sklonu b15 vadný	Vyměňte
Plošina se nesklápí do vodorovné provozní polohy, ale zvedá se	Výstup J43/90, J1/12, JK nebo JK nedává výstup	Zkontrolujte zkoušečkou podle schématu
	Vadný motorový stykač -K3	Zkontrolujte motorový stykač
Plošina se nesklápí do vodorovné provozní polohy, ale zvedá se, optická indikace v kabině řidiče rychle bliká	Snímač sklonu b15 plošiny vadný	Vyměňte

Zvedání

(plošina vyjíždí nahoru až po zvedací hranu)

Závada	Možné příčiny	Odstranění
Plošina se nezvedá	Vadný otočný, tlakový příp. páčkový spínač	Zkoušečkou zkontrolujte podle schématu kontakty v ovládacím prvku, použijte spojení na kostru JK desky
	Deska na J 1/3 nebo J 42/81 nedává výstup	Zkontrolujte zkoušečkou desku podle schématu
	Vadný motorový stykač -K1	Zkontrolujte motorový stykač

Zavření (plošina se zavírá)		
Závada	**Možné příčiny**	**Odstranění**
Plošina se nezavírá	**Vadný otočný, tlakový příp. páčkový spínač**	**Zkoušečkou zkontrolujte podle schématu kontakty v ovládacím prvku, použijte spojení na kostru JK desky**
	Deska na J 1/12, nebo J43/90 nebo JK nedává výstup	**Zkontrolujte zkoušečkou desku podle schématu**
	Vadný motorový stykač -K1	**Zkontrolujte motorový stykač**
Plošina stojí v koncové poloze zavřená ne ve výšce ložné plochy vozidla	**Konec nástavby při montáži vyztužen příliš těsně**	**Nástavbu zesilte podle údajů v montážním výkresu**
	Ložisko je vybité (při delší době používání)	**Ložiskový čep, ložisková pouzdra vyměňte**

Zapnutí Warnfix (Warnfix se automaticky zapne při otevření nebo vysunutí plošiny, levé a pravé světlo jsou zapojeny paralelně)		
Závada	**Možné příčiny**	**Odstranění**
Výstražné světlo nebliká	**Zkrat ve světle nebo kabeláži**	**Zkrat odstraňte**
	Světlo vadné	**Vyměňte**

V Tabulka k odstranění poruch

Před zapnutím		
Závada	**Možné příčiny**	**Odstranění**
Optická indikace v kabině řidiče bliká rychle	Snímač sklonu b15 vadný	Snímač sklonu b15 vyměňte

Zapnutí (LED na desce bliká v taktu blikače)		
Závada	**Možné příčiny**	**Odstranění**
LED na desce nebliká	Došlo k vybavení pojistek v agregátu e1 nebo e2	Pojistky vyměňte
	Deska v těsnicím kloboučku vadná	Desku vyměňte

Otevření (plošina se otvírá až po provozní polohu)		
Závada	**Možné příčiny**	**Odstranění**
Plošina se neotevře pomocí motoru	Výstup J1/3 nedává výstup	Zkontrolujte zkoušečkou podle schématu
	Vadný motorový stykač	Zkontrolujte motorový stykač
Plošina se neotevře	Tlačítko je vadné	Zkoušečkou zkontrolujte podle schématu kontakty v ovládacím prvku, použijte spojení na kostru JK desky
	Konektor ventilu na S4 nebo S5 nemá napětí, vadný kabel	Zkontrolujte zkoušečkou
	Řídicí ventil S6 nebo tlaková odbočka vázne	Vyčistěte nebo vyměňte
Výstražná světla při otevřené plošině neblikají	Snímač sklonu b15 na plošině je přestavený nebo vadný	Seřiďte nebo vyměňte
	Deska je vadná	Vyměňte
	Konektor je vadný	Vyměňte
	Výstražná světla jsou vadná	Vyměňte

Zvedání (plošina vyjíždí nahoru až po zvedací hranu)		
Závada	**Možné příčiny**	**Odstranění**
Plošina se nezvedá	**Tlačítko je vadné**	**Zkoušečkou zkontrolujte podle schématu kontakty v ovládacím prvku, použijte spojení na kostru JK desky**
	Deska nedává na J 1/3 výstup	**Desku zkontroluje podle schématu na konektoru J 1/3 pomocí zkoušečky**
	Motorový stykač v agregátu nespíná nebo je vadný	**Motorový stykač zkontrolujte zkoušečkou**
	Automatický tepelný spínač se aktivoval	**Nechte motor vychladnout**
Plošina se i přes běžící hydraulický agregát nezvedá	**Rozváděcí ventil S 3 vázne nebo je vadný**	**Vyčistěte nebo vyměňte**
	Magnetické ventily S 1 a S 2 na zdvihacím válci jsou znečištěné nebo vadné	**Vyčistěte nebo vyměňte**
	Sací filtr na čerpadle znečištěný	**Vyčistěte nebo vyměňte**
	Plošina je přetížená	**Zatížení snižte podle tabulky zatížení**
	Hydraulické čerpadlo je vadné	**Vyměňte**
	Elektrický motor je vadný	**Vyměňte**
	Tlaková odbočka je znečištěná nebo vadná	**Vyčistěte nebo vyměňte**
	Omezovací ventil tlaku je přestavený nebo vadný	**Nejdříve seřiďte, pak zaplombujte nebo vyměňte**

Spuštění (plošina vyjíždí až k podlaze)		
Závada	**Možné příčiny**	**Odstranění**
Plošina se nespouští	**Ovládací průtokový ventil R 1 nebo R 2 na zdvihovém válci vázne nebo je vadný**	**Vyčistěte nebo vyměňte**
	Kluzné ložisko má těžký chod	**Kluzné ložisko vyčistěte a namažte tukem**
	Hydraulický olej je příliš hustý	**Olej vyměňte, přitom druh oleje podle doporučení**
	Magnetický ventil S 1 nebo S 2 je vadný	**Vyčistěte nebo vyměňte**

Spuštění

(plošina vyjíždí až k podlaze)

Závada	Možné příčiny	Odstranění
Plošina se nespouští při ovládání ručním kabelovým ovladačem	Tlačítko je vadné	Zkoušečkou zkontrolujte podle schématu kontakty v ovládacím prvku, použijte spojení na kostru JK desky
	Deska nedává na J 4/15 výstup	Konektor J 4 stáhněte, svorku 15 zkontrolujte zkoušečkou
	Konektor ventilu na S 1 nebo S 2 nemá napětí (vadný kabel)	Zkontrolujte zkoušečkou
Plošina se spouští automaticky	Magnetické ventily S 1 a S 2 na zdvihacím válci jsou znečištěné nebo vadné	Vyčistěte nebo vyměňte

Rozložení

Závada	Možné příčiny	Odstranění
Přejezdový můstek se nerozkládá, motor běží	Magnetické ventily S 10 a S 11 se neotvírají	Vyčistěte nebo vyměňte
	Magnetický ventil S 7 neotvírá	Vyčistěte nebo vyměňte
	Těsnění pístu ve sklápěcím válci vadné	Vyměňte

Složení

Závada	Možné příčiny	Odstranění
Přejezdový můstek se neskládá, motor běží	Magnetický ventil S 7 neotvírá	Vyčistěte nebo vyměňte
	Magnetický ventil S 12 neotvírá	Vyčistěte nebo vyměňte
	Magnetický ventil S 13 neotvírá	Vyčistěte nebo vyměňte
	Těsnění pístu na sklápěcím válci je vadné	Vyměňte

Zapnutí Warnfix

(Warnfix se automaticky zapne při otevření, levé a pravé světlo jsou zapojeny paralelně)

Závada	Možné příčiny	Odstranění
Výstražné světlo nebliká	Zkrat ve světle nebo kabeláži	Zkrat odstraňte
	Světlo vadné	Vyměňte

Zavření (plošina se zavírá)		
Závada	**Možné příčiny**	**Odstranění**
Plošina se nezavírá, resp. pouze jednostranně	**Nouzové ruční ovládání na sklápěcím válci je aktivní, resp. obě jsou aktivní**	**Šrouby s rýhovanou hlavou na magnetických ventilech vyšroubujte**
Plošina se nezavírá	**Tlačítko je vadné**	**Kontakty v ovládacím prvku zkontrolujte zkoušečkou podle schématu**
	Deska na J 1/3 nebo J 43/93 nedává výstup	**Desku zkontroluje podle schématu na konektoru J 1/3 a J 43/93 pomocí zkoušečky**
	Motorový stykač nebo ventil S 7 v agregátu nespíná	**Zkontrolujte zkoušečkou**
	Iniciátor B 25 vadný	**Zkontrolujte zkoušečkou podle schématu a v případě potřeby vyměňte**

Technické údaje

Všechny

Doporučená kapacita baterie

Hmotnost nákladu [kg]	Doporučená kapacita baterie
do 1250	12 V = 1 x 143 Ah 24/12 V, 24 V = 2 x 12 V, 2 x 105 Ah
nad 1250 do 1750	12 V = 1 x 180 Ah 24/12 V, 24 V = 2 x 12 V, 2 x 143 Ah
nad 1750 do 4000	24/12 V, 24 V = 2 x 12 V, 2 x 180 Ah

Upozornění: Když s vozidlem jezdíte výlučně krátké úseky, tedy městský provoz s častým nakládáním, měli byste zvolit baterii nejbližšího vyššího stupně. Navíc se doporučuje, abyste používali silnější dynamo.

Všechny

Generátory pro dobíjení baterie

Hmotnost nákladu [kg]	Doporučený třífázový proud dynama [watt]
do 1250	630
nad 1250 do 1750	730
nad 1750 do 4000	1000

Všechny

Rozsah teplot pro používání zvedací plošiny

Standard	Zvláštní vybavení „Chlad“
-20 °C až +60 °C	-40 °C až +60 °C

Grafy zatížení

Následující tabulky ukazují, jaká může být ložná hmotnost (Q). Tabulku platnou pro vaši zvedací plošinu naleznete také na bočním ovládacím prvku.

Ložná hmotnost (Q) se skládá ze všeho, co se nachází na plošině, např. z přepravovaného zboží, obsluhujícího personálu, příp. manipulační techniky.

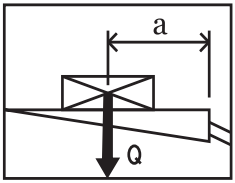

Maximální dovolená ložná hmotnost (Q) závisí na ložné vzdálenosti (a). Ložná vzdálenost (a) je vzdálenost mezi zadní hranou ložné plochy a těžištěm ložné hmotnosti **(12)**.

Maximální dovolená ložná hmotnost (Q) pro maximální přípustnou ložnou vzdálenost (a) je na plošině označena trvalými značkami.

NEBEZPEČÍ!

Hrozí nebezpečí poškození osob a věcí!

Když překročíte maximální dovolenou ložnou hmotnost (Q) nebo maximální přípustnou ložnou vzdálenost (a), může se zvedací plošina zřítit! Přitom se mohou zranit osoby a plošina vážně poškodit. V těchto případech zaniká jakákoli záruka!

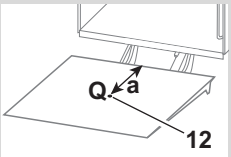

Když ložnou hmotnost (Q) umístíte doprostřed mezi levou a pravou hranu plošiny:

▶ Zatěžujte zvedací plošinu maximálně ložnou hmotností (Q), která je uvedená v tabulce vedle příslušné ložné vzdálenosti (a)!

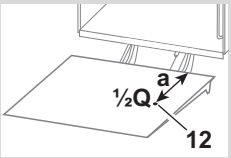

Když ložnou hmotnost (Q) umístíte na levém nebo pravém okraji plošiny:

▶ Zatěžujte zvedací plošinu **maximálně polovinou ložné hmotnosti** (½Q), která je uvedená v tabulce vedle příslušné ložné vzdálenosti (a)!

A

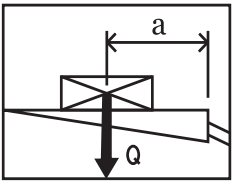

	a [mm]	Q [kg]
MBB C 750 S C 750 L C 750 LX C 750 SX C 750 SPL C 750 SPR PTC 750 S PTC 750 L PTC 750 LLW	600	750
	700	650
	820	550
	1120	400
	1800	250
MBB C 1000 L C 1000 SPL C 1000 SPR C 1000 ML C 1000 ML PRO PTC 1000 LLW	600	1000
	750	800
	950	600
	1400	400
	2400	230
MBB C 1000 S	700	1000
	875	800
	1150	600
	1700	400
	2400	250
MBB C 1000 LD	720	1250
	900	1000
	1200	750
	1800	500
	2400	370
MBB C 1500 L C 1500 LX C 1500 ML C 1500 ML PRO	600	1500
	720	1250
	900	1000
	1200	750
	2400	370
MBB C 1500 S C 1500 SZ C 1500 SK	1000	1500
	1200	1250
	1500	1000
	1850	800
	2400	600

	a [mm]	Q [kg]
MBB C 1750 LD C 1750 SZD	850	1750
	1000	1450
	1300	1150
	1650	900
	2400	600
MBB C 2000 L C 2000 LZ C 2000 LK C 2000 LX	750	2000
	900	1650
	1100	1300
	1600	950
	2400	600
MBB C 2000 S C 2000 SK	1000	2000
	1200	1650
	1500	1350
	1800	1100
	2100	950
MBB C 2500 L	750	2500
	900	2050
	1100	1700
	1600	1150
	2400	750
MBB C 2500 S C 2500 SK C 2500 SZ	1000	2500
	1400	1785
	1600	1560
	1800	1385
	2400	1040
MBB C 3000 S	1000	3000
	1200	2000
	1500	1600
	1800	1300
	2400	1000

B

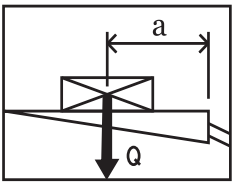

	a [mm]	Q [kg]
MBB C 500 LG	600	500
	700	430
	820	360
	1120	260
	1800	160

C

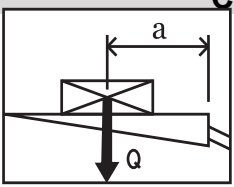

	a [mm]	Q [kg]
MBB C 350 VAN	850	350
	1000	300
	1200	250
	1500	200
	1800	160

	a [mm]	Q [kg]
MBB C 500 VAN C 500 VAN FLEX	600	500
	700	430
	820	360
	1120	260
	1800	160

	a [mm]	Q [kg]
MBB C 600 VAN	600	600
	700	430
	820	360
	1120	260
	1600	160

E

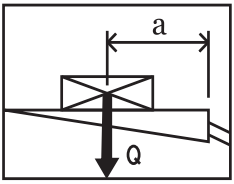

	a [mm]	Q [kg]
MBB C 1000 E	600	1000
	750	800
	950	600
	1400	400
	2400	230

F

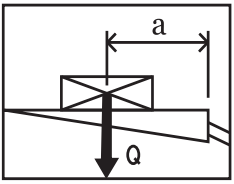

	a [mm]	Q [kg]
MBB R 750 L	600	750
	700	650
	820	550
	1120	400
	1800	250
MBB R 1000 S R 1000 S TRUCK	700	1000
	875	800
	1150	600
	1700	400
	2400	250
MBB R 1000 S TRUCK LGD / CCD	800	1000
	950	840
	1100	725
	1250	640
	1400	570
MBB R 1500 L R 1500 L FLAT R 1500 LX FLAT	600	1500
	720	1250
	900	1000
	1200	750
	2400	370
MBB R 1500 L TRUCK LGD / CCD	700	1500
	850	1235
	1000	1050
	1150	900
	1300	800

	a [mm]	Q [kg]
MBB R 1500 S R 1500 SK R 1500 S TRAIL R 1500 S TRUCK	1000	1500
	1200	1250
	1500	1000
	1850	800
	2400	600
MBB R 2000 L R 2000 LK R 2000 L TRAIL R 2000 L TRUCK	750	2000
	900	1650
	1100	1300
	1600	950
	2400	600
MBB R 2000 S	1000	2000
	1200	1650
	1500	1350
	1800	1100
	2100	950
MBB R 2500 L R 2000 L TRAIL	750	2500
	900	2050
	1100	1700
	1600	1150
	2400	750
MBB R 2500 S	1000	2500
	1400	1785
	1600	1560
	1800	1385
	2400	1040

G

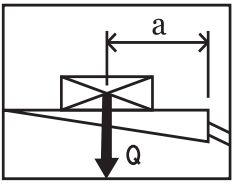

	a [mm]	Q [kg]
MBB R 750 SM	600	750
	700	650
	820	550
	1120	400
	1800	250
MBB R 1000 LM	600	1000
	750	800
	950	600
	1400	400
	2400	230

	a [mm]	Q [kg]
MBB R 1500 SM R 1500 SH	1000	1500
	1200	1250
	1500	1000
	1850	800
	2400	600
MBB R 2000 LM R 2000 LH	750	2000
	900	1650
	1100	1300
	1600	950
	2400	600

K

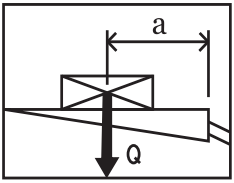

	a [mm]	Q [kg]
MBB F 1000 SH F 1000 SX	600	1000
	750	800
	1000	600
	1500	400
	2400	250
MBB F 1500 LH F 1500 LX	600	1500
	720	1250
	900	1000
	1200	750
	2400	370

	a [mm]	Q [kg]
MBB F 2000 LH F 2000 LX	750	2000
	900	1650
	1100	1300
	1600	950
	2400	600

L

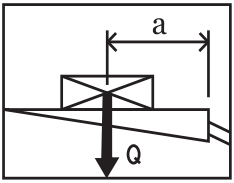

	a [mm]	Q [kg]
MBB F 1000 L	600	750
	700	650
	820	550
	1120	400
	1800	250
MBB F 1000 LD	650	1000
	850	800
	1150	600
	1700	400
	2400	250

	a [mm]	Q [kg]
MBB F 1250 S	550	1250
	650	1000
	900	750
	1350	500
	2400	250
MBB F 1500 L	600	1500
	720	1250
	900	1000
	1200	750
	2400	370

M

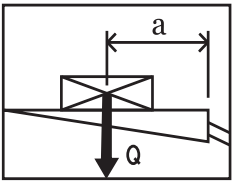

	a [mm]	Q [kg]
MBB F 500 L	600	500
	700	430
	820	360
	1120	260
	1800	160

	a [mm]	Q [kg]
MBB F 600 L C 600 L	600	600
	700	430
	820	360
	1120	260
	1600	160

V

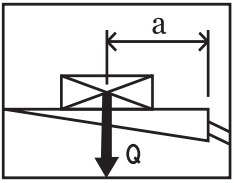

	a [mm]	Q [kg]
MBB V 4000 S	1500	4000
	1750	3400
	2000	3000
	2250	2600
	2500	2400

Hydraulická schémata

A K **Standardní zvedací plošina se 4 válci**
96-560.98-00.00-00

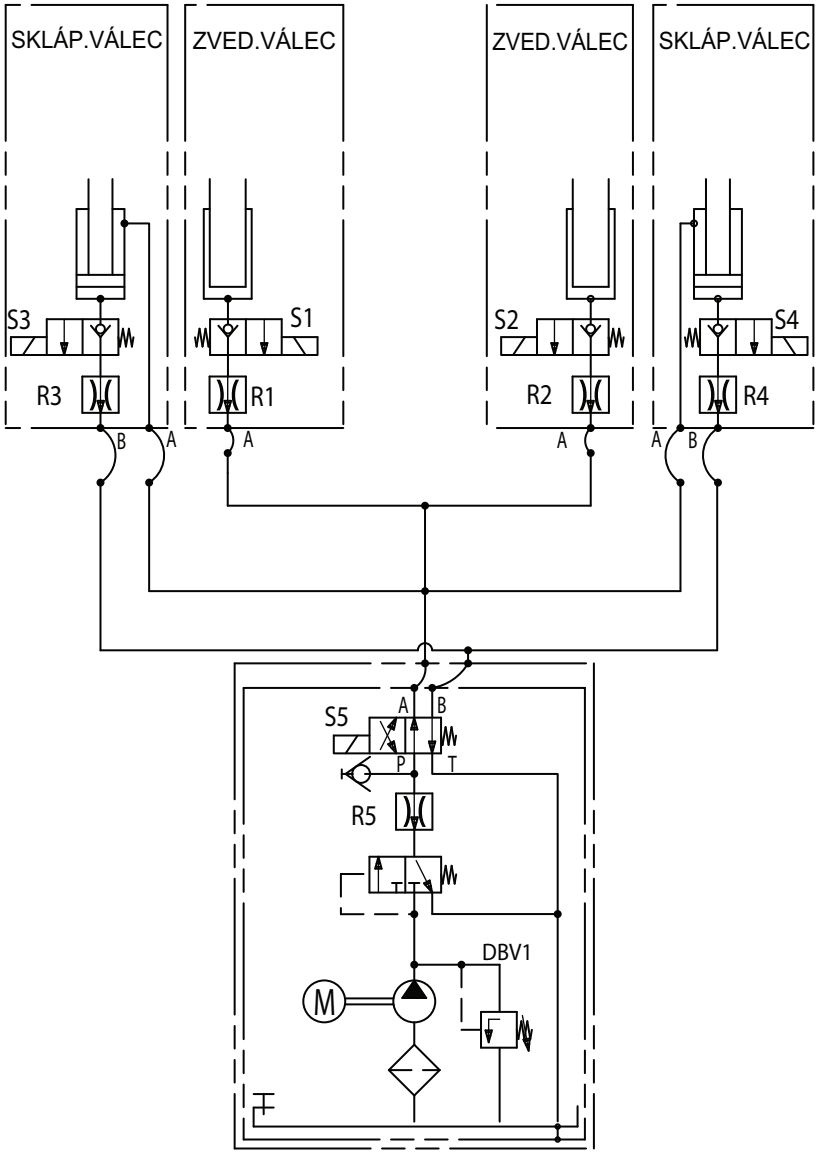

A Standardní zvedací plošina s měkkou nivelací

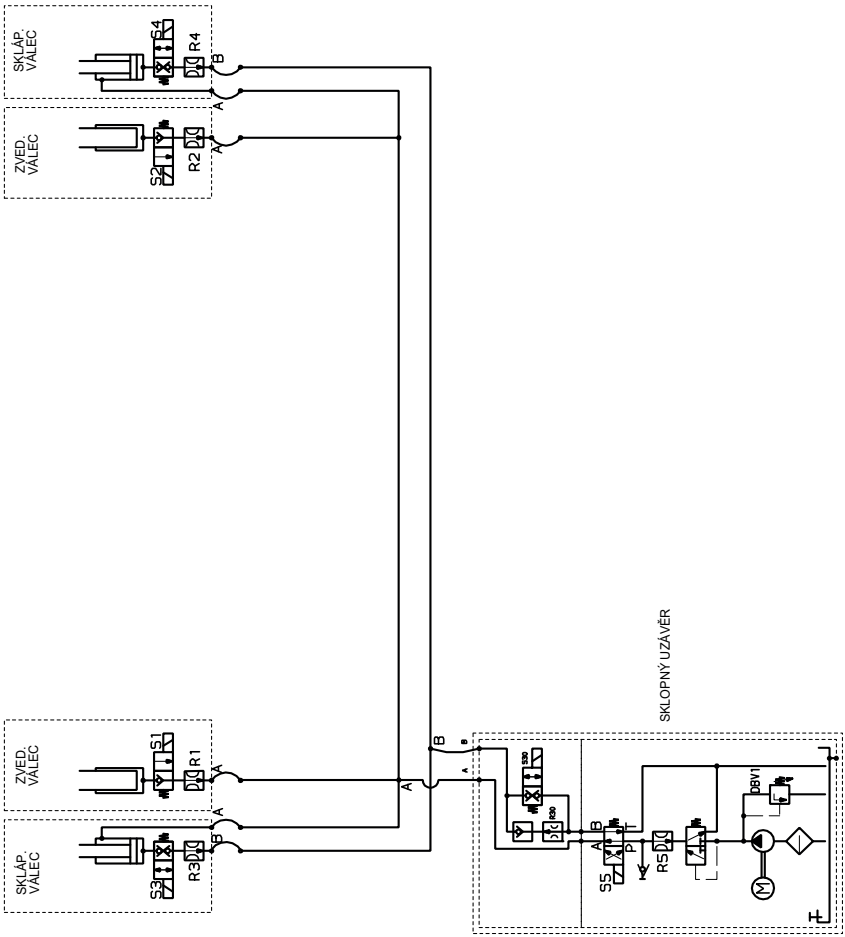

A C **Standardní zvedací plošina se 2 válci**
97-510.98-00.00-00

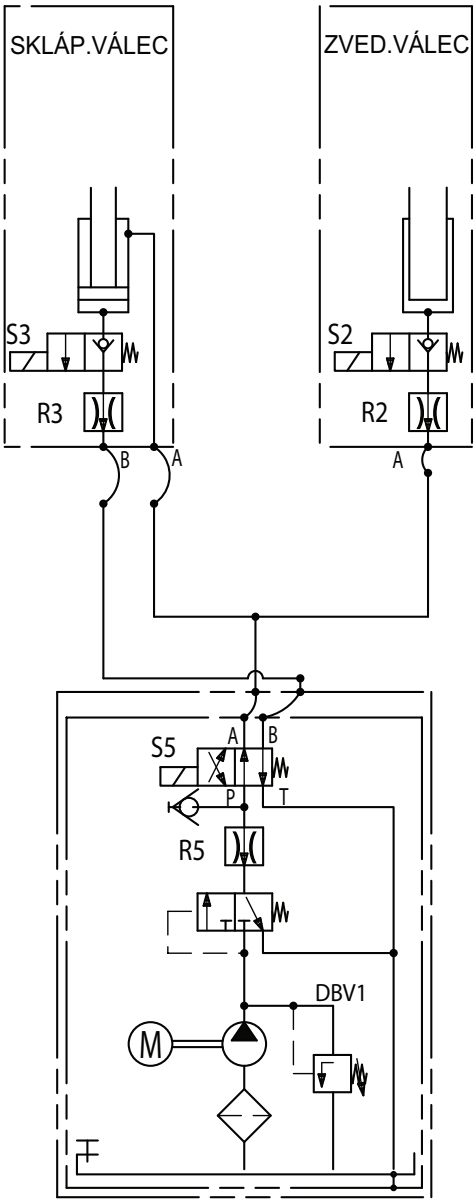

A Standardní zvedací plošina s hydraulickou opěrou
96-524.98-01.00-00

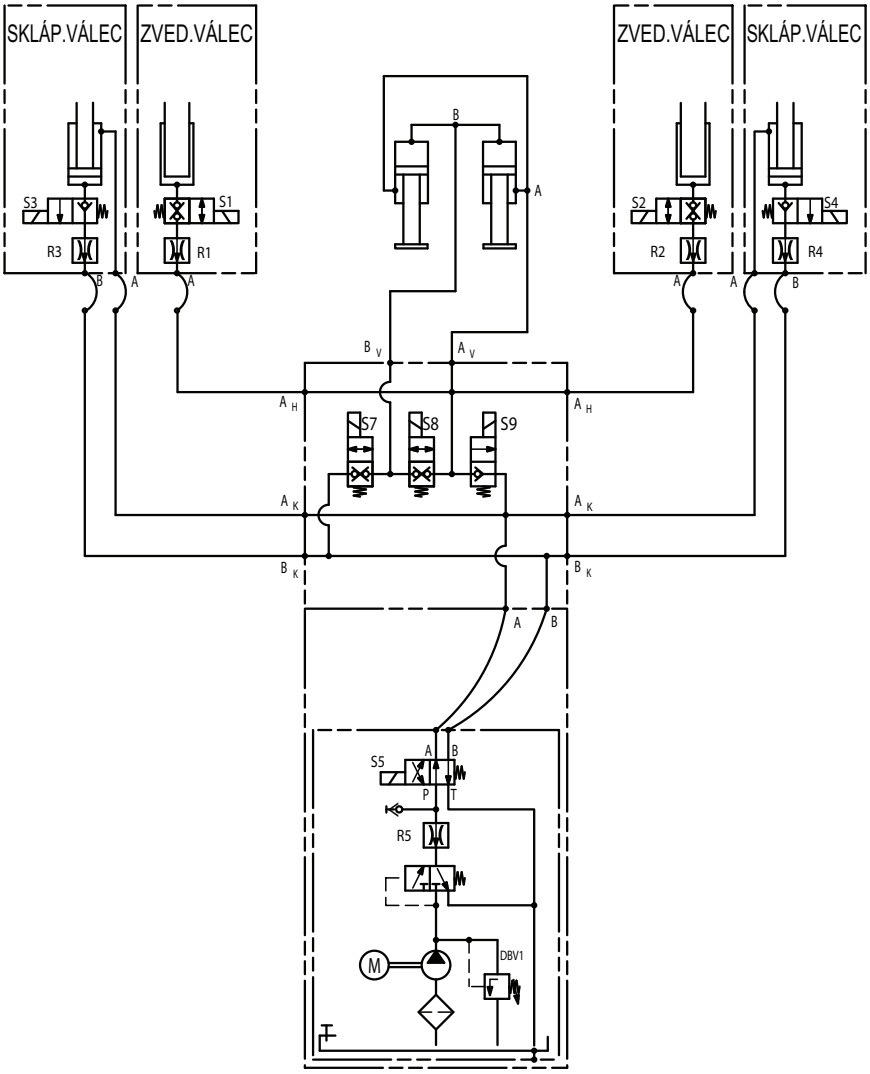

A Zvedací plošina s hydraulickou opěrou MBB C 750 L – C 1000 L

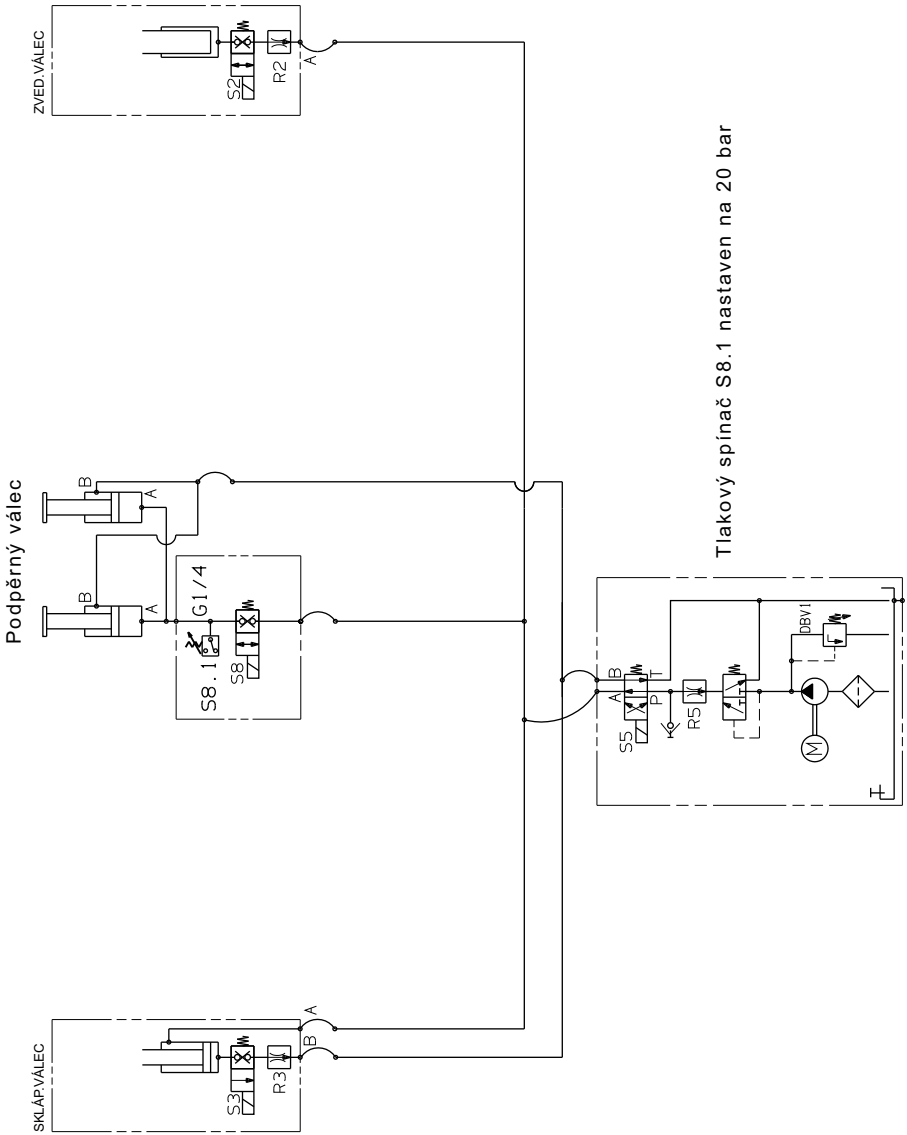

A Standardní zvedací plošina s hydraulickou ochranou před podjetím

99-514.98-01.00-00

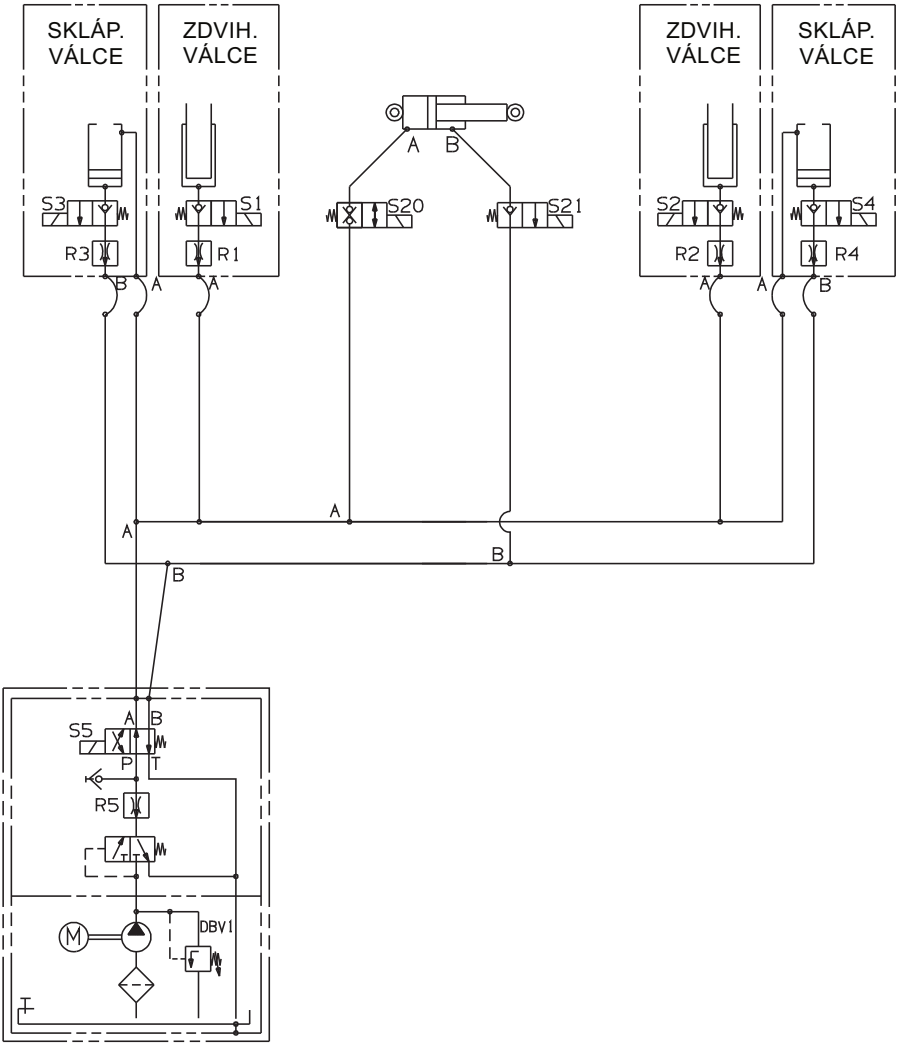

A Standardní zvedací plošina MBB C 750 SX

13-631.98-02.00-00/3

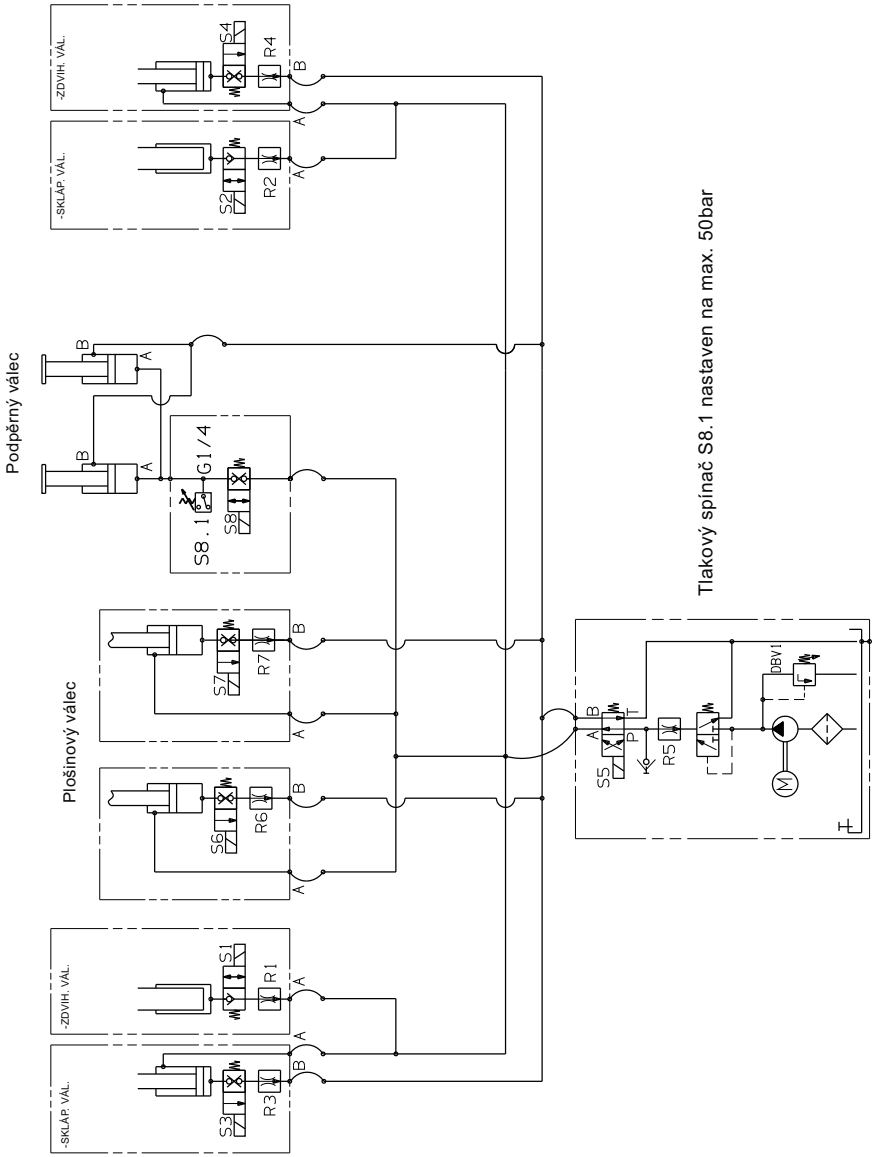

F G Zasouvací zvedací plošina
95-585.98-01.00-00

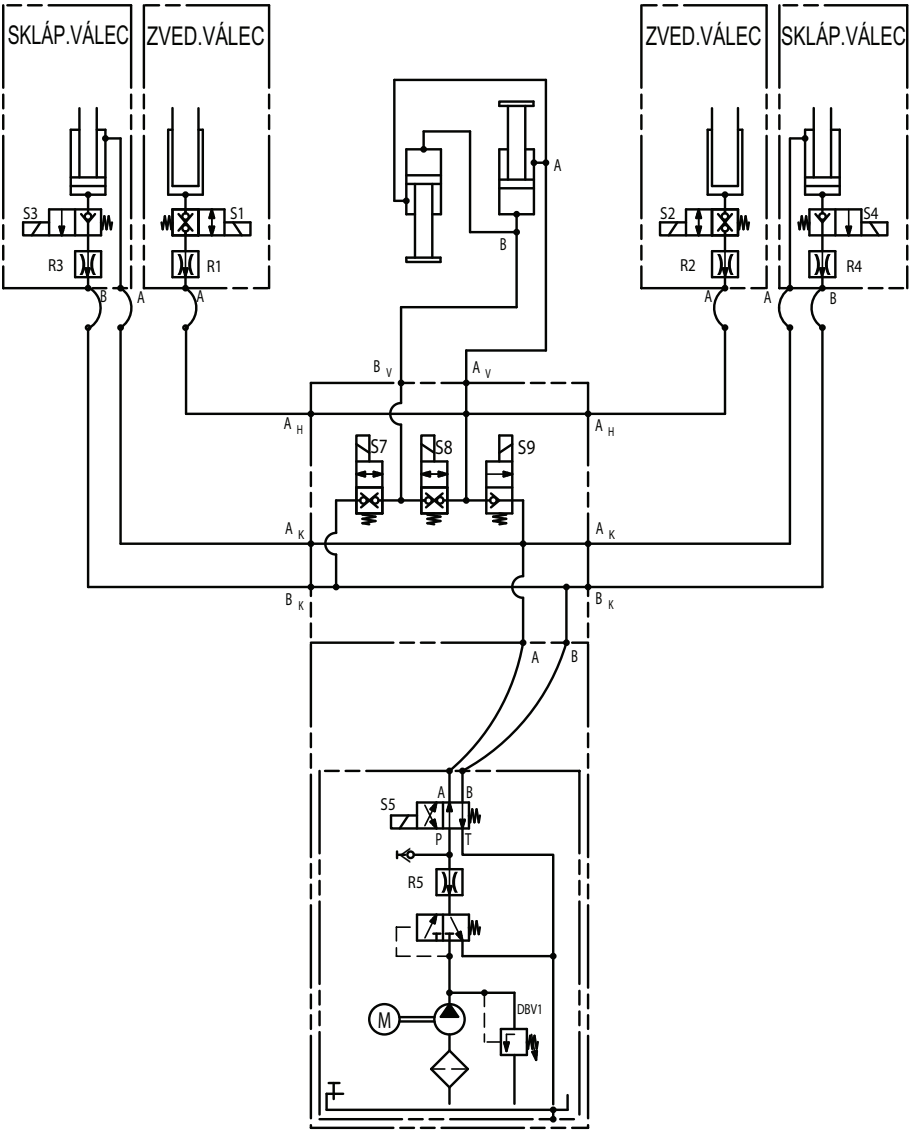

F Zasouvací zvedací plošina MBB R 750 L, R 750 SM, R 1000 LM, R 1500 SK a R 2000 LK

00-538.01-98.01-00/3

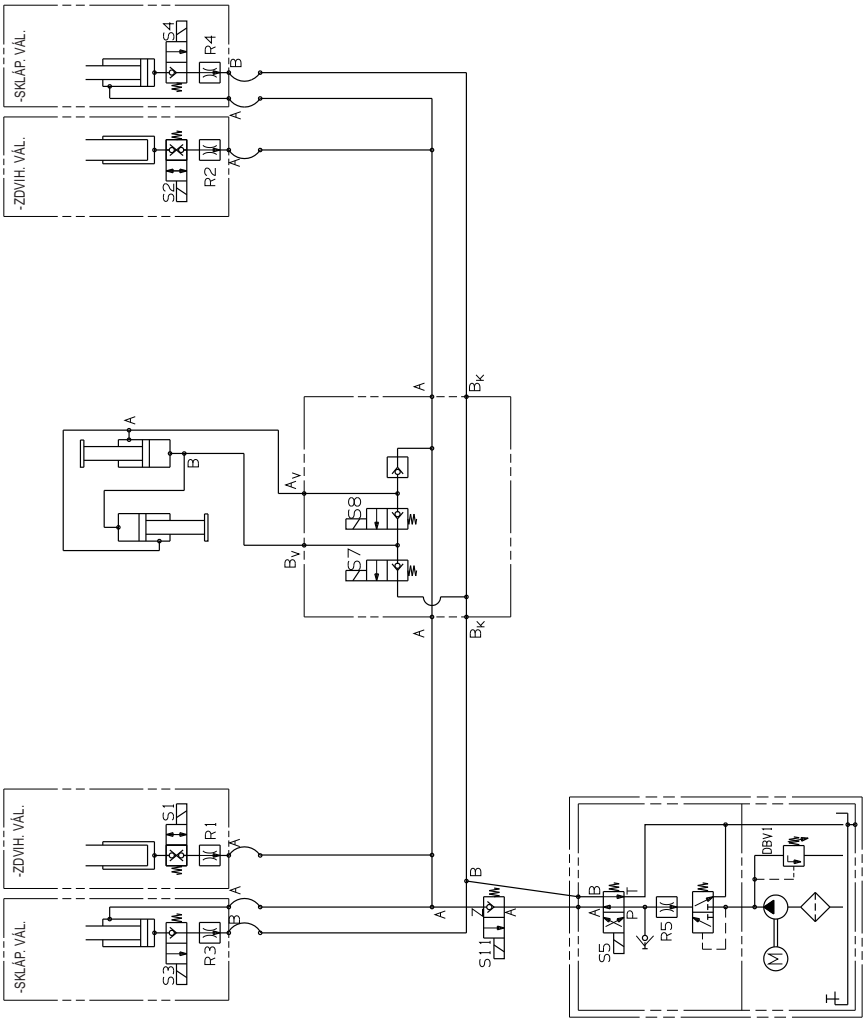

F Zasouvací zvedací plošina MBB R 1500 L FLAT
99-553.98-01.00-00/3

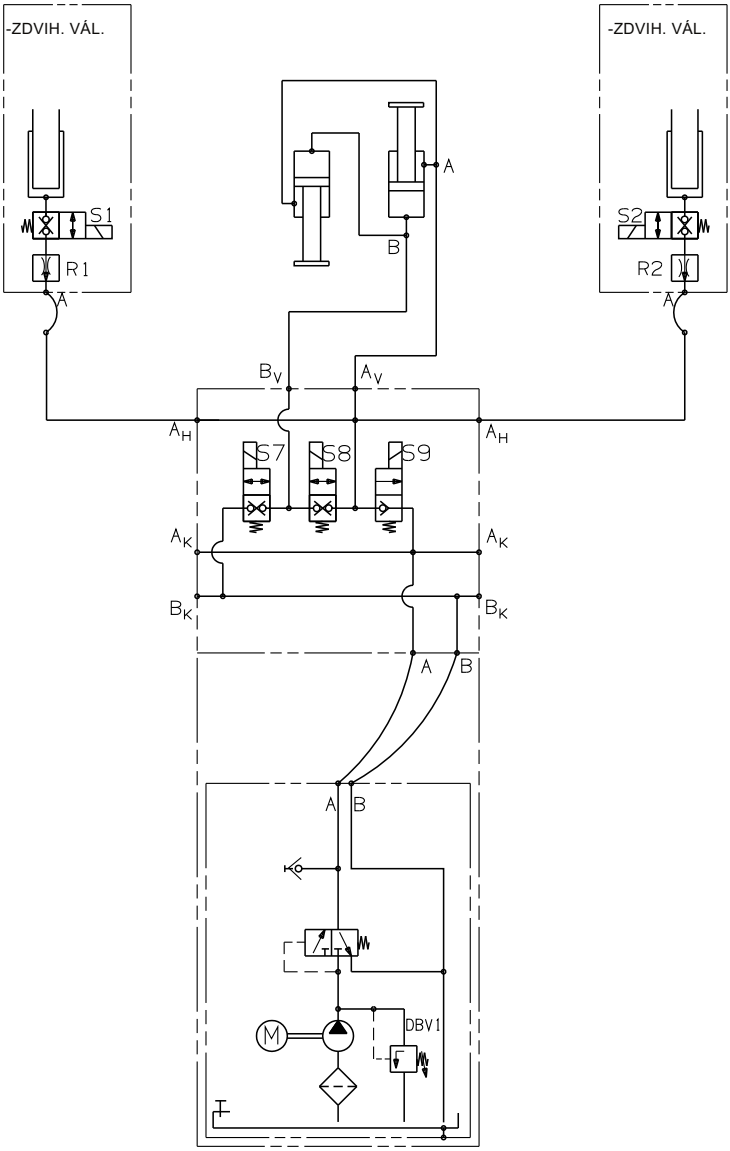

G Zasouvací zvedací plošina MBB R 1500 SH a R 2000 LH

00-514.98-00.00-00

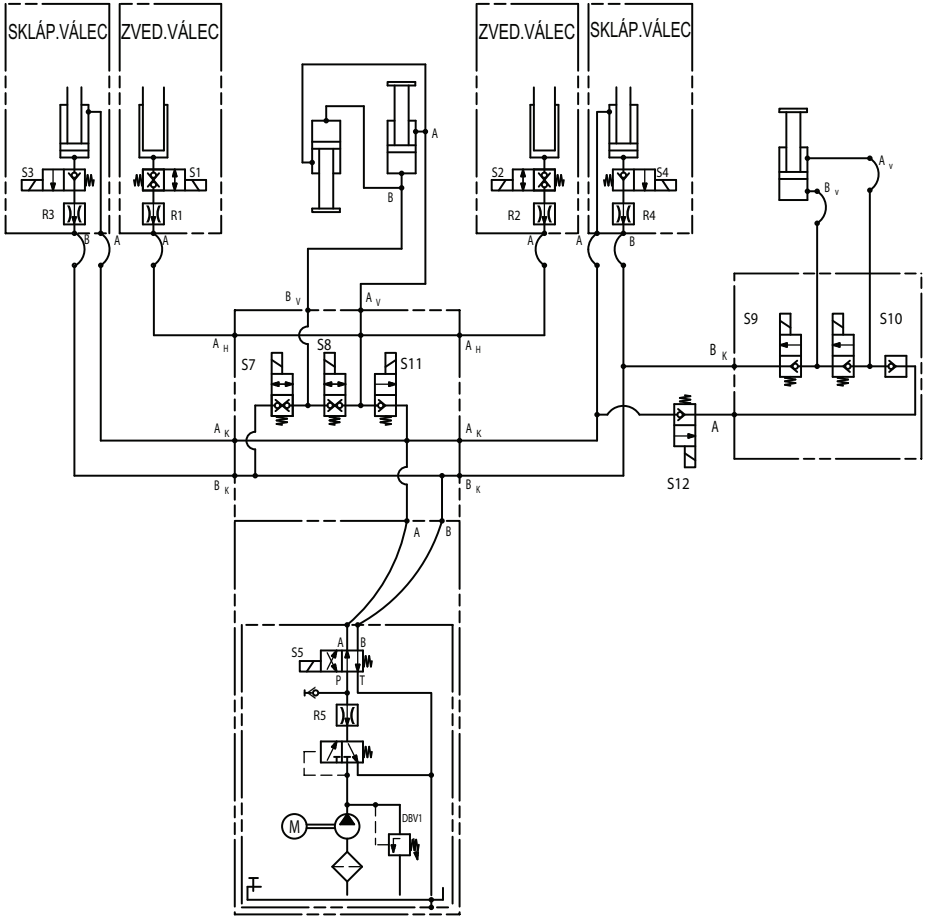

L

Skládací zvedací plošina

93-505.60-08.00-00

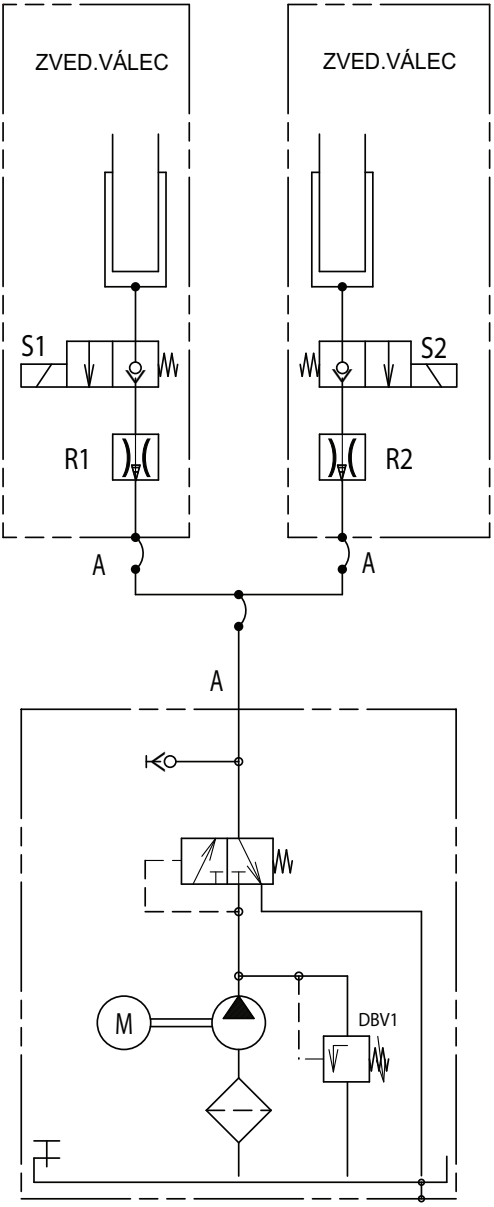

B M **Skládací zvedací plošina**
02-528.60-08.00-00

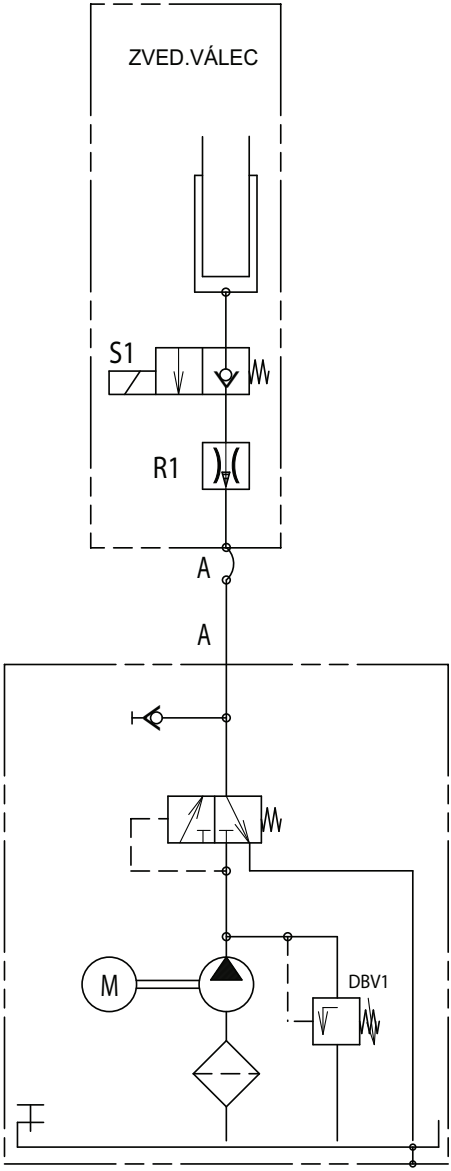

V Vertikální zdviže
09-545.98-00.00-00

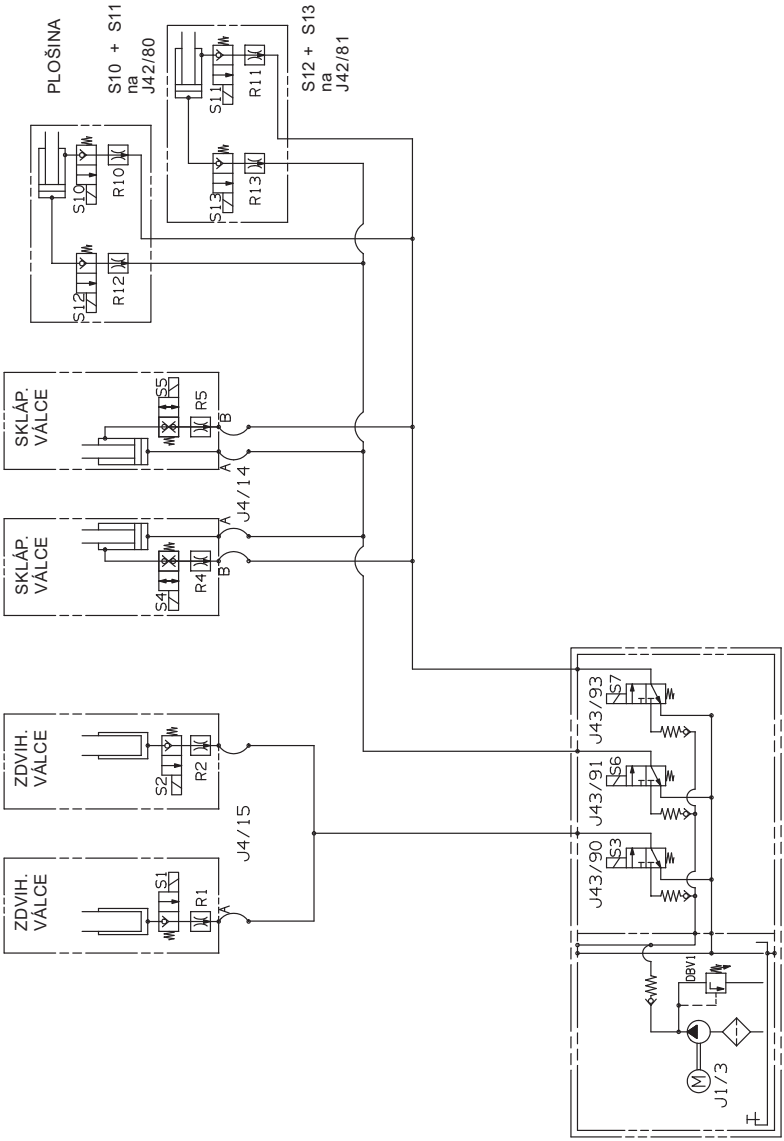

Mazací a provozní prostředky

Doporučený hydraulický olej

- Shell Tellus S2 V 15
  Teplota při používání: -20 °C až 60 °C
- Aero Shell Fluid 41
  Teplota při používání: -54 °C až 90 °C

Zvláštní vybavení „Chlad“

- Aero Shell Fluid 41 a těsnění pro nízké teploty proti zesklovatění těsnicích materiálů
  Teplota při použití: do -54 °C

Ekologické oleje

S přibývajícím ekologickým povědomím se pro hydraulická zařízení vyžadují ekologické, biologicky odbouratelné oleje. Na požádání vám dodáme námi otestovaný olej. Teplota při používání tohoto oleje je -20 °C až 60 °C. Kontaktujte nás prosím.

Při používání jiných olejů může podle okolností dojít k poškození válců a nepříjemnému hluku.

Doporučení pro výběr mazacího tuku/oleje

Pro mosazná ložiska a pojezdové lišty nenáročné na údržbu:

- Shell Gadus S2 (mazivo pro těžké provozní podmínky)
- Srovnatelný tuk

Pro plastové ložisko:

- Interflon LUBE EP+
- Srovnatelný mazací olej

Dodávané příslušenství

Dodávané příslušenství naleznete v katalogu náhradních dílů své smluvní dílny. V seznamu dílen naleznete adresu nejbližší dílny a další kontaktní informace.

TÜV NORD Mobilität GmbH & Co. KG

Certificate for securing a load with tail lifts
Requirements specification and load prerequisites

8115029156-Z1

1 Tail lifts data / manufacturer

Manufacturer:	PALFINGER Tail Lifts GmbH Fockestraße 53 27777 Ganderkesee
Tail lifts type:	Standard - HLB with 2 tipping and 2 lifting cylinders
Platforms:	Aluminium and steel
Control arm length:	up to 1,100 mm

The tail lifts fulfill the requirements of DIN EN 12642 Code XL.

2 Tail lifts types and equipment data

		Permissible load masses	Proven max. test forces (DIN EN 12642 Annex A)
2.1. Tail Lift load capacity 500 kg to 750 kg - all pitches			
Platform dimensions:	Height: 1,200 - 2,000 mm Width: 1,750 - 2,600 mm Bearing bolt diameter Ø 25 mm		
Control arm length:	600 to 800 mm		
Nominal load:	500 kg to 750 kg		
Platform heights: up to 2,000 mm		**5,000 kg**	**1,500 daN**
2.2. Tail Lift load capacity 500 kg to 1000 kg - support tube ST180 and all pitches			
Platform dimensions:	Height: 1,200 - 2,000 mm Width: 1,750 - 2,600 mm Bearing bolt diameter Ø 25 mm		
Control arm length:	600 to 800 mm		
Nominal load:	500 kg to 1,000 kg		
Platform heights: up to 1,600 mm		**8,000 kg**	**2,400 daN**
Platform heights: up to 1,800 mm		**7,500 kg**	**2,250 daN**
Platform heights: up to 2,000 mm		**7,000 kg**	**2,100 daN**

TÜV NORD Mobilität GmbH & Co. KG
Prüfung Ladungssicherung
Test Load Securing

TÜV NORD Mobilität GmbH & Co. KG

		Permissible load masses	Proven max. test forces (DIN EN 12642 Annex A)
2.3. Tail Lift load capacity 1000 kg to 1500 kg - all pitches			
Platform dimensions:	Height: 1,200 - 2,600 mm Width: 1,750 - 2,600 mm Bearing bolt diameter Ø 28 mm		
Control arm length:	700 to 900 mm		
Nominal load:	1,000 kg to 1,500 kg		
Platform heights: up to 2,000 mm		**12,000 kg**	**3,600 daN**
Platform heights: up to 2,200 mm		**11,000 kg**	**3,300 daN**
Platform heights: up to 2,400 mm		**10,000 kg**	**3,000 daN**
Platform heights: up to 2,600 mm		**9,000 kg**	**2,700 daN**
2.4. Tail Lift load capacity 1500 kg to 2500 kg - all pitches			
Platform dimensions:	Height: 1,200 - 2,800 mm Width: 1,750 - 2,600 mm Bearing bolt diameter Ø 36 mm		
Control arm length:	700 to 1,100 mm		
Nominal load:	1,500 kg to 2,500 kg		
Platform heights: up to 2,000 mm		**16,000 kg**	**4,800 daN**
Platform heights: up to 2,200 mm		**14,500 kg**	**4,350 daN**
Platform heights: up to 2,400 mm		**13,000 kg**	**3,900 daN**
Platform heights: up to 2,600 mm		**11,500 kg**	**3,450 daN**
Platform heights: up to 2,800 mm		**10,000 kg**	**3,000 daN**
2.5. Tail Lift load capacity 2000 kg to 3000 kg - all pitches			
Platform dimensions:	Height: 1,200 - 3,000 mm Width: 1,750 - 2,600 mm Bearing bolt diameter Ø 40 mm		
Control arm length:	800 to 1,100 mm		
Nominal load:	2,000 kg to 3,000 kg		
Platform heights: up to 2,000 mm		**21,000 kg**	**6,300 daN**
Platform heights: up to 2,200 mm		**19,000 kg**	**5,700 daN**
Platform heights: up to 2,400 mm		**17,000 kg**	**5,100 daN**
Platform heights: up to 2,600 mm		**15,000 kg**	**4,500 daN**
Platform heights: up to 2,800 mm		**13,000 kg**	**3,900 daN**
Platform heights: up to 3,000 mm		**11,000 kg**	**3,300 daN**

3 Designations / conditions for loading

- Coefficient of friction $\mu_D \geq 0,3$
- Form fit of cargo in and against as well as transverse to direction of travel
- Cargo in contact to front wall
- Width of cargo min. 2.400 mm
- Distance cargo / rear doors ≤ 150 mm

TÜV NORD Mobilität GmbH & Co. KG

4 Designations for cargo (examples)

- Piece goods, stable in form and tip-resistant
- Palletised goods, stable in form and tip-resistant

5 Summary

When stipulations of par. 2 and 3 are fulfilled, the cargo securing for goods described at par. 4 is assumed by the stability of the tail lifts. Additional load securing methods like lashing down or direct lashing are not necessary.
When the conditions listed before are kept, the tail lifts are able to secure the described cargo items with regard to the requirements of the generally recognised rules of technology - like acceleration values according to EN 12195-1 (Road Traffic), German VDI guideline 2700 ff and the expert reports and certificates based on these generally recognised rules of technology. This confirmation of sufficient securing of the load also takes into account the legal requirements of safety of loads, which are listed in §§ 22 and 23 and also 30 of German StVZO.
For all cases of loading deviating from conditions listed before, additional cargo securing methods according to German VDI guideline 2700 ff are mandatory.

6 Basics

Test Report TÜV NORD Mobilität GmbH & Co. KG No.: LS 0108545

Following EN 12642, the condition of the vehicle body has to be examined and the result to be recorded according to manufacturer's specifications. Relevant national guidelines (e.g. Germany: VDI 2700 or similar / annually inspection by an educated expert) must be observed.

TÜV NORD Mobilität GmbH & Co. KG
IFM - Institut für Fahrzeugtechnik und Mobilität
Schönscheidtstraße 28, DE 45307 Essen
Office Hannover
Specialist group Load Securing
ladungssicherung@tuev-nord.de
+49 511 998 61274

Hannover, 19.09.2017

Martin Keller

PALFINGER Tail Lifts GmbH
By signing this certificate, PALFINGER Tail Lifts GmbH confirms, that the structural stability of the tail lifts delivered to the customer meets the requirements of the test sample certified by TÜV NORD.

27777 Ganderkesee (D), 21.09.2017

(Signature)

Rejstřík

B

Balík plošiny 16
Bezpečnostní zařízení 132
    kontrola 132
Boční ovládací panel 16
Boční ovládací prvek 43

C

Čištění 132

D

Definice pojmů 34
Dva ruční kabelové ovladače 98

E

easy move 64, 68

G

Generátory 166

H

Hlavní spínač 147
Hlavní vypínač baterie 28, 40
Hydraulická opěrná patka 29
Hydraulická schémata 173
Hydraulický agregát 16
Hydraulický olej
    doporučení 187
    ekologické oleje 187
    výměna 142, 146

J

Jednoruční ovládání 42
    easy move 68
    hydraulické vzpěry 54, 56

K

Kapacita baterie 166
Kluzné konzoly v pojezdových kolejnicích 136
Kód tlačítek 28, 40
    programovat 123
Kontrola baterie 133
Kontrola hladiny oleje 139
Kontrola hydraulického zařízení 141
Kontrola matic 141
Kontrola šroubů 141
Kontrola uhlíkových kartáčů 133
Kontroly 148
Kuželová tlaková maznice 135
Kvalifikace personálu 8

L

Ložiska nenáročná na údržbu 142
Ložisko zarážky 135
Ložná hmotnost 167

M

Madlo nástavby 16
Mazání 133
Maziva 187
Mechanická opěrná patka 29
Měsíční údržba 139
Modely zvedacích plošin 13, 16

N

Nádrž hydraulického oleje 143, 144, 146
Náhradní díly 188
Najížděcí lišta 16
Nastavení plošiny do vodorovné polohy 35
Nožní spínač 16, 104

O

Obnovení značek 134
Obouruční ovládání 42
easy move 64
hydraulické vzpěry 48, 50
tlačítka 58
Ochrana proti podjetí 16
Olej 133, 139
olejování 133
Opěrné patky
hydraulické 29, 48
mechanické 29
Ošetřování 129
Otevření plošiny 34
Otočný spínač 43
Ovládací panel 13
Ovládací prvek
boční 42
dva ruční kabelové ovladače 98
nožní spínač 104
radiové dálkové ovládání (standard) 114
ruční kabelový ovladač 106, 108, 111
speciální ovládací prvky 116, 118, 120
Ovládání kabiny řidiče 40

P

Páčkový spínač 43
Pevný díl plošiny 16
Plošina 16
naložit 36
nastavit vodorovně 34, 42
otevřít 34, 35, 42
pohyb 33
rozložit 34, 35, 42
sklon plošiny 34
složit 34, 36, 42
spustit 34, 35, 42
vyložit 36
vyrovnání podlážky 34
vysunout 34, 42
zasunout 34, 36, 42
zavřít 34, 36, 42
zvednout 34, 36
Pojezdové kolejnice 16
Poloha ovládání 134
Poruchy 149
tabulka k odstranění poruch 151, 158, 162
Přednastavení zvedací plošiny 24
Přehled
skládací zvedací plošiny 14, 22
standardní zvedací plošiny 13, 16, 19
vertikálních zdviží 23
zasouvací technika 21
zasouvací zvedací plošiny 14, 20
Přehled modelů 13, 16
Přidržovací tyč plošiny 16
Příslušenství 188
Provozní prostředky 187

R

Radiové dálkové ovládání 114
Roční údržba 142
Rozložení plošiny 34
Rozsah dodávky 12
Rozsah teplot 166
Ruční kabelový ovladač 16, 106, 108, 111

S

Sací filtr 143, 144, 146
Seřízení sklonu plošiny 35
Servisní počítadlo 124
Skládací díl plošiny 16
Sklápěcí válce 16
Sklon plošiny 24, 35
Složení plošiny 34
Snímač sklonu 16
Speciální ovládací prvky 116, 118, 120

Spínač sklonu 16
Spínač v kabině řidiče 27, 39
Spuštění plošiny 34
Šroub k vypouštění oleje 144, 146
Standardní radiové ovládání 114

T

Technické údaje 166
Těžiště ložné hmotnosti 16, 134
Tlačítko 43
Torzní rám 16
Trubka stativu 16

U

Údržba 129
- měsíčně 139
- podle četnosti používání 132
- před spuštěním 132
- roční 142

Upínací spona 146
Uzamykatelný spínač 27, 39

V

Válec pojezdu 16
Ventilový blok 143, 144, 146
Větrací filtr 143, 144, 146
Vodicí kladka 16
Vyhledávání závad 124
Vyrovnání podlážky plošiny 24, 35, 46
Výstražná světla 16
Výstražná zařízení 132
Výstražné upozornění 8
Vysunutí plošiny 34, 35

Z

Zasunutí plošiny 34
Zavření plošiny 34
Zdvihací válce 16
Zvedací plošina 34
- vypnutí 39
- naložit 36
- nastavit vodorovně 34, 42
- otevřít 34, 35, 42
- pohyb 33
- přednastavení 24
- rozložit 34, 35, 42
- sklon plošiny 34
- složit 34, 36, 42
- spustit 34, 35, 42
- vyložit 36
- vyrovnání podlážky 34
- vysunout 34, 35, 42
- zapnutí 27
- zasunout 34, 36, 42
- zavřít 34, 36, 42
- zvednout 34, 36

Zvednutí plošiny 34

PALFINGER Tail Lifts GmbH
Fockestraße 53
D-27777 Ganderkesee/Hoykenkamp
Tel.: +49-4221 8530
Fax: +49-4221 87536
infombb@palfinger.com
www.palfinger.com

PALFINGER Hayons S.A.S
Rue de l'Eglise
F-61310 Silly en Gouffern
Tel.: +33-2 33 12 44 00
Fax: +33-2 33 12 44 01
francembb@palfinger.com
www.palfinger.com

PALFINGER Tail Lifts s.r.o.
Gogolova 18
SK-85101 Bratislava
Tel.: +421-252 636 611
Fax: +421-252 636 612
mbbsk@palfinger.com
www.palfinger.com

PALFINGER Tail Lifts Ltd.
Gate House
Fretherne Road
Welwyn Garden City
UK-Herts AL8 6NS
Tel.: +44-01707 325571
Fax: +44-01707 327752
inforatcliff@palfinger.com
www.palfinger.com