PALFINGER
LIFETIME EXCELLENCE

Manual de instruções

para

Plataformas elevatórias de carga MBB PALFINGER

Padrão

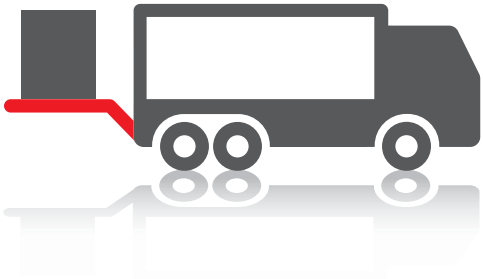

Manual de instruções

para

Plataformas elevatórias de carga MBB PALFINGER

Padrão

07-500.99-04.10-12 24.01.2014

Número do produto: 2033208 A 21641

Índice

1 Sobre o manual de montagem 7

1.1 Abreviaturas utilizadas 7

1.2 Documentação fornecida 7

2 Informações de segurança importantes 9

2.1 Qualificações do pessoal 9

2.2 Advertências neste manual de montagem 10

2.3 Durante a montagem deve ter em atenção 11

3 Ferramentas e meios auxiliares necessários 13

4 Vista de conjunto de modelos e material fornecido.. 14

4.1 Plataforma elevatória de carga padrão 15

4.2 Plataforma elevatória de carga com consolas de solda e agregado de inserção 16

4.3 Plataforma elevatória de carga com consolas roscadas e agregado de inserção 16

4.4 Plataforma elevatória de carga com plataforma e agregado de inversão 17

4.5 Material fornecido 17

5 Preparar a montagem 18

6 Preparar o veículo 20

6.1 Desmontar os componentes avariados do veículo 21

6.2 Estabelecer secções para o mecanismo de elevação (opcional) 22

6.3 Reforçar a travessa traseira (opcional) 22

6.4 Preparar veículos com caixa fechada 23

7 Montar o mecanismo de elevação 24

7.1 Montagem com auxiliares de montagem 24

7.2 Montagem com plataforma instalada 33

8 Estabelecer a ligação eléctrica 37

8.1 Estabelecer a ligação à bateria do veículo 37

8.2 Instalar e ligar a unidade de controlo 39

8.3 Colocar o suporte da consola de comando 39

8.4 Ligar o controlador/controlo remoto (opcional) 40

9 Montar e ligar a plataforma 42

9.1 Iniciar e posicionar a plataforma 42

9.2 Aparafusar a plataforma com o guiador 43

9.3 Aparafusar a plataforma com o primeiro cilindro basculante 44

9.4 Ajustar o cilindro basculante 47

9.5 Aparafusar a plataforma com o segundo cilindro basculante (excepto tipo DUO e 1000 E) 48

9.6 Ligar a ficha para o botão de pé e a Warnfix 48

9.7 Montar o sensor de inclinação 49

10 Ajustar e verificar a plataforma elevatória de carga montada 50

10.1 Ajustar fechar/abrir e botão de inclinação b13 50

10.2 Purgar o cilindro hidráulico 51

10.3 Verificar a posição horizontal no solo 51

10.4 Efectuar o controlo de nível de óleo 52

10.5 Verificar as uniões roscadas 52

10.6 Colocar as bandeiras de advertência, os autocolantes Safety-Point (opcional) e a chapa de características 53

10.7 Efectuar a inspecção de aceitação conforme o livro de inspecções 54

11 Índice remissivo 55

12 Esquemas de ligações hidráulicas 57

1 Sobre o manual de montagem

Este manual de montagem contém informações importantes para uma montagem segura e correcta da plataforma elevatória de carga **MBB PALFINGER**.

▶ Leia o manual de montagem na íntegra, sobretudo o capítulo "Informações de segurança importantes" Página 9, antes de montar a plataforma elevatória de carga.

▶ Tenha em atenção os regulamentos legislativos gerais em vigor e outros regulamentos vinculativos da legislação europeia ou nacional, bem como as normas relativas à prevenção de acidentes no que diz respeito ao manuseamento de substâncias perigosas e protecção do meio ambiente, em vigor no seu país.

1.1 Abreviaturas utilizadas

De seguida encontra uma vista de conjunto das abreviaturas e dos símbolos utilizados neste manual de montagem.

Abreviatura/ Símbolo	Significado
VEHH	Associação de fabricantes de plataformas elevatórias activos na Europa (associação registada).
RTSP	Regulamentos relativos ao transporte de substâncias perigosas

1.2 Documentação fornecida

A par deste manual de montagem recebe outros documentos relativos à plataforma elevatória de carga **MBB PALFINGER**. Os mesmos são parte constituinte deste manual de montagem e devem ser tidos em atenção.

▶ Tenha em atenção toda a documentação fornecida relativa à sua plataforma elevatória de carga **MBB PALFINGER**.

▶ Para além disso também tenha em atenção o manual de instruções da plataforma elevatória de carga **MBB PALFINGER**, bem como a documentação do fabricante do veículo.

Junto com o manual de montagem para a plataforma elevatória de carga **MBB PALFINGER** são fornecidos os seguintes documentos:

- Manual de instruções
- Livro de inspecções

- Manual de montagem (sumário)
- Certificado da unidade de protecção inferior
- Placa de certificação grande e pequena
- Autocolante VEHH
- Resumo do manual de instruções
- Chapa de características
- Inspecção da montagem (desenho de montagem)
- Desenho geral de montagem

2 Informações de segurança importantes

A plataforma elevatória de carga **MBB PALFINGER** foi construída de acordo com o estado tecnológico actual e as normas de segurança reconhecidas. No entanto, poderão ocorrer ferimentos e danos materiais se as seguintes indicações de segurança gerais e as advertências antes das instruções do presente manual de montagem não forem observadas.

- ▶ Leia o manual de montagem atentamente e na íntegra, antes de montar a plataforma elevatória de carga **MBB PALFINGER**.
- ▶ Guarde este manual de montagem de forma que este permaneça em estado legível. Certifique-se de que este está acessível a qualquer momento para todos os instaladores.
- ▶ Apenas transmita a plataforma elevatória de carga **MBB PALFINGER** a terceiros juntamente com este manual de montagem e a documentação fornecida em anexo.

2.1 Qualificações do pessoal

A montagem e a colocação em funcionamento da plataforma elevatória de carga **MBB PALFINGER** exigem conhecimentos técnicos mecânicos, eléctricos, hidráulicos e pneumáticos básicos, assim como conhecimentos dos termos técnicos relacionados. Por isso, para garantir a segurança de funcionamento, essas tarefas apenas podem ser executadas por um técnico formado, treinado, instruído em termos técnicos e de segurança e autorizado ou por uma pessoa instruída sob direcção de um técnico especializado.

Um técnico especializado é aquele que devido à sua formação técnica, aos seus conhecimentos e experiência, assim como aos conhecimentos das disposições relevantes que avaliam os trabalhos que lhe foram atribuídos, reconhece possíveis perigos e tem a capacidade de tomar medidas de segurança adequadas. Um técnico especializado tem de cumprir as regras técnicas específicas relevantes.

2.2 Advertências neste manual de montagem

Neste manual de montagem, as advertências encontram-se antes de qualquer instrução que coloque em riscos pessoas e bens.

As advertências são compostas do seguinte modo:

⚠ TERMO
Descrição do tipo e origem do perigo Descrição das consequências em caso de inobservância ▶ Descrição das medidas de prevenção do perigo

O **triângulo de sinalização** adverte para o perigo de morte e de ferimentos.

O **termo** indica a gravidade do perigo.

O parágrafo **"Tipo e fonte do perigo"** descreve o tipo e a fonte do perigo.

O parágrafo **"Consequência"** descreve possíveis consequências em caso de inobservância da advertência.

Os parágrafos **"Prevenção do perigo"** indicam como se pode evitar o perigo. Essas medidas relativas à prevenção do perigo devem ser cumpridas impreterivelmente!

Os termos têm o seguinte significado:

Termo	Emprego
⚠ **PERIGO!**	Indica um perigo que com toda a certeza irá conduzir à morte ou a ferimentos graves, caso não evite o perigo.
⚠ **ADVERTÊNCIA!**	Indica um perigo que pode conduzir à morte ou a ferimentos graves, caso não evite o perigo.
⚠ **CUIDADO!**	Indica um perigo que pode conduzir a ferimentos ligeiros a moderados, caso não evite o perigo.
ATENÇÃO!	Indica possíveis danos materiais. O meio ambiente, valores materiais ou a própria plataforma elevatória de carga **MBB PALFINGER** podem sofrer danos, caso não evite este perigo.
INDICAÇÃO	Caso não tenha em atenção esta informação, isso pode conduzir deterioração no decurso da montagem.

2.3 Durante a montagem deve ter em atenção

2.3.1 Indicações gerais

- Tenha em atenção o manual de montagem, especialmente as indicações de segurança.
- Alterações construtivas apenas podem ser efectuadas por oficinas autorizadas da **MBB PALFINGER**. Pode encontrar no índice de oficinas a oficina autorizada mais próxima, bem como outros dados de contacto.
- Durante a montagem utilize exclusivamente peças originais da **MBB PALFINGER**.
- Tenha em atenção todos os regulamentos de prevenção de acidentes aplicáveis.
- Tenha em atenção as directivas de montagem do fabricante do veículo.
- Tenha em atenção o respectivo desenho geral de montagem da **MBB PALFINGER** em vigor.
- Tenha em atenção a respectiva inspecção de montagem (desenhode montagem) da **MBB PALFINGER**.
- Certifique-se de que os trabalhos de solda apenas são efectuados por pessoal certificado. Nesse processo tenha em atenção as especificações do fabricante do veículo, assim como as normas e prescrições em vigor para a solda.

2.3.2 Antes da montagem

- Antes da montagem leia também as indicações de segurança no manual de instruções, especialmente o capítulo "Manutenção e conservação".
- Tenha em atenção as instruções de montagem do fabricante do veículo.
- Para a montagem posicione o veículo sobre uma base plana e com capacidade de suporte e alinhe-o na horizontal.
- Em caso de veículos com suspensão pneumática desligue a mesma.
- Antes da montagem remova sempre os bornes da bateria e a ficha ABS.

2.3.3 Durante a montagem

- Durante a ligação de peças hidráulicas certifique-se de que as ligações estão limpas e de que não pode penetrar qualquer sujidade no circuito hidráulico.
- Certifique-se de que a plataforma elevatória de carga **MBB PALFINGER** e as suas peças móveis não danificam a suspensão, o sistema de travagem, as tubagens do óleo, as tubagens pneumáticas e a cablagem do veículo.
- Não aplique qualquer sobrepressão nas funções Elevar/Baixar, Abrir/Fechar, Recolher ou Estender, antes da montagem estar completamente concluída.

2.3.4 Na primeira colocação em funcionamento

- Na primeira colocação em funcionamento da plataforma elevatória de carga da **MBB PALFINGER** verifique, se existem e se funcionam todos os dispositivos de segurança e alarme.
  - Bandeiras de advertência
  - Luzes de advertência
  - Bloqueio contra o deslize
- Antes da cada colocação em funcionamento lubrifique todos os mancais e pernos.

3 Ferramentas e meios auxiliares necessários

Para a montagem da sua plataforma elevatória de carga **MBB PALFINGER** necessita das seguintes ferramentas e meios auxiliares:

Ferramentas
Chave de bocas SW in mm: 6, 8, 10, 13, 32, 36, 41, 46, 50, 60, 65, 70
Encaixes para chave de luneta até SW 24
Chave dinamométrica 25 até 300 Nm
Chave de luneta de sextavado interior 4, 6
4x Torno de apertar
Ponteiro de centragem
Berbequim manual
2-Berbequim manual
Broca helicoidal até 14 mm de diâmetro
Ferramenta de engaste para terminais de cabo (16 mm^2, 25 mm^2, 35 mm^2)
Ferramenta de isolamento
Alicate de corte diagonal
Chave de fendas TORX
Martelo de borracha
Chave de estrela SW em mm: 46, 50, 60, 65
Alicate de bicos para anéis exteriores A2
Meios auxiliares
Auxiliar de montagem (dispositivo de montagem)
Ângulo do batente
Pino de marcação
Fita métrica
Macaco
Ventilador de ar quente
1 Conjunto de punção
Massa lubrificante para terminal de bateria
Massa lubrificante para os pernos do mancal
Pistola de lubrificação

4 Vista de conjunto de modelos e material fornecido

De seguida obtém uma vista de conjunto de modelos de plataformas elevatórias de carga **MBB PALFINGER** na versão padrão.

▶ Tenha também em atenção as novas designações de modelo, válidas a partir de 2014, na **coluna da direita** da vista geral.

Estão disponíveis os seguintes modelos:

350 K – 3000 K	MBB C 1000 S – C 3000 S
1250 KL – 2000 KL	MBB C 1250 LD – C 2500 L
1500 KS – 2000 KS	MBB C 1500 SZ – C 2000 LZ
1500 KK – 2500 KK	MBB C 1500 SK – C 2500 SK
500 KB – 750 KB	
500 KSP – 750 KSP	
500 K1TL/R – 1000 K1TL/R 500 K2TL/R – 1000 K2TL/R	MBB C 750 SPLD/SPRD – C 1000 SPL/SPR
500 KRM	
500 duo – 750 duo	
750 Athlet quattro – 1000 Athlet quattro	MBB C 750 LD – C 1000 L
750 rentfix – 1500 rentfix	MBB C 1000 ML – C 1500 ML
750 ML Pro – 1500 ML Pro	MBB C 1000 ML PRO – C 1500 ML PRO
750 M/MA 750 MSP	MBB C 750 S
500 neo – 750 neo	MBB C 500 LD – C 750 L
750 M1TL/R	MBB C 750 SPL/SPR
2000 PTG	MBB C 2000 LX
500 GBL	MBB C 500 LG

Os seguintes desenhos de vista de conjunto mostram-lhe a estrutura da plataforma elevatória de carga **MBB PALFINGER** e os módulos individuais.

4.1 Plataforma elevatória de carga padrão

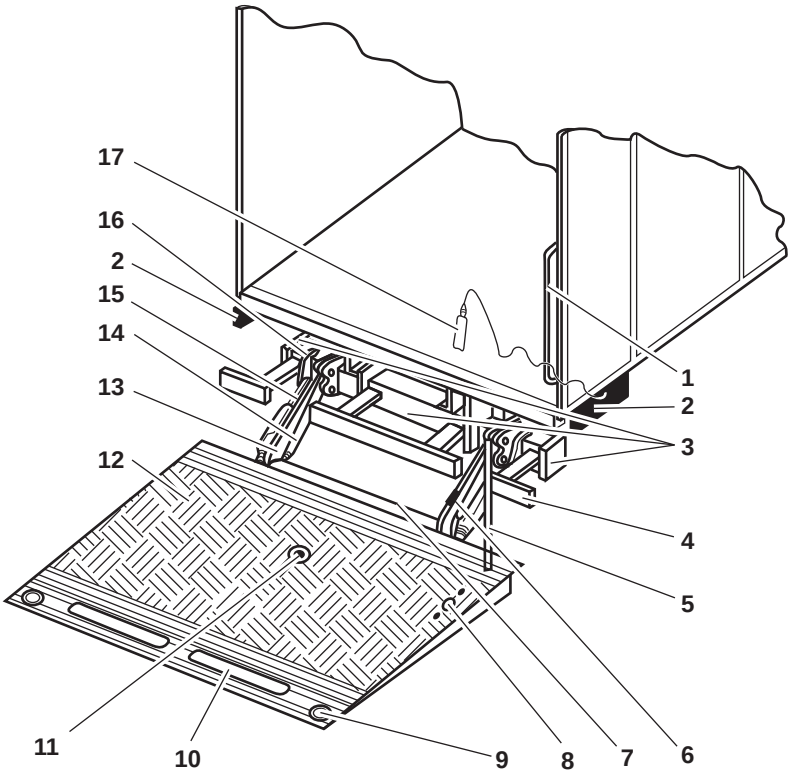

1 Estrutura da pega (não incluída no material fornecido)

2 Consola de comando lateral (opcional)

3 Agregado hidráulico e comando

4 Protecção inferior

5 Haste de fixação da plataforma (não incluída no material fornecido)

6 Botão de inclinação b13, sensor de inclinação b15

7 Botão de inclinação b16, sensor de inclinação b15

8 Botão de pé (opcional)

9 Luzes de advertência (opcionais)

10 Calha (bloqueio contra o deslize, opcional)

11 Centro de gravidade da carga útil

12 Plataforma

13 Quadro de torção

14 Cilindro de elevação

15 Cilindro basculante

16 Tubo de suporte

17 Controlador (opcional)

4.2 Plataforma elevatória de carga com consolas de solda e agregado de inserção

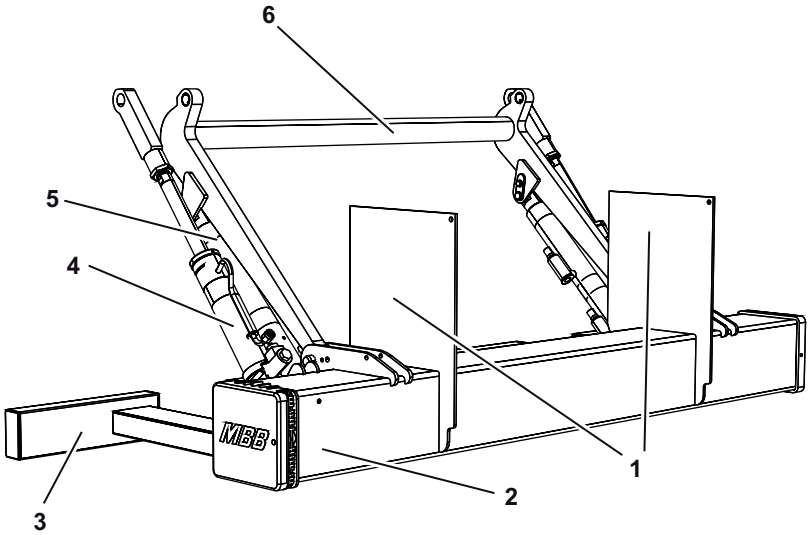

1 Chapas da consola soldadas
2 Agregado hidráulico
3 Protecção inferior
4 Cilindro basculante
5 Cilindro de elevação
6 Dispositivo de elevação

4.3 Plataforma elevatória de carga com consolas roscadas e agregado de inserção

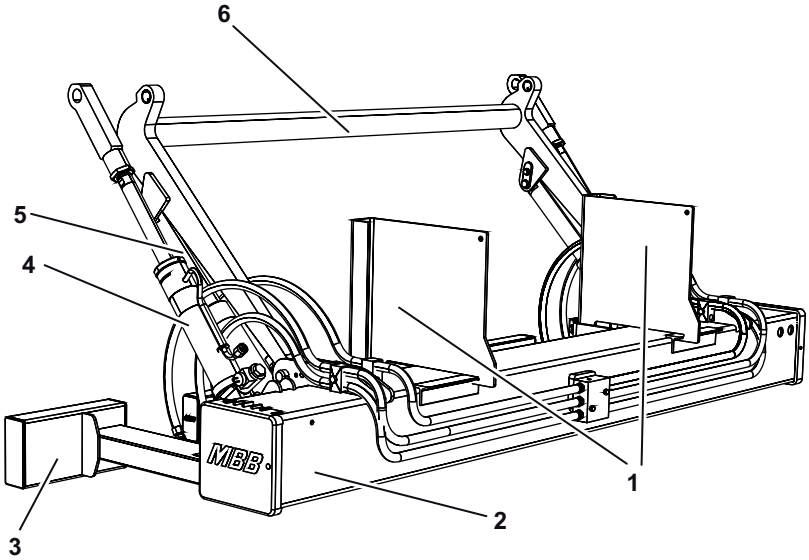

1 Chapas da consola aparafusadas
2 Agregado hidráulico
3 Protecção inferior
4 Cilindro basculante
5 Cilindro de elevação
6 Dispositivo de elevação

4.4 Plataforma elevatória de carga com plataforma e agregado de inversão

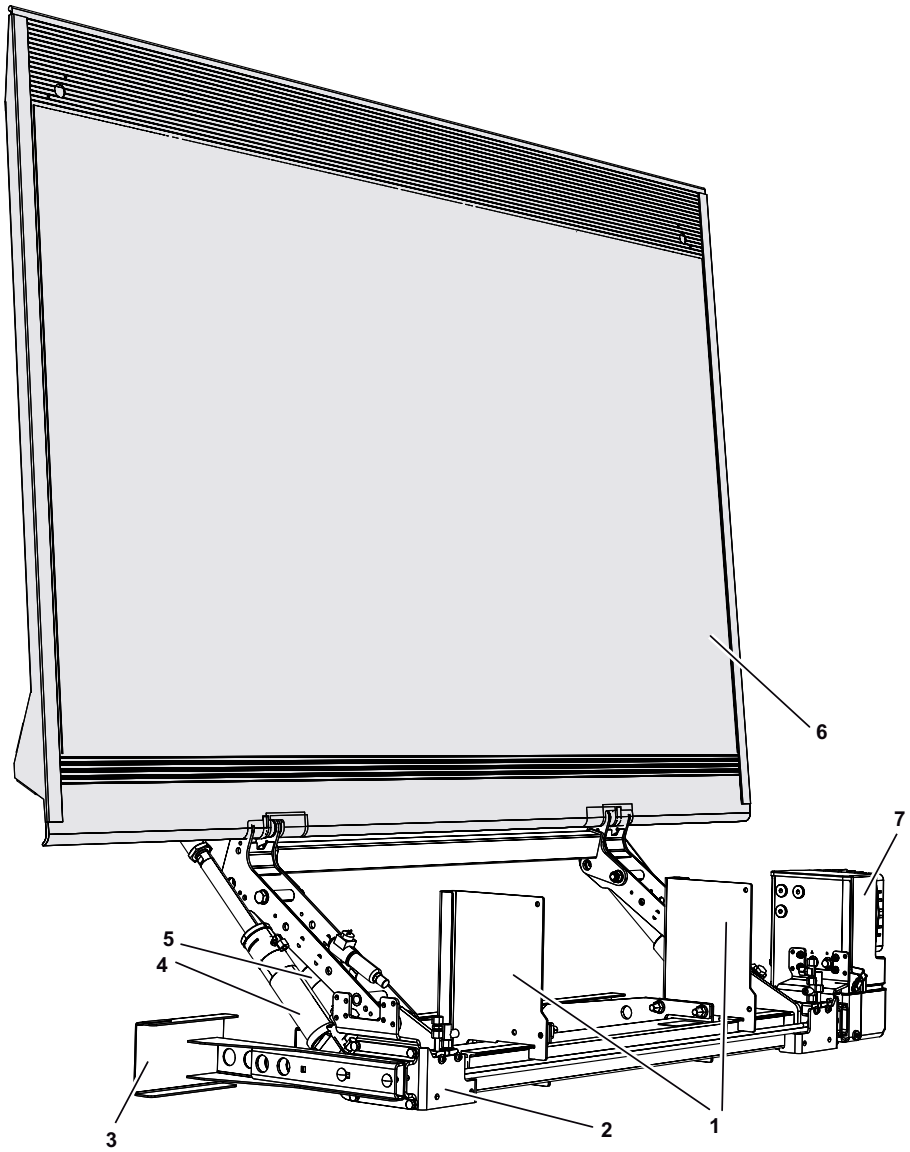

1 Chapas da consola aparafusadas
2 Agregado hidráulico
3 Protecção inferior
4 Cilindro basculante
5 Cilindro de elevação
6 Plataforma
7 Agregado de inversão

4.5 Material fornecido

O material fornecido da sua plataforma elevatória de carga **MBB PALFINGER** baseia-se no modelo que encomendou, bem como, se necessário, na versão especial acordada.

5 Preparar a montagem

Neste capítulo encontra informações básicas que deve ter em atenção durante a montagem da sua plataforma elevatória de carga **MBB PALFINGER**. Estas informações referem-se a todos os modelos de plataformas elevatórias de carga **MBB PALFINGER** na versão "Padrão".

▶ Em primeiro leia o manual de instruções e de seguida siga passo a passo.

▶ Também tenha em atenção o manual de instruções da sua plataforma elevatória de carga **MBB PALFINGER**, especialmente as indicações de segurança.

▶ Efectue todos os trabalhos de preparação de forma correcta e com cuidado.

▶ Em caso de dúvidas ou questões contacte a sua representação **MBB PALFINGER**, antes de prosseguir com o seu trabalho.

⚠ CUIDADO

Danos do veículo e da plataforma elevatória de carga devido a montagem incorrecta!

O veículo e a plataforma elevatória de carga podem ser danificados, caso monte a plataforma elevatória de carga de forma incorrecta.

▶ Tenha impreterivelmente em atenção as instruções de montagem do fabricante do veículo e cumpra-as.

▶ Tenha especialmente em atenção a carga nominal máxima permitida e a distância entre cargas da plataforma elevatória de carga.

▶ Antes do início da montagem verifique os seguintes pontos.

- A entrega da plataforma elevatória de carga **MBB PALFINGER** está de acordo com a sua encomenda e todas as peças necessárias à montagem foram fornecidas de forma correcta?
- Inclui o desenho geral de montagem e a inspecção da montagem (desenho da montagem) de acordo com o tipo de plataforma elevatória de carga **MBB PALFINGER** encomendado?
- O veículo é adequado à montagem da plataforma elevatória de carga **MBB PALFINGER**? As medidas do veículo estão em conformidade com as medidas da plataforma elevatória de carga **MBB PALFINGER**?
- A tensão de serviço da bateria do veículo está em conformidade com a tensão eléctrica da plataforma elevatória de carga **MBB PALFINGER**?
- A capacidade da bateria do veículo é suficiente para a plataforma elevatória de carga **MBB PALFINGER**?

São necessárias as seguintes capacidades:

Capacidade máxima	12 V	24 V
500 - 1000 kg	143 Ah	105 Ah
1500 - 3000 kg	180 Ah	180 Ah

- Existem todas as ferramentas e meios auxiliares? São necessárias outras ferramentas especiais?
- Devem ser estabelecidas secções para o mecanismo de elevação?
- Deve ser montada uma vedação em caso de veículos com caixa fechada sem portas? Em caso afirmativo, têm de colocar a plataforma à distância.
- Está previsto um funcionamento de reboque? Em caso afirmativo, deve existir espaço livre suficiente para o acoplamento do reboque e deve ser verificada a acessibilidade dos cabos de tracção.
- Foi considerada a necessidade de espaço para uma pega optimizada (25 mm de espaço em volta dos dedos entre a plataforma e a pega)?

Quando a verificação destes pontos estiver concluída, pode iniciar a montagem da sua plataforma elevatória de carga **MBB PALFINGER**. A montagem é composta por vários passos de trabalho que estão descritos pormenorizadamente nas páginas seguintes. Incluem-se:

- Preparar o veículo ou o chassi (ver capítulo 6 na Página 20),
- Montar o mecanismo de elevação (ver capítulo 7 na Página 24),
- Estabelecer a ligação eléctrica (ver capítulo 8 na Página 37),
- Montar e ligara plataforma (ver capítulo 9 na Página 42),
- Ajustar e verificar a plataforma elevatória de carga (ver capítulo 10 na Página 50).

6 Preparar o veículo

Antes de poder montar a plataforma elevatória de carga **MBB PALFINGER** no seu veículo, deve preparar o mesmo de forma adequada. Os passos concretos para isso variam conforme o fim de utilização e dependem do seu tipo de veículo.

Parâmetros técnicos

Pode consultar os parâmetros técnicos mais importantes no desenho geral de montagem e dessa forma determinar previamente a extensão dos trabalhos, necessários para a preparação do veículo. Incluem-se:

- a altura de montagem
- a inclinação necessária
- a posição da plataforma e do mecanismo de elevação debaixo do veículo
- a fixação dos auxiliares de montagem
- o espaço necessário do mecanismo de elevação luzes traseiras a deslocar eventualmente
- a espessura da travessa do veículo e, se necessário, das secções necessárias no quadro traseiro inferior

Para preparar o veículo para a montagem da plataforma elevatória de carga da **MBB PALFINGER** são necessários os seguintes passos de trabalho:

- desmontar os componentes avariados do veículo (ver capítulo 6.1 na Página 21)
- se necessário, estabelecer as secções para o mecanismo de elevação e reforçar (ver capítulo 6.2 na Página 22)
- se necessário, reforçar a travessa traseira (ver capítulo 6.3 na Página 22)

Veículos com caixa fechada

Em caso de veículos com cabine ou caixa fechada (com ou sem portas) podem ser necessários passos de trabalho adicionais (ver capítulo 6.4 na Página 23). Incluem-se:

- montar o perfil de ligação disponível do lado do veículo
- Preparar e montar os perfis de ligação em ponte/as peças distanciadoras
- montar o sistema de vedação de encomenda opcional

6.1 Desmontar os componentes avariados do veículo

ATENÇÃO

Danos e perda de componentes

Caso não armazene os componentes desmontados de forma segura e em local seco, estes podem ficar danificados ou perder-se.

▶ Desmonte os componentes avariados do veículo com cuidado.

▶ Armazene os componentes desmontados em local seco e de forma segura.

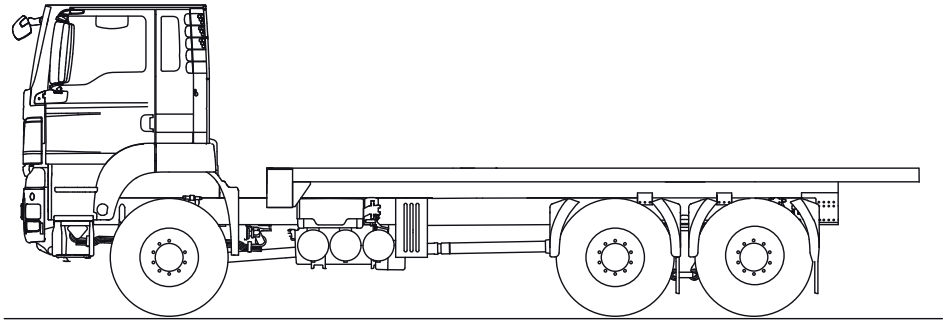

▶ Desmonte todos os componentes avariados do veículo. Incluem-se:

- Faróis traseiros,
- Luzes traseiras do veículo,
- Chapa de matrícula,
- Suporte da roda suplente,
- Suporte de paletes,
- Peças do escape do veículo.

▶ Armazene as peças desmontadas em local seco e de forma segura.

Componentes que não são compatíveis com a plataforma elevatória de carga **MBB PALFINGER**, não podem voltar a ser montados.

▶ Dirija-se ao fabricante do veículo para encontrar soluções de substituição para componentes não compatíveis.

6.2 Estabelecer secções para o mecanismo de elevação (opcional)

Na maioria dos caso de aplicação não necessita de secções especiais para o mecanismo de elevação. Mesmo que ainda seja necessário estabelecer secções para o mecanismo de elevação, pode consultar as medidas para as secções do desenho geral de montagem ou da inspecção de montagem (desenho de montagem) da **MBB PALFINGER**.

- ▶ Transfira as medidas das secções para o mecanismo de elevação do desenho de montagem para o quadro do veículo.
- ▶ Estabeleça as secções conforme o desenho de montagem e reforce-as.
- ▶ Sele os pontos polidos da carroçaria com tinta de protecção contra ferrugem e envernize de novo. Tenha em atenção as instruções do fabricante do veículo.

6.3 Reforçar a travessa traseira (opcional)

A travessa traseira do veículo deve estar concebida para o respectivo tipo de plataforma elevatória de carga **MBB PALFINGER** encomendado. A travessa traseira do seu veículo deveria suportar o dobro da capacidade de carga da sua plataforma elevatória de carga **MBB PALFINGER** (por ex. em caso de uma plataforma elevatória 1000K aprox. 2000 kg). Caso a capacidade de carga da travessa traseira para a sua plataforma elevatória de carga **MBB PALFINGER** encomendada não seja suficiente, deve reforçá-la.

6.4 Preparar veículos com caixa fechada

Montar o sistema de vedação

Em caso de veículos com caixa fechada pode encomendar e montar previamente um sistema de vedação na **MBB PALFINGER**. A montagem do sistema de vedação efectua-se com base no respectivo manual de instruções fornecido juntamente.

Caixa fechada com portas

Para evitar danos nas portas da caixa fechada, deve colocar peças distanciadoras e um perfil de ligação em ponte. Deve afixar a plataforma com o perfil de ligação em ponte com as portas abertas na extremidade da estrutura.

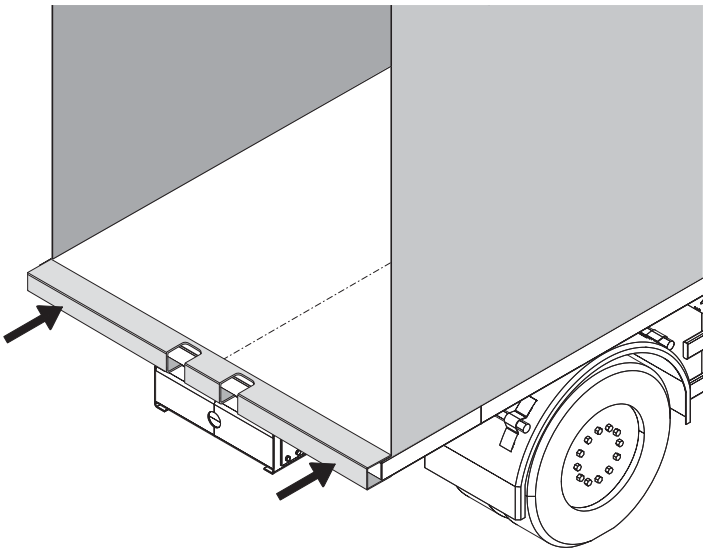

- ▶ Prepare as peças distanciadoras para a área do mecanismo de elevação (caso necessário).
- ▶ Fixe as peças distanciadoras na porta.
- ▶ Estabeleça um perfil de ligação em ponte (por ex. um tubo rectangular de cantos arredondados 60x40x3).
- ▶ Aplique o perfil de ligação em ponte a toda a largura da superfície de carregamento.

7 Montar o mecanismo de elevação

Tem duas possibilidades diferentes para montar o mecanismo de elevação:

- Montagem com auxiliares de montagem (ver capítulo 7.1 na Página 24)
- Montagem com a plataforma instalada (ver capítulo 7.2 na Página 33)

7.1 Montagem com auxiliares de montagem

A pedido pode obter auxiliar de montagem especiais para a montagem do mecanismo de elevação da sua plataforma elevatória de carga **MBB PALFINGER**. Esses auxiliares de montagem apoiam-no na montagem da mecanismo de elevação. Durante a montagem com auxiliares de montagem são necessários os seguintes passos de trabalho:

- Posicionar e fixar os auxiliares de montagem no quadro do veículo (ver capítulo 7.1.1 na Página 24)
- Posicionar o mecanismo de elevação debaixo do veículo (ver capítulo 7.1.2 na Página 25)
- Aparafusar o mecanismo de elevação com os auxiliares de montagem (ver capítulo 7.1.3 na Página 26)
- Posicionar o tubo de suporte (ver capítulo 7.1.4 na Página 27)
- Fixar o mecanismo de elevação com as chapas da consola no quadro do veículo (ver capítulo 7.1.5 na Página 27)
- Montar o agregado (ver capítulo 7.1.6 na Página 32)
- Remover os auxiliares de montagem (ver capítulo 7.1.7 na Página 32)

7.1.1 Posicionar e fixar os auxiliares de montagem no quadro do veículo

⚠ CUIDADO

Perigo de queda!

Caso posicione ou fixe os auxiliares de montagem de forma incorrecta, o mecanismo de elevação pode cair e provocar ferimentos ou danos materiais.

▶ Certifique-se de que os auxiliares de montagem estão posicionados e fixos de forma correcta.

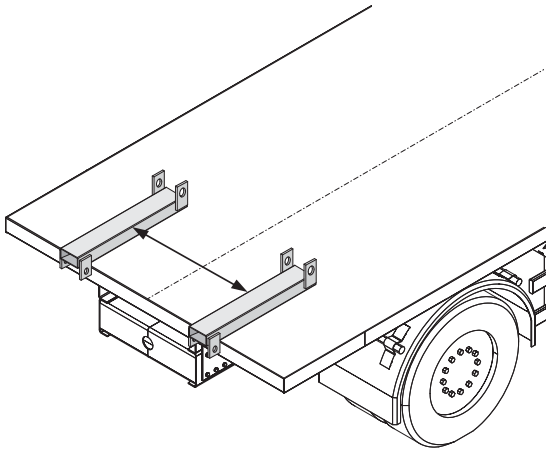

- ▶ Coloque os auxiliares de montagem na superfície de carregamento.
- ▶ Alinhe os auxiliares de montagem na superfície de carregamento. Para isso utilize as indicações de medida do desenho de montagem geral.
- ▶ Fixe os auxiliares de montagem de forma segura ao quadro do veículo, por ex. com tornos de apertar.

7.1.2 Posicionar o mecanismo de elevação debaixo do veículo

- ▶ Eleve o mecanismo de elevação com um mecanismo elevatório adequado, por ex. com um empilhador ou um macaco.
- ▶ Posicione o mecanismo de elevação com cuidado debaixo do veículo.
- ▶ Solte os cabos e mangueiras e guie-os através das aberturas previstas no quadro do veículo.
- ▶ Eleve o mecanismo de elevação com cuidado e conduza-o para a posição de montagem.
- ▶ Mantenha a posição de montagem com o mecanismo elevatório até o mecanismo de elevação estar definitivamente fixo ao quadro do veículo.

7.1.3 Aparafusar o mecanismo de elevação com os auxiliares de montagem

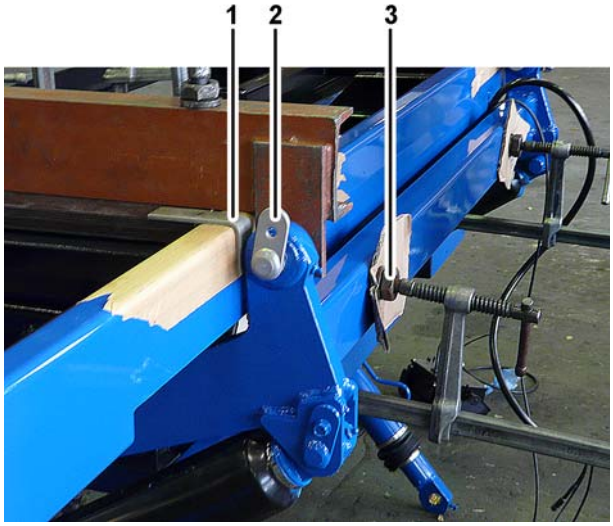

- ▶ Verifique se o mecanismo de elevação se encontra na sua posição de montagem definitiva.
- ▶ Por ex., em caso de um sistema de vedação. coloque peças distanciadoras (**1**), para garantir a distância correcta entre o guiador e o quadro do veículo.
- ▶ Fixe o mecanismo de elevação ao quadro do veículo, se necessário, com tornos de apertar (**3**).
- ▶ Disponha os cabos e mangueiras debaixo do quadro do veículo.
- ▶ Aparafuse o mecanismo de elevação com o auxiliar de montagem (**2**) e verifique o alinhamento relativamente à estrutura do veículo. O guiador deve ficar apoiado em ambos os lados da travessa traseira.

7.1.4 Posicionar o tubo de suporte

▶ Posicione o tubo de suporte em altura, de acordo com o desenho geral de montagem. Tenha em atenção uma possível liberdade de solo extensa e o acesso a todos os componentes.

▶ Coloque o tubo de suporte na horizontal de modo que o canto superior fique paralelo relativamente à estrutura do veículo.

▶ Fixe a posição do tubo de suporte com tornos de apertar.

7.1.5 Fixar o mecanismo de elevação com as chapas da consola ao quadro do veículo

A montagem do mecanismo de elevação no quadro do veículo está dependente do tipo de chapas da consola utilizado. Pode encomendar as seguintes chapas da consola na **MBB PALFINGER**:

- Consolas de solda
- Consolas roscadas

A sequência de montagem diferencia-se conforme o tipo de chapas da consola utilizadas.

As chapas da consola já estão colocadas previamente pela **MBB PALFINGER** no mecanismo de elevação. As distâncias entre as consolas são comunicadas ao cliente pela **MBB PALFINGER** e já não podem ser alteradas. O mecanismo de elevação é montado com as consolas no quadro do veículo.

Em primeiro lugar as consolas roscadas são ajustadas à medida do quadro e fixas. De seguida são montadas juntamente com o mecanismo de elevação no quadro do veículo. Uma vez que em caso das consolas roscadas são utilizados orifícios longitudinais, são possíveis correcções em sentido transversal.

Para fixar **o mecanismo de elevação com consolas de solda** ao quadro do veículo, preceda da seguinte forma:

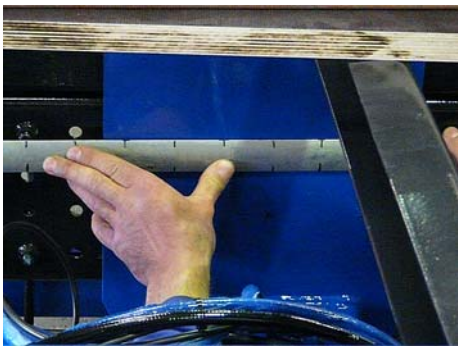

▶ Desenhe os orifícios na chapa da consola. Tenha em atenção o desenho geral de montagem e as instruções de montagem do fabricante do veículo. Sobretudo tenha em atenção a quantidade, a posição e o diâmetro dos orifícios.

▶ Execute os orifícios nas chapas da consola.

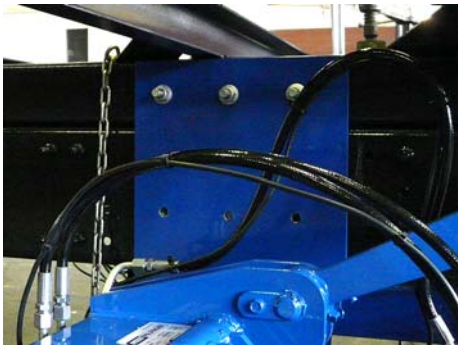

▶ Aparafuse as chapas da consola no quadro do veículo. Tenha em atenção os binários de aperto no desenho geral da montagem ou na tabela na Página 29.

Para o caso de realizar trabalhos de solda no tubo de suporte, tenha impreterivelmente em atenção a seguinte nota de segurança:

ATENÇÃO

Danificação do agregado de inserção em trabalhos de solda

O agregado de inserção pode ficar danificado se não o remover antes de iniciar os trabalhos de solda no tubo de suporte.

▶ Retire o agregado de inserção antes de iniciar os trabalhos de solda no tubo de suporte.

▶ Proteja o agregado de inserção de eventuais danos resultantes da solda.

Tabela 1: Binários de aperto nas consolas

Tipo HLB	Parafusos/ Consola	Tipo de parafusos	Binário de aperto
350-750 K	4	M14x1,5	190 Nm
1000 KL			
500-750 KB			
500-750 KSP			
500-750 K1TL/R			
500-750 K2TL/R			
500-750 neo			
500 KRM			
500 GBL			
500-1000 DUO			
750 Athlet			
750-1000 rentfix/ML Pro			
750 M/MA			
750 MSP			
750 M1TL/R			
1000 K	6	M14x1,5	190 Nm
1500 KL			
1000 K1TL/R			
1000 K2TL/R			
1000 Athlet			
1500 rentfix/ML Pro			
1500-2000 K	10	M14x1,5	190 Nm
2000-2500 KL			
2000 KK			
2000 PTG			
2500 KK	12 10	M14x1,5 M16x1,5	190 Nm 310 Nm
3000 K	14	M14x1,5	190 Nm

Para fixar o **mecanismo de elevação com consolas roscadas** no quadro do veículo, proceda da seguinte forma:

INDICAÇÃO
Recomendamos-lhe que efectue a montagem das consolas roscadas ao quadro do veículo antes do posicionamento do mecanismo de elevação debaixo do veículo.

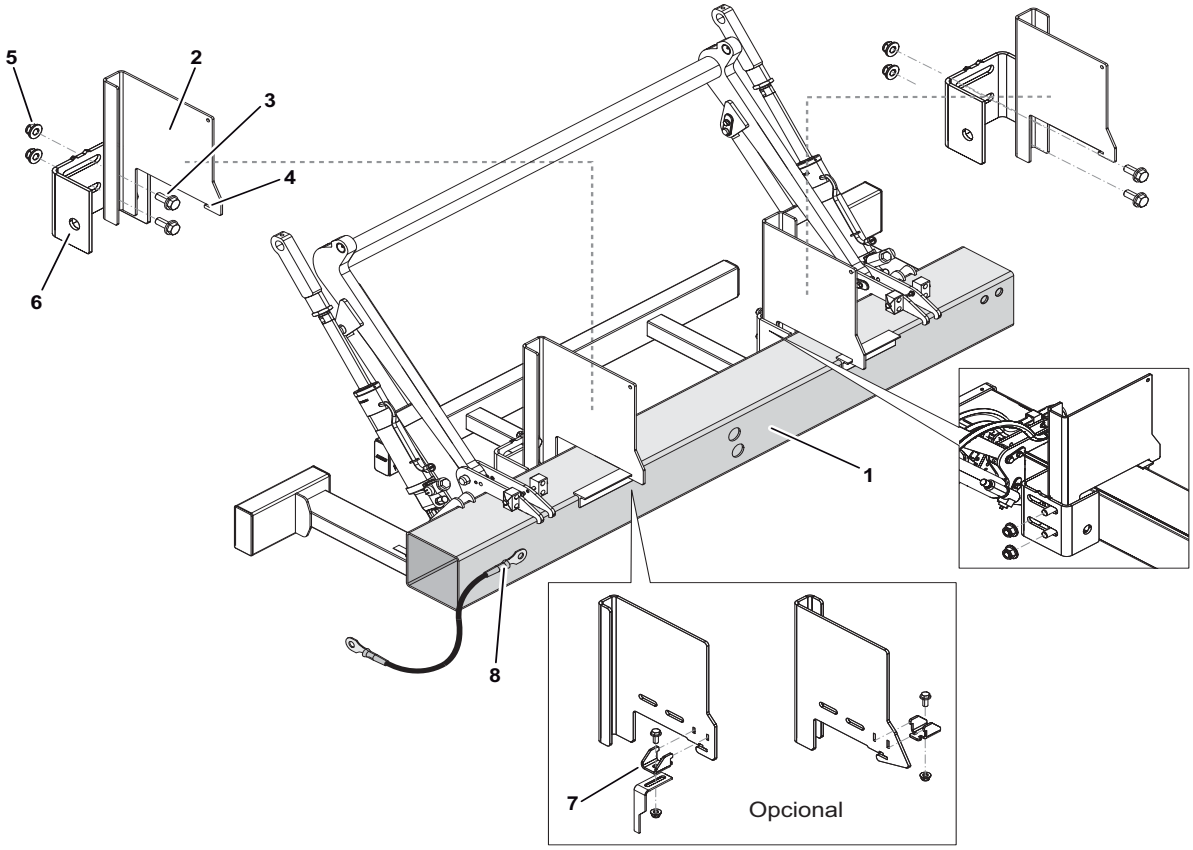

1	Tubo de suporte	**5**	Porca sextavada
2	Chapa da consola	**6**	Suporte em U
3	Parafusos	**7**	Grampo de fixação (opcional)
4	Ganchos	**8**	Cabo de massa (opcional)

▶ **Opcional:** Una o grampo de fixação (**7**) com a chapa da consola (**2**).

▶ Introduza as chapas da consola (**2**) com os parafusos (**3**) e o gancho (**4**) nos dispositivos do tubo de suporte (**1**).

▶ Rode as porcas sextavadas (**5**) para os parafusos (**3**) e conduza dessa forma a chapa da consola (**2**) e o suporte em U (**6**) para a instalação.

▶ Alinhe ambas as chapas da consola de acordo com a largura do quadro e aperte previamente as porcas sextavadas.

▶ Monte o mecanismo de elevação como descrito na secção "Montar o mecanismo de elevação" a partir da Página 24.

▶ De seguida alinhe as chapas da consola (**2**) com precisão em altura e largura ao quadro.

▶ Fixe as chapas da consola no quadro do veículo e aperte as porcas sextavadas (**5**).

▶ **Opcional:** Aparafuse o grampo de fixação (**7**) através de uma porca sextavada com o tubo de suporte (**1**).

▶ Tenha em atenção os seguintes binários de aperto.

Parafusos	Binário de aperto
Parafuso M20x1,5 - St10.9	400 Nm
Parafuso M14x1,5 - St10.9	190 Nm
Parafuso M10 - St8.8	50 Nm

Deve reapertar os parafusos regularmente como se segue:

- após três semanas de utilização
- após três meses de utilização
- controlar semestralmente e, se necessário, reapertar

Caso o cabo da bateria não seja directamente fixo à bateria e a massa esteja colocada sobre o quadro do veículo, se necessário deve estabelecer um cabo de massa a partir dos terminais de cabos e coberturas de protecção fornecidos juntamente.

INDICAÇÃO
Antes de estabelecer um cabo de massa entre em contacto com o fabricante do veículo, caso isso seja possível.

▶ Para isso separe o cabo do cabo da bateria fornecido juntamente.

▶ Mantenha o cabo de massa (**8**) curto na medida do possível e monte-o ao parafuso de massa existente no tubo de suporte.

▶ Antes de elevar a plataforma certifique-se de que, as válvulas magnéticas no cilindro de elevação têm livre acesso para o suporte em U (**6**) da consola roscada. Caso contrário tem de rodar a bobina na válvula magnética em 90°.

7.1.6 Montar o agregado (opcional)

A montagem do seu agregado depende do tipo seleccionado. Estão disponíveis três tipos:

- Agregado de inserção
- Agregado de inversão
- Agregado tipo caixa

De padrão o agregado já está pré-montado pela **MBB PALFINGER**. No entanto, a pedido pode obter um agregado tipo caixa com cabos longos e mangueiras. Pode montar esse agregado tipo caixa numa posição arbitrária debaixo do veículo. Deve agrupar cabos e mangueiras demasiado compridos e fixá-los debaixo do veículo.

7.1.7 Remover o auxiliar de montagem

ATENÇÃO

Perigo de danos dos componentes!

Uma vez que nos cilindros hidráulicos ainda se encontra pouco óleo, pode rodar os guiadores para baixo de forma descontrolada e dessa forma danificar o mecanismo de elevação.

▶ Dobre os guiadores com cuidado para baixo.

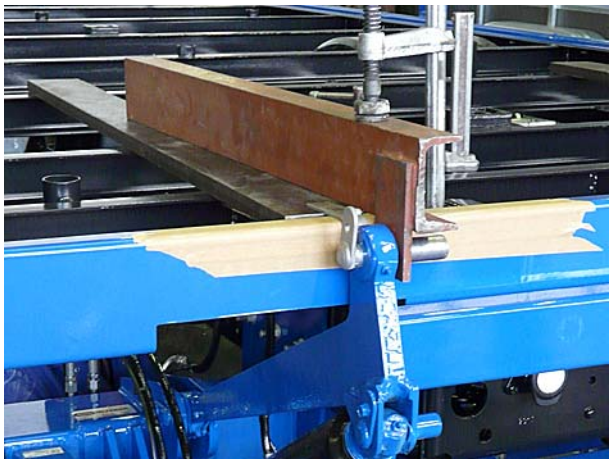

▶ Remova os pernos entre os guiadores e os auxiliares de montagem e dobre os guiadores com cuidado para baixo.

▶ Solte os tornos de apertar com os quais os auxiliares de montagem estão fixos ao quadro do veículo.

▶ Remova os auxiliares de montagem do quadro do veículo.

7.2 Montagem com plataforma instalada

Durante a montagem com a plataforma instalada são necessários os seguintes passos de trabalho:

- Posicionar o mecanismo de elevação debaixo do veículo (ver capítulo 7.2.1 na Página 33)
- Montar a plataforma no mecanismo de elevação (ver capítulo 7.2.2 na Página 34)
- Montar o dispositivo auxiliar (ver capítulo 7.2.3 na Página 34)
- Posicionar e fixar a plataforma (ver capítulo 7.2.4 na Página 35)
- Montar o mecanismo de elevação (ver capítulo 7.2.5 na Página 36)
- Remover o dispositivo auxiliar (ver capítulo 7.2.6 na Página 36)

7.2.1 Posicionar o mecanismo de elevação debaixo do veículo

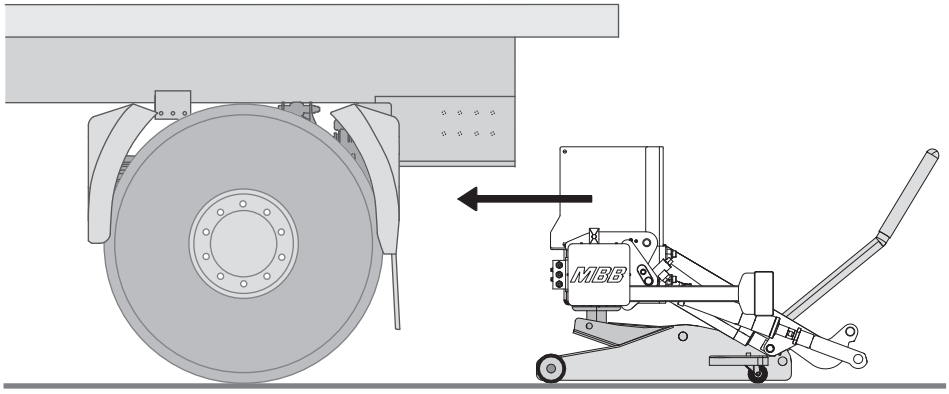

▶ Eleve o mecanismo de elevação com um mecanismo elevatório adequado, por. ex. com um macaco.

▶ Posicione o mecanismo de elevação com cuidado debaixo do veículo.

7.2.2 Montar a plataforma no mecanismo de elevação

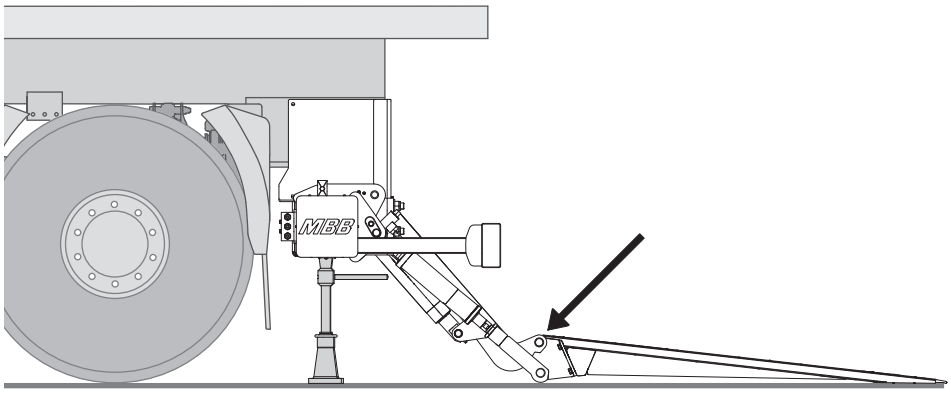

▶ Monte a plataforma no mecanismo de elevação.

▶ Aparafuse a plataforma com o guiador sem os cilindros basculantes. Para isso, utilize as arruelas distanciadoras para alinhar a plataforma à estrutura.

7.2.3 Montar o dispositivo auxiliar

CUIDADO

Perigo de queda!

Caso posicione ou fixe o dispositivo auxiliar de forma incorrecta, o mecanismo de elevação pode cair com a plataforma e provocar ferimentos ou danos materiais.

▶ Certifique-se de que o dispositivo auxiliar tem capacidade de carga suficiente para suportar o mecanismo de elevação com a plataforma.

▶ Certifique-se de que o dispositivo auxiliar está correctamente posicionado e fixo.

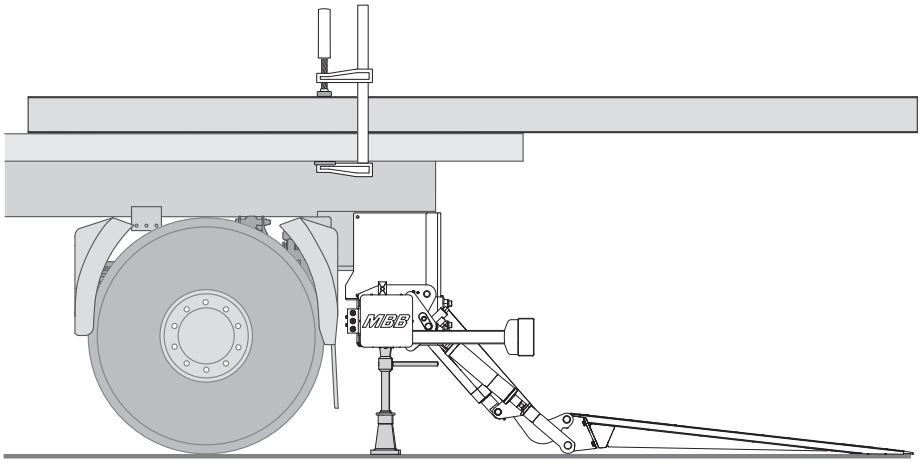

▶ Coloque dois suportes em aço com comprimento suficiente na superfície de carregamento entre os braços do guiador e a parede do veículo.

- ▶ Alinhe o dispositivo auxiliar na superfície de carregamento e fixe-o de forma segura no quadro do veículo, por. ex. com tornos de apertar.
- ▶ Certifique-se de que o dispositivo auxiliar ultrapassa, no mínimo, a altura da plataforma respectivamente para trás.

7.2.4 Posicionar e fixar a plataforma

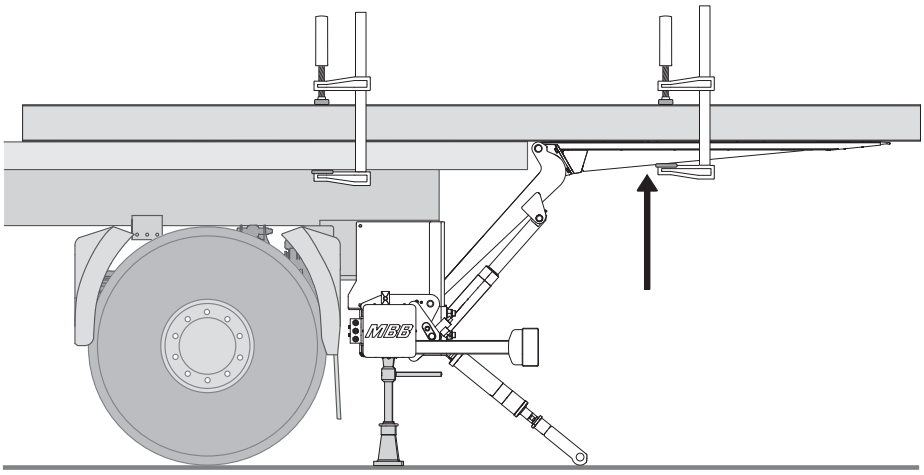

- ▶ Eleve a plataforma com cuidado debaixo do dispositivo auxiliar e alinhe-a para a estrutura.
- ▶ Certifique-se de que as cabeças do guiador se posicionam junto da goteira da parede traseira. Tenha em atenção o respectivo desenho de montagem.
- ▶ Fixe a plataforma de forma segura ao dispositivo auxiliar. Para isso utilize tornos de apertar estáveis adequados e fixe adicionalmente a plataforma contra quedas, por ex., através de suportes.
- ▶ Solte os cabos e mangueiras e conduza-os através das aberturas previstas no quadro do veículo.
- ▶ Eleve o mecanismo de elevação com cuidado e conduza-o para a posição de montagem.
- ▶ Mantenha a posição de montagem com o mecanismo elevatório até o mecanismo de elevação estar definitivamente fixo ao quadro do veículo.

7.2.5 Montar o mecanismo de elevação

▶ Prossiga a montagem do mecanismo de elevação a partir do passo de montagem "Posicionar o tubo de suporte" na Página 27.

▶ Fixe o mecanismo de elevação conforme o tipo de chapas de consola utilizado no quadro do veículo (ver capítulo 7.1.5 na Página 27).

▶ Para isso utilize o calibrador de ajuste apresentado no desenho de montagem.

▶ Aparafuse os cilindros basculantes com a plataforma (ver capítulo 9.3 na Página 44).

7.2.6 Remover o dispositivo auxiliar

▶ Solte os tornos de apertar com os quais o dispositivo auxiliar está fixo ao quadro do veículo.

▶ Remova o dispositivo auxiliar do quadro do veículo.

8 Estabelecer a ligação eléctrica

Para estabelecer a ligação eléctrica da sua plataforma elevatória de carga utilize o esquema eléctrico **MBB PALFINGER** fornecido juntamente, assim como as instruções do fabricante do veículo. Encontra o respectivo esquema eléctrico **MBB PALFINGER** no agregado junto à platina.

São necessários os seguintes trabalhos:

- Estabelecer a ligação à bateria do veículo (ver capítulo 8.1 na Página 37)
- instalar e ligar a unidade de controlo opcional (ver capítulo 8.2 na Página 39)
- Colocar o suporte da consola de comando (ver capítulo 8.3 na Página 39)
- ligar o controlador opcional (ver capítulo 8.4 na Página 40)
- ligar o controlo remoto opcional (ver capítulo 8.4 na Página 40)

8.1 Estabelecer a ligação à bateria do veículo

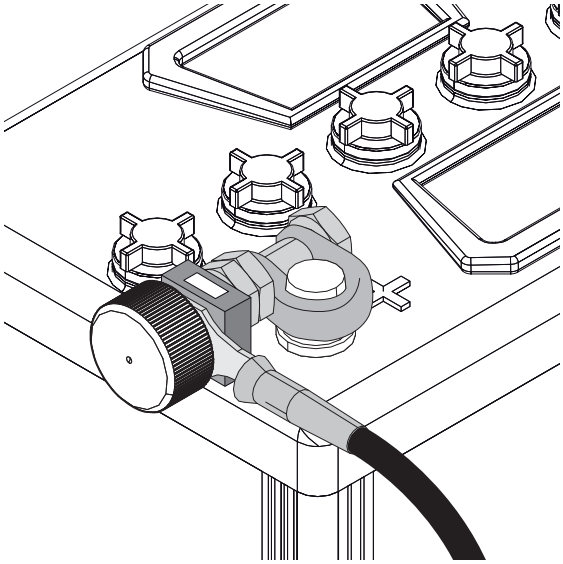

▶ Dirija o cabo da bateria Plus para a bateria. Em caso de necessidade, encurte-o.

▶ Monte o terminal de cabos no cabo da bateria.

▶ Monte o fusível principal com o terminal de cabos e ligue o cabo da bateria ao pólo positivo da bateria.

Opcional:

- ▶ Dirija o cabo de massa para a bateria. Em caso de necessidade, encurte-o.
- ▶ Ligue o terminal de cabos e monte-o no pólo negativo da bateria.

Em caso de veículos pré-equipados com uma interface VEHH

- ▶ Insira os cabos negativo e positivo nas contra-fichas.

INDICAÇÃO
Em caso de veículos RTSP deve ligar o cabo de massa à bateria ou conforme as instruções do respectivo fabricante do veículo.

8.2 Instalar e ligar a unidade de controlo

A unidade de controlo opcional fornecida juntamente deve ser colocada num local adequado do habitáculo. Caso do lado do veículo já exista uma unidade de controlo, deve ligar a sua plataforma elevatória de carga **MBB PALFINGER** de acordo com um esquema adicional, que poderá solicitar à **MBB PALFINGER**.

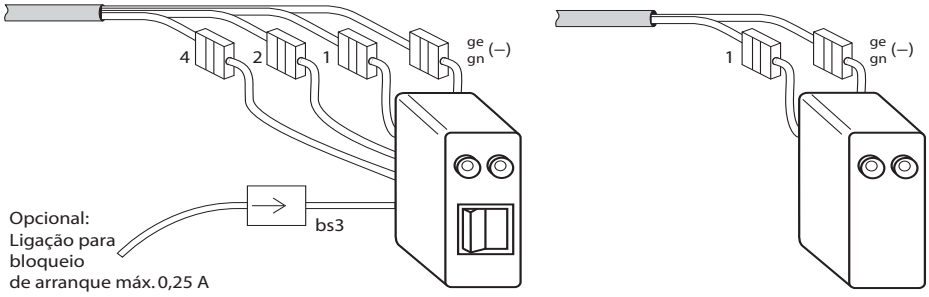

- ▶ Disponha o cabo para a unidade de controlo para o habitáculo.
- ▶ No habitáculo seleccione um local adequado no painel de controlo.
- ▶ Estabeleça a ligação eléctrica conforme o esquema **MBB PALFINGER**.
- ▶ Monte a unidade de controlo no painel de controlo.

8.3 Colocar o suporte da consola de comando

- ▶ Aparafuse o suporte da consola de comando conforme o desenho de montagem **MBB PALFINGER** e solde-o.

8.4 Ligar o controlador/controlo remoto (opcional)

Adicionalmente à sua plataforma elevatória de carga **MBB PALFINGER** pode opcionalmente obter um controlador ou um controlo remoto.

INDICAÇÃO
Durante a montagem de um controlador deve colocar o cabo com a tomada debaixo da superfície de carregamento do veículo de forma que a partir daí possa ser efectuada uma ligação do cabo para o controlador.

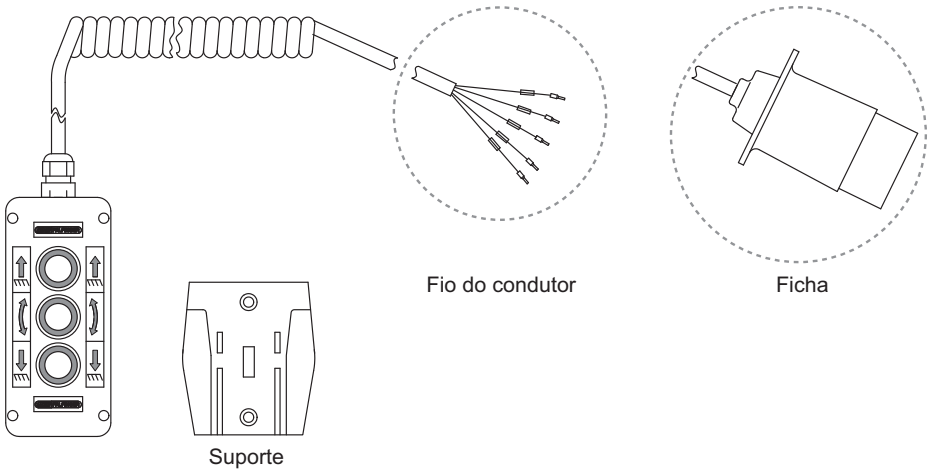

Condutor	Pino	Controlador do condutor	
		em caso de 3 botões	em caso de 2 botões
1	4	branco	-
2	5	verde	-
3	6	castanho	amarelo
4	3	amarelo	vermelho
ge/gn	2	vermelho	verde/preto

Tabela: 2 Ligação da tomada

- ▶ Seleccione um local adequado para a montagem da tomada debaixo da superfície de carregamento do veículo. Na maioria dos suportes de consola de comando já existe uma possibilidade de fixação para o efeito.
- ▶ Coloque a tomada.
- ▶ Prenda o cabo do controlador conforme o esquema **MBB PALFINGER** na caixa de bornes.
- ▶ Determine um local adequado e seguro para conservação do controlador. Tenha em atenção que a operação do controlador apenas é permitida a partir da posição marcada na plataforma.

INDICAÇÃO
Caso o controlador esteja situado na estrutura, este não é fornecido com uma tomada, mas através de uma caixa de bornes ligado com o cabo da platina. Nesse caso o controlador está montado de forma fixa e não é possível desencaixá-lo. Pode obter o respectivo esquema, solicitando-o à **MBB PALFINGER**.

Controlo remoto

Em caso de controlo remoto o receptor já está pré-confeccionado e apenas tem de ser encaixado no local de encaixe J31 da platina e ser ligado à massa. De seguida deve montar o receptor no tubo de suporte. O receptor e o controlo remoto já estão sintonizados entre si de modo que a funcionalidade esteja estabelecida de imediato. Encontra-se uma descrição detalhada junto do controlo remoto.

9 Montar e ligar a plataforma

Quando tiver montado a sua plataforma elevatória de carga **MBB PALFINGER** com a plataforma instalada (ver capítulo 7.2 na Página 33) pode saltar os primeiros três passos de trabalho relativos à montagem da plataforma e iniciar o passo de trabalho "Ajustar o cilindro basculante" na Página 47.

São necessários os seguintes passos de trabalho:

- Iniciar e posicionar a plataforma com um mecanismo elevatório (ver capítulo 9.1 na Página 42)
- Aparafusar a plataforma com o guiador (ver capítulo 9.2 na Página 43)
- Aparafusar a plataforma com o primeiro cilindro basculante (ver capítulo 9.3 na Página 44)
- Ajustar o cilindro basculante (ver capítulo 9.4 na Página 47)
- Aparafusar a plataforma, se necessário, com o segundo cilindro basculante (ver capítulo 9.5 na Página 48)
- Ligar a ficha para o botão de pé e a Warnfix (ver capítulo 9.6 na Página 48).
- Montar o sensor de inclinação (ver capítulo 9.7 na Página 49)

9.1 Iniciar e posicionar a plataforma

Este passo de trabalho apenas é necessário, quando tiver montado a sua plataforma elevatória de carga **MBB PALFINGER** com os auxiliares de montagem fornecidos juntamente (ver capítulo 7.1 na Página 24).

▶ Eleve a plataforma elevatória de carga com um mecanismo de elevação adequado, por ex. um empilhador e conduza a plataforma para a parte posterior do veículo.

- Eleve a plataforma com cuidado e conduza-a para a posição de montagem na parte posterior do veículo.
- Mantenha a posição de montagem com o mecanismo de elevação até a plataforma esta aparafusada com o guiador e os cilindros basculantes.

9.2 Aparafusar a plataforma com o guiador

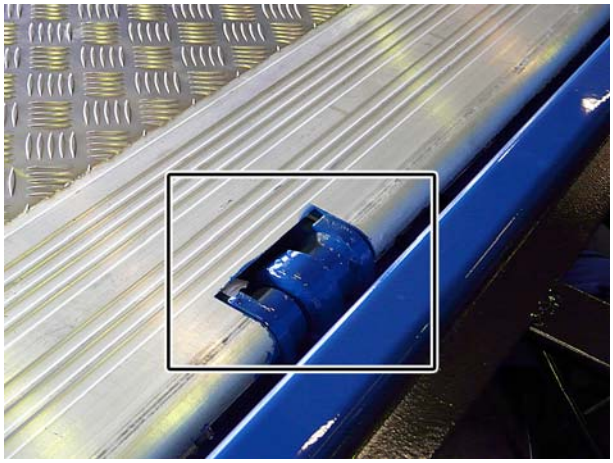

- Certifique-se de que a plataforma se encontra na posição de montagem final.
- Lubrifique ambos os pernos.
- Aparafuse a plataforma com o guiador. Para isso, utilize as arruelas distanciadoras para alinhar a plataforma à estrutura.

9.3 Aparafusar a plataforma com o primeiro cilindro basculante

Conforme o modelo da sua plataforma elevatória de carga deve aparafusar um ou dois cilindros basculantes com a plataforma. Caso a sua plataforma elevatória de carga esteja equipada com dois cilindros basculantes, de seguida apenas aparafuse um cilindro basculante com a plataforma.

Aplicar o filtro do ar (opcional)

Conforme o fabricante do agregado deve remover o parafuso de fixação do reservatório de óleo e substituir o mesmo por um filtro de ar, antes de poder aparafusar a plataforma com o primeiro cilindro basculante.

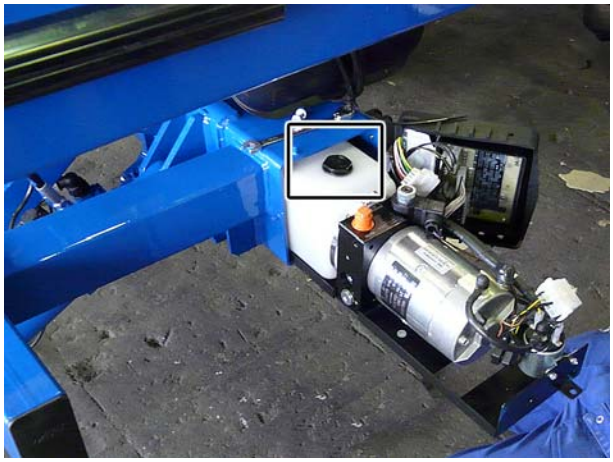

▶ Abra a tampa de fecho do agregado hidráulico e retire o mesmo com cuidado.

▶ Remova o parafuso de fixação do reservatório de óleo.

▶ Aplique o filtro de ar fornecido juntamente

- ▶ Volte a inserir o agregado hidráulico, feche a tampa de fecho e fixe-a com a abraçadeira.
- ▶ Por fim verifique se o agregado hidráulico está ligado correctamente. Para isso utilize o esquema hidráulico.

Aparafusar a plataforma com o cilindro basculante

- ▶ Solte o anel de aperto do fole e deslize o mesmo para baixo.
- ▶ Rode a cabeça da haste do cilindro basculante na biela até ao batente.
- ▶ Conduza o cilindro basculante a um comprimento que lhe permita aparafusar o cilindro basculante com a plataforma.

INDICAÇÃO
Accione o interruptor rotativo para "Abrir" ou "Fechar" e mantenha o sensor de inclinação b15 ou b16 com o cabo para baixo (em caso de comando "Basic" não é necessário).

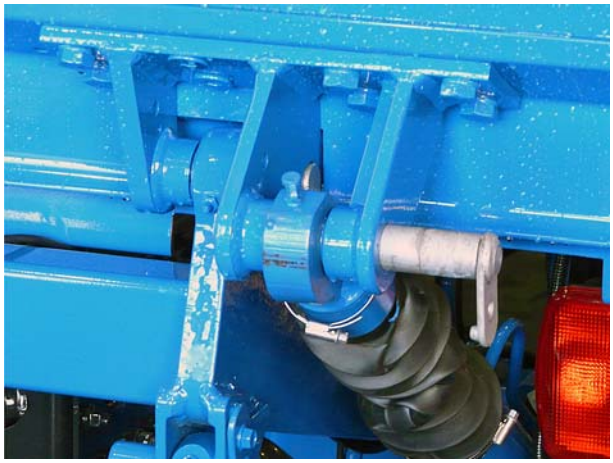

- Lubrifique o perno e aparafuse o cilindro basculante com a plataforma. Para isso, utilize as arruelas distanciadoras para alinhar a plataforma à estrutura.

- Durante a montagem, certifique-se de que o bocal de lubrificação na cabeça da haste aponta para cima e que o logótipo PALFINGER não fica sobre a cabeça.

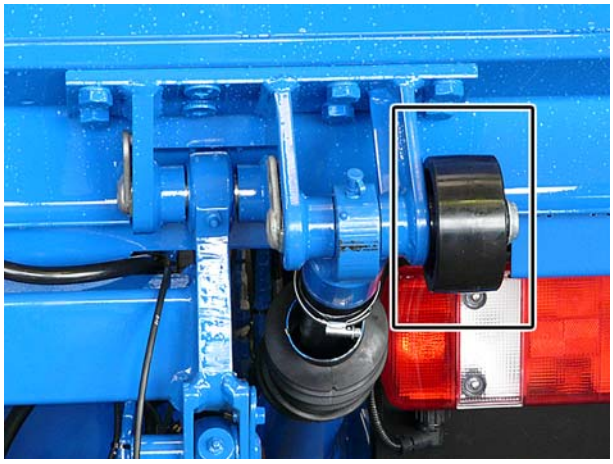

- Monte o rolo de solo e fixe o perno.
- Conduza o mecanismo de elevação através do cilindro de elevação contra o batente fim de curso superior.
- Remova o mecanismo de elevação.

9.4 Ajustar o cilindro basculante

INDICAÇÃO
Em caso de pretender a posição final da plataforma o cilindro basculante deve estar estendido até ao batente.

- ▶ Feche a plataforma tanto quanto possível. O cilindro basculante está estendido até ao batente.
- ▶ Alivie o cilindro basculante através do interruptor rotativo "Abrir".
- ▶ Conduza a plataforma para a posição final pretendida. Para isso desloque a biela com uma chave de porcas cilíndricas.
- ▶ Se necessário, repita o processo de ajuste até a plataforma atingir a posição pretendida.

- ▶ Alivie o cilindro basculante, abrindo a plataforma.
- ▶ Aperte a contra-porca da biela conforme o desenho de montagem **MBB PALFINGER**.
- ▶ Volte a colocar o fole sobre a biela e fixe-o com o anel de aperto.

9.5 Aparafusar a plataforma com o segundo cilindro basculante (excepto tipo DUO e 1000 E)

Quando tiver aparafusado a plataforma com o primeiro cilindro basculante pode aparafusar o segundo com a mesma. A montagem do segundo cilindro basculante efectua-se como descrito no capítulo 9.3 na Página 44.

9.6 Ligar a ficha para o botão de pé e a Warnfix

- ▶ Solte o alívio de tracção.
- ▶ Remova o cabo para o botão de pé e a Warnfix da plataforma.
- ▶ Ligue as fichas com as fichas que vêm do guiador. Nesse processo tenha em atenção a correspondência de cores das fichas.
- ▶ Volte a arrumar os cabos ligados na plataforma de carga.
- ▶ Volte a estabelecer o alívio de tracção.
- ▶ Certifique-se de que os cabos montados estão colocados com cuidado e fixos de forma segura. Tenha em atenção que o comprimento da curvatura seja suficiente.

9.7 Montar o sensor de inclinação

- ▶ Monte o sensor de inclinação à direita na plataforma como apresentado.
- ▶ Conduza os cabos através das aberturas. Agrupe os cabos demasiado compridos e fixe-os com fixadores de cabos.
- ▶ Junte os cabos e puxe-os para trás para o comprimento adequado.
- ▶ Fixe o sensor à plataforma.
- ▶ Coloque um laço como alívio de tensão.
- ▶ Fixe os cabos com fixadores de cabos.

10 Ajustar e verificar a plataforma elevatória de carga montada

Quando tiver montado a sua plataforma elevatória de carga **MBB PALFINGER**, de seguida tem de a ajustar e verificar a sua funcionalidade. Para isso são necessários os seguintes trabalhos:

- Ajustar Fechar/abrir a plataforma e o botão de inclinação **b13** (ver capítulo 10.1 na Página 50)
- Purgar o cilindro hidráulico (ver capítulo 10.2 na Página 51)
- verificar a posição horizontal no solo (ver capítulo 10.3 na Página 51)
- Efectuar o controlo do nível de óleo (ver capítulo 10.4 na Página 52)
- verificar todas as uniões roscadas (ver capítulo 10.5 na Página 52)
- Colocar as bandeiras de advertência, os autocolantes Safety-Point (opcional) e a chapa de características (ver capítulo 10.6 na Página 53)
- Efectuar a inspecção de aceitação conforme o livro de inspecções (ver capítulo 10.7 na Página 54)

10.1 Ajustar fechar/abrir e botão de inclinação b13

INDICAÇÃO
Caso no braço elevatório da sua plataforma elevatória de carga exista o botão de inclinação **b15** não é necessário esse ajuste.

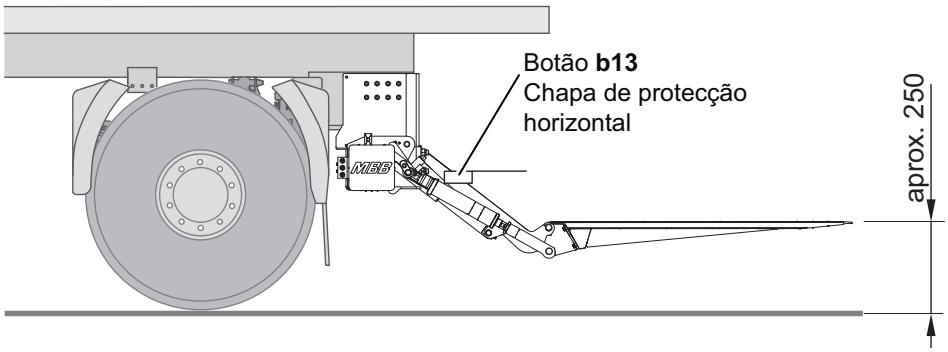

▶ Feche a plataforma através da consola de comando.

▶ Abra a plataforma até esta se encontrar aprox. 250 mm acima do solo.

▶ Solte o parafuso do botão de inclinação **b13** no guiador de torção direito.

- ▶ Ajuste o botão de inclinação **b13** de forma que ele se posicione na horizontal.
- ▶ Volte a apertar o parafuso do botão de inclinação **b13**.
- ▶ Dobre a chapa de fixação.

10.2 Purgar o cilindro hidráulico

- ▶ Eleve e baixe a plataforma várias vezes.
- ▶ Abra e feche a plataforma várias vezes.

10.3 Verificar a posição horizontal no solo

INDICAÇÃO
Apenas deve efectuar esta verificação, caso exista o botão de inclinação **b16**.

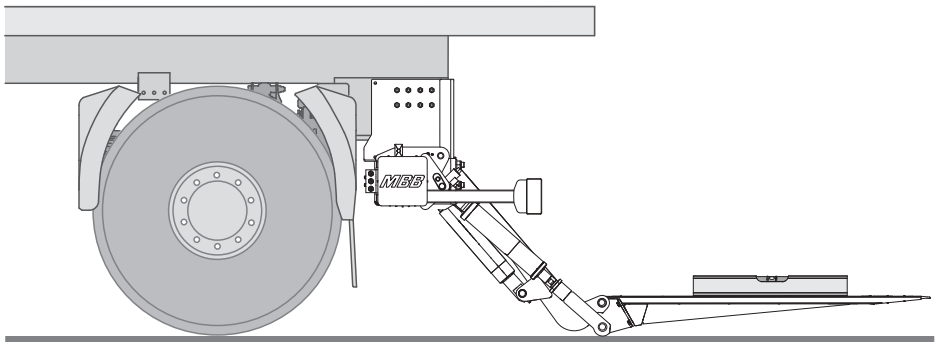

- ▶ Abra e baixe a plataforma até esta assentar no solo.
- ▶ Verifique se a plataforma assenta na horizontal no solo.
- ▶ Caso a plataforma não assente na horizontal no solo, solte o parafuso do botão de inclinação **b16**.
- ▶ Ajuste o botão de inclinação **b16** de modo que a plataforma assente na horizontal no solo.
- ▶ Volte a apertar o parafuso do botão de inclinação **b16**.

10.4 Efectuar o controlo de nível de óleo

- ▶ Baixe a plataforma elevatória de carga de modo que a mesma assente no solo.
- ▶ Abra a tampa de fecho do agregado hidráulico e remova-o até o bloco de válvulas ficar saliente.
- ▶ Controle o nível de óleo de acordo com a marcação no reservatório de óleo ou com uma vareta de medição.
- ▶ Se necessário, encha com óleo ou drene o mesmo (ver capítulo "Verificar o nível de óleo" no manual de instruções da sua plataforma elevatória de carga **MBB PALFINGER**.
- ▶ Volte a deslizar o agregado hidráulico para o tubo de suporte e fixe a tampa de fecho.

10.5 Verificar as uniões roscadas

- ▶ Tenha o desenho de montagem **MBB PALFINGER** à mão.
- ▶ Consulte os binários de aperto das uniões roscadas necessários no desenho de montagem **MBB PALFINGER**.
- ▶ Verifique todas as uniões roscadas quanto à fixação.

10.6 Colocar as bandeiras de advertência, os autocolantes Safety-Point (opcional) e a chapa de características

Em todas as plataformas elevatórias de carga **MBB PALFINGER** estão incluídas duas bandeiras de advertência no material fornecido. A montagem das bandeiras de advertência efectua-se de acordo com o "Manual de instruções para bandeiras de advertência" fornecido juntamente
(desenho n.º 92-597.99-00.00-00).
O autocolante Safety-Point apenas está incluído no material fornecido, caso a sua plataforma elevatória de carga esteja equipado com um controlo remoto. Neste caso recebe um desenho de montagem para o autocolante Safety-Point
(desenho n.º 08-522.99-04.00-01).

▶ Coloque as bandeiras de advertência de acordo com o manual de instruções fornecido juntamente na plataforma elevatória de carga **MBB PALFINGER**.

▶ Caso exista, coloque o autocolante Safety-Point de acordo com o manual de instruções fornecido juntamente na plataforma elevatória de carga **MBB PALFINGER**.

▶ Limpe e desengordure a superfície para a chapa de características em baixo à direita na plataforma.

▶ Cole a chapa de características fornecida juntamente na plataforma.

▶ Cole a placa de certificação numa posição visível.

10.7 Efectuar a inspecção de aceitação conforme o livro de inspecções

▶ Efectue a primeira colocação em funcionamento conforme o livro de inspecções.

▶ Registe as indicações necessárias no livro de inspecções.

- Empresa
- Identificação
- Empresa de montagem
- Dados relativos ao signatário

▶ Preencha impreterivelmente os dados relativos ao operador e ao veículo na página 3, assim como o formulário "Confirmação da empresa de montagem" na página 11 do livro de inspecções.

11 Índice remissivo

A
Abreviaturas 7
Advertências
    Estrutura 10
Ajustar a
    plataforma elevatória de carga 50
Ajustar o
    botão de inclinação b13 50
    cilindro basculante 47
Aparafusar o cilindro de basculante
    com a plataforma 44

B
Botão de pé
    Ligar a ficha 48

D
documentação fornecida 7

E
Esquemas de ligações hidráulicas 57

F
Ferramentas 13

I
Indicações de segurança
    antes da montagem 11
    durante a montagem 12
    gerais 11
    primeira colocação em funcionamento 12
Instalar a
    unidade de controlo 39

M
Material fornecido 14
Meios auxiliares 13
Montar o
    sensor de inclinação 49
Montar o mecanismo de elevação
    com a plataforma 33
    com auxiliares de montagem 24

P
Plataforma
    com o cilindro basculante 44
    com o guiador 43
Plataforma elevatória de carga
    com consolas de solda 16

com consolas roscadas 16
Padrão 15
Plataforma 17
Preparar a
montagem 18
Preparar o
veículo 20

Q
Qualificações do pessoal 9

V
Veículo
com caixa fechada 20
Vista de conjunto de modelos 14

12 Esquemas de ligações hidráulicas

12.1 Plataforma elevatórias de carga padrão com quatro cilindros

96-560.98-00.00-00

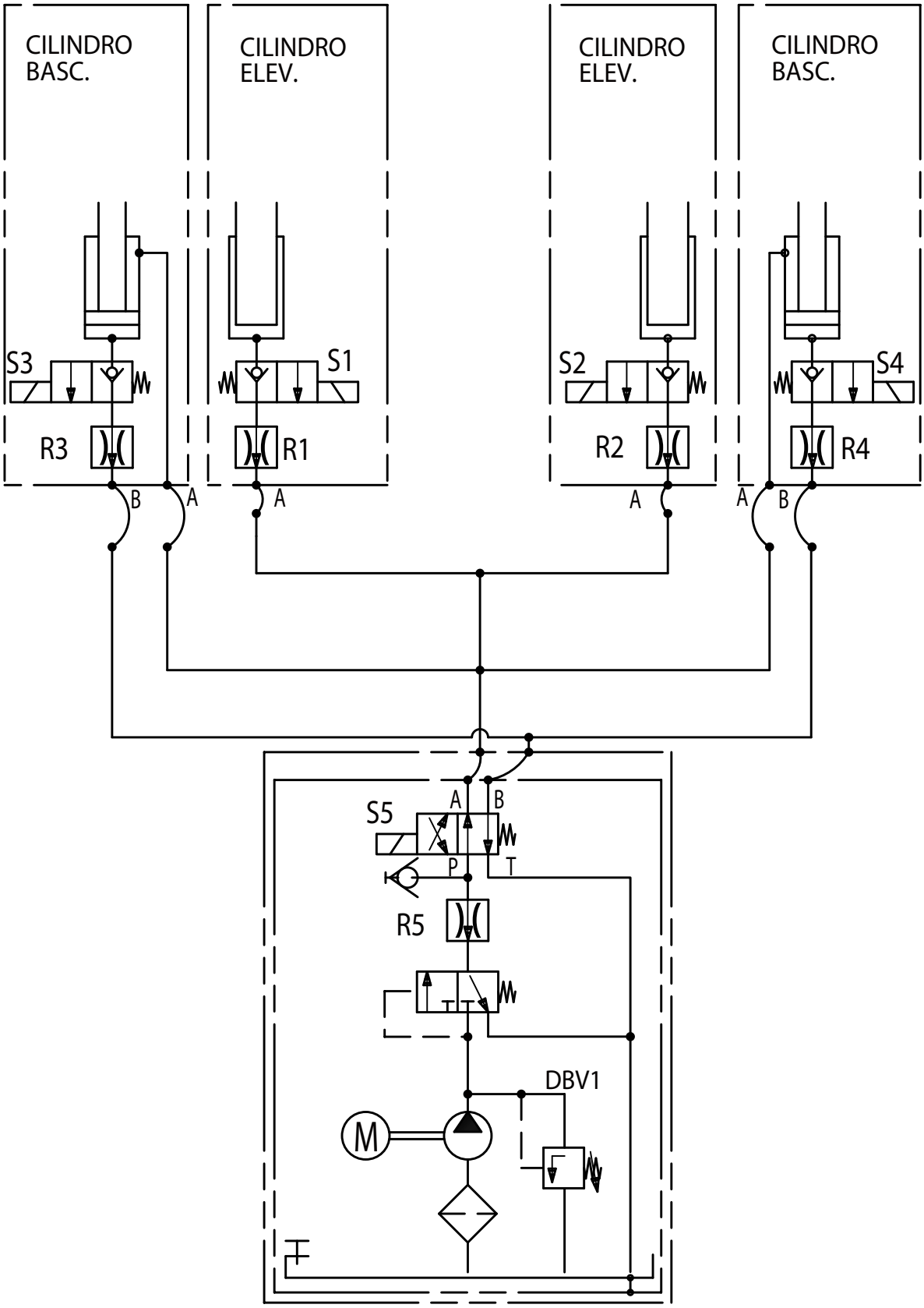

12.2 Plataforma elevatória de carga padrão com dois cilindros

97-510.98-00.00-00

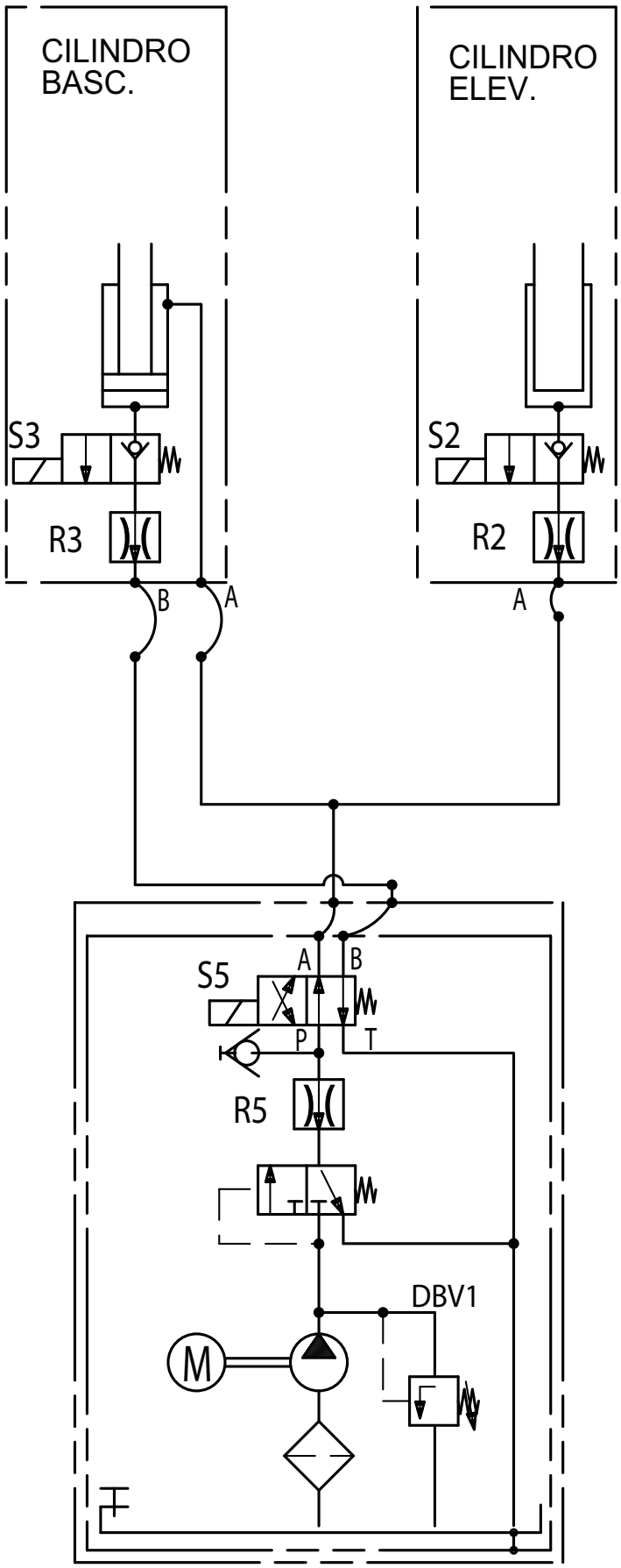

12.3 Plataforma elevatória de carga padrão com suporte hidráulico

96-524.98-01.00-00

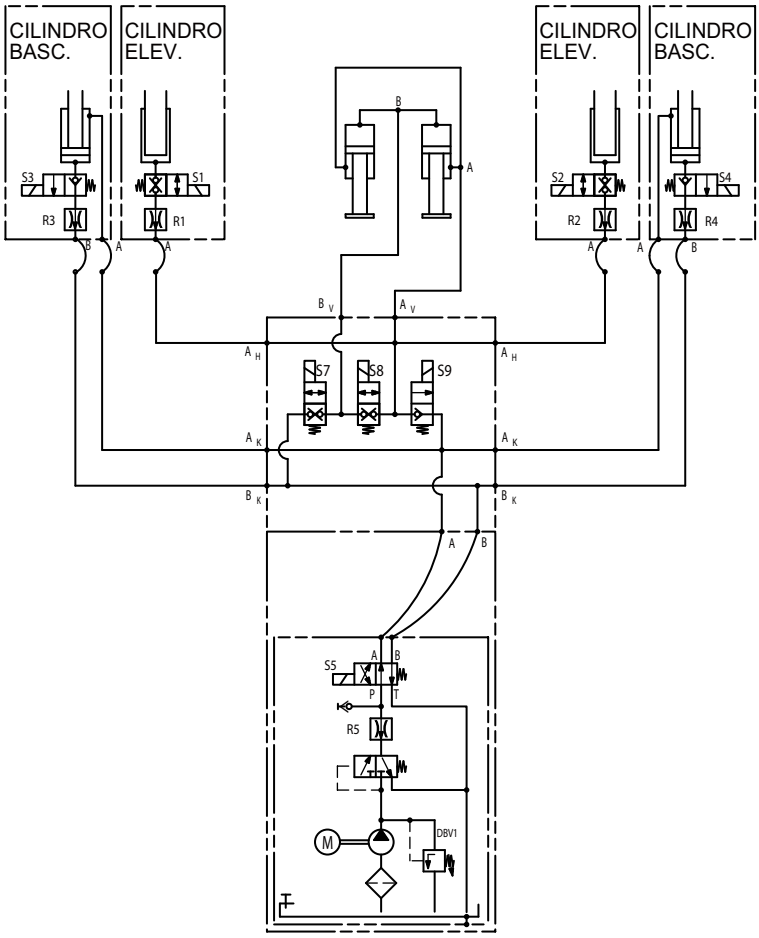

12.4 Plataforma elevatória de carga padrão com protecção inferior hidráulica

99-514.98-01.00-00/3

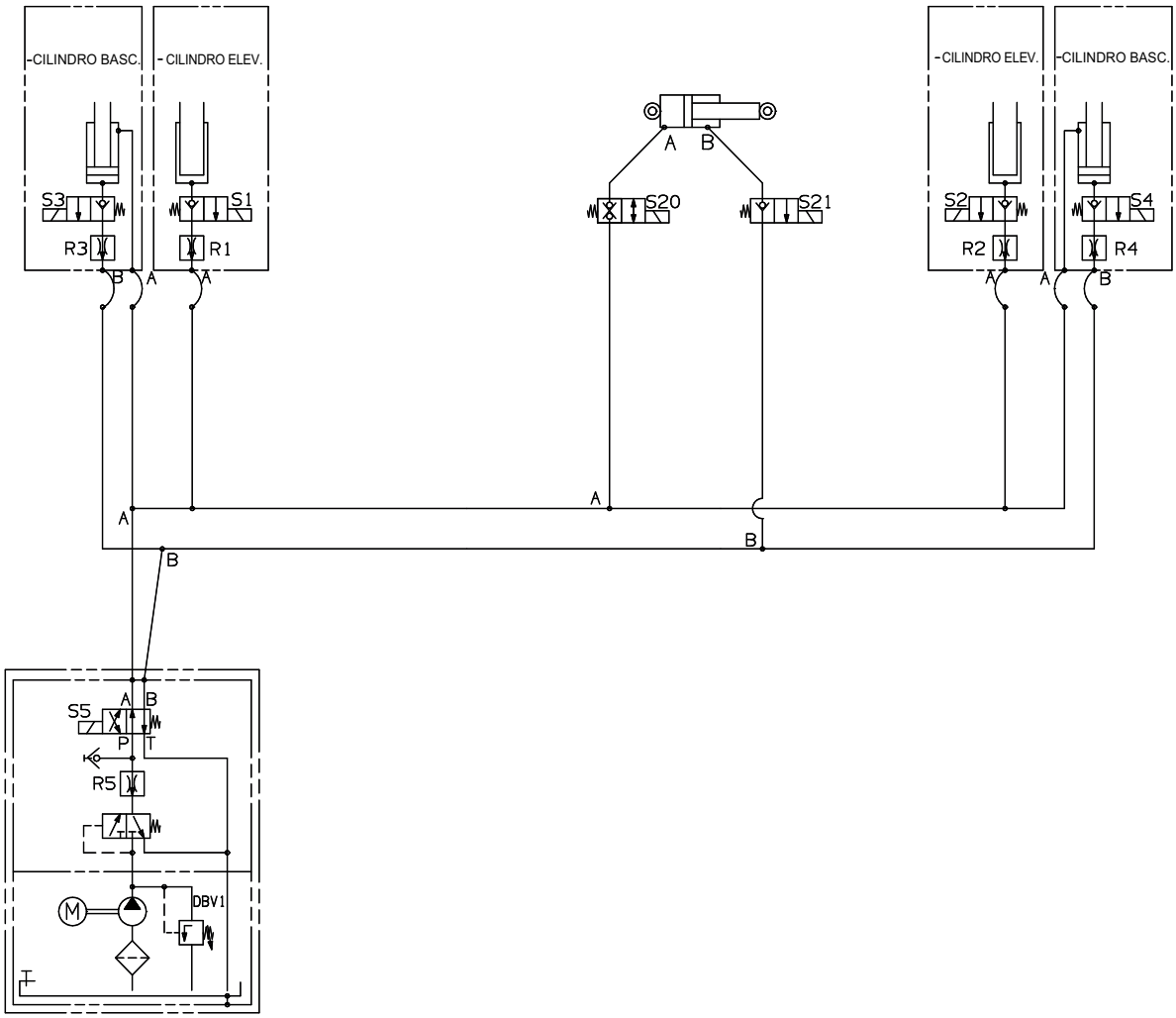

MBB PALFINGER GmbH
Fockestraße 53
D-27777 Ganderkesee/Hoykenkamp
Tel.: +49-4221 8530
Fax: +49-4221 87536
infombb@palfinger.com
www.palfinger.com/mbbcom

MBB INTER S.A.S.
Rue de l'Eglise
F-61310 Silly en Gouffern
Tel.: +33-2 33 12 44 00
Fax: +33-2 33 12 44 01
francembb@palfinger.com
www.palfinger.com

MBB PALFINGER s.r.o.
Gogolova 18
SK-85101 Bratislava
Tel.: +421-252 636 611
Fax: +421-252 636 612
mbbhubfix@stonline.sk

RATCLIFF PALFINGER Ltd.
Bessemer Road
Welwyn Garden City
UK-Herts AL7 1ET
Tel.: +44-01707 325571
Fax: +44-01707 327752
inforatcliff@palfinger.com
www.palfinger.com